Umowa europejska dotycząca międzynarodowego przewozu śródlądowymi drogami wodnymi towarów niebezpiecznych (ADN)

wraz z Załączonymi Przepisami, obowiązującymi od dnia 1 stycznia 2015 r.

Tom II

SPIS TREŚCI

TOM 2

Część 2

Klasyfikacja

Dział 2.1 Przepisy ogólne

2.1.1 Wstęp

2.1.1.1 Klasy towarów niebezpiecznych według ADN są następujące:

Klasa 1 Materiały wybuchowe i przedmioty z materiałem wybuchowym

Klasa 2 Gazy

Klasa 3 Materiały ciekłe zapalne

Klasa 4.1 Materiały stałe zapalne, materiały samoreaktywne i materiały stałe wybuchowe odczulone

Klasa 4.2 Materiały samozapalne

Klasa 4.3 Materiały wydzielające w reakcji z wodą gazy zapalne

Klasa 5.1 Materiały utleniające

Klasa 5.2 Nadtlenki organiczne

Klasa 6.1 Materiały trujące

Klasa 6.2 Materiały zakaźne

Klasa 7 Materiały promieniotwórcze

Klasa 8 Materiały żrące

Klasa 9 Różne materiały i przedmioty niebezpieczne.

2.1.1.2 Poszczególnym pozycjom w różnych klasach zostały przyporządkowane numery UN. Stosowane są następujące rodzaje pozycji:

A. Pozycje indywidualne dla materiałów lub przedmiotów dokładnie zdefiniowanych, w tym materiałów obejmujących szereg izomerów, np.:

UN 1090 ACETON
UN 1104 OCTANY AMYLU
UN 1194 AZOTYN ETYLU, ROZTWÓR

B. Pozycje ogólne dla dokładnie zdefiniowanej grupy materiałów lub przedmiotów, które nie są pozycjami I.N.O., np.:

UN 1133 KLEJE
UN 1266 WYROBY PERFUMERYJNE
UN 2757 PESTYCYD KARBAMINOWY TRUJĄCY STAŁY
UN 3101 NADTLENEK ORGANICZNY TYP B CIEKŁY

C. Pozycje szczegółowe I.N.O. obejmujące grupę materiałów lub przedmiotów o szczególnych właściwościach chemicznych lub technicznych, inaczej nieokreślonych, np.:

UN 1477 AZOTANY NIEORGANICZNE, I.N.O.
UN 1987 ALKOHOLE, I.N.O.

D. Pozycje ogólne I.N.O. obejmujące grupę materiałów lub przedmiotów mających jedną lub więcej właściwości niebezpiecznych, inaczej nieokreślonych, np.:

UN 1325 MATERIAŁ STAŁY ZAPALNY ORGANICZNY, I.N.O.
UN 1993 MATERIAŁ CIEKŁY ZAPALNY, I.N.O.

Pozycje zdefiniowane pod B, C i D są pozycjami zbiorczymi.

2.1.1.3 Z wyjątkiem materiałów klas 1, 2, 5.2, 6.2 i 7, jak również z wyjątkiem materiałów samoreaktywnych klasy 4.1, materiały przyporządkowane są do grup pakowania na podstawie stwarzanego przez nie zagrożenia:

grupa pakowania I: materiały stwarzające duże zagrożenie

grupa pakowania II: materiały stwarzające średnie zagrożenie

grupa pakowania III: materiały stwarzające małe zagrożenie.

Grupa(-y) pakowania, do której (których) materiał został przyporządkowany jest (są) podana(-e) w dziale 3.2 tabela A.

Przedmioty nie są przyporządkowane do grup pakowania. Dla celów pakowania wszelkie wymagania dotyczące szczególnego poziomu wydajności opakowania określono w obowiązującej instrukcji pakowania.

2.1.1.4 W celu przewozu zbiornikowcami, niektóre materiały mogą być podzielone dodatkowo.

2.1.2 Zasady klasyfikacji

2.1.2.1 Towary niebezpieczne objęte tytułem klasy definiowane są na podstawie ich właściwości zgodnie z 2.2.x.1 odpowiedniej klasy. Zaklasyfikowanie towaru niebezpiecznego do klasy i do grupy pakowania dokonywane jest na podstawie kryteriów zawartych w tym samym 2.2.x.1. Przypisanie materiałowi lub przedmiotowi niebezpiecznemu jednego lub kilku zagrożeń dodatkowych dokonuje się na podstawie kryteriów klasy lub klas odpowiadających tym zagrożeniom, wymienionym odpowiednio w 2.2.x.1.

2.1.2.2 Wszystkie pozycje towarów niebezpiecznych wymienione są w dziale 3.2 tabela A w porządku numerycznym według ich numerów UN. Tabela ta zawiera informacje dotyczące wymienionych materiałów, takie jak nazwa, klasa, grupa(-y) pakowania, nalepka(-i) ostrzegawcza(-e), przepisy dotyczące pakowania i przewozu.

Uwaga. Wykaz alfabetyczny tych pozycji podano w dziale 3.2 tabela B.

2.1.2.3 Towary mogą zawierać techniczne zanieczyszczenia (np. z procesu produkcyjnego) lub dodatki stabilizacyjne lub dodatki do innych celów, które nie wpływają na ich klasyfikację. Jednak, jeżeli jest to towar wymieniony z nazwy, tzn. jest wymieniony w dziale 3.2 tabela A jako pojedyncza pozycja, zawierający techniczne zanieczyszczenia (np. z procesu produkcyjnego) lub dodatki stabilizacyjne lub dodatki do innych celów, mające wpływ na jego klasyfikację (patrz 2.1.3.3) to powinien być traktowany jako roztwór lub mieszanina.

2.1.2.4 Towary niebezpieczne wymienione lub zdefiniowane pod 2.2.x.2 każdej klasy nie są dopuszczone do przewozu.

2.1.2.5 Towary niewymienione z nazwy, tzn. towary niewymienione jako pojedyncze pozycje w dziale 3.2 tabela A i niewymienione lub zdefiniowane w jednym z wyżej wymienionych 2.2.x.2, powinny być zaklasyfikowane do odpowiedniej klasy zgodnie z procedurą rozdziału 2.1.3. Ponadto powinno być określone zagrożenie dodatkowe (o ile występuje) i grupa pakowania. Po ustaleniu klasy, zagrożenia dodatkowego (o ile występuje) i grupy pakowania, powinien być określony odpowiedni numer UN. Drzewa decyzyjne w 2.2.x.3 (wykaz pozycji zbiorczych) na końcu każdej klasy wskazują odpowiednie parametry służące do wyboru odpowiedniego określenia zbiorczego (numeru UN). We wszystkich przypadkach powinno być wybrane najwłaściwsze określenie zbiorcze, obejmujące właściwości materiału lub przedmiotu, zgodnie z hierarchią wskazaną w 2.1.1.2 pod literami B, C i D. Jeżeli materiał lub przedmiot nie może być zaklasyfikowany do pozycji typu B lub C zgodnie z 2.1.1.2, to wówczas i tylko wówczas może być on zaklasyfikowany do pozycji typu D.

2.1.2.6 Na podstawie badań według działu 2.3 i kryteriów zawartych pod 2.2.x.1 poszczególnych klas, w których jest to wymienione, można ustalić, że materiał, roztwór lub mieszanina należące do określonej klasy, wymienione z nazwy w dziale 3.2 tabela A, nie spełnia kryteriów tej klasy. W takim przypadku materiał, roztwór lub mieszanina są uznawane za nie należące do tej klasy.

2.1.2.7 Dla celów klasyfikacji, materiały o temperaturze topnienia lub początku topnienia 20 °C lub niższej, przy ciśnieniu 101,3 kPa, powinny być uważane za ciekłe. Materiały lepkie, których właściwa temperatura topnienia nie może być oznaczona, powinny być badane według ASTM D 4359-90 lub za pomocą badania podatności na płynięcie (badanie penetrometryczne) opisanym pod 2.3.4.

2.1.3 Klasyfikacja materiałów niewymienionych z nazwy, włącznie z roztworami i mieszaninami (takimi jak preparaty i odpady)

2.1.3.1 Materiały niewymienione z nazwy, włącznie z roztworami i mieszaninami, powinny być klasyfikowane zgodnie ze stopniem stwarzanego przez nie zagrożenia, na podstawie kryteriów wymienionych pod 2.2.x.1 różnych klas. Zagrożenie(-a) stwarzane przez materiał powinno(-y) być określane na podstawie jego właściwości fizycznych i chemicznych oraz właściwości fizjologicznych. Właściwości te powinny być również brane pod uwagę, gdy wyniki doświadczeń wskazują na ostrzejszą klasyfikację.

2.1.3.2 Materiał niewymieniony z nazwy w dziale 3.2 tabela A stwarzający pojedyncze zagrożenie powinien być klasyfikowany w odpowiedniej klasie do pozycji zbiorczej wymienionej pod 2.2.x.3 tej klasy.

2.1.3.3 Roztwór lub mieszanina, spełniający(-a) kryteria klasyfikacyjne ADN, zawierający(-a) tylko jeden dominujący materiał niebezpieczny wymieniony z nazwy w dziale 3.2 tabela A i jeden lub więcej materiałów niepodlegających ADN, lub ilości śladowe jednego lub więcej materiałów wymienionych z nazwy w dziale 3.2 tabela A, jest klasyfikowany(-a) do podanego w dziale 3.2 tabela A numeru UN i oficjalnej nazwy przewozowej materiału, który przeważa, chyba że:

a) roztwór lub mieszanina jest wymieniona z nazwy w dziale 3.2 tabela A;

b) z nazwy lub opisu materiału wymienionego z nazwy w dziale 3.2 Tabela A wynika, że pozycja ta obowiązuje tylko dla materiału czystego;

c) klasa, kod klasyfikacyjny, grupa pakowania lub stan skupienia roztworu lub mieszaniny różnią się od klasy, kodu klasyfikacyjnego, grupy pakowania lub stanu skupienia materiału wymienionego z nazwy w dziale 3.2 Tabela A lub

d) właściwości niebezpieczne roztworu lub mieszaniny w przypadku awarii wymagają działań na różniących się od działań w przypadku awarii dla materiału wymienionego z nazwy w dziale 3.2 Tabela A.

W innych przypadkach niż a) roztwór lub mieszanina materiału powinna być klasyfikowana jako materiał niewymieniony z nazwy w odpowiedniej klasie do pozycji zbiorczej zgodnie z 2.2.x.3 tej klasy, z uwzględnieniem ewentualnie istniejących zagrożeń dodatkowych klasyfikowanego roztworu lub mieszaniny, chyba że roztwór lub mieszanina nie odpowiada kryteriom żadnej klasy i z tego powodu nie podlega ADN.

2.1.3.4 Roztwory i mieszaniny zawierające materiały wymienione pod 2.1.3.4.1 lub 2.1.3.4.2 powinny być zaklasyfikowane, według tych punktów, do wymienionych pozycji.

2.1.3.4.1 Roztwory i mieszaniny zawierające jeden z następujących wymienionych z nazwy materiałów, powinny być zawsze zaklasyfikowane do tej samej pozycji, co zawarty w nich materiał, pod warunkiem, że te roztwory i mieszaniny nie mają właściwości niebezpiecznych wymienionych pod 2.1.3.5.3:

Klasa 3
UN 1921 PROPYLENOIMINA STABILIZOWANA
UN 3064 NITROGLICERYNA, ROZTWÓR W ALKOHOLU zawierający ponad 1%, lecz maksymalnie 5% nitrogliceryny

Klasa 6.1
UN 1051 CYJANOWODÓR STABILIZOWANY zawierający mniej niż 3% wody
UN 1185 ETYLENOIMINA STABILIZOWANA
UN 1259 TETRAKARBONYLEK NIKLU
UN 1613 CYJANOWODÓR, ROZTWÓR WODNY (KWAS CYJANOWODOROWY, ROZTWÓR WODNY) zawierający maksymalnie 20% cyjanowodoru
UN 1614 CYJANOWODÓR STABILIZOWANY zawierający mniej niż 3% wody i zaabsorbowany w obojętnym materiale porowatym
UN 1994 PENTAKARBONYLEK ŻELAZA
UN 2480 IZOCYJANIAN METYLU
UN 2481 IZOCYJANIAN ETYLU
UN 3294 CYJANOWODÓR, ROZTWÓR W ALKOHOLU zawierający maksymalnie 45% cyjanowodoru

Klasa 8
UN 1052 FLUOROWODÓR BEZWODNY
UN 1744 BROM lub UN 1744 BROM, ROZTWÓR
UN 1790 KWAS FLUOROWODOROWY zawierający więcej niż 85% fluorowodoru
UN 2576 TLENOBROMEK FOSFORU STOPIONY

2.1.3.4.2 Roztwory i mieszaniny, zawierające jeden z następujących wymienionych z nazwy materiałów klasy 9:
UN 2315 BIFENYLE POLICHLOROWANE CIEKŁE
UN 3151 BIFENYLE POLICHLOROWCOWANE CIEKŁE lub
UN 3151 TERFENYLE POLICHLOROWCOWANE CIEKŁE
UN 3152 BIFENYLE POLICHLOROWCOWANE STAŁE lub
UN 3152 TERFENYLE POLICHLOROWCOWANE STAŁE
UN 3432 BIFENYLE POLICHLOROWANE STAŁE

powinny być zawsze zaklasyfikowane do tej samej pozycji klasy 9, pod warunkiem, że:

- nie zawierają poza tym żadnych innych niebezpiecznych składników z wyjątkiem składników grupy pakowania III klasy 3, 4.1, 4.2, 4.3, 5.1, 6.1 lub 8, i
- nie mają właściwości niebezpiecznych wymienionych pod 2.1.3.5.3.

2.1.3.5 Materiały niewymienione z nazwy w dziale 3.2 tabela A o większej ilości zagrożeń, jak roztwory i mieszaniny, spełniające kryteria klasyfikacyjne ADN, i zawierające kilka materiałów niebezpiecznych, powinny być klasyfikowane do pozycji zbiorczej (patrz 2.1.2.5) i grupy pakowania odpowiedniej klasy zgodnie z ich właściwościami niebezpiecznymi. Taka klasyfikacja oparta na właściwościach niebezpiecznych powinna być dokonana w sposób następujący:

2.1.3.5.1 Właściwości fizyczne, chemiczne oraz fizjologiczne powinny być wyznaczone za pomocą pomiarów lub obliczeń, na tej podstawie należy dokonać klasyfikacji materiałów, roztworów lub mieszanin, zgodnie z kryteriami wymienionymi pod 2.2.x.1 dla różnych klas.

2.1.3.5.2 Jeżeli takie ustalenie nie jest możliwe bez poniesienia nadmiernych kosztów lub obciążeń (np. dla niektórych rodzajów odpadów), to materiały, roztwory lub mieszaniny, powinny być klasyfikowane do klasy składnika stwarzającego największe zagrożenie.

2.1.3.5.3 Jeżeli właściwości niebezpieczne materiałów, roztworów lub mieszanin odpowiadają więcej niż jednej klasie lub grupie materiałów wymienionych poniżej, to te materiały, roztwory lub mieszaniny powinny być klasyfikowane do klas lub grup materiałów odpowiednich dla stwarzanego przez nie zagrożenia głównego, na podstawie następującego uszeregowania pierwszeństwa:

a) materiały klasy 7 (z wyjątkiem materiałów promieniotwórczych w wyłączonych sztukach przesyłki, dla których, z wyjątkiem UN 3507 HEKSAFLUOREK URANU, MATERIAŁY PROMIENIOTWÓRCZE, SZTUKA PRZESYŁKI WYŁĄCZONA, obowiązuje przepis specjalny 290 z działu 3.3 i gdzie pierwszeństwo mają inne właściwości niebezpieczne);

b) materiały klasy 1;

c) materiały klasy 2;

d) materiały ciekłe wybuchowe odczulone klasy 3;

e) materiały samoreaktywne i materiały stałe wybuchowe odczulone klasy 4.1;

f) materiały piroforyczne klasy 4.2;

g) materiały klasy 5.2;

h) materiały klasy 6.1 spełniające kryteria grupy pakowania I dla toksyczności inhalacyjnej [materiały spełniające kryteria klasyfikacyjne klasy 8 i mające toksyczność inhalacyjną pyłów i mgieł (LC_{50}) w grupie pakowania I, a toksyczność doustną lub dermalną w grupie pakowania III lub mniejszą, powinny być zaklasyfikowane do klasy 8];

i) materiały zakaźne klasy 6.2.

2.1.3.5.4 Jeżeli właściwości niebezpieczne materiałów odpowiadają więcej niż jednej klasie lub grupie materiałów niewymienionych pod 2.1.3.5.3, to materiały te powinny być klasyfikowane według tej samej procedury, ale odpowiednia klasa powinna być wybrana zgodnie z tabelą pierwszeństwa zagrożeń pod 2.1.3.10.

Jeżeli właściwości niebezpieczne materiału są takie, że materiał może być przyporządkowany do numeru UN lub numeru identyfikacyjnego, to numer UN ma pierwszeństwo.

2.1.3.5.5 Jeżeli materiał jest odpadem, którego skład nie jest dokładnie znany, to przyporządkowanie numeru UN i grupy pakowania powinno być dokonane zgodnie z 2.1.3.5.2 na podstawie wiedzy nadawcy, włącznie ze wszystkimi będącymi do dyspozycji wymaganymi danymi technicznymi i bezpieczeństwa technicznego, wymaganymi przez obowiązujące ustawodawstwo o bezpieczeństwie i środowisku[1)].

W przypadku wątpliwości należy zastosować najwyższy poziom zagrożenia.

Jeżeli jednak na podstawie wiedzy o składzie odpadu oraz fizycznych i chemicznych właściwościach zidentyfikowanych składników możliwe jest wykazanie, że właściwości odpadu nie odpowiadają grupie pakowania I, to domyślnie odpad można przyporządkować standardowo do najbardziej właściwej pozycji I.N.O. grupy pakowania II. Jeżeli jednak wiadomo, że odpad posiada tylko właściwości zagrażające środowisku, to może być przyporządkowany do UN 3077 lub UN 3082 grupa pakowania III.

Takiego postępowania nie można zastosować do odpadów, które zawierają materiały wymienione pod 2.1.3.5.3, materiały klasy 4.3, materiały wymienione pod 2.1.3.7 lub materiały, które zgodnie z 2.2.x.2 nie są dopuszczone do przewozu.

2.1.3.6 Zawsze powinna być zastosowana najwłaściwsza pozycja zbiorcza (patrz 2.1.2.5), tzn. ogólna pozycja I.N.O. powinna być stosowana tylko wówczas, gdy nie może być zastosowana pozycja rodzajowa, albo pozycja szczegółowa I.N.O.

2.1.3.7 Roztwory i mieszaniny materiałów utleniających lub materiałów stwarzających dodatkowe zagrożenie działaniem utleniającym, mogą mieć właściwości wybuchowe. W takim przypadku nie powinny być one dopuszczane do przewozu, o ile nie spełniają wymagań dla klasy 1.

2.1.3.8 Materiały klas 1 – 6.2, 8 i 9, z wyjątkiem materiałów UN 3077 i 3082, spełniające kryteria 2.2.9.1.10 dodatkowo do zagrożeń z klas 1 – 6.2, 8 i 9 uważane są jako zagrażające środowisku,. Materiały niespełniające kryteriów żadnej klasy, ale spełniające kryteria 2.2.9.1.10, powinny być zaklasyfikowane, odpowiednio, do UN 3077 lub UN 3082, lub numerów identyfikacyjnych 9005 i 9006.

---

1) Do takich przepisów prawnych należy przykładowo decyzja Komisji 2000/532/WE z 03.05.2000 zastępująca decyzję 94/3/WE ustanawiającą listę odpadów zgodnie z art. 1 pkt a) dyrektywy Rady 75/442/EWG w sprawie odpadów (zastąpioną przez dyrektywę 2006/12/WE Parlamentu Europejskiego i Rady, opublikowaną w Dz.U. UE L 114 z 27.04.2006, str. 9) oraz decyzję Rady 94/904/WE ustanawiającą listę odpadów niebezpiecznych z godnie z art. 1 ust. 4 dyrektywy Rady 91/689/WE w sprawie odpadów niebezpiecznych (Dz.U. WE L 226 z 06.09.2000, str. 3).

ADN 2 - 5 01.01.2015 r.

2.1.3.9 Odpady, które nie odpowiadają kryteriom klasyfikacji do klas 1-9, ale są objęte Konwencją Bazylejską o kontroli transgranicznego przemieszczania i usuwania odpadów niebezpiecznych, mogą być przewożone jako UN 3077 i 3082.

2.1.3.10 Tabela pierwszeństwa zagrożeń

Klasa i grupa pakowania	4.1 II	4.1 III	4.2 II	4.2 III	4.3 I	4.3 II	4.3 III	5.1 I	5.1 II	5.1 III	6.1 I DERMAL	6.1 I ORAL	6.1 II	6.1 III	8 I	8 II	8 III	9
3 I	SOL LIQ 4.1 3 I	SOL LIQ 4.1 3 I	SOL LIQ 4.2 3 I	SOL LIQ 4.2 3 I	4.3 I	4.3 I	4.3 I	SOL LIQ 5.1 I 3 I	SOL LIQ 5.1 I 3 I	SOL LIQ 5.1 I 3 I	3 I	3 I	3 I	3 I	3 I	3 I	3 I	3 I
3 II	SOL LIQ 4.1 3 II	SOL LIQ 4.1 3 II	SOL LIQ 4.2 3 II	SOL LIQ 4.2 3 II	4.3 I	4.3 II	4.3 II	SOL LIQ 5.1 I 3 I	SOL LIQ 5.1 II 3 II	SOL LIQ 5.1 II 3 II	3 I	3 I	3 II	3 II	8 I	3 II	3 II	3 II
3 III	SOL LIQ 4.1 3 II	SOL LIQ 4.1 3 III	SOL LIQ 4.2 3 II	SOL LIQ 4.2 3 III	4.3 I	4.3 II	4.3 III	SOL LIQ 5.1 I 3 I	SOL LIQ 5.1 II 3 II	SOL LIQ 5.1 III 3 III	6.1 I	6.1 I	6.1 II	3 III *)	8 I	8 II	3 III	3 III
4.1 II			4.2 II	4.2 II	4.3 I	4.3 II	4.3 II	5.1 I	4.1 II	4.1 II	6.1 I	6.1 I	SOL LIQ 4.1 II 6.1 II	SOL LIQ 4.1 II 6.1 II	8 I	SOL LIQ 4.1 II 8 II	SOL LIQ 4.1 II 8 II	4.1 II
4.1 III			4.2 II	4.2 III	4.3 I	4.3 II	4.3 III	5.1 I	4.1 II	4.1 III	6.1 I	6.1 I	6.1 II	SOL LIQ 4.1 III 6.1 III	8 I	8 II	SOL LIQ 4.1 III 8 III	4.1 III
4.2 II					4.3 I	4.3 II	4.3 II	5.1 I	4.2 II	4.2 II	6.1 I	6.1 I	4.2 II	4.2 II	8 I	4.2 II	4.2 II	4.2 II
4.2 III					4.3 I	4.3 II	4.3 III	5.1 I	5.1 II	4.2 III	6.1 I	6.1 I	6.1 II	4.2 III	8 I	8 II	4.2 III	4.2 III
4.3 I								5.1 I	4.3 I	4.3 I	6.1 I	4.3 I	4.3 I	4.3 I	4.3 I	4.3 I	4.3 I	4.3 I
4.3 II								5.1 I	4.3 II	4.3 II	6.1 I	4.3 I	4.3 II	4.3 II	8 I	4.3 II	4.3 II	4.3 II
4.3 III								5.1 I	5.1 II	4.3 III	6.1 I	6.1 I	6.1 II	4.3 III	8 I	8 II	4.3 III	4.3 III
5.1 I											5.1 I	5.1 I	5.1 I	5.1 I	5.1 I	5.1 I	5.1 I	5.1 I
5.1 II											6.1 I	5.1 I	5.1 II	5.1 II	8 I	5.1 II	5.1 II	5.1 II
5.1 III											6.1 I	6.1 I	6.1 II	5.1 III	8 I	8 II	5.1 III	5.1 III
6.1 I DERMAL															SOL LIQ 6.1 I 8 I	6.1 I	6.1 I	6.1 I
6.1 I ORAL															SOL LIQ 6.1 I 8 I	6.1 I	6.1 I	6.1 I
6.1 II INHAL															SOL LIQ 6.1 I 8 I	6.1 II	6.1 II	6.1 II
6.1 II DERMAL															SOL LIQ 6.1 I 8 I	SOL LIQ 6.1 II 8 II	6.1 II	6.1 II
6.1 II ORAL			SOL = materiały stałe i mieszaniny LIQ = materiały ciekłe, mieszaniny i roztwory DERMAL = toksyczność dermalna ORAL = toksyczność doustna INHAL = toksyczność inhalacyjna *) przy środkach do zwalczania szkodników (pestycydy) klasy 6.1												8 I	SOL LIQ 6.1 II 8 II	6.1 II	6.1 II
6.1 III															8 I	8 II	8 III	6.1 III
8 I																		8 I
8 II																		8 II
8 III																		8 III

Uwagi

1. Przykłady wyjaśniające stosowanie tabeli:

Klasyfikacja pojedynczych materiałów

Opis klasyfikowanego materiału:

Amina niewymieniona z nazwy, spełniająca kryteria klasy 3 grupa pakowania II, a także klasy 8 grupa pakowania I.

Procedura:

Przecięcie linii 3 II z kolumną 8 I daje 8 I. Amina ta powinna być zaklasyfikowana w klasie 8 pod: UN 2734 AMINY ŻRĄCE ZAPALNE CIEKŁE, I.N.O. lub UN 2734 POLIAMINY ŻRĄCE ZAPALNE CIEKŁE, I.N.O. grupa pakowania I.

Klasyfikacja mieszanin

Opis klasyfikowanej mieszaniny:

Mieszanina zawierająca materiał ciekły zapalny zaklasyfikowany do klasy 3 grupa pakowania III, materiał trujący klasy 6.1 grupa pakowania II i materiał żrący klasy 8 grupa pakowania I.

Procedura:

Przecięcie linii 3 III z kolumną 6.1 II daje 6.1 II.

Przecięcie linii 6.1 II z kolumną 8 I daje LIQ 8 I.

Ta bliżej niezdefiniowana mieszanina powinna być zaklasyfikowana do klasy 8 do UN 2922 MATERIAŁ ŻRĄCY TRUJĄCY CIEKŁY, I.N.O. grupa pakowania I.

2. Przykłady klasyfikacji mieszanin i roztworów do klas i grup pakowania:

Roztwór fenolu z klasy 6.1 grupa pakowania II, w benzenie z klasy 3 grupa pakowania II, powinien być zaklasyfikowany w klasie 3 grupa pakowania II; na podstawie właściwości toksycznych fenolu roztwór ten powinien być zaklasyfikowany do UN 1992 MATERIAŁ CIEKŁY ZAPALNY TRUJĄCY, I.N.O. w klasie 3 grupa pakowania II.

Mieszanina stała arsenianu sodu z klasy 6.1 grupa pakowania II i wodorotlenku sodu z klasy 8 grupa pakowania II, powinna być zaklasyfikowana do UN 3290 MATERIAŁ TRUJĄCY ŻRĄCY NIEORGANICZNY STAŁY, I.N.O. w klasie 6.1 grupa pakowania II.

Roztwór surowego lub rafinowanego naftalenu z klasy 4.1 grupa pakowania III w benzynie z klasy 3 grupa pakowania II, powinien być zaklasyfikowany do UN 3295 WĘGLOWODORY CIEKŁE, I.N.O. w klasie 3 grupa pakowania II.

Mieszanina węglowodorów z klasy 3 grupa pakowania III i bifenyle polichlorowane (PCB) z klasy 9 grupa pakowania II, powinny być zaklasyfikowane do UN 2315 BIFENYLE POLICHLOROWANE CIEKŁE lub UN 3432 BIFENYLE POLICHLOROWANE STAŁE w klasie 9 grupa pakowania II.

Mieszanina propylenoiminy z klasy 3 i bifenyli polichlorowanych (PCB) z klasy 9 grupa pakowania II, powinna być zaklasyfikowana do UN 1921 PROPYLENOIMINA STABILIZOWANA w klasie 3.

2.1.4 Klasyfikacja próbek

2.1.4.1 Jeżeli klasa materiału nie jest ustalona, a będzie on przewożony do dalszego badania, to powinien być on zaklasyfikowany tymczasowo do klasy, oficjalnej nazwy przewozowej i numeru UN, na podstawie wiedzy nadawcy oraz przy zastosowaniu:

a) kryteriów klasyfikacyjnych działu 2.2; oraz
b) wymagań niniejszego rozdziału.

Dla wybranej oficjalnej nazwy przewozowej powinna być zastosowana najostrzejsza z możliwych grupa pakowania.

Jeżeli stosowane są niniejsze przepisy, to oficjalna nazwa przewozowa powinna być uzupełniona słowem „PRÓBKA" (np.: MATERIAŁ CIEKŁY ZAPALNY, I.N.O, PRÓBKA). W przypadkach, w których przyjmuje się dla próbki materiału, że spełnia ona określone kryteria klasyfikacyjne, to przewidzianą nazwę przewozową (np.: UN 3167 PRÓBKA GAZU BEZCIŚNIENIOWA ZAPALNA, I.N.O.), stosuje się jako oficjalną nazwę przewozową. Jeżeli do przewozu próbki użyta jest pozycja I.N.O., to oficjalna nazwa przewozowa nie musi być uzupełniona nazwą techniczną zgodnie z przepisem specjalnym 274.

2.1.4.2 Próbki materiału powinny być przewożone zgodnie z wymaganiami stosowanymi do tymczasowo przypisanych oficjalnych nazw przewozowych, pod warunkiem, że:

a) materiał nie jest uważany za niedopuszczony do przewozu na podstawie 2.2.x.2 działu 2.2, lub działu 3.2;
b) materiał nie jest uważany za spełniający kryteria klasy 1 lub nie jest uważany za materiał zakaźny lub promieniotwórczy;
c) materiał spełnia przepisy 2.2.41.1.14 ewentualnie 2.2.52.1.9, jeżeli jest samoreaktywny, ewentualnie jest nadtlenkiem organicznym;
d) próbka przewożona jest w opakowaniu kombinowanym, przy czym masa netto sztuki przesyłki nie powinna przekraczać 2,5 kg oraz
e) próbka nie powinna być pakowana razem z innymi towarami.

2.1.5 Klasyfikacja opakowań odpadowych, próżnych, nieoczyszczonych

Próżne, nieoczyszczone opakowania, duże opakowania lub DPPL albo ich części przewożone w celu utylizacji, recyklingu lub odzyskania ich materiału, w inny sposób niż poprzez renowację, naprawę, regularną konserwację, przebudowę lub ponowne użycie, mogą być zaklasyfikowane do UN 3509, jeżeli spełniają wymagania dotyczące tej pozycji.

Dział 2.2 Przepisy szczególne dla poszczególnych klas

2.2.1 Klasa 1 Materiały wybuchowe i przedmioty z materiałem wybuchowym

2.2.1.1 Kryteria

2.2.1.1.1 Tytuł klasy 1 obejmuje:

a) Materiały wybuchowe: materiały stałe lub ciekłe (lub mieszaniny materiałów) mogące wydzielać w wyniku reakcji chemicznej gazy o takiej temperaturze i ciśnieniu oraz z taką szybkością, że mogą powodować zniszczenia w otaczającym środowisku.

Materiały pirotechniczne: materiały lub mieszaniny materiałów przewidziane do wytwarzania efektów cieplnych, świetlnych, dźwiękowych, gazu lub dymu lub kombinacji tych efektów, w wyniku bezdetonacyjnej, samopodtrzymującej się egzotermicznej reakcji chemicznej.

Uwagi 1. Materiały, które same nie są wybuchowe, ale które mogą tworzyć wybuchowe mieszaniny gazów, par lub pyłów, nie są materiałami klasy 1.

2. Wyłączone są także z klasy 1 materiały wybuchowe zwilżane wodą lub alkoholem, w których zawartość tych ostatnich przekracza wymienione wartości graniczne, oraz materiały wybuchowe zawierające plastyfikator włączone do klasy 3 lub 4.1, a także te materiały wybuchowe, które ze względu na stwarzane zagrożenie dominujące, są zaliczane do klasy 5.2.

b) Przedmioty z materiałem wybuchowym: przedmioty zawierające jeden lub więcej materiałów wybuchowych lub pirotechnicznych.

Uwaga. Przedmioty zawierające materiały wybuchowe lub materiały pirotechniczne w tak małych ilościach lub o takim charakterze, że ich przypadkowe lub nieumyślne zapalenie lub zainicjowanie podczas przewozu nie spowoduje żadnych zewnętrznych objawów w postaci rozrzutu, ognia, dymu, ciepła lub głośnego huku, nie podlegają przepisom klasy 1.

c) Materiały i przedmioty niewymienione powyżej, które wytwarza się w celu uzyskania efektów praktycznych, sposobami wybuchowymi lub pirotechnicznymi.

Na potrzeby klasy 1 obowiązuje definicja:

flegmatyzowany: dodany do materiału wybuchowego materiał (lub środek flegmatyzujący) podwyższający bezpieczeństwo podczas używania i transportu tego materiału wybuchowego. Środek flegmatyzujący powoduje, że materiał wybuchowy jest niewrażliwy lub ma zmniejszoną wrażliwość na następujące czynniki: ciepło, wstrząs, uderzenie lub tarcie. Typowe środki flegmatyzujące, to między innymi: wosk, papier, woda, polimery (jak polimery fluor-chlor), alkohol i oleje (jak wazelina i parafina).

2.2.1.1.2 Materiały lub przedmioty mające lub mogące mieć właściwości wybuchowe powinny być zaklasyfikowane do klasy 1, zgodnie z metodami badań, procedurami i kryteriami opisanymi w Podręczniku badań i kryteriów część I.

Materiał lub przedmiot zaklasyfikowany do klasy 1 może być dopuszczony do przewozu tylko wówczas, gdy została mu przypisana nazwa lub pozycja I.N.O. wymieniona w dziale 3.2 tabela A, i który spełnia kryteria zawarte w Podręczniku badań i kryteriów.

2.2.1.1.3 Materiały lub przedmioty klasy 1 powinny być przypisane do numeru UN i nazwy lub pozycji I.N.O. wymienionych w dziale 3.2 tabela A. Interpretacja nazw materiałów i przedmiotów w dziale 3.2 tabela A powinna bazować na glosariuszu podanym pod 2.2.1.4.

Próbki nowych lub istniejących materiałów i przedmiotów z materiałem wybuchowym, za wyjątkiem materiałów inicjujących, przewożone do następujących celów: próby, klasyfikacja, badania i rozwój, kontrola jakości, lub jako próbki handlowe inne niż materiały wybuchowe inicjujące, powinny być zaklasyfikowane do określenia UN 0190 MATERIAŁ WYBUCHOWY, PRÓBKA.

Zaklasyfikowanie materiałów i przedmiotów niewymienionych z nazwy w dziale 3.2 tabela A do określenia I.N.O. lub UN 0190 MATERIAŁ WYBUCHOWY, PRÓBKA, jak również zaklasyfikowanie niektórych materiałów, których przewóz wymaga zezwolenia władzy właściwej, zgodnie z przepisami specjalnymi w dziale 3.2 tabela A kolumna 6 powinno być dokonane przez władzę właściwą państwa pochodzenia. Ta władza właściwa powinna również wydać pisemne zezwolenie określające warunki przewozu tych materiałów i przedmiotów. Jeżeli państwo pochodzenia nie jest stroną ADN, to klasyfikacja i warunki przewozu powinny być potwierdzone przez władzę właściwą pierwszego kraju ADN, do którego dotrze przesyłka.

2.2.1.1.4 Materiały i przedmioty klasy 1 powinny być zaklasyfikowane do podklasy zgodnie z 2.2.1.1.5 i do grupy zgodności na podstawie 2.2.1.1.6. Ustalenie podklasy powinno opierać się na wynikach badań opisanych w 2.3 i 2.3.1 i przy zastosowaniu definicji zawartych pod 2.2.1.1.5. Grupy zgodności powinny być ustalone według definicji zawartych pod 2.2.1.1.6. Kod klasyfikacyjny powinien składać się z numeru podklasy i litery grupy zgodności.

2.2.1.1.5 Definicje podklas

Podklasa 1.1 Materiały i przedmioty, które stwarzają zagrożenie wybuchem masowym. (Wybuch masowy to wybuch, który obejmuje natychmiast praktycznie cały ładunek).

Podklasa 1.2 Materiały i przedmioty, które stwarzają zagrożenie rozrzutem, ale nie wybuchem masowym.

Podklasa 1.3 Materiały i przedmioty stwarzające zagrożenie pożarem i małe zagrożenie wybuchem lub rozrzutem lub oba te zagrożenia, ale które nie stwarzają zagrożenia wybuchem masowym:

a) przy spalaniu których wydziela się znaczne ciepło promieniowania; lub

b) które zapalają się jeden od drugiego i wywołują mały wybuch lub rozrzut lub oba te efekty razem.

Podklasa 1.4 Materiały i przedmioty, które stwarzają tylko małe zagrożenie w przypadku zapalenia lub zainicjowania podczas przewozu. Oddziaływania ograniczają się w znacznym stopniu do sztuki przesyłki i nie prowadzą do rozrzutu elementów, o znacznych rozmiarach lub zasięgu. Zewnętrzny pożar nie powinien wywoływać natychmiastowego wybuchu całej zawartości sztuki przesyłki.

Podklasa 1.5 Materiały bardzo niewrażliwe, stwarzające zagrożenie wybuchem masowym, które są na tyle niewrażliwe, że istnieje małe prawdopodobieństwo zainicjowania lub przejścia od palenia do detonacji w normalnych warunkach przewozu. Minimalnym wymogiem dla tych materiałów jest, aby nie wybuchały podczas próby na zewnętrzne oddziaływanie ognia.

Podklasa 1.6 Przedmioty skrajnie niewrażliwe, które nie stwarzają zagrożenia wybuchem masowym. Przedmioty te zawierają tylko materiały skrajnie niewrażliwe i przedstawiają znikome prawdopodobieństwo przypadkowej inicjacji lub rozprzestrzenienia się.

Uwaga. Zagrożenie ze strony przedmiotów zaklasyfikowanych do podklasy 1.6 ograniczone jest do wybuchu pojedynczego przedmiotu.

2.2.1.1.6 Definicje grup zgodności materiałów i przedmiotów

A Materiał wybuchowy inicjujący.

B Przedmiot zawierający materiał wybuchowy inicjujący i niemający co najmniej dwóch skutecznych urządzeń zabezpieczających. Niektóre przedmioty, takie jak zapalniki typu kapsułkowego, zestawy zapalnikowe do prac wybuchowych i spłonki, nawet jeżeli nie zawierają materiałów wybuchowych inicjujących.

C Materiał wybuchowy miotający lub inny deflagrujący materiał wybuchowy lub przedmiot zawierający taki materiał wybuchowy.

D Wtórnie detonujący materiał wybuchowy lub proch czarny, lub przedmiot zawierający wtórnie detonujący materiał wybuchowy, w każdym przypadku bez środków inicjujących i bez ładunku miotającego, lub przedmiot zawierający materiał wybuchowy inicjujący i mający co najmniej dwa skuteczne urządzenia zabezpieczające.

E Przedmiot zawierający wtórnie detonujący materiał wybuchowy, bez środka inicjującego, z ładunkiem miotającym (oprócz ładunku zawierającego materiał ciekły łatwo zapalny lub zapalny żel lub hipergol).

F Przedmiot zawierający wtórnie detonujący materiał wybuchowy z własnym środkiem inicjującym, z ładunkiem miotającym (z wykluczeniem ładunku zawierającego materiał ciekły łatwo zapalny lub zapalny żel lub hipergol) lub bez ładunku miotającego.

G Materiał pirotechniczny lub przedmiot zawierający materiał pirotechniczny, lub przedmiot zawierający zarówno materiał wybuchowy, jak i materiał oświetlający, zapalający, łzawiący lub dymotwórczy (z wykluczeniem przedmiotów aktywowanych wodą lub przedmiotów zawierających biały fosfor, fosforki, materiał piroforyczny, materiał ciekły zapalny lub zapalny żel lub hipergol).

H Przedmiot zawierający materiał wybuchowy i biały fosfor.

J Przedmiot zawierający materiał wybuchowy i materiał ciekły zapalny lub zapalny żel.

K Przedmiot zawierający materiał wybuchowy i trujący środek chemiczny.

L Materiał wybuchowy lub przedmiot zawierający materiał wybuchowy, przedstawiający sobą szczególne zagrożenie (np. z powodu swojej podatności na aktywację wodą lub obecności cieczy samozapalnych, fosforków lub materiałów piroforycznych) wymagają oddzielenia każdego typu.

N Przedmioty zawierające jedynie materiały skrajnie niewrażliwe.

S Materiał lub przedmiot tak zapakowany lub zbudowany, aby jakiekolwiek niebezpieczne następstwa przypadkowego zadziałania ograniczyć do przestrzeni wewnętrznej sztuki przesyłki, poza przypadkiem, gdy ogień zniszczy sztukę przesyłki; w tym przypadku następstwa wybuchu lub rozrzutu powinny być ograniczone do takiego stopnia, że nie będą w sposób istotny utrudniać lub ograniczać gaszenia ognia lub stosowania innych działań ratunkowych w najbliższym sąsiedztwie sztuki przesyłki.

Uwagi 1. Każdy materiał lub przedmiot, zapakowany w określone opakowanie, może być zaklasyfikowany tylko do jednej grupy zgodności. Zaklasyfikowanie do grupy zgodności S jest ściśle związane z badaniami prowadzącymi do ustalenia kodu klasyfikacyjnego, ponieważ kryterium tej grupy zgodności ma charakter empiryczny.

2. Przedmioty grup zgodności D lub E mogą być zmontowane lub zapakowane razem z ich własnymi środkami inicjującymi pod warunkiem, że środki te mają co najmniej dwa skuteczne urządzenia zabezpieczające przeznaczone do zapobiegania wybuchowi w razie przypadkowego zadziałania środka inicjującego. Takie przedmioty i sztuki przesyłki należy zaklasyfikować do grup zgodności D lub E.
3. Przedmioty grup zgodności D lub E mogą być pakowane razem z ich własnymi środkami inicjującymi, które nie mają dwóch skutecznych urządzeń zabezpieczających (tzn. środkami inicjującymi zaklasyfikowanymi do grupy zgodności B), pod warunkiem spełnienia przepisów dotyczących pakowania razem MP21 pod 4.1.10 ADR. Takie sztuki przesyłki powinny być zaklasyfikowane do grup zgodności D lub E.
4. Przedmioty mogą być zmontowane lub zapakowane razem z ich własnymi środkami inicjującymi pod warunkiem, że środki inicjujące nie mogą zadziałać podczas normalnych warunków przewozu.
5. Przedmioty grup zgodności C, D i E mogą być zapakowane razem. Takie sztuki przesyłki powinny być zaklasyfikowane do grupy zgodności E.

2.2.1.1.7 Zaklasyfikowanie ogni sztucznych do podklas

2.2.1.1.7.1 Ognie sztuczne powinny być normalnie zaklasyfikowane na podstawie Podręcznika badań i kryteriów seria 6, zawierającego dane badań dla podklas 1.1, 1.2, 1.3 i 1.4. Ze względu na bardzo dużą różnorodność tego rodzaju przedmiotów i możliwość ograniczonej dostępności urządzeń badawczych, zaklasyfikowanie do podklasy może następować zgodnie z procedurą pod 2.2.1.1.7.2.

2.2.1.1.7.2 Zaklasyfikowanie ogni sztucznych do UN 0333, 0334, 0335 lub 0336, bez badań zgodnie z serią 6, powinno nastąpić na podstawie analogicznego wniosku wynikającego z tabeli dla klasyfikacji ogni sztucznych, podanej pod 2.2.1.1.7.5. Takie zaklasyfikowanie powinno nastąpić za zgodą władzy właściwej. Przedmioty, które nie są wymienione w tabeli, powinny być zaklasyfikowane na podstawie wyników badań serii 6.

Uwagi 1. Przyjęcie kolejnych typów ogni sztucznych do kolumny 1 tabeli pod 2.2.1.1.7.5 powinno nastąpić tylko na podstawie kompletnych wyników z badań, które powinny zostać przedłożone do rozpatrzenia Podkomitetowi Ekspertów ONZ do spraw przewozu towarów niebezpiecznych.

2. Uzyskane przez władzę właściwą wyniki badań, które potwierdzają lub zaprzeczają klasyfikacji do podklasy z kolumny 5 ogni sztucznych wyszczególnionych w kolumnie 4 tabeli pod 2.2.1.1.7.5, powinny być przedłożone jako informacja Podkomitetowi Ekspertów ONZ do spraw przewozu towarów niebezpiecznych.

2.2.1.1.7.3 Jeżeli ognie sztuczne, które są zaklasyfikowane do więcej niż jednej podklasy, są zapakowane do jednej sztuki przesyłki, to powinny być zaklasyfikowane do podklasy o najwyższym zagrożeniu, chyba że wyniki badań uzyskane z badań serii 6 wskazują inaczej.

2.2.1.1.7.4 Klasyfikacja podana w tabeli pod 2.2.1.1.7.5 ma zastosowanie tylko dla przedmiotów zapakowanych w skrzynie z tektury (4G).

2.2.1.1.7.5 Zatwierdzona klasyfikacja dla ogni sztucznych [2)]

Uwagi 1. Skład procentowy podany w tabeli, o ile nie jest podane inaczej, odnosi się do masy wszystkich materiałów pirotechnicznych (np. silniki rakietowe, ładunek miotający, ładunek rozrywający i ładunek do efektów).

2. Użyte w tabeli wyrażenie „mieszanina fotobłyskowa" odnosi się do składników pirotechnicznych w formie proszku lub jednostki pirotechnicznej, znajdujących się w ogniach sztucznych i stosowanych do wytworzenia efektu hukowego lub jako ładunku rozrywającego lub jako ładunku napędzającego, chyba że badania HSL-mieszanina fotobłyskowa według Dodatku 7 Podręcznika badań i kryteriów udowodnią, że czas dla wzrostu ciśnienia wynosi więcej niż 6 ms dla 0,5 g składnika pirotechnicznego.

3. Wymiary w mm oznaczają:
   - przy bombach kulistych i bombach wieloefektowych - średnicę kuli bomby;
   - przy bombach cylindrycznych - długość bomby;
   - przy bombach w moździerzach, rzymskich ogniach, wyrzutniach lub bukietach pirotechnicznych - wewnętrzną średnicę rury, w której ognie sztuczne są zamknięte lub zawarte,
   - przy minach workowych lub minach cylindrycznych - wewnętrzną średnicę moździerza, który byłby przewidziany do wystrzału tych min.

---

2) Tabela zawiera wykaz klasyfikacyjny dla ogni sztucznych, który można użyć przy braku danych z badań serii 6 (patrz 2.2.1.1.7.2).

ADN 2 - 12 01.01.2015 r.

Typ	Obejmuje / Synonim	Definicja	Wyszczególnienie	Klasa
Bomba pirotechniczna, kulista lub cylindryczna	Bomba kulista z efektem wizualnym: bomba powietrzna, bomba kolorowa, bomba barwna, bomba wielostrzałowa, bomba wieloefektowa, bomba wodna, bomba ze spadochronem, bomba dymna, bomba z efektem gwiazdek; Bomba hukowa: raca sygnalizacyjna, bomba z efektem dźwiękowym, bomba z efektem trzasku, zestaw bomb powietrznych	Przedmiot z lub bez ładunku miotającego z zapalnikiem opóźniającym i ładunkiem rozrywającym, z elementem(-ami) pirotechnicznym(-i) lub sypkim materiałem pirotechnicznym, przeznaczony dla wystrzału z moździerza	Wszystkie bomby hukowe	1.1G
			Bomba kolorowa: ≥ 180 mm	1.1G
			Bomba kolorowa: < 180 mm zawierająca > 25% mieszaniny fotobłyskowej w postaci sypkiej i/lub efekt hukowy	1.1G
			Bomba kolorowa: < 180 mm zawierająca ≤ 25% mieszaniny fotobłyskowej w postaci sypkiej i/lub efekt hukowy	1.3G
			Bomba kolorowa: ≤ 50 mm lub zawierająca ≤ 60 g materiału pirotechnicznego i ≤ 2% mieszaniny fotobłyskowej w postaci sypkiej i/lub efekt hukowy	1.4G
	Bomba kulista wieloefektowa (ang. peanut shell)	Przedmiot składający się z dwu lub więcej kulistych bomb pirotechnicznych umieszczonych we wspólnej osłonie, napędzanych przez ten sam ładunek miotający, z oddzielnymi zewnętrznymi zapalnikami opóźniającymi	Klasyfikacja według najniebezpieczniejszej bomby kulistej	
	Wstępnie załadowany moździerz, bomba pirotechniczna w moździerzu	Zestaw zawierający kulistą lub cylindryczną bombę pirotechniczną umieszczoną w moździerzu, przeznaczonym do wystrzału umieszczonej w nim bomby	Wszystkie bomby hukowe	1.1G
			Bomba kolorowa: ≥ 180 mm	1.1G
			Bomba kolorowa: > 50 mm i < 180 mm	1.2G
			Bomba kolorowa: > 25 % % mieszaniny fotobłyskowej w postaci sypkiej i/lub efekt hukowy	1.1G
			Bomba kolorowa: ≤ 50 mm lub zawierająca < 60 g materiału pirotechnicznego i ≤ 25% mieszaniny fotobłyskowej w postaci sypkiej i/lub efekt hukowy	1.3G
	Bomba w bombie (kulista) (Skład procentowy bomby w bombie odnosi się do masy brutto całego wyrobu pirotechnicznego)	Przedmiot bez ładunku miotającego z zapalnikiem opóźniającym i ładunkiem rozrywającym, zawierający bomby hukowe i materiały obojętne, przeznaczony do wystrzału z moździerza	> 120 mm	1.1G
		Przedmiot bez ładunku miotającego, z zapalnikiem opóźniającym i ładunkiem rozrywającym, zawierający bomby hukowe, zawierające ≤ 25 g mieszaniny fotobłyskowej na bombę, i ≤ 33% mieszaniny fotobłyskowej i ≥ 60% materiałów obojętnych, przeznaczony do wystrzału z moździerza	≤ 120 mm	1.3G
		Przedmiot bez ładunku miotającego, z zapalnikiem opóźniającym i ładunkiem rozrywającym, zawierający bomby kolorowe i/lub jednostki pirotechniczne, przeznaczony do wystrzału z moździerza	> 300 mm	1.1G

		Przedmiot bez ładunku miotającego, z zapalnikiem opóźniającym i ładunkiem rozrywającym, zawierający bomby kolorowe ≤ 70 mm i/lub jednostki pirotechniczne, i ≤ 25% mieszaniny fotobłyskowej i ≤ 60% materiału pirotechnicznego, przeznaczony do wystrzału z moździerza	> 200 mm i ≤ 300 mm	1.3G
		Przedmiot z ładunkiem miotającym, z zapalnikiem opóźniającym i ładunkiem rozrywającym, zawierający bomby kolorowe ≤ 70 mm i/lub jednostki pirotechniczne, zawierający ≤ 25% mieszaniny fotobłyskowej i ≤ 60% materiału pirotechnicznego, przeznaczony do wystrzału z moździerza	≤ 200 mm	1.3G
Bateria / kombinacja	Baterie, wyrzutnie, torty pirotechniczne, baterie finałowe, bateria wieloefektowa typu grządka, hybrydy, zestawy rur, wyrzutnie kul zespolone, baterie petard, baterie petard fotobłyskowych	Zestaw zawierający kilka elementów albo tego samego typu albo kilku typów, przy czym każdy typ odpowiada wymienionemu w tej tabeli typowi ogni sztucznych, z jednym lub dwoma punktami zapłonu	Klasyfikacja według najniebezpieczniejszego typu ogni sztucznych	
Rzymskie ognie	Ognie rzymskie pokazowe, ognie rzymskie, bombetki	Rura zawierająca szereg jednostek pirotechnicznych składających się z naprzemiennie ułożonych materiałów pirotechnicznych, ładunku miotającego, połączonych lontem przekazującym	Średnica wewnętrzna rury ≥ 50 mm, zawierająca mieszaninę fotobłyskową lub średnica wewnętrzna rury < 50 mm, zawierająca > 25% mieszaniny fotobłyskowej	1.1G
			Średnica wewnętrzna rury ≥ 50 mm bez mieszaniny fotobłyskowej	1.2G
			Średnica wewnętrzna rury < 50 mm i zawierająca ≤ 25% mieszaniny fotobłyskowej	1.3G
			Średnica wewnętrzna rury ≤ 30 mm, każda jednostka pirotechniczna ≤ 25 g i ≤ 5% mieszaniny fotobłyskowej	1.4G
Wyrzutnia	Ognie rzymskie jednostrzałowe, mały moździerz wstępnie załadowany	Rura zawierająca jednostkę pirotechniczną składającą się z materiału pirotechnicznego, ładunku miotającego z lub bez lontu przekazującego	Średnica wewnętrzna ≤ 30 mm i jednostka pirotechniczna > 25 g lub > 5% i ≤ 25% mieszaniny fotobłyskowej	1.3G
			Średnica wewnętrzna ≤ 30 mm, jednostka pirotechniczna ≤ 25 g i ≤ 5% mieszaniny fotobłyskowej	1.4G
Rakieta	Rakieta Avalanche, rakieta sygnałowa, rakieta gwiżdżąca, rakieta butelkowa, rakieta podniebna, rakieta typu pocisk, rakieta stołowa	Rura zawierająca mieszaninę pirotechniczną i/lub jednostki pirotechniczne, wyposażona w patyk(-i) lub inne środki stabilizacji lotu, przeznaczona do wystrzeliwania w powietrze	Tylko efekty mieszaniny fotobłyskowej	1.1G
			Mieszanina fotobłyskowa stanowi > 25% materiału pirotechnicznego	1.1G
			> 20 g materiału pirotechnicznego i ≤ 25% mieszaniny fotobłyskowej	1.3G
			≤ 20 g materiału pirotechnicznego, ładunek rozrywający z prochu czarnego i ≤ 0,13 g mieszaniny fotobłyskowej na każdy strzał i ≤ 1 g ogółem w całym wyrobie	1.4G

Bukiet pirotechniczny	Pot-a-feu, mina stawiana na ziemi, mina workowa, mina cylindryczna	Rura zawierająca ładunek miotający i jednostki pirotechniczne, przeznaczona do postawienia na ziemi lub do mocowania w ziemi. Głównym efektem jest jednoczesny wyrzut wszystkich jednostek pirotechnicznych, tworzący w powietrzu szeroko rozproszony efekt wizualny i/lub dźwiękowy lub: Worek z tkaniny lub z papieru lub cylinder z tkaniny lub papieru zawierający ładunek miotający i jednostki pirotechniczne, przeznaczony do wystrzału z moździerza w postaci bukietu	> 25% mieszaniny fotobłyskowej, w postaci sypkiej i / lub efekt hukowy	1.1G
			≥ 180 mm i ≤ 25% mieszaniny fotobłyskowej, w postaci sypkiej i / lub efekt hukowy	1.1G
			< 180 mm i ≤ 25% mieszaniny fotobłyskowej, w postaci sypkiej i / lub efekt hukowy	1.3G
			≤ 150 g materiału pirotechnicznego, zawierającej ≤ 5% mieszaniny fotobłyskowej w postaci sypkiej i / lub efekt hukowy Masa pojedynczej jednostki pirotechnicznej ≤ 25 g, masa pojedynczego ładunku hukowego < 2g, masa pojedynczego ładunku gwiżdżącego, o ile jest, ≤ 3g	1.4G
Fontanna	Wulkany, wodospady, lance, ognie bengalskie, ognie iskrowe, fontanny cylindryczne, fontanny stożkowe, pochodnie oświetlające	Niemetaliczna obudowa zawierająca sprasowany lub zestalony materiał pirotechniczny wytwarzający iskry i płomień	≥ 1 kg materiału pirotechnicznego	1.3G
			< 1 kg materiału pirotechnicznego	1.4G
Zimne ognie	Zimne ognie, które trzyma się w ręku, zimne ognie, których nie trzyma się w ręku, zimne ognie na drucie	Sztywny drut, częściowo pokryty (wzdłuż jednego końca) wolno palącym się materiałem pirotechnicznym, z (lub bez) końcówką zapalającą	Zimne ognie na bazie nadchloranu: > 5 g na sztukę lub > 10 sztuk na opakowanie	1.3G
			Zimne ognie na bazie nadchloranu: ≤ 5 g na sztukę i ≤ 10 sztuk na opakowanie; Zimne ognie na bazie azotanu: < 30 g na sztukę	1.4G
Pałeczka bengalska	Pałeczka maczana	Niemetalowy pręt, częściowo pokryty (wzdłuż jednego końca) wolno palącym się materiałem pirotechnicznym, przeznaczony do trzymania w ręce	Wyroby na bazie nadchloranu: > 5 g na sztukę lub > 10 sztuk na opakowanie	1.3G
			Wyroby na bazie nadchloranu: ≤ 5 g na sztukę i ≤ 10 sztuk na opakowanie; Wyroby na bazie azotanu: ≤ 30 g na sztukę	1.4G
Ognie sztuczne o małym zagrożeniu i galanteria	Konfetti stołowe, strzelające kulki, diabełki, dymy, mgła, węże, robaczek świętojański, serpentyny, pchełki, strzelające serpentyny	Wyrób zaprojektowany do wytworzenia bardzo ograniczonego efektu wizualnego i/ lub akustycznego, zawierający niewielkie ilości materiału pirotechnicznego i/ lub wybuchowego	Strzelające kulki i pchełki mogą zawierać do 1,6 mg piorunianu srebra; Pchełki i strzelające serpentyny mogą zawierać do 16 mg mieszaniny chloranu potasu i czerwonego fosforu; Inne wyroby mogą zawierać do 5 g materiału pirotechnicznego, ale nie mieszaniny fotobłyskowej	1.4G
Latające śmigło	Wirujący bączek, helikopter, roje, bączek	Niemetalowa rura lub rury zawierające materiał pirotechniczny wytwarzającą gaz lub iskry, z lub bez mieszaniny wytwarzającej hałas, z zamocowanymi lotkami lub bez	Materiał pirotechniczny na jednostkę > 20g, zawierająca ≤ 3% mieszaniny fotobłyskowej dla uzyskania efektu huku, lub ≤ 5 g mieszaniny gwiżdżącej	1.3G
			Materiał pirotechniczny na jednostkę ≤ 20g, zawierająca ≤ 3% mieszaniny fotobłyskowej dla uzyskania efektu huku, lub ≤ 5 g mieszaniny gwiżdżącej	1.4G

Słoneczka	Słońca, koła	Układ posiadający napęd zawierający materiał pirotechniczny i zaopatrzony w środki mocujące go do podpory tak, że może obracać się	Całkowita masa materiału pirotechnicznego ≥ 1 kg, bez efektu huku, każdy gwizd (o ile występuje) ≤ 25 g i ≤ 50 g mieszaniny gwiżdżącej na koło	1.3G
			Całkowita masa materiału pirotechnicznego < 1 kg, bez efektu huku, każdy gwizd (o ile występuje) ≤ 5 g i ≤ 10 g mieszaniny gwiżdżącej na koło	1.4G
Latające kółko	UFO, wzlatujące kółka	Rury zawierające ładunki miotające i materiały pirotechniczne wytwarzające iskry, płomienie i/ lub hałas, przy czym rury zamocowane są do wspomagającego pierścienia	Całkowita masa materiału pirotechnicznego > 200 g lub > 60 g mieszaniny pirotechnicznej na napęd, ≤ 3% mieszaniny fotobłyskowej dla uzyskania efektu huku, każdy gwizd (o ile występuje) ≤ 25 g i ≤ 50 g mieszaniny gwiżdżącej na koło	1.3G
			Całkowita masa materiału pirotechnicznego ≤ 200 g i ≤ 60 g mieszaniny pirotechnicznej na napęd, ≤ 3% mieszaniny fotobłyskowej dla uzyskania efektu huku, każdy gwizd (o ile występuje) ≤ 5 g i ≤ 10 g mieszaniny gwiżdżącej na koło	1.4G
Zestawy	Zestawy ogni sztucznych pokazowe, ogrodowe, pokojowe	Opakowanie zawierające więcej niż jeden typ ogni sztucznych, przy czym każdy z typów odpowiada typowi wymienionemu w tej tabeli	Klasyfikacje według najniebezpieczniejszego typu ogni sztucznych	
Petarda lontowa	Petarda świąteczna, petarda sznurowa	Zestaw rur (z papieru lub tektury) połączonych lontem pirotechnicznym, przy czym każda z rur wytwarza efekt dźwiękowy	Każda rura zawiera ≤ 140 mg mieszaniny fotobłyskowej lub ≤ 1 g prochu czarnego	1.4G
Petarda	Petarda hukowa, petarda błyskowa	Niemetalowa rura zawierająca mieszaninę hukową, przeznaczona do wytworzenia efektu dźwiękowego	> 2 g mieszaniny fotobłyskowej na jednostkę	1.1G
			≤ 2 g mieszaniny fotobłyskowej na jednostkę i ≤ 10 g na opakowanie wewnętrzne	1.3G
			≤ 1 g mieszaniny fotobłyskowej na jednostkę i ≤ 10 g na opakowanie wewnętrzne lub ≤ 10 g prochu czarnego na jednostkę	1.4G

2.2.1.1.8 Wyłączenia z klasy 1

2.2.1.1.8.1 Materiał lub przedmiot może być wyłączony z klasy 1, na podstawie wyników badań i pojęć klasy 1, za zezwoleniem władzy właściwej Strony ADN, przy czym ta władza właściwa może też uznać zezwolenie wydane przez władzę właściwą państwa niebędącego Stroną ADN, pod warunkiem, że zostało wydane zgodnie z mającymi zastosowanie przepisami RID, ADR, ADN, IMDG lub Instrukcjami technicznymi ICAO.

2.2.1.1.8.2 Zezwolenie władzy właściwej, zgodnie z 2.2.1.1.8.1, może wyłączyć przedmiot z klasy 1, jeżeli trzy niezapakowane przedmioty, dla których przewidywane zadziałanie zostanie aktywowane przez ich własny materiał wybuchowy lub środek zapalający lub przez środek zewnętrzny, spełniają następujące kryteria badań:

a) temperatura na żadnej zewnętrznej powierzchni nie jest wyższa niż 65 °C; krótkotrwałe skoki temperatury do 200 °C są dopuszczalne;

b) nie doszło do pęknięcia ani fragmentacji obudowy zewnętrznej, lub nie doszło do przemieszczenia przedmiotu lub oddzielenia części na więcej niż 1 m w każdym kierunku;

Uwaga. Jeżeli integralność przedmiotu może zostać naruszona w przypadku zewnętrznego ognia, to kryteria te powinny być zbadane na podstawie próby ogniowej, tak jak opisano (przykładowo) w normie ISO 12097-3.

c) nie jest słyszalny odgłos o wartości przekraczającej 135 dB (C) w odległości 1 m;

d) ani błysk ani płomień nie są w stanie zapalić materiału, np. arkusza papieru 80±10 g/m^2, będącego w kontakcie z przedmiotem, i

e) nie powstają dymy, pary i pyły w takiej ilości, która zmniejsza o ponad 50% widoczność w komorze o objętości 1 m^3, wyposażonej w odpowiedniej wielkości panel wydmuchowy, przy czym wykonywany jest pomiar za pomocą odpowiedniego światłomierza (luksometru) lub radiometru w odległości 1 m od źródła światła umieszczonego na środku przeciwległej ściany. Ogólne wytyczne dotyczące badania gęstości optycznej podane są w normie ISO 5659-1 oraz w rozdziale 7.5 normy ISO 5659-2 dotyczącej metod fotometrycznych, lub mogą być zastosowane do tego celu inne podobne pomiary gęstości optycznej. Światłomierz powinien posiadać dopasowaną pokrywę, obejmującą tylną część i boki, dla zminimalizowania wpływu światła rozproszonego lub światła emitowanego niebezpośrednio ze źródła.

Uwagi 1. Jeżeli podczas badań zgodnie z kryteriami w punktach a), b), c) i d) nie stwierdzi się dymu lub będzie go bardzo mało, to badania według punktu e) można nie przeprowadzać.

2. Władza właściwa, o której mowa pod 2.2.2.1.1.8.1, może zażądać badania przedmiotów w opakowaniach, jeżeli zostanie ustalone, że podczas przewozu większe zagrożenie będzie stanowił przedmiot opakowany.

2.2.1.2 Materiały i przedmioty niedopuszczone do przewozu

2.2.1.2.1 Materiały wybuchowe, które są zbyt wrażliwe, zgodnie z kryteriami podanymi w Podręczniku badań i kryteriów część I, lub które są podatne na samorzutną reakcję, jak również materiały i przedmioty wybuchowe, które nie mogą być zaklasyfikowane do nazwy lub pozycji I.N.O. wymienionych w dziale 3.2 tabela A, są niedopuszczone do przewozu.

2.2.1.2.2 Przedmioty grupy zgodności K są niedopuszczone do przewozu (1.2K UN 0020 i 1.3K UN 0021).

2.2.1.3 Wykaz pozycji zbiorczych

Kod klasyfi-kacyjny. (2.2.1.1.4)	Numer UN	Nazwa materiału lub przedmiotu
1.1A	0473	MATERIAŁY WYBUCHOWE, I.N.O. (niedopuszczone do przewozu koleją, patrz 2.2.1.2.2)
1.1B	0461	SKŁADNIKI ŁAŃCUCHA WYBUCHOWEGO, I.N.O.
1.1C	0474	MATERIAŁY WYBUCHOWE, I.N.O.
	0497	MATERIAŁ MIOTAJĄCY CIEKŁY
	0498	MATERIAŁ MIOTAJĄCY STAŁY
	0462	PRZEDMIOTY Z MATERIAŁEM WYBUCHOWYM, I.N.O.
1.1D	0475	MATERIAŁY WYBUCHOWE, I.N.O.
	0463	PRZEDMIOTY Z MATERIAŁEM WYBUCHOWYM, I.N.O.
1.1E	0464	PRZEDMIOTY Z MATERIAŁEM WYBUCHOWYM, I.N.O.
1.1F	0465	PRZEDMIOTY Z MATERIAŁEM WYBUCHOWYM, I.N.O.
1.1G	0476	MATERIAŁY WYBUCHOWE, I.N.O.
1.1L	0357	MATERIAŁY WYBUCHOWE, I.N.O.
	0354	PRZEDMIOTY Z MATERIAŁEM WYBUCHOWYM, I.N.O.
1.2B	0382	SKŁADNIKI ŁAŃCUCHA WYBUCHOWEGO, I.N.O.
1.2C	0466	PRZEDMIOTY Z MATERIAŁEM WYBUCHOWYM, I.N.O.
1.2D	0467	PRZEDMIOTY Z MATERIAŁEM WYBUCHOWYM, I.N.O.
1.2E	0468	PRZEDMIOTY Z MATERIAŁEM WYBUCHOWYM, I.N.O.
1.2F	0469	PRZEDMIOTY Z MATERIAŁEM WYBUCHOWYM, I.N.O.
1.2L	0358	MATERIAŁY WYBUCHOWE, I.N.O.
	0248	URZĄDZENIA AKTYWOWANE WODĄ, z ładunkiem rozrywającym, napędzającym lub miotającym
	0355	PRZEDMIOTY Z MATERIAŁEM WYBUCHOWYM, I.N.O.
1.3C	0132	SOLE METALICZNE NITROZWIĄZKÓW AROMATYCZNYCH DEFLAGRUJĄCE, I.N.O.
	0477	MATERIAŁY WYBUCHOWE, I.N.O.
	0495	MATERIAŁ MIOTAJĄCY CIEKŁY
	0499	MATERIAŁ MIOTAJĄCY STAŁY
	0470	PRZEDMIOTY Z MATERIAŁEM WYBUCHOWYM, I.N.O.
1.3G	0478	MATERIAŁY WYBUCHOWE, I.N.O.
1.3L	0359	MATERIAŁY WYBUCHOWE, I.N.O.
	0249	URZĄDZENIA AKTYWOWANE WODĄ z ładunkiem rozrywającym, napędzającym lub miotającym
	0356	PRZEDMIOTY Z MATERIAŁEM WYBUCHOWYM, I.N.O.
1.4B	0350	PRZEDMIOTY Z MATERIAŁEM WYBUCHOWYM, I.N.O.
	0383	SKŁADNIKI ŁAŃCUCHA WYBUCHOWEGO, I.N.O.
1.4C	0479	MATERIAŁY WYBUCHOWE, I.N.O.
	0501	MATERIAŁ MIOTAJĄCY STAŁY
	0351	PRZEDMIOTY Z MATERIAŁEM WYBUCHOWYM, I.N.O.
1.4D	0480	MATERIAŁY WYBUCHOWE, I.N.O.
	0352	PRZEDMIOTY Z MATERIAŁEM WYBUCHOWYM, I.N.O.
1.4E	0471	PRZEDMIOTY Z MATERIAŁEM WYBUCHOWYM, I.N.O.
1.4F	0472	PRZEDMIOTY Z MATERIAŁEM WYBUCHOWYM, I.N.O.
1.4G	0485	MATERIAŁY WYBUCHOWE, I.N.O.
	0353	PRZEDMIOTY Z MATERIAŁEM WYBUCHOWYM, I.N.O.
1.4S	0481	MATERIAŁY WYBUCHOWE, I.N.O.
	0349	PRZEDMIOTY Z MATERIAŁEM WYBUCHOWYM, I.N.O.
	0384	SKŁADNIKI ŁAŃCUCHA WYBUCHOWEGO, I.N.O.
1.5D	0482	MATERIAŁY WYBUCHOWE BARDZO NIEWRAŻLIWE (MATERIAŁY EVI[1]), I.N.O.
1.6N	0486	PRZEDMIOTY Z MATERIAŁEM WYBUCHOWYM SKRAJNIE NIEWRAŻLIWYM (PRZEDMIOTY EEI[2]), I.N.O.
	0190	MATERIAŁ WYBUCHOWY, PRÓBKA, oprócz materiału wybuchowego inicjującego **Uwaga.** Podklasa i grupa zgodności powinny być określone przez władzę właściwą zgodnie z zasadami zawartymi w 2.2.1.1.4.

[1] EVI - explosive, very insensitive (materiał wybuchowy bardzo niewrażliwy)

[2] EEI - explosive, extremely insensitive (materiał wybuchowy skrajnie niewrażliwy)

2.2.1.4 Glosariusz nazw

Uwagi 1. Opisy podane w niniejszym glosariuszu nie mogą zastępować badań, ani być wykorzystywane do określania zagrożeń w celu klasyfikacji materiałów i przedmiotów klasy 1. Zaklasyfikowanie do odpowiedniej podklasy i podjęcie decyzji, czy dany materiał zalicza się do grupy zgodności S, powinno opierać się na badaniach produktu zgodnie z Podręcznikiem badań i kryteriów część I lub przez analogię z podobnymi produktami zbadanymi i zaklasyfikowanymi zgodnie z procedurami określonymi w Podręczniku badań i kryteriów.

2. Po podanych nazwach przewozowych następują odpowiednie numery UN (dział 3.2 tabela A kolumna 1). Odnośnie kodu klasyfikacyjnego patrz 2.2.1.1.4.

AMUNICJA ĆWICZEBNA: UN 0362, 0488

Amunicja bez głównego ładunku rozrywającego, zawierająca ładunek rozrywający lub miotający. Zazwyczaj zawiera również zapalnik i ładunek napędzający.

Uwaga. GRANATY ĆWICZEBNE nie są objęte tą definicją. Są one wymienione oddzielnie.

AMUNICJA DOŚWIADCZALNA: UN 0363

Amunicja zawierająca materiały pirotechniczne, używana do sprawdzania działania lub efektywności nowej amunicji lub składników albo części broni.

AMUNICJA DYMNA z lub bez ładunku rozrywającego, miotającego lub napędzającego: numery UN 0015, 0016, 0303

Amunicja zawierająca materiał dymotwórczy, taki jak mieszanina kwasu chlorosulfonowego, tetrachlorek tytanu albo pirotechniczną mieszaninę dymotwórczą bazującą na heksachloroetanie lub fosforze czerwonym. Jeżeli materiał ten sam nie jest wybuchowy, to amunicja zawiera również jeden lub kilka następujących składników: ładunek napędzający ze spłonką i zapalnikiem; zapalnik z ładunkiem rozrywającym lub miotającym. Definicja ta obejmuje granaty dymne.

Uwaga. SYGNAŁY DYMNE nie są objęte tą definicją. Są one wymienione oddzielnie.

AMUNICJA DYMNA Z BIAŁYM FOSFOREM, z ładunkiem rozrywającym, napędzającym lub miotającym: UN 0245, 0246

Amunicja zawierająca biały fosfor jako materiał dymotwórczy. Amunicja ta zawiera również jeden lub więcej następujących składników: ładunek napędzający ze spłonką i zapalnikiem; zapalnik z ładunkiem rozrywającym lub miotającym. Definicja ta obejmuje granaty dymne.

AMUNICJA ŁZAWIĄCA, z ładunkiem rozrywającym, napędzającym lub miotającym: UN 0018, 0019, 0301

Amunicja zawierająca materiał łzawiący. Zawiera również jeden lub więcej następujących składników: materiał pirotechniczny, ładunek napędzający ze spłonką i zapalnikiem; zapalnik z ładunkiem rozrywającym lub miotającym.

AMUNICJA OŚWIETLAJĄCA, z lub bez ładunku rozrywającego, miotającego lub napędzającego: UN 0171, 0254, 0297

Amunicja przeznaczona do oświetlenia terenu pojedynczym źródłem intensywnego światła. Definicja ta obejmuje naboje oświetlające, granaty i pociski oraz bomby służące do oświetlania i identyfikacji celu.

Uwaga. Następujące przedmioty: NABOJE SYGNAŁOWE; URZĄDZENIA SYGNALIZACYJNE RĘCZNE; SYGNAŁY ALARMOWE OKRĘTOWE; FLARY OŚWIETLAJĄCE; FLARY NAZIEMNE nie są objęte tą definicją. Są one wymienione oddzielnie.

AMUNICJA ZAPALAJĄCA, z lub bez ładunku rozrywającego, miotającego lub napędzającego: UN 0009, 0010, 0300

Amunicja zawierająca mieszaninę zapalającą. Jeżeli ta mieszanina sama nie jest wybuchowa, to zawiera również jeden lub więcej następujących składników: ładunek napędzający ze spłonką i zapalnikiem; zapalnik z ładunkiem rozrywającym lub miotającym.

AMUNICJA ZAPALAJĄCA, z ciekłym lub żelowym materiałem zapalającym, z ładunkiem rozrywającym, napędzającym lub miotającym: UN 0247

Amunicja zawierająca materiał zapalny ciekły lub żelowy. Jeżeli ten materiał sam nie jest wybuchowy, to zawiera również jeden lub kilka następujących składników: ładunek napędzający ze spłonką i zapalnikiem; zapalnik z ładunkiem rozrywającym lub miotającym.

AMUNICJA ZAPALAJĄCA Z BIAŁYM FOSFOREM, z ładunkiem rozrywającym, napędzającym lub miotającym: UN 0243, 0244

Amunicja zawierająca biały fosfor jako materiał zapalający. Zawiera ona również jeden lub więcej następujących składników: ładunek napędzający ze spłonką i zapalnikiem; zapalnik z ładunkiem rozrywającym lub miotającym.

BOMBY, z ładunkiem rozrywającym: UN 0034, 0035

Przedmioty wybuchowe zrzucane z samolotu, bez lub ze środkami inicjującymi, mające co najmniej dwa skuteczne urządzenia zabezpieczające.

BOMBY, z ładunkiem rozrywającym: UN 0033, 0291

Przedmioty wybuchowe zrzucane z samolotu, ze środkami inicjującymi niemającymi co najmniej dwóch skutecznych urządzeń zabezpieczających.

BOMBY BŁYSKOWE: UN 0037

Przedmioty wybuchowe zrzucane z samolotu dla uzyskania krótkiego intensywnego oświetlenia obiektów w celu ich fotografowania. Zawierają one ładunek materiału wybuchowego detonującego ze środkami inicjującymi, niemającymi co najmniej dwóch skutecznych urządzeń zabezpieczających.

BOMBY BŁYSKOWE: UN 0039, 0299

Przedmioty wybuchowe zrzucane z samolotu dla uzyskania krótkiego intensywnego oświetlenia obiektów w celu ich fotografowania. Zawierają zestaw błyskowy.

BOMBY BŁYSKOWE: UN 0038

Przedmioty wybuchowe zrzucane z samolotu dla uzyskania krótkiego intensywnego oświetlenia obiektów w celu ich fotografowania. Zawierają one ładunek materiału wybuchowego detonującego, bez lub ze środkami inicjującymi, mające co najmniej dwa skuteczne urządzenia zabezpieczające.

BOMBY Z CIECZĄ ZAPALNĄ, z ładunkiem rozrywającym: UN 0399, 0400

Przedmioty zrzucane z samolotu, zawierające zbiornik napełniony cieczą zapalną i ładunek rozrywający.

BOMBY GŁĘBINOWE: UN 0056

Przedmioty składające się z materiału wybuchowego detonującego umieszczonego w bębnie lub w pocisku, bez lub ze środkami inicjującymi mającymi co najmniej dwa skuteczne urządzenia zabezpieczające. Ładunki te przeznaczone są do detonowania pod wodą.

CIASTO PROCHOWE SUROWE ZWILŻONE, zawierające co najmniej 17% masowych alkoholu: UN 0433;

CIASTO PROCHOWE SUROWE ZWILŻONE, zawierające co najmniej 25% masowych wody: UN 0159;

Materiał zawierający nitrocelulozę impregnowaną nitrogliceryną w ilości maksymalnie 60%, lub innymi ciekłymi azotanami organicznymi lub ich mieszaniną.

FLARY NAZIEMNE: UN 0092, 0418, 0419

Przedmioty zawierające materiały pirotechniczne przeznaczone do stosowania w warunkach naziemnych do: oświetlania, oznaczania, sygnalizacji lub ostrzegania.

FLARY POWIETRZNE: UN 0093, 0403, 0404, 0420, 0421

Przedmioty zawierające materiały pirotechniczne zrzucane z samolotu, przeznaczone do: oświetlania, oznaczania, sygnalizacji lub ostrzegania.

GŁOWICE BOJOWE DO RAKIET, z ładunkiem rozrywającym lub napędzającym: UN 0370

Przedmioty zawierające obojętną część bojową i niewielki ładunek materiału wybuchowego detonującego lub deflagrującego, bez lub ze środkami inicjującymi mającymi co najmniej dwa skuteczne urządzenia zabezpieczające. Są one przeznaczone do wyposażenia silników rakietowych umożliwiających rozrzut materiału obojętnego. Definicja ta obejmuje głowice bojowe rakietowych pocisków kierowanych.

GŁOWICE BOJOWE DO RAKIET, z ładunkiem rozrywającym lub napędzającym: UN 0371

Przedmioty zawierające obojętną część bojową i niewielki ładunek materiału wybuchowego detonującego lub deflagrującego ze środkami inicjującymi, niemającymi co najmniej dwóch skutecznych urządzeń zabezpieczających. Są one przeznaczone do mocowania do silników rakietowych umożliwiających rozrzut rozpędzenie materiału obojętnego. Definicja ta obejmuje głowice bojowe rakietowych pocisków kierowanych.

GŁOWICE BOJOWE DO RAKIET, z ładunkiem rozrywającym: UN 0286, 0287

Przedmioty z materiałami wybuchowymi detonującymi, bez lub ze środkami inicjującymi, mającymi co najmniej dwa skuteczne urządzenia zabezpieczające. Są one przeznaczone do wyposażania rakiet. Definicja ta obejmuje głowice bojowe rakietowych pocisków kierowanych.

GŁOWICE BOJOWE DO RAKIET, z ładunkiem rozrywającym: UN 0369

Przedmioty z materiałami wybuchowymi detonującymi, ze środkami inicjującymi, niemającymi co najmniej dwóch skutecznych urządzeń zabezpieczających. Są one przeznaczone do wyposażenia rakiet. Definicja ta obejmuje głowice bojowe rakietowych pocisków kierowanych.

GŁOWICE BOJOWE DO TORPED, z ładunkiem rozrywającym: UN 0221

Przedmioty z materiałami wybuchowymi detonującymi, bez lub ze środkami inicjującymi mającymi co najmniej dwa skuteczne urządzenia zabezpieczające. Są one przeznaczone do wyposażenia torped.

GRANATY, ręczne lub karabinowe, z ładunkiem rozrywającym: UN 0284, 0285

Przedmioty przeznaczone do miotania ręcznego lub za pomocą wyrzutnika karabinowego. Mogą one zawierać lub nie środki inicjujące, mające co najmniej dwa skuteczne urządzenia zabezpieczające.

GRANATY, ręczne lub karabinowe, z ładunkiem rozrywającym: UN 0292, 0293

Przedmioty przeznaczone do miotania ręcznego lub za pomocą wyrzutnika karabinowego. Zawierają one środki inicjujące, niemające co najmniej dwóch skutecznych urządzeń zabezpieczających.

GRANATY ĆWICZEBNE, ręczne lub karabinowe: UN 0110, 0318, 0372, 0452

Przedmioty bez podstawowego ładunku rozrywającego, przeznaczone do miotania ręcznego lub za pomocą wyrzutnika karabinowego. Mogą one zawierać urządzenia detonujące i ładunek znakujący.

HEKSOLIT (HEKSOTOL), suchy lub zwilżony, zawierający mniej niż 15% masowych wody: UN 0118.

Materiał składający się z jednorodnej mieszaniny cyklotrimetylenotrinitroaminy (RDX) i trinitrotoluenu (TNT). Definicja obejmuje „Kompozycję B".

HEKSOTONAL: UN 0393

Materiał składający się z jednorodnej mieszaniny cyklotrimetylenotrinitroaminy (RDX), trinitrotoluenu (TNT) i aluminium.

LONT DETONUJĄCY, elastyczny: UN 0065, 0289

Przedmiot zawierający rdzeń z materiału wybuchowego detonującego, zamknięty w osłonie z włókna i w powłoce z tworzywa sztucznego lub innego materiału. Powłoka nie jest wymagana, jeżeli osłona z włókna jest pyłoszczelna.

LONT DETONUJĄCY, w metalowej osłonie: UN 0290, 0102

Przedmiot zawierający rdzeń z materiału wybuchowego detonującego, w osłonie rurkowej z miękkiego metalu, z lub bez powłoki ochronnej.

LONT DETONUJĄCY O OSŁABIONYM DZIAŁANIU, w metalowej osłonie: UN 0104

Przedmiot zawierający rdzeń z materiału wybuchowego detonującego, w osłonie rurkowej z miękkiego metalu, z powłoką ochronną lub bez niej. Ilość materiału wybuchowego jest tak ograniczona, że występuje tylko niewielkie oddziaływanie na zewnątrz.

LONT WOLNOPALNY, rurkowy w metalowej osłonie: UN 0103

Przedmiot składający się z rurki metalowej z rdzeniem z materiału wybuchowego deflagrującego.

LONT ZAPALAJĄCY: UN 0066

Przedmiot zawierający nić kierunkową, pokrytą prochem czarnym lub inną szybko palącą się mieszaniną pirotechniczną i elastyczną powłoką ochronną; albo rdzeń z prochu dymnego umieszczony w elastycznym plecionym sznurze. Pali się wzdłuż, stopniowo, płomieniem zewnętrznym. Stosuje się go do przemieszczania zapłonu od urządzenia do ładunku lub zapalnika.

LONT (LONT BEZPIECZNY): UN 0105

Przedmiot składający się z rdzenia z drobnoziarnistego prochu czarnego otoczonego elastyczną tkaniną, z jednym lub kilkoma zewnętrznymi pokryciami ochronnymi. Po zapaleniu, pali się z określoną szybkością bez zewnętrznego efektu wybuchowego.

ŁADUNKI BURZĄCE: UN 0048

Przedmioty zawierające ładunek materiału wybuchowego detonującego w łusce z: tektury, tworzywa sztucznego, metalu lub innego materiału. Przedmioty te są bez lub ze środkami inicjującymi wyposażonymi w co najmniej dwa skuteczne urządzenia zabezpieczające.

Uwaga. Następujące przedmioty: BOMBY, POCISKI, MINY nie są objęte tą definicją. Są one wymienione oddzielnie.

ŁADUNKI KUMULACYJNE, bez zapalnika: UN 0059, 0439, 0440, 0441

Przedmioty składające się z powłoki zawierającej ładunek materiału wybuchowego detonującego, z zagłębieniem wyłożonym twardym materiałem, bez środków inicjujących. Przeznaczone są one do uzyskania silnego, penetrującego strumieniowo, efektu przebijającego.

ŁADUNKI KUMULACYJNE ELASTYCZNE LINIOWE: UN 0237, 0288

Przedmioty zawierające rdzeń z materiału wybuchowego detonującego, w kształcie V, pokryty powłoką elastyczną.

ŁADUNKI MIOTAJĄCE: UN 0271, 0272, 0415, 0491

Przedmioty zawierające ładunki napędzające wykonane w dowolnej postaci fizycznej, z lub bez łuski; są one składnikami silników rakietowych lub służą do zmniejszenia oporu powietrza dla pocisków.

ŁADUNKI MIOTAJĄCE DO ARMAT: UN 0279, 0242, 0414

Ładunki miotające w dowolnej postaci fizycznej do amunicji do armat ładowanej oddzielnie.

ŁADUNKI ROZRYWAJĄCE Z MATERIAŁEM WYBUCHOWYM: UN 0043

Przedmioty zawierające niewielki ładunek materiału wybuchowego, przeznaczony do rozrywania powłok pocisków lub innej amunicji, w celu rozproszenia ich zawartości.

ŁADUNKI ROZRYWAJĄCE ZE SPOIWEM Z TWORZYWA SZTUCZNEGO: UN 0457, 0458, 0459, 0460

Przedmioty zawierające ładunek materiału wybuchowego detonującego ze spoiwem z tworzywa sztucznego, wykonane w specyficznej postaci bez łuski i bez środków inicjujących. Przeznaczone są one do stosowania jako składniki amunicji, np. głowic bojowych.

ŁADUNKI UZUPEŁNIAJĄCE WYBUCHOWE: UN 0060

Przedmioty składające się z małego odejmowalnego pobudzacza, umieszczonego w zagłębieniu pocisku pomiędzy zapalnikiem a ładunkiem rozrywającym.

ŁADUNKI WYBUCHOWE PRZEMYSŁOWE, bez zapalnika: UN 0442, 0443, 0444, 0445

Przedmioty zawierające ładunek materiału wybuchowego detonującego bez środków inicjujących, używane do wybuchowego spawania, łączenia, formowania i do innych procesów metalurgicznych.

ŁUSKI DO NABOJÓW PUSTE ZE SPŁONKAMI: UN 0055, 0379

Przedmioty składające się z łuski metalowej, z tworzywa sztucznego lub innego materiału niepalnego, w którym jedynym składnikiem wybuchowym jest spłonka.

ŁUSKI DO NABOJÓW PUSTE ZAPALNE BEZ SPŁONEK: UN 0447, 0446

Przedmioty składające się z gilzy, wykonanej częściowo lub w całości z nitrocelulozy.

MATERIAŁ MIOTAJĄCY CIEKŁY: UN 0497, 0495

Materiał zawierający deflagrującą ciecz wybuchową, i stosowany do napędu.

MATERIAŁ MIOTAJĄCY STAŁY: UN 0498, 0499, 0501

Materiał zawierający stały deflagrujący materiał wybuchowy, i stosowany do napędu.

MATERIAŁ WYBUCHOWY KRUSZĄCY TYP A: UN 0081

Materiały zawierające ciekłe azotany organiczne, jak nitrogliceryna lub mieszanina tych materiałów z jednym lub więcej następujących materiałów: nitroceluloza, azotan amonu lub inne azotany nieorganiczne, nitrozwiązki aromatyczne lub materiały zapalne, jak mączka drzewna i proszek aluminiowy. Materiały te mogą zawierać materiały obojętne, jak ziemia okrzemkowa oraz niewielkie domieszki barwników i stabilizatorów. Materiały te powinny mieć postać proszku, żelu lub być elastyczne. Definicja obejmuje dynamit, żelatynę kruszącą i żelatynę dynamitową.

MATERIAŁ WYBUCHOWY KRUSZĄCY TYP B: UN 0082, 0331

Materiały zawierają:

a) mieszaninę azotanu amonu lub innych azotanów nieorganicznych z materiałami wybuchowymi takimi jak trinitrotoluen, bez lub z innymi materiałami, takimi jak mączka drzewna i proszek aluminiowy; lub
b) mieszaninę azotanu amonu lub innych azotanów nieorganicznych z innymi materiałami zapalnymi, które nie zawierają składników wybuchowych.

W obu przypadkach mogą one zawierać składniki obojętne, jak: ziemia okrzemkowa, niewielkie domieszki barwników i stabilizatorów. Takie materiały wybuchowe nie powinny zawierać nitrogliceryny, podobnych ciekłych azotanów organicznych i chloranów.

MATERIAŁ WYBUCHOWY KRUSZĄCY TYP C: UN 0083

Materiały zawierające mieszaninę chloranu potasu lub sodu albo nadchloranu potasu, sodu lub amonu z nitrozwiązkami organicznymi lub z materiałami zapalnymi, jak: mączka drzewna, proszek aluminiowy lub węglowodory. Materiały te mogą zawierać składniki obojętne, jak ziemia okrzemkowa oraz domieszki barwników i stabilizatorów. Takie materiały wybuchowe nie powinny zawierać nitrogliceryny ani podobnych ciekłych azotanów organicznych.

MATERIAŁ WYBUCHOWY KRUSZĄCY TYP D: UN 0084

Materiały zawierające mieszaninę nitrozwiązków organicznych i materiałów zapalnych, jak: proszek aluminiowy lub węglowodory. Mogą one zawierać materiały obojętne, jak ziemia okrzemkowa oraz domieszki barwników i stabilizatorów. Takie materiały wybuchowe nie powinny zawierać nitrogliceryny lub podobnych ciekłych azotanów organicznych, chloranów i azotanu amonu. Definicja ta generalnie obejmuje plastyczne materiały wybuchowe.

MATERIAŁ WYBUCHOWY KRUSZĄCY TYP E: UN 0241, 0332

Materiały zawierające wodę w postaci składnika podstawowego i w dużej części azotan amonu lub inne utleniacze, z których niektóre lub wszystkie mogą znajdować się w roztworze. Inne składniki mogą zawierać materiały nitropochodne, jak np. trinitrotoluen, węglowodory lub proszek aluminiowy. Materiały te mogą zawierać materiały obojętne, jak: ziemia okrzemkowa oraz domieszki barwników i stabilizatorów. Definicja ta obejmuje: emulsje wybuchowe, zawiesiny wybuchowe i wybuchowe żele wodne.

MATERIAŁ WYBUCHOWY, PRÓBKA, oprócz materiału wybuchowego inicjującego: UN 0190

Nowe lub istniejące materiały lub przedmioty, jeszcze niezaklasyfikowane do nazwy w dziale 3.2 tabela A i przewożone zgodnie z instrukcjami władzy właściwej i zwykle w małych ilościach, między innymi w celu badania, klasyfikacji, udoskonalania albo kontroli jakości, lub jako próbki handlowe.

Uwaga. Materiały lub przedmioty wybuchowe uprzednio zaklasyfikowane do innej nazwy w dziale 3.2 tabela A nie są objęte tą definicją.

MATERIAŁY WYBUCHOWE BARDZO NIEWRAŻLIWE (MATERIAŁY EVI), I.N.O.: UN 0482

Materiały stwarzające zagrożenie wybuchem masowym, ale które są tak niewrażliwe, że jest mało prawdopodobne ich zainicjowanie lub przejście od palenia do wybuchu w normalnych warunkach przewozu, i które przeszły badania serii 5.

MINY, z ładunkiem rozrywającym: UN 0137, 0138

Przedmioty zwykle zbudowane z naczyń metalowych lub innych, napełnionych materiałem wybuchowym detonującym, bez lub ze środkami inicjującymi mającymi co najmniej dwa skuteczne urządzenia zabezpieczające. Budowa umożliwia ich reakcję na przemieszczające się statki, pojazdy lub osoby. Definicja ta obejmuje „torpedy bengalskie".

MINY, z ładunkiem rozrywającym: UN 0136, 0294

Przedmioty zwykle zbudowane z naczyń metalowych lub innych, napełnionych materiałem wybuchowym detonującym, ze środkami inicjującymi niemającymi co najmniej dwóch skutecznych urządzeń zabezpieczających. Budowa umożliwia ich reakcję na przemieszczające się statki, pojazdy lub osoby. Definicja ta obejmuje „torpedy bengalskie".

NABOJE DO BRONI, z ładunkiem rozrywającym: UN 0006, 0321, 0412

Amunicja składająca się z pocisku z ładunkiem rozrywającym bez lub ze środkami inicjującymi mającymi co najmniej dwa skuteczne urządzenia zabezpieczające; oraz ładunek napędzający ze spłonką lub bez. Definicja obejmuje amunicję całkowicie lub niecałkowicie uzbrojoną oraz amunicję oddzielnie uzbrajaną, jeżeli składniki są pakowane razem.

NABOJE DO BRONI, z ładunkiem rozrywającym: UN 0005, 0007, 0348

Amunicja składająca się z pocisku z ładunkiem rozrywającym ze środkami inicjującymi niemającymi co najmniej dwóch skutecznych urządzeń zabezpieczających oraz ładunek napędzający ze spłonką lub bez. Definicja obejmuje amunicję całkowicie lub niecałkowicie uzbrojoną oraz amunicję oddzielnie uzbrajaną, jeżeli składniki są pakowane razem.

NABOJE DO BRONI MAŁOKALIBROWEJ: UN 0012, 0339, 0417

Amunicja składająca się z łuski nabojowej z zapalnikiem centralnego lub bocznego zapłonu oraz zawierająca ładunek napędzający i twardy pocisk. Przeznaczona jest do wystrzeliwania z broni o kalibrze do 19,1 mm. Określenie to obejmuje naboje do automatycznej broni strzeleckiej dowolnego kalibru.

Uwaga. NABOJE ŚLEPE DO BRONII MAŁOKALIBROWEJ nie są objęte tą definicją. Są one wymienione oddzielnie. Niektóre małokalibrowe naboje bojowe nie są objęte tą definicją. Są one wymienione pod określeniem NABOJE DO BRONI Z POCISKIEM OBOJĘTNYM.

NABOJE DO BRONI Z POCISKIEM OBOJĘTNYM: UN 0012, 0328, 0339, 0417

Amunicja składająca się z pocisku bez ładunku rozrywającego, ale z ładunkiem napędzającym ze spłonką lub bez niej. Przedmioty te mogą zawierać środek smugowy, pod warunkiem, że zagrożenie dominujące pochodzi od ładunku napędzającego.

NABOJE DO CELÓW TECHNICZNYCH: UN, 0275, 0276, 0323, 0381

Przedmioty wykonane dla uzyskania działania mechanicznego. Składają się one z łuski zawierającej ładunek deflagrującego materiału wybuchowego i środków zapalających. Gazowe produkty deflagracji wywołują odkształcenie, ruch prosto- lub krzywoliniowy, zadziałanie membran, zaworów, wyłączników lub wypychają urządzenia skojarzone lub wyrzucają środki przeciwpożarowe.

NABOJE DO ODWIERTÓW NAFTOWYCH: UN 0277, 0278

Przedmioty z powłoką z cienkiej tektury, metalu lub innego materiału, zawierające tylko materiał wybuchowy napędzający; przeznaczone są do wystrzeliwania twardych pocisków perforujących rury szybowe w odwiercie naftowym.

Uwaga. ŁADUNKI KUMULACYJNE nie są objęte tą definicją. Są one wymienione oddzielnie.

NABOJE OŚWIETLAJĄCE: UN 0049, 0050

Przedmioty składające się z łuski, spłonki i proszku oświetlającego, połączone w jedną całość łatwą do zapalenia.

NABOJE ŚLEPE DO BRONI: UN 0014, 0326, 0327, 0338, 0413

Amunicja zawierająca zamknięte łuski z zapalnikiem centralnego lub bocznego zapłonu oraz ładunkiem prochu bezdymnego lub czarnego, ale bez pocisku. Służą do wytwarzania głośnego huku, a także są stosowane do ćwiczeń, do salw jako ładunek napędzający, do pistoletów startowych itp. Definicja obejmuje amunicję ślepą.

NABOJE ŚLEPE DO BRONI MAŁOKALIBROWEJ: UN 0014, 0327, 0338

Amunicja składająca się z zamkniętej łuski z zapalnikiem centralnego lub bocznego zapłonu i ładunkiem bezdymnego lub czarnego prochu. Naładowane łuski nie mają pocisków. Naboje są przeznaczone strzelania z broni o kalibrze do 19,1 mm i służą do wytwarzania głośnego huku, a także są stosowane do ćwiczeń, salw, jako ładunek napędzający, do pistoletów startowych, itp.

NABOJE ŚLEPE DO NARZĘDZI: UN 0014

Przedmiot używany w narzędziach, składający się z zamkniętego w łusce ładunku miotającego z centralnym lub bocznym zapłonem, z lub bez ładunku prochu bezdymnego lub czarnego, ale bez pocisku.

NABOJE SYGNAŁOWE, UN 0054, 0312, 0405

Przedmioty przeznaczone do wystrzeliwania w postaci kolorowych rakiet sygnalizacyjnych z rakietnic lub pistoletów, itp.

NABOJE TRAŁOWE Z MATERIAŁEM WYBUCHOWYM: UN 0070

Przedmioty wyposażone w urządzenia tnące kątowo, uruchamiane za pomocą małych ładunków materiału wybuchowego deflagrującego w kierunku kowadełka.

URZĄDZENIA BEZPIECZEŃSTWA, PIROTECHNICZNE: UN 0503

Przedmioty zawierające materiały pirotechniczne lub towary niebezpieczne innych klas, które są wykorzystywane w pojazdach, na statkach i w samolotach w celu zwiększenia bezpieczeństwa osób. Przykładami są: nadmuchiwacze poduszek powietrznych, moduły poduszek powietrznych, napinacze pasów bezpieczeństwa oraz urządzenia piromechaniczne. Wspomniane urządzenia piromechaniczne są zamontowanymi elementami służącymi między innymi do separacji, zamykania lub przytrzymywania.

NITY WYBUCHOWE: UN 0174

Przedmioty zawierające niewielki ładunek materiału wybuchowego wewnątrz metalowego nitu.

NOŚNIK ŁADUNKU KUMULACYJNEGO DO PERFOROWANIA: do odwiertów naftowych, bez zapalnika: UN 0124, 0494

Przedmioty składające się z rury stalowej lub taśmy metalowej, do których przyłączone są ładunki kumulacyjne, połączone lontem detonującym, bez środków inicjujących.

OGNIE SZTUCZNE: UN 0333, 0334, 0335, 0336, 0337

Przedmioty pirotechniczne przeznaczone do celów rozrywkowych.

OKTOLIT (OKTOL), suchy lub zwilżony, zawierający mniej niż 15% masowych wody: UN 0266

Materiał stanowiący jednorodną mieszaninę cyklotetrametylenotetranitroaminy (HMX) z trinitrotoluenem (TNT).

OKTONAL UN 0496

ADN 2 - 24 01.01.2015 r.

Materiał zawierający jednorodną mieszaninę cyklotetrametylenotetranitroaminy (HMX), trinitrotoluenu (TNT) i aluminium.

PENTOLIT suchy lub zwilżony, zawierający mniej niż 15% masowych wody: UN 0151

Materiał stanowiący jednorodną mieszaninę tetraazotanu pentaerytrytu (PENT) i trinitrotoluenu (TNT).

PETARDY KOLEJOWE: UN 0192, 0193, 0492, 0493

Przedmioty zawierające materiał pirotechniczny, który podczas niszczenia przedmiotu eksploduje z głośnym hukiem. Przedmioty te przeznaczone są do wykładania na szynach kolejowych.

POBUDZACZE bez zapalników: UN 0042, 0283

Przedmioty zawierające ładunek materiału wybuchowego detonującego bez środków inicjujących. Są one używane do wzmocnienia działania inicjującego zapalnika lub lontu detonującego.

POBUDZACZE Z ZAPALNIKAMI: UN 0225, 0268

Przedmioty zawierające ładunek materiału wybuchowego detonującego ze środkami inicjującymi. Używane są one do wzmocnienia działania inicjującego zapalnika lub lontu detonującego.

POCISKI, obojętne ze środkiem smugowym: UN 0345, 0424, 0425

Przedmioty takie jak: granaty lub kule, wystrzeliwane z armat, karabinu lub z innej broni małokalibrowej.

POCISKI, z ładunkiem rozrywającym lub napędzającym: UN 0346, 0347

Przedmioty takie jak: granaty lub kule, wystrzeliwane z armat lub innej broni. Nie zawierają lub zawierają środki inicjujące mające co najmniej dwa skuteczne urządzenia zabezpieczające. Używane są do wyrzucania elementów barwnych w celu korekcji ostrzału lub do rozrzucania innych materiałów obojętnych.

POCISKI, z ładunkiem rozrywającym lub napędzającym: UN 0426, 0427

Przedmioty takie jak: granaty lub kule, wystrzeliwane z armat lub innej broni. Zawierają środki inicjujące niemające co najmniej dwóch skutecznych urządzeń zabezpieczających. Używane są do wyrzucania elementów barwnych w celu korekcji ostrzału lub do rozrzucania innych materiałów obojętnych.

POCISKI, z ładunkiem rozrywającym lub napędzającym: UN 0434, 0435

Przedmioty takie jak: granaty lub kule, wystrzeliwane z armat lub innej broni, karabinu lub z innej broni małokalibrowej. Używane są do wyrzucania elementów barwnych w celu korekcji ostrzału lub do rozrzucania innych materiałów obojętnych.

POCISKI, z ładunkiem rozrywającym: UN 0168, 0169, 0344

Przedmioty takie jak: granaty lub kule, wystrzeliwane z armat lub innej broni. Nie zawierają środków inicjujących lub zawierają środki inicjujące mające co najmniej dwa skuteczne urządzenia zabezpieczające.

POCISKI, z ładunkiem rozrywającym: UN 0167, 0324

Przedmioty takie jak: granaty lub kule, wystrzeliwane z armat lub innej broni. Zawierają one środki inicjujące, niemające co najmniej dwóch skutecznych urządzeń zabezpieczających.

PROCH BEZDYMNY: UN 0160, 0161, 0509

Materiał na bazie nitrocelulozy, używany jako ładunek miotający. Definicja obejmuje materiały wybuchowe miotające jednoskładnikowe [sama nitroceluloza (NC)], dwuskładnikowe [jak NC i nitrogliceryna (NG)] i trójskładnikowe (jak NC/NG/nitroguanidyna).

Uwaga. Proch bezdymny odlewany, prasowany lub w ładunkach, występuje pod określeniem ŁADUNKI MIOTAJĄCE.

PROCH CZARNY, granulowany lub mielony: UN 0027

Materiał będący jednorodną mieszaniną węgla drzewnego lub innego węgla i azotanu potasu lub azotanu sodu, z dodatkiem siarki lub bez.

PROCH CZARNY PRASOWANY lub **PROCH CZARNY W TABLETKACH**: UN 0028

Materiał składający się z prochu czarnego w postaci łusek.

PROSZEK DO OŚWIETLANIA BŁYSKOWEGO: UN 0094, 0305

Materiał pirotechniczny wydzielający po zapaleniu silne światło.

PRZEDMIOTY PIROFORYCZNE: UN 0380

Przedmioty zawierające materiał piroforyczny (podatny na samozapalenie w reakcji z powietrzem) oraz materiał lub składnik wybuchowy. Określenie obejmuje przedmioty zawierające biały fosfor.

ADN 2 - 25 01.01.2015 r.

PRZEDMIOTY PIROTECHNICZNE do celów technicznych: UN 0428, 0429, 0430, 0431, 0432

Przedmioty zawierające materiały pirotechniczne przeznaczone do celów technicznych, np. do wydzielania ciepła lub gazu, efektów teatralnych, itp.

Uwaga. Następujące przedmioty: wszelka amunicja; NABOJE SYGNAŁOWE; NABOJE TRAŁOWE Z MATERIAŁEM WYBUCHOWYM; OGNIE SZTUCZNE; FLARY NAZIEMNE; FLARY POWIETRZNE; URZĄDZENIA ROZŁĄCZAJĄCE Z MATERIAŁEM WYBUCHOWYM; NITY WYBUCHOWE; URZĄDZENIA SYGNALIZACYJNE RĘCZNE; SYGNAŁY ALARMOWE OKRĘTOWE; PETARDY KOLEJOWE; SYGNAŁY DYMNE nie są objęte tą definicją. Są one wymienione oddzielnie.

PRZEDMIOTY Z MATERIAŁEM WYBUCHOWYM, SKRAJNIE NIEWRAŻLIWE (PRZEDMIOTY EEI): UN 0486

Przedmioty zawierające tylko materiały skrajnie niewrażliwe, które wykazują znikome prawdopodobieństwo przypadkowej inicjacji lub propagacji w normalnych warunkach przewozu, i które przeszły badania serii 7.

RAKIETY, z głowicą obojętną: UN 0183, 0502

Przedmioty składające się z silnika rakietowego i głowicy obojętnej. Definicja ta obejmuje kierowane pociski rakietowe.

RAKIETY, z ładunkiem napędzającym: UN 0436, 0437, 0438

Przedmioty składające się z silnika rakietowego i ładunku przeznaczonego do napędu części bojowej z głowicy rakiety. Definicja ta obejmuje pociski rakietowe kierowane.

RAKIETY, z ładunkiem rozrywającym: UN 0181, 0182

Przedmioty składające się z silnika rakietowego i głowicy bojowej bez środków inicjujących lub ze środkami inicjującymi mającymi co najmniej dwa skuteczne urządzenia zabezpieczające. Definicja ta obejmuje pociski rakietowe kierowane.

RAKIETY, z ładunkiem rozrywającym: UN 0180, 0295

Przedmioty składające się z silnika rakietowego i głowicy bojowej ze środkami inicjującymi, niemającymi co najmniej dwóch skutecznych urządzeń zabezpieczających. Definicja ta obejmuje pociski rakietowe kierowane.

RAKIETY DO LINY RZUTKOWEJ: UN 0238, 0240, 0453

Przedmioty wyposażone w silnik rakietowy i przeznaczone do wyrzucania liny.

RAKIETY Z PALIWEM CIEKŁYM, z ładunkiem rozrywającym: UN 0397, 0398

Przedmioty składające się z cylindra napełnionego paliwem ciekłym, z jedną lub kilkoma dyszami i zawierające głowicę bojową. Definicja ta obejmuje pociski rakietowe kierowane.

SILNIKI RAKIETOWE: UN 0186, 0280, 0281

Przedmioty zawierające ładunek materiału wybuchowego, zwykle w postaci stałego środka napędzającego, umieszczonego w cylindrze wyposażonym w jedną lub kilka dysz. Są one przeznaczone do napędzania rakiet lub pocisków kierowanych.

SILNIKI RAKIETOWE Z HIPERGOLEM: z ładunkiem napędzającym lub bez: UN 0250, 0322

Przedmioty zawierające paliwo samozapalne umieszczone w cylindrze wyposażonym w jedną lub więcej dysz. Są one przeznaczone do napędzania rakiety lub rakiety kierowanej.

SILNIKI RAKIETOWE Z PALIWEM CIEKŁYM: UN 0395, 0396

Przedmioty składające się z cylindra napełnionego paliwem ciekłym, z jedną lub kilkoma dyszami. Przeznaczone są one do napędzania rakiety lub rakiety kierowanej.

SKŁADNIKI ŁAŃCUCHA WYBUCHOWEGO, I.N.O.: UN 0382, 0383, 0384, 0461

Przedmioty zawierające materiał wybuchowy do przenoszenia detonacji lub deflagracji w łańcuchu wybuchowym.

SMUGACZE DO AMUNICJI: UN 0212, 0306

Przedmioty zawierające szczelnie zamknięte materiały pirotechniczne przeznaczone do zaznaczania toru pocisku.

SPŁONKI DETONUJĄCE: UN 0106, 0107, 0257, 0367

Przedmioty zawierające składniki wybuchowe, przeznaczone do wzbudzania detonacji w amunicji. Posiadają urządzenia mechaniczne, elektryczne, chemiczne lub hydrostatyczne inicjujące detonację. Spłonki detonujące na ogół mają urządzenia ochronne.

SPŁONKI DETONUJĄCE, z urządzeniami zabezpieczającymi: UN 0408, 0409, 0410

Przedmioty zawierające składniki wybuchowe, przeznaczone do wzbudzania detonacji w amunicji. Posiadają urządzenia mechaniczne, elektryczne, chemiczne lub hydrostatyczne inicjujące detonację. Spłonki detonujące powinny posiadać co najmniej dwa skuteczne urządzenia zabezpieczające.

SPŁONKI DO AMUNICJI: UN 0073, 0364, 0365, 0366

Przedmioty składające się z małych rurek metalowych lub z tworzywa sztucznego, zawierających materiały wybuchowe takie, jak azydek ołowiu, PENT oraz kombinacje tych materiałów. Przedmioty te są przeznaczone do zainicjowania łańcucha wybuchowego.

SPŁONKI KAPSUŁKOWE: UN 0044, 0377, 0378

Przedmioty składające się z kapsułki metalowej lub z tworzywa sztucznego, zawierające niewielkie ilości mieszanki inicjującej, łatwo zapalającej się przy uderzeniu. Stosowane są one jako środek zapalający w nabojach do broni strzeleckiej i jako spłonki w ładunkach napędzających.

SPŁONKI ZAPALAJĄCE: UN 0316, 0317, 0368

Przedmioty zawierające materiały wybuchowe inicjujące, przeznaczone do wzbudzania deflagracji w amunicji. Zawierają urządzenia mechaniczne, elektryczne, chemiczne lub hydrostatyczne dla wzbudzania deflagracji. Zwykle posiadają urządzenia zabezpieczające.

STOPINA NIEDETONUJĄCA: UN 0101

Przedmiot składający się z włókien bawełnianych impregnowanych zmielonym prochem czarnym (lont prochowy). Pali się płomieniem otwartym i jest stosowany w liniach zapalających do ogni sztucznych, itp.

SYGNAŁY ALARMOWE OKRĘTOWE: UN 0194, 0195, 0505, 0506

Przedmioty zawierające materiały pirotechniczne, przeznaczone do sygnalizacji za pomocą dźwięków, ognia, dymu lub ich kombinacji.

SYGNAŁY DYMNE: UN 0196, 0197, 0313, 0487, 0507

Przedmioty zawierające materiały pirotechniczne w postaci zestawu dymotwórczego. Dodatkowo mogą zawierać urządzenia emitujące słyszalne sygnały.

TORPEDY, z ładunkiem rozrywającym: UN 0451

Przedmioty wyposażone w silnik pracujący na paliwie niesamozapalającym się, napędzający torpedę pod wodą, z głowicą bojową, bez lub ze środkami inicjującymi mającymi co najmniej dwa skuteczne urządzenia zabezpieczające.

TORPEDY, z ładunkiem rozrywającym: UN 0329

Przedmioty wyposażone w silnik pracujący na paliwie samozapalającym się, napędzający torpedę pod wodą, z głowicą bojową bez lub ze środkami inicjującymi mającymi co najmniej dwa skuteczne urządzenia zabezpieczające.

TORPEDY, z ładunkiem rozrywającym: UN 0330

Przedmioty wyposażone w silnik pracujący na paliwie samozapalającym się lub niesamozapalającym się, napędzający torpedę pod wodą, z głowicą bojową, ze środkami inicjującymi niemającymi co najmniej dwóch skutecznych urządzeń zabezpieczających.

TORPEDY Z PALIWEM CIEKŁYM, z głowicą obojętną: UN 0450

Przedmioty wyposażone w silnik pracujący na samozapalającym się paliwie ciekłym, napędzający torpedę pod wodą, z głowicą obojętną.

TORPEDY Z PALIWEM CIEKŁYM, z lub bez ładunku rozrywającego : UN 0449

Przedmioty wyposażone w silnik pracujący na samozapalającym się paliwie ciekłym, napędzający torpedę pod wodą, z głowicą bojową lub bez, albo zawierające silnik pracujący na niesamozapalającym się paliwie ciekłym napędzającym torpedę pod wodą, wyposażone w głowicę bojową.

TRITONAL: UN 0390

Materiał będący mieszaniną trinitrotoluenu (TNT) i aluminium.

URZĄDZENIA AKTYWOWANE WODĄ, z ładunkiem rozrywającym, napędzającym lub miotającym: UN 0248, 0249

Przedmioty, których działanie uzależnione jest od oddziaływania fizykochemicznego ich zawartości z wodą.

URZĄDZENIA DO SPĘKANIA Z MATERIAŁEM WYBUCHOWYM, do odwiertów naftowych, bez zapalnika: UN 0099.

Przedmioty zawierające ładunek materiału wybuchowego detonującego, w powłoce, bez środków inicjujących. Używane są do spękania skały wokół wału wiertła w celu uzyskania wypływu surowej ropy naftowej ze złoża.

URZĄDZENIA DŹWIĘKOWE Z MATERIAŁEM WYBUCHOWYM: UN 0204, 0296

Przedmioty zawierające ładunek materiału wybuchowego detonującego, ze środkami inicjującymi, niemającymi co najmniej dwóch skutecznych urządzeń zabezpieczających. Są one zrzucane z okrętów i rozpoczynają działanie w chwili, gdy osiągają określoną głębokość lub dno morza.

URZĄDZENIA DŹWIĘKOWE Z MATERIAŁEM WYBUCHOWYM: UN 0374, 0375

Przedmioty zawierające ładunek materiału wybuchowego detonującego, bez lub ze środkami inicjującymi mającymi co najmniej dwa skuteczne urządzenia zabezpieczające. Są one zrzucane z okrętów i rozpoczynają działanie w chwili, gdy osiągają określoną głębokość lub dno morza.

URZĄDZENIA ROZŁĄCZAJĄCE, Z MATERIAŁEM WYBUCHOWYM: UN 0173

Przedmioty zawierające niewielki ładunek materiału wybuchowego ze środkami inicjującymi oraz sworznie lub złącza. Rozrywają one sworznie lub złącza w celu szybkiego rozłączenia wyposażenia.

URZĄDZENIA SYGNALIZACYJNE RĘCZNE: UN 0191, 0373

Przedmioty przenośne zawierające materiały pirotechniczne do emitowania sygnałów wizualnych lub ostrzegawczych. Definicja obejmuje niewielkie sygnały świetlne naziemne, takie jak: pochodnie drogowe, pochodnie kolejowe i niewielkie sygnały alarmowe.

ZAPALNIKI ELEKTRYCZNE, do prac wybuchowych: UN 0030, 0255, 0456

Przedmioty przeznaczone specjalnie do inicjowania materiałów wybuchowych kruszących. Mogą być przeznaczone do detonacji natychmiastowej lub mogą zawierać opóźniacze. Zapalniki elektryczne uruchamiane są za pomocą prądu elektrycznego.

ZAPALNIKI LONTOWE: UN 0131

Przedmioty różnej konstrukcji działające wskutek tarcia, uderzenia lub impulsu elektrycznego i używane do zapalania lontu bezpiecznego.

ZAPALNIKI NIEELEKTRYCZNE, do prac wybuchowych: UN 0029, 0267, 0455

Przedmioty przeznaczone specjalnie do inicjowania materiałów wybuchowych kruszących. Mogą być przeznaczone do detonacji natychmiastowej lub mogą zawierać opóźniacze. Zapalniki nieelektryczne mogą być inicjowane za pomocą takich środków, jak: rurki uderzeniowe, zapalniki rurkowe, lont bezpieczny, inne urządzenia zapalające lub lont detonujący, elastyczny. Dotyczy to również opóźniaczy detonacyjnych bez lontu detonującego.

ZAPŁONNIKI: UN 0121, 0314, 0315, 0325, 0454

Przedmioty zawierające jeden lub kilka materiałów wybuchowych używanych do wytwarzania deflagracji w łańcuchu wybuchowym. Mogą być one pobudzane do działania chemicznie, elektrycznie lub mechanicznie.

Uwaga. Następujące przedmioty: LONT ZAPALAJĄCY; ZAPŁONNIKI; STOPINA NIEDETONUJĄCA; ZAPALNIKI NIEDETONUJĄCE; ZAPALNIKI LONTOWE; SPŁONKI KAPSUŁKOWE; LONT WOLNOPALNY nie są objęte powyższą definicją. Są one wymienione oddzielnie.

ZAPŁONNIKI RURKOWE: UN 0319, 0320, 0376

Przedmioty składające się ze spłonki zapalającej i ładunku wspomagającego z materiału wybuchowego deflagrującego, jak proch czarny, używane do zapalania ładunku napędzającego w gilzach do armat, itp.

ZESTAWY ZAPALNIKÓW NIEELEKTRYCZNE, do prac wybuchowych: UN 0360, 0361, 0500

Detonatory nieelektryczne połączone razem i inicjowane takimi środkami, jak: lont bezpieczny, rurka uderzeniowa, zapłonnik rurkowy lub lont detonujący. Mogą one działać natychmiastowo lub zawierać opóźniacze, w tym opóźniacze detonacyjne zawarte w loncie detonującym.

2.2.2 Klasa 2 Gazy

2.2.2.1 Kryteria

2.2.2.1.1 Tytuł klasy 2 obejmuje czyste gazy, mieszaniny gazów, mieszaniny jednego lub więcej gazów z jednym lub więcej innymi materiałami i przedmiotami zawierającymi takie materiały.

Gazami są materiały, które:

a) w 50 °C mają prężność pary większą niż 300 kPa (3 bar); lub

b) są całkowicie w stanie gazowym w 20 °C pod ciśnieniem normalnym 101,3 kPa

Uwagi 1. UN 1052 FLUOROWODÓR BEZWODNY jest zaklasyfikowany do klasy 8.

2. Czysty gaz może zawierać inne składniki pochodzące z procesu jego wytwarzania lub dodane w celu zapewnienia trwałości produktu, pod warunkiem, że stężenie tych składników nie powoduje zmiany jego klasyfikacji lub warunków jego przewozu takich jak np.: stopień napełnienia, ciśnienie napełnienia lub ciśnienie próbne.

3. Pozycje I.N.O. pod 2.2.2.3 mogą obejmować czyste gazy i mieszaniny gazów.

2.2.2.1.2 Materiały i przedmioty klasy 2 dzielą się następująco:

1. Gaz sprężony: gaz, który zapakowany pod ciśnieniem do przewozu, jest w stanie całkowicie gazowym w minus 50 °C; kategoria ta obejmuje wszystkie gazy, które mają temperaturę krytyczną niższą lub równą minus 50 °C.
2. Gaz skroplony: gaz, który zapakowany pod ciśnieniem do przewozu, jest w stanie częściowo skroplonym w temperaturze powyżej minus 50 °C. Rozróżnia się:
   - gaz skroplony pod wysokim ciśnieniem: gaz, który ma temperaturę krytyczną powyżej minus 50 °C do maksymalnie +65 °C;
   - gaz skroplony pod niskim ciśnieniem: gaz, który ma temperaturę krytyczną powyżej +65 °C.
3. Gaz skroplony schłodzony: gaz, który zapakowany do przewozu, jest w stanie częściowo skroplonym ze względu na swoją niską temperaturę.
4. Gaz rozpuszczony: gaz, który zapakowany pod ciśnieniem do przewozu, jest rozpuszczony w fazie ciekłej rozpuszczalnika.
5. Pojemniki aerozolowe i naboje gazowe.
6. Inne przedmioty zawierające gaz pod ciśnieniem.
7. Gazy niesprężone, podlegające przepisom specjalnym (próbki gazu).
8. Chemikalia pod ciśnieniem – ciecze, pasty lub proszki, pod ciśnieniem propelentu odpowiadającego definicji gazu sprężonego lub skroplonego i ich mieszanin.
9. Gaz adsorbowany: gaz, który zapakowany w celu przewozu jest adsorbowany przez porowaty materiał stały, w związku z czym wewnętrzne ciśnienie pojemnika nie przekracza 101,3 kPa w temperaturze 20 °C i 300 kPa w temperaturze 50 °C.".

2.2.2.1.3 Materiały i przedmioty (z wyjątkiem pojemników aerozolowych i chemikaliów pod ciśnieniem) zaklasyfikowane do różnych pozycji pod 2.2.2.3 zaliczone są do jednej z następujących grup, zgodnie z ich właściwościami niebezpiecznymi:

A	duszące
O	utleniające
F	zapalne
T	trujące
TF	trujące zapalne
TC	trujące żrące
TO	trujące utleniające
TFC	trujące zapalne żrące
TOC	trujące utleniające żrące

Jeżeli według tych kryteriów gazy lub mieszaniny gazów mają właściwości niebezpieczne, które mogą być przyporządkowane do więcej niż jednej grupy, to pierwszeństwo przed wszystkimi innymi grupami mają grupy oznaczone literą T. Natomiast grupy oznaczone literą F dominują nad grupami oznaczonymi literami A lub O.

Uwagi 1. W Przepisach modelowych ONZ, w Kodeksie IMDG oraz Instrukcjach technicznych ICAO, gazy zaliczane są do jednej z trzech następujących podklas na podstawie zagrożenia dominującego:
podklasa 2.1: gazy zapalne (odpowiadające grupom oznaczonym literą F);

podklasa 2.2: gazy niepalne nietrujące (odpowiadające grupom oznaczonym literami A lub O);
podklasa 2.3: gazy trujące (odpowiadające grupom oznaczonym literą T tzn. T, TF, TC, TO, TFC, TOC).

2. Naboje gazowe (UN 2037) są przyporządkowane do grup od A do TOC, zgodnie z zagrożeniem stwarzanym przez zawartość. Dla pojemników aerozolowych (UN 1950) patrz 2.2.2.1.6. Dla chemikaliów pod ciśnieniem (UN 3500-3505) patrz 2.2.2.1.7.

3. Gazy żrące uważane są za trujące i z tego względu klasyfikowane są do grup TC, TFC lub TOC.

2.2.2.1.4 Jeżeli mieszanina klasy 2 wymieniona z nazwy w dziale 3.2 tabela A spełnia różne kryteria wymienione pod 2.2.2.1.2 i 2.2.2.1.5, to mieszanina ta powinna być zaklasyfikowana zgodnie z kryteriami i zaliczona do odpowiedniej pozycji I.N.O.

2.2.2.1.5 Materiały i przedmioty (z wyjątkiem pojemników aerozolowych i chemikaliów pod ciśnieniem) klasy 2, które nie są wymienione z nazwy w dziale 3.2 tabela A, powinny być zaklasyfikowane do pozycji zbiorczej wymienionej pod 2.2.2.3, zgodnie z 2.2.2.1.2 i 2.2.2.1.3. Powinny być stosowane następujące kryteria:

Gazy duszące

Gazy, które nie są utleniające, palne i trujące, i które rozcieńczają lub zastępują tlen w powietrzu.

Gazy zapalne

Gazy, które w 20 °C i pod ciśnieniem normalnym 101,3 kPa:

a) są zapalne, gdy ich stężenie w mieszaninie z powietrzem wynosi 13% objętościowych lub mniej; lub

b) w powietrzu mają przedział zapalności co najmniej 12 punktów procentowych, bez względu na dolną granicę zapalności.

Zapalność powinna być oznaczana za pomocą badań lub obliczana zgodnie z metodą przyjętą przez ISO (patrz norma ISO 10156:2010).

Jeżeli dostępne dane są niedostateczne dla zastosowania tej metody, to mogą być przeprowadzane badania metodą równoważną uznaną przez władzę właściwą państwa pochodzenia.

Jeżeli państwo pochodzenia nie jest stroną ADN, to metody te powinny być uznane przez władzę właściwą pierwszego kraju ADN, do którego dotrze przesyłka.

Gazy utleniające

Gazy, które ogólnie wskutek dostarczania tlenu, mogą powodować lub wzmagać palenie innych materiałów bardziej niż powietrze. Są to czyste gazy lub mieszaniny gazów o sile utleniania powyżej 23,5%, oznaczonej przy pomocy metody opisanej w normie ISO 10156:2010.

Gazy trujące

Uwaga. Gazy spełniające w całości lub w części kryteria toksyczności wynikające z ich działania żrącego, powinny być klasyfikowane jako trujące. Odnośnie działania żrącego, patrz także kryteria zawarte pod „Gazy żrące".

Gazy, które:

a) są znane jako trujące lub żrące dla ludzi i powodują zagrożenie zdrowia; lub

b) przypuszcza się, że działają trująco lub żrąco dla ludzi, ponieważ wartość ich toksyczności ostrej LC_{50} wynosi maksymalnie 5000 ml/m^3 (ppm), zbadana zgodnie z 2.2.61.1.

Dla zaklasyfikowania mieszanin gazów (włącznie z parami materiałów innych klas) może być zastosowany następujący wzór:

$$LC_{50} \text{ trujące (mieszanina)} = \frac{1}{\sum_{i=1}^{n} \frac{f_i}{T_i}}$$

gdzie:

f_i = ułamek molowy *i-tego* składnika mieszaniny

T_i = wskaźnik toksyczności *i-tego* składnika mieszaniny. T_i równy jest wartości LC_{50} określonej w 4.1.4.1 ADR instrukcja pakowania P200. Jeżeli wartość LC_{50} w 4.1.4.1 instrukcja pakowania P200 nie jest wymieniona, to można zastosować wartość LC_{50} dostępną w literaturze naukowej. Jeżeli wartość LC_{50} jest nieznana, to wówczas wskaźnik toksyczności określa się przy użyciu najniższej wartości LC_{50} materiału o podobnym działaniu chemicznym i fizjologicznym lub poprzez badanie, jeżeli jest to tylko praktycznie możliwe.

Gazy żrące

Gazy lub mieszaniny gazów spełniające w całości kryteria toksyczności wynikające z ich działania żrącego, powinny być zaklasyfikowane jako trujące z dodatkowym zagrożeniem działaniem żrącym.

Mieszanina gazowa uważana za trującą w wyniku połączonego działania żrącego i trującego, otrzymuje dodatkowo zagrożenie działaniem żrącym, gdy na podstawie doświadczeń ludzi znane jest działanie mieszaniny niszczące skórę, oczy lub błony śluzowe, albo gdy wartość LC_{50} składników żrących mieszaniny jest równa lub niższa niż 5000 ml/m^3 (ppm), przy czym LC_{50} oblicza się według wzoru:

$$LC_{50}\ \text{żrące (mieszanina)} = \frac{1}{\sum_{i=1}^{n} \frac{fc_i}{Tc_i}}$$

gdzie:

fc_i = ułamek molowy *i-tego* składnika żrącego mieszaniny.

Tc_i= wskaźnik toksyczności *i-tego* składnika żrącego mieszaniny. Tc_i równy jest wartości LC_{50} określonej w 4.1.4.1 ADR instrukcja pakowania P200. Jeżeli wartość LC_{50} w 4.1.4.1 instrukcja pakowania P200 nie jest wymieniona, to można zastosować wartość LC_{50} dostępną w literaturze naukowej. Jeżeli wartość LC_{50} jest nieznana, to wówczas wskaźnik toksyczności określa się przy użyciu najniższej wartości LC_{50} materiału o podobnym działaniu chemicznym i fizjologicznym lub poprzez badanie, jeżeli jest to tylko możliwe.

2.2.2.1.6 Pojemniki aerozolowe

Pojemniki aerozolowe (UN 1950) zaliczone są do jednej z następującej grup, zgodnie z ich właściwościami niebezpiecznymi:

A duszące
O utleniające
F zapalne
T trujące
C żrące
CO żrące utleniające
FC zapalne żrące
TF trujące zapalne
TC trujące żrące
TO trujące utleniające
TFC trujące zapalne żrące
TOC trujące utleniające żrące

Klasyfikacja pojemników aerozolowych jest uzależniona od rodzaju zawartości pojemnika aerozolowego.

Uwaga. Gazów, których definicja dla gazów trujących jest zgodna z 2.2.2.1.5 i gazów, które zgodnie z przypisem c) pod tabelą 2 w instrukcji pakowania P200 pod 4.1.4.1 ADR wykazane są jako „piroforyczne", nie wolno stosować jako propelentu do pojemników aerozolowych. Pojemniki aerozolowe z zawartością, która odnośnie toksyczności i działania trującego odpowiada kryteriom grupy pakowania I, nie są dopuszczone do przewozu (patrz 2.2.2.2.2).

Powinny być stosowane następujące kryteria:

a) Przyporządkowanie do grupy A następuje, jeżeli zawartość nie odpowiada kryteriom pozostałych grup zgodnie z b) do f).

b) Przyporządkowanie do grupy O następuje, jeżeli pojemnik aerozolowy zawiera gaz utleniający zgodnie z 2.2.2.1.5.

c) Przyporządkowanie do grupy F następuje, jeżeli zawartość zawiera co najmniej 85% masowych składników zapalnych i chemiczne ciepło spalania wynosi co najmniej 30 kJ/g.

   Przyporządkowanie do grupy F nie następuje, jeżeli zawartość zawiera maksymalnie 1% masowy składników zapalnych i chemiczne ciepło spalania wynosi mniej niż 20 kJ/g.

   W przeciwnym razie, pojemniki aerozolowe należy badać zgodnie z Podręcznikiem badań i kryteriów część III rozdział 31 Badania na zapalność. Pojemniki aerozolowe słabo zapalne i zapalne są klasyfikowane do grupy F.

   Uwaga. Składnikami zapalnymi są materiały ciekłe zapalne, materiały stałe zapalne lub zdefiniowane według Podręcznika badań i kryteriów część III rozdział 31.1.3 uwagi 1-3, gazy zapalne lub mieszaniny gazów zapalnych. Pod określeniem tym nie ujmuje się materiałów piroforycznych, materiałów samoreaktywnych lub materiałów reagujących z wodą. Chemiczne ciepło spalania powinno być oznaczane następującymi metodami: ASTM D 240, ISO/FDIS 13943:1999 (E/F) 86.1 do 86.3 lub NFPA 30B.

d) Przyporządkowanie do grupy T następuje, jeżeli zawartość, z wyłączeniem propelenta do pojemników aerozolowych, została zaklasyfikowana do klasy 6.1 grupa pakowania II lub III.

e) Przyporządkowanie do grupy C następuje, jeżeli zawartość, z wyłączeniem propelenta do pojemników aerozolowych, odpowiada kryteriom klasy 8, grupa pakowania II lub III.

f) Jeżeli spełnione są kryteria więcej niż jednej grupy z grup O, F, T i C, to klasyfikuje się do grup CO, FC, TF, TC, TO, TFC lub TOC.

2.2.2.1.7 Chemikalia pod ciśnieniem

Chemikalia pod ciśnieniem (UN 3500-3505) zaliczone są do jednej z następujących grup, zgodnie z ich właściwościami niebezpiecznymi:

A duszące
F zapalne
T trujące
C żrące
FC zapalne żrące
TF trujące zapalne

Klasyfikacja jest uzależniona od niebezpiecznych właściwości składników w różnych stanach skupienia:
propelent;
materiał ciekły; lub
materiał stały.

Uwagi 1. Gazów, których definicja dla gazów trujących jest zgodna z 2.2.2.1.5 i gazów, które zgodnie z przypisem c) pod tabelą 2 w instrukcji pakowania P200 pod 4.1.4.1 ADR, wykazane są jako „piroforyczne", nie wolno stosować jako propelentu do chemikaliów pod ciśnieniem.

2. Chemikalia pod ciśnieniem, których zawartość pod względem toksyczności lub działania żrącego spełnia kryteria grupy pakowania I, lub których zawartość nie tylko pod względem toksyczności lecz także działania żrącego spełnia kryteria grupy pakowania II lub III, nie są dopuszczone do przewozu pod tymi numerami UN.

3. Składników, które wykazują właściwości klasy 1, materiałów ciekłych wybuchowych odczulonych klasy 3, materiałów samoreaktywnych i stałych wybuchowych odczulonych klasy 4.1, 4.2, 4.3, 5.1, 5.2, 6.2 lub 7, nie wolno stosować do chemikaliów pod ciśnieniem przewożonych pod tymi numerami UN.

4. Chemikalia pod ciśnieniem w pojemnikach aerozolowych powinny być przewożone pod numerem UN 1950.

Powinny być stosowane następujące kryteria:

a) przyporządkowanie do grupy A następuje, jeżeli zawartość nie odpowiada kryteriom pozostałych grup zgodnie z b) do e);

b) przyporządkowanie do grupy F następuje, jeżeli jeden składnik, którym może być materiał czysty lub mieszanina, zostanie sklasyfikowany jako zapalny. Składnikami zapalnymi są materiały ciekłe zapalne i mieszaniny materiałów ciekłych zapalnych, materiały stałe zapalne i mieszaniny materiałów stałych zapalnych lub gazy zapalne i mieszaniny gazów zapalnych, które spełniają następujące kryteria:
(i) materiał ciekły zapalny, to materiał ciekły o temperaturze zapłonu nie większej niż 93 °C;
(ii) materiał stały zapalny, to materiał stały, który spełnia kryteria pod 2.2.41.1;
(iii) gaz zapalny, to gaz, który spełnia kryteria pod 2.2.2.1.5;

c) przyporządkowanie do grupy T następuje, jeżeli zawartość, z wyłączeniem propelentu, została zaklasyfikowana do klasy 6.1 grupa pakowania II lub III;

d) przyporządkowanie do grupy C następuje, jeżeli zawartość, z wyłączeniem propelentu, spełnia kryteria klasy 8 grupa pakowania II lub III;

e) jeżeli spełnione są kryteria dwóch grup z grup F, T i C, to powinno następować przyporządkowanie do grupy FC lub TF.

2.2.2.2 Gazy niedopuszczone do przewozu

2.2.2.2.1 Materiały chemicznie niestabilne klasy 2 są dopuszczone do przewozu tylko wtedy, gdy zostały podjęte niezbędne środki zapobiegające niebezpiecznym reakcjom ich rozkładu, dysproporcjonowania lub polimeryzacji, w normalnych warunkach przewozu. Dlatego też należy szczególnie upewnić się, że naczynia i cysterny nie zawierają żadnych materiałów inicjujących takie reakcje.

ADN 2 - 32 01.01.2015 r.

2.2.2.2.2 Następujące materiały i mieszaniny nie są dopuszczone do przewozu:

- UN 2186 CHLOROWODÓR SKROPLONY SCHŁODZONY;
- UN 2421 TRITLENEK DIAZOTU;
- UN 2455 AZOTYN METYLU;
- gazy skroplone schłodzone, które nie mogą być przyporządkowane do kodów klasyfikacyjnych 3A, 3O lub 3F;
- gazy rozpuszczone, które nie mogą być zaklasyfikowane do UN 1001, 2073 lub 3318;
- pojemniki aerozolowe z gazami, które są trujące zgodnie z 2.2.2.1.5 lub są piroforyczne zgodnie z instrukcją pakowania P200 podaną pod 4.1.4.1 ADR, zastosowanymi jako propelent;
- pojemniki aerozolowe z zawartością, która odnośnie działania trującego i żrącego spełnia kryteria grupy pakowania I (patrz 2.2.61 i 2.2.8);
- naboje gazowe, które zawierają gazy silnie trujące (LC_{50} < 200 ppm) lub gazy piroforyczne zgodnie z instrukcją pakowania P200 podaną pod 4.1.4.1 ADR.

2.2.2.3 Wykaz pozycji zbiorczych

Gazy sprężone		
Kod klasyfikacyjny	Nr UN	Nazwa materiału lub przedmiotu
1 A	1956	GAZ SPRĘŻONY, I.N.O.
1 O	3156	GAZ SPRĘŻONY UTLENIAJĄCY, I.N.O.
1 F	1964 1954	WĘGLOWODORY GAZOWE, MIESZANINA SPRĘŻONA, I.N.O. GAZ SPRĘŻONY ZAPALNY, I.N.O.
1T	1955	GAZ SPRĘŻONY TRUJĄCY, I.N.O.
1 TF	1953	GAZ SPRĘŻONY TRUJĄCY ZAPALNY, I.N.O.
1 TC	3304	GAZ SPRĘŻONY TRUJĄCY ŻRĄCY, I.N.O.
1 TO	3303	GAZ SPRĘŻONY TRUJĄCY UTLENIAJĄCY, I.N.O.
1 TFC	3305	GAZ SPRĘŻONY TRUJĄCY ZAPALNY ŻRĄCY, I.N.O.
1 TOC	3306	GAZ SPRĘŻONY TRUJĄCY UTLENIAJĄCY ŻRĄCY, I.N.O.

Gazy skroplone		
2 A	1058	GAZY SKROPLONE, niepalne, pod warstwą azotu, ditlenku węgla lub powietrza
	1078	GAZ CHŁODNICZY, I.N.O., taki jak mieszaniny gazów oznaczone literą R, który jako: mieszanina F1, ma prężność pary w 70 °C nie większą niż 1,3 MPa (13 bar) oraz gęstość właściwą w 50 °C nie mniejszą niż dichlorofluorometan (1,30 kg/l); mieszanina F2, ma prężność pary w 70 °C nie większą niż 1,9 MPa (19 bar) oraz gęstość właściwą w 50 °C nie mniejszą niż dichlorodifluorometan (1,21 kg/l); mieszanina F3, ma prężność pary w 70 °C nie większą niż 3 MPa (30 bar) oraz gęstość właściwą w 50 °C nie mniejszą niż chlorodifluorometan (1,09 kg/l); **Uwaga.** Trichlorofluorometan (gaz chłodniczy R11), 1,1,2-trichloro-1,2,2-trifluoroetan (gaz chłodniczy R113), 1,1,1-trichloro-2,2,2-trifluoroetan (gaz chłodniczy R113a), 1-chloro-1,2,2-trifluoroetan (gaz chłodniczy R133) i 1-chloro-1,1,2-trifluoroetan (gaz chłodniczy R133b) nie są materiałami klasy 2. Mogą być jednak składnikami mieszanin F1 do F3.
	1968	GAZ INSEKTOBÓJCZY, I.N.O.
	3163	GAZ SKROPLONY, I.N.O.
2 O	3157	GAZ SKROPLONY UTLENIAJĄCY, I.N.O.
2 F	1010	BUTADIENY I WĘGLOWODORY, MIESZANINA STABILIZOWANA, o prężności pary w 70 °C nie większej niż 1,1 MPa (11 bar) i gęstości właściwej w 50 °C nie mniejszej niż 0,525 kg/l.
	1060	**Uwaga.** Butadieny stabilizowane są również zaklasyfikowane do UN 1010, patrz dział 3.2 tabela A. METYLOACETYLEN I PROPADIEN, MIESZANINA STABILIZOWANA, taka jak mieszaniny metyloacetylenu i propadienu z węglowodorami, która jako: mieszanina P1, zawiera nie więcej niż 63% objętościowych metyloacetylenu i propadienu i nie więcej niż 24% objętościowych propanu i propenu, przy czym zawartość procentowa węglowodorów nasyconych C_4 powinna wynosić co najmniej 14% objętościowych; mieszanina P2, zawiera nie więcej niż 48% objętościowych metyloacetylenu i propadienu i nie więcej niż 50% objętościowych propanu i propenu, przy czym zawartość procentowa węglowodorów nasyconych C_4 powinna wynosić co najmniej 5% objętościowych; oraz mieszaniny propadienu z 1 do 4 % metyloacetylenu.
	1965	WĘGLOWODORY GAZOWE, MIESZANINA SKROPLONA, I.N.O., która jako: mieszanina A, ma prężności pary w 70 °C nie większą niż 1,1 MPa (11 bar) oraz gęstość właściwą w 50 °C nie mniejszą niż 0,525 kg/l; mieszanina A01, ma prężność pary w 70 °C nie większą niż 1,6 MPa (16 bar) oraz gęstość właściwą w 50 °C nie mniejszą niż 0,516 kg/l; mieszanina A02, ma prężność pary w 70 °C nie większą niż 1,6 MPa (16 bar) oraz gęstość właściwą w 50 °C nie mniejszą niż 0,505 kg/l; mieszanina A0, ma prężność pary w 70 °C nie większą niż 1,6 MPa (16 bar) oraz gęstość właściwą w 50 °C nie mniejszą niż 0,495 kg/l; mieszanina A1, ma prężność pary w 70 °C nie większą niż 2,1 MPa (21 bar) oraz gęstość właściwą w 50 °C nie mniejszą niż 0,485 kg/l; mieszanina B1, ma prężność pary w 70 °C nie większą niż 2,6 MPa (26 bar) oraz gęstość właściwą w 50 °C nie mniejszą niż 0,474 kg/l; mieszanina B2, ma prężność pary w 70 °C nie większą niż 2,6 MPa (26 bar) oraz gęstość właściwą w 50 °C nie mniejszą niż 0,463 kg/l; mieszanina B, ma prężność pary w 70 °C nie większą niż 2,6 MPa (26 bar) oraz gęstość właściwą w 50 °C nie mniejszą niż 0,450 kg/l; mieszanina C, ma prężność pary w 70 °C nie większą niż 3,1 MPa (31 bar) oraz gęstość właściwą

		w 50 °C nie mniejszą niż 0,440 kg/l; **Uwagi 1.** W przypadku powyższych mieszanin dozwolone jest stosowanie następujących nazw handlowych dla opisanych materiałów: mieszaniny A, A01, A02 i A0 - BUTAN; dla mieszaniny C - PROPAN. **2.** Pozycja UN 1075 GAZY NAFTOWE SKROPLONE, może być stosowana zamiennie z pozycją UN 1965 WĘGLOWODORY GAZOWE, MIESZANINA SKROPLONA, I.N.O. dla przewozu bezpośrednio przed lub po przewozie morskim lub powietrznym.
	3354	GAZ INSEKTOBÓJCZY ZAPALNY, I.N.O.
	3161	GAZ SKROPLONY ZAPALNY, I.N.O.
2 T	1967	GAZ INSEKTOBÓJCZY TRUJĄCY, I.N.O.
	3162	GAZ SKROPLONY TRUJĄCY, I.N.O.
2 TF	3355	GAZ INSEKTOBÓJCZY TRUJĄCY ZAPALNY, I.N.O.
	3160	GAZ SKROPLONY TRUJĄCY ZAPALNY, I.N.O.
2 TC	3308	GAZ SKROPLONY TRUJĄCY ŻRĄCY, I.N.O.
2 TO	3307	GAZ SKROPLONY TRUJĄCY UTLENIAJĄCY, I.N.O.
2 TFC	3309	GAZ SKROPLONY TRUJĄCY ZAPALNY ŻRĄCY, I.N.O.
2 TOC	3310	GAZ SKROPLONY TRUJĄCY UTLENIAJĄCY ŻRĄCY, I.N. O.

Gazy skroplone schłodzone		
3 A	3158	GAZ SKROPLONY SCHŁODZONY, I.N.O.
3 O	3311	GAZ SKROPLONY SCHŁODZONY UTLENIAJĄCY, I.N.O.
3 F	3312	GAZ SKROPLONY SCHŁODZONY ZAPALNY, I.N.O.

Gazy rozpuszczone		
4		Do przewozu dopuszczone są tylko materiały wymienione w dziale 3.2 tabela A

Pojemniki aerozolowe i naboje gazowe		
5	1950	POJEMNIKI AEROZOLOWE
	2037	NABOJE GAZOWE, bez urządzenia uwalniającego, jednorazowego napełniania

Inne przedmioty zawierające gaz pod ciśnieniem		
6A	2857	MASZYNY CHŁODNICZE, zawierające niepalny i nietrujący gaz skroplony lub roztwór amoniaku (UN 2672)
	3164	PRZEDMIOTY POD CIŚNIENIEM PNEUMATYCZNYM (zawierające gaz niepalny) lub
	3164	PRZEDMIOTY POD CIŚNIENIEM HYDRAULICZNYM (zawierające gaz niepalny)
6F	3150	PRZYRZĄDY MAŁE ZAWIERAJĄCE WĘGLOWODORY GAZOWE, z urządzeniem uwalniającym, lub
	3150	WKŁADY DO MAŁYCH PRZYRZĄDÓW ZAWIERAJĄCE WĘGLOWODORY GAZOWE, z urządzeniem uwalniającym
	3478	NABOJE DO OGNIW PALIWOWYCH, zawierające gaz skroplony zapalny, lub
	3478	NABOJE DO OGNIW PALIWOWYCH ZAWARTE W WYPOSAŻENIU, zawierające gaz skroplony zapalny, lub
	3478	NABOJE DO OGNIW PALIWOWYCH ZAPAKOWANE Z WYPOSAŻENIEM, zawierające gaz skroplony zapalny, lub
	3479	NABOJE DO OGNIW PALIWOWYCH, zawierające wodór w wodorkach metali, lub
	3479	NABOJE DO OGNIW PALIWOWYCH ZAWARTE W WYPOSAŻENIU, zawierające wodór w wodorkach metali, lub
	3479	NABOJE DO OGNIW PALIWOWYCH ZAPAKOWANE Z WYPOSAŻENIEM, zawierające wodór w wodorkach metali

Próbki gazu		
7 F	3167	PRÓBKA GAZU BEZCIŚNIENIOWA ZAPALNA, I.N.O., skroplona nieschłodzona
7 T	3169	PRÓBKA GAZU BEZCIŚNIENIOWA TRUJĄCA, I.N.O., skroplona nieschłodzona
7 TF	3168	PRÓBKA GAZU BEZCIŚNIENIOWA TRUJĄCA ZAPALNA I.N.O., skroplona nieschłodzona

Chemikalia pod ciśnieniem		
8 A	3500	CHEMIKALIA POD CIŚNIENIEM, I.N.O.
8 F	3501	CHEMIKALIA POD CIŚNIENIEM ZAPALNE, I.N.O.
8 T	3502	CHEMIKALIA POD CIŚNIENIEM TRUJĄCE, I.N.O.
8 C	3503	CHEMIKALIA POD CIŚNIENIEM ŻRĄCE, I.N.O.
8 TF	3504	CHEMIKALIA POD CIŚNIENIEM TRUJĄCE ZAPALNE, I.N.O.
8 FC	3505	CHEMIKALIA POD CIŚNIENIEM ZAPALNE ŻRĄCE, I.N.O.

ADN 2 - 35 **01.01.2015 r.**

Gazy adsorbowane		
Kod	**Nr UN**	**Nazwa materiału lub przedmiotu**
9A	3511	GAZ ADSORBOWANY, I.N.O.
9O	3513	GAZ ADSORBOWANY UTLENIAJĄCY, I.N.O.
9F	3510	GAZ ADSORBOWANY PALNY, I.N.O.
9T	3512	GAZ ADSORBOWANY TRUJĄCY, I.N.O.
9TF	3514	GAZ ADSORBOWANY TRUJĄCY PALNY, I.N.O.
9TC	3516	GAZ ADSORBOWANY TRUJĄCY ŻRĄCY, I.N.O.
9TO	3515	GAZ ADSORBOWANY TRUJĄCY UTLENIAJĄCY, I.N.O.
9TFC	3517	GAZ ADSORBOWANY TRUJĄCY PALNY ŻRĄCY, I.N.O.
9TOC	3518	GAZ ADSORBOWANY TRUJĄCY UTLENIAJĄCY ŻRĄCY, I.N.O.

2.2.3 Klasa 3 Materiały ciekłe zapalne

2.2.3.1 Kryteria

2.2.3.1.1 Tytuł klasy 3 obejmuje materiały i przedmioty zawierające materiały tej klasy, które:

- są materiałami ciekłymi zgodnie z ustępem a) definicji „materiału ciekłego" w 1.2.1;
- w 50 °C mają prężność pary nie większą niż 300 kPa (3 bar) i nie są całkowicie w stanie gazowym w 20 °C i pod ciśnieniem normalnym 101,3 kPa; oraz
- mają temperaturę zapłonu nie wyższą niż 60 °C (patrz 2.3.3.1 dotyczący odpowiedniego badania).

Tytuł klasy 3 obejmuje również materiały ciekłe oraz stopione materiały stałe o temperaturze zapłonu wyższej niż 60 °C, które są przewożone lub dostarczone do przewozu w stanie podgrzanym do temperatury równej lub wyższej niż ich temperatura zapłonu. Materiały takie klasyfikowane są do UN 3256.

Tytuł klasy 3 obejmuje również materiały ciekłe wybuchowe odczulone. Materiały ciekłe wybuchowe odczulone są to materiały wybuchowe rozpuszczone lub zawieszone w wodzie lub innych materiałach ciekłych, w celu utworzenia homogenicznej ciekłej mieszaniny o zredukowanych właściwościach wybuchowych. Takie pozycje w dziale 3.2 tabela A mają UN 1204, 2059, 3064, 3343, 3357 i 3379.

Dla celów przewozu zbiornikowcami, tytuł klasy 3 obejmuje również następujące materiały, które:

- mają temperaturę zapłonu wyższą niż 60 °C i które są przewożone lub dostarczone do przewozu w temperaturze mieszczącej się w zakresie 15 K poniżej temperatury zapłonu;
- mają temperaturę samozapłonu wynoszącą 200 °C lub niższą i które nie są wymienione nigdzie indziej.

Uwagi 1. Materiały o temperaturze zapłonu powyżej 35 °C, które nie podtrzymują palenia zgodnie z warunkami badań podanymi w Podręczniku badań i kryteriów część III 32.5.2, nie są materiałami klasy 3; jeżeli jednak materiały te są przewożone lub dostarczone do przewozu w stanie podgrzanym do temperatury równej lub wyższej niż ich temperatura zapłonu, to są materiałami klasy 3.

2. Na podstawie odstępstwa od punktu 2.2.3.1.1, paliwo do silników Diesla, olej gazowy lub olej opałowy (lekki), w tym produkty syntetycznie, mające temperaturę zapłonu powyżej 60 °C, ale nie wyższą niż 100 °C, powinny być uważane za materiały klasy 3, UN 1202.

3. Materiały ciekłe zapalne, które są silnie trujące przy wdychaniu, jak określono pod 2.2.61.1.4–2.2.61.1.9, i materiały trujące o temperaturze zapłonu 23 °C lub wyższej są materiałami klasy 6.1 (patrz 2.2.61.1). Materiały ciekłe, które są silnie trujące inhalacyjnie, wskazano jako »materiał trujący inhalacyjnie« w ich prawidłowej nazwie przewozowej w kolumnie (2) lub w przepisie specjalnym 354 w kolumnie (6) tabeli A działu 3.2.

4. Materiały i preparaty ciekłe, stosowane jako pestycydy, które są silnie trujące, trujące lub słabo trujące i mają temperaturę zapłonu 23 °C lub wyższą, są materiałami klasy 6.1 (patrz 2.2.61.1).

5. Dla celów przewozu zbiornikowcami, materiały o temperaturze zapłonu wyższej niż 60 °C, ale nie wyższej niż 100°C, są materiałami klasy 9 (numer identyfikacyjny 9003).

2.2.3.1.2 Materiały i przedmioty klasy 3 dzielą się następująco:

F Materiały ciekłe zapalne bez zagrożenia dodatkowego i przedmioty zawierające takie materiały:

F1 Materiały ciekłe zapalne o temperaturze zapłonu nie wyższej niż 60 °C

F2 Materiały ciekłe zapalne o temperaturze zapłonu powyżej 60 °C, które są przewożone lub nadawane do przewozu w temperaturze równej lub wyższej niż ich temperatura zapłonu (materiały podgrzane);

F3 Przedmioty zawierające materiały ciekłe zapalne;

F4 Materiały mające temperaturę zapłonu wyższą niż 60 °C i które są przewożone lub dostarczone do przewozu w temperaturze mieszczącej się w zakresie 15 K poniżej temperatury zapłonu;

F5 Materiały o temperaturze samozapłonu 200 °C lub niższej i które nie są wymienione nigdzie indziej

FT Materiały ciekłe zapalne trujące:

FT1 Materiały ciekłe zapalne trujące

FT2 Pestycydy

FC Materiały ciekłe zapalne żrące

FTC Materiały ciekłe zapalne trujące żrące

D Materiały ciekłe wybuchowe odczulone.

2.2.3.1.3 Materiały i przedmioty zaklasyfikowane do klasy 3 są wymienione w dziale 3.2 tabela A. Materiały niewymienione z nazwy w dziale 3.2 tabela A, mogą być zaklasyfikowane do odpowiedniej pozycji pod 2.2.3.3 oraz do odpowiedniej grupy pakowania zgodnie z przepisami niniejszego rozdziału. Materiały ciekłe zapalne powinny być zaklasyfikowane do jednej z następujących grup pakowania, odpowiednio do stopnia zagrożenia stwarzanego przez nie podczas przewozu.

grupa pakowania	temperatura zapłonu (tygiel zamknięty)	temperatura początku wrzenia
I	-	≤ 35 °C
II [a)]	< 23 °C	> 35 °C
III [a)]	≥ 23 °C i ≤ 60 °C	> 35 °C

[a)] patrz również 2.2.3.1.4.

Przy materiałach ciekłych o dodatkowym(-ych) zagrożeniu(-ach) grupę pakowania określa się zgodnie z wyżej przedstawioną tabelą i na podstawie zagrożenia (zagrożeń); klasyfikacja i grupa pakowania jest określona zgodnie z przepisami w tabeli pierwszeństwa zagrożeń pod 2.1.3.10.

2.2.3.1.4 Materiały ciekłe lepkie zapalne, takie jak farby, emalie, lakiery, kleje i pasty o temperaturze zapłonu poniżej 23 °C, można przypisać do grupy pakowania III zgodnie z procedurami określonymi w Podręczniku badań i kryteriów, część III, podrozdział 32.3, pod warunkiem że:

(a) lepkość[3)] i temperatura zapłonu są zgodne z następującą tabelą:

Ekstrapolowana lepkość kinematyczna ν (przy szybkości ścinania bliskiej 0) mm2/s w 23°C	*Czas wypływu t w sekundach*	*średnica dyszy w mm*	*Temperatura zapłonu, tygiel zamknięty (w °C)*
20 < ν ≤ 80	20 < t ≤ 60	4	powyżej 17
80 < ν ≤ 135	60 < t ≤ 100	4	powyżej 10
135 < ν ≤ 220	20 < t ≤ 32	6	powyżej 5
220 < ν ≤ 300	32 < t ≤ 44	6	powyżej -1
300 < ν ≤ 700	44 < t ≤ 100	6	powyżej -5
700 < ν	100 < t	6	bez ograniczeń

(b) mniej niż 3% przejrzystej warstwy rozpuszczalnika oddzielonej podczas próby oddzielenia rozpuszczalnika;

(c) mieszanina lub dowolny oddzielony rozpuszczalnik nie spełniają kryteriów klasy 6.1 lub klasy 8;

(d) substancje są zapakowane w naczynia o pojemności nie większej niż 450 litrów.

Uwaga. *Przepisy te mają także zastosowanie do mieszanin zawierających nie więcej niż 20% nitrocelulozy o zawartości azotu w suchej masie nie większej niż 12,6%. Mieszaniny zawierające więcej niż 20%, ale nie więcej niż 55% nitrocelulozy o zawartości azotu w suchej masie nie większej niż 12,6%, są materiałami zaklasyfikowanymi do UN 2059.*

Mieszaniny o temperaturze zapłonu poniżej 23°C i zawierające:

– więcej niż 55% nitrocelulozy o dowolnej zawartości azotu; lub

– nie więcej niż 55% nitrocelulozy o zawartości azotu w suchej masie nie większej niż 12,6% są materiałami klasy 1 (UN 0340 lub 0342) lub klasy 4.1 (UN 2555, 2556 lub 2557).

[3)] Oznaczenie lepkości. Jeżeli materiał nie jest newtonowski lub gdy metoda oznaczenia lepkości za pomocą kubka wypływowego nie jest odpowiednia, to należy zastosować wiskozymetr ze zmienną szybkością ścinania do oznaczania współczynnika lepkości dynamicznej materiału w 23 °C przy kilku szybkościach ścinania. Uzyskane wartości powinny być odniesione do szybkości ścinania, a następnie ekstrapolowane dla szybkości ścinania równej 0. Tak uzyskana lepkość dynamiczna podzielona przez gęstość daje pozorną lepkość kinematyczną przy szybkości ścinania bliskiej 0.

2.2.3.1.5 Materiały ciekłe lepkie:

- o temperaturze zapłonu 23 °C lub wyższej i niższej niż lub równej 60 °C;
- nietrujące, nieżrące lub niezagrażające środowisku;
- które zawierają nie więcej niż 20 % nitrocelulozy, pod warunkiem że nitroceluloza zawiera co najwyżej 12,6 % azotu w suchej masie; oraz
- zapakowane w naczynia o pojemności nie większej niż 450 litrów;

nie podlegają przepisom ADN, jeżeli:

(a) przy próbie oddzielania rozpuszczalnika (patrz: Podręcznik badań i kryteriów część III podrozdział 32.5.1), wysokość oddzielonej warstwy rozpuszczalnika jest mniejsza niż 3% wysokości całkowitej; oraz

(b) czas przepływu podczas badania lepkości (patrz Podręcznik Badań i Kryteriów część III podrozdział 32.4.3), przy średnicy dyszy wynoszącej 6 mm wynosi co najmniej:

(i) 60 sekund; lub

(ii) 40 sekund jeżeli materiał lepki ciekły zawiera nie więcej niż 60% materiałów klasy 3.

2.2.3.1.6 Jeżeli materiały klasy 3, wskutek domieszek, przechodzą do innych kategorii zagrożenia niż te, do których należą materiały wymienione z nazwy w dziale 3.2 tabela A, to takie mieszaniny i roztwory powinny być zaklasyfikowane do pozycji, do których należą na podstawie stwarzanego przez nie zagrożenia rzeczywistego.

Uwaga. W odniesieniu do klasyfikacji roztworów i mieszanin (jak preparaty i odpady), patrz również 2.1.3.

2.2.3.1.7 Na podstawie badań zgodnych z 2.3.3.1, 2.3.4 oraz kryteriów podanych pod 2.2.3.1.1, można również określić, czy roztwór lub mieszanina wymieniona z nazwy lub zawierająca materiał wymieniony z nazwy są tego rodzaju, że roztwór ten lub mieszanina nie podlegają przepisom niniejszej klasy (patrz również 2.1.3).

2.2.3.2 Materiały niedopuszczone do przewozu

2.2.3.2.1 Materiały klasy 3 podatne na tworzenie nadtlenków (jak eter lub niektóre materiały heterocykliczne zawierające tlen) nie są dopuszczone do przewozu, jeżeli zawartość nadtlenku przeliczona na nadtlenek wodoru (H_2O_2) przekracza 0,3%. Zawartość nadtlenku określona jest w sposób podany pod 2.3.3.3.

2.2.3.2.2 Materiały chemicznie niestabilne klasy 3 są dopuszczone do przewozu tylko wtedy, gdy zostały podjęte niezbędne środki zapobiegające niebezpiecznym reakcjom ich rozkładu lub polimeryzacji, w normalnych warunkach przewozu. Dlatego też należy szczególnie upewnić się, że naczynia i cysterny nie zawierają żadnych materiałów inicjujących takie reakcje.

2.2.3.2.3 Materiały ciekłe wybuchowe odczulone, inne niż wymienione w dziale 3.2 tabela A, nie są dopuszczone do przewozu jako materiały klasy 3.

2.2.3.3 Wykaz pozycji zbiorczych

Zagrożenie dodatkowe	Kod klasyfikacyjny	Numer UN	Nazwa materiału i przedmiotu
Materiały ciekłe zapalne i przedmioty zawierające takie materiały			
bez zagrożenia dodatkowego F		1133	KLEJE, zawierające materiał ciekły zapalny
		1136	DESTYLATY ZE SMOŁY WĘGLOWEJ ZAPALNE
		1139	POWŁOKA OCHRONNA, ROZTWÓR (obejmuje materiały do obróbki lub do powlekania, stosowane do celów przemysłowych lub innych np. powłoka podkładowa do karoserii pojazdów, wykładziny beczek)
		1169	EKSTRAKTY AROMATYCZNE CIEKŁE
		1197	EKSTRAKTY, SUBSTANCJE SMAKOWE, CIEKŁE
		1210	FARBA DRUKARSKA, zapalna lub
		1210	DODATKI DO FARB DRUKARSKICH (w tym rozcieńczalniki i rozpuszczalniki do farb drukarskich), zapalne
		1263	FARBA (w tym farba, lakier, emalia, bejca, roztwór szelaku, pokost, politura, materiał wypełniający ciekły i lakier podkładowy ciekły) lub
		1263	DODATKI DO FARB (w tym rozcieńczalniki i rozpuszczalniki do farb)
		1266	WYROBY PERFUMERYJNE, zawierające zapalne rozpuszczalniki
		1293	TYNKTURY MEDYCZNE
		1306	IMPREGNAT DO DREWNA CIEKŁY
	F 1	1866	ŻYWICA, ROZTWÓR, zapalna
		1999	SMOŁY CIEKŁE, w tym oleje drogowe i cutback-bitumy
		3065	NAPOJE ALKOHOLOWE
		1224	KETONY CIEKŁE, I.N.O.
		1268	DESTYLATY ROPY NAFTOWEJ, I.N.O. lub
		1268	PRODUKTY ROPY NAFTOWEJ, I.N.O.
		1987	ALKOHOLE, I.N.O.
		1989	ALDEHYDY, I.N.O.
		2319	WĘGLOWODORY TERPENOWE, I.N.O.
		3271	ETER, I.N.O.
		3272	ESTER, I.N.O.
		3295	WĘGLOWODORY CIEKŁE, I.N.O.
		3336	MERKAPTANY CIEKŁE ZAPALNE, I.N.O., lub
		3336	MERKAPTANY, MIESZANINA CIEKŁA ZAPALNA, I.N.O.
		1993	MATERIAŁ CIEKŁY ZAPALNY, I.N.O.
	F2 materiał podgrzany	3256	MATERIAŁ CIEKŁY ZAPALNY PODGRZANY, I.N.O do lub powyżej temperatury zapłonu, temperatura zapłonu powyżej 60 °C
	F3 przedmioty	3269	ŻYWICA POLIESTROWA W ZESTAWIE
		3473	NABOJE DO OGNIW PALIWOWYCH lub
		3473	NABOJE DO OGNIW PALIWOWYCH ZAWARTE W WYPOSAŻENIU lub
		3473	NABOJE DO OGNIW PALIWOWYCH ZAPAKOWANE Z WYPOSAŻENIEM
	F4	9001	MATERIAŁY O TEMPERATURZE ZAPŁONU POWYŻEJ 60 °C, które są przewożone lub dostarczone do przewozu W TEMPERATURZE MIESZCZĄCEJ SIĘ W ZAKRESIE 15 K PONIŻEJ TEMPERATURY ZAPŁONU
	F5	9002	MATERIAŁY O TEMPERATURZE SAMOZAPŁONU 200 °C LUB NIŻSZEJ, I.N.O.
trujące FT	**FT1**	1228	MERKAPTANY CIEKŁE ZAPALNE TRUJĄCE, I.N.O. lub
		1228	MERKAPTANY, MIESZANINA CIEKŁA ZAPALNA TRUJĄCA, I.N.O.
		1986	ALKOHOLE ZAPALNE TRUJĄCE, I.N.O.
		1988	ALDEHYDY ZAPALNE TRUJĄCE, I.N.O.
		2478	IZOCYJANIANY ZAPALNE TRUJĄCE, I.N.O. lub
		2478	IZOCYJANIANY, ROZTWÓR ZAPALNY TRUJĄCY, I.N.O.
		3248	LEK CIEKŁY ZAPALNY TRUJĄCY, I.N.O.
		3273	NITRYLE ZAPALNE TRUJĄCE, I.N.O.
		1992	MATERIAŁ CIEKŁY ZAPALNY TRUJĄCY, I.N.O.
		2758	PESTYCYD KARBAMINOWY CIEKŁY ZAPALNY TRUJĄCY

ADN 2 - 40 01.01.2015 r.

	pestycydy (temp. zapłonu poniżej 23 °C) FT2	2760	PESTYCYD ARSENOWY CIEKŁY ZAPALNY TRUJĄCY
		2762	PESTYCYD CHLOROORGANICZNY CIEKŁY ZAPALNY TRUJĄCY
		2764	PESTYCYD TRIAZYNOWY CIEKŁY ZAPALNY TRUJĄCY
		2772	PESTYCYD TIOKARBAMINOWY CIEKŁY ZAPALNY TRUJĄCY
		2776	PESTYCYD MIEDZIOWY CIEKŁY ZAPALNY TRUJĄCY
		2778	PESTYCYD RTĘCIOWY CIEKŁY ZAPALNY TRUJĄCY
		2780	PESTYCYD, POCHODNA PODSTAWIONEGO NITROFENOLU, CIEKŁY ZAPALNY TRUJĄCY
		2782	PESTYCYD BIPIRYDYLOWY CIEKŁY ZAPALNY TRUJĄCY
		2784	PESTYCYD FOSFOROORGANICZNY CIEKŁY ZAPALNY TRUJĄCY
		2787	PESTYCYD CYNOORGANICZNY CIEKŁY ZAPALNY TRUJĄCY
		3024	PESTYCYD KUMARYNOWY CIEKŁY ZAPALNY TRUJĄCY
		3346	PESTYCYD, POCHODNA KWASU FENOKSYOCTOWEGO, CIEKŁY ZAPALNY TRUJĄCY
		3350	PESTYCYD PYRETROIDOWY CIEKŁY ZAPALNY TRUJĄCY
		3021	PESTYCYD CIEKŁY ZAPALNY TRUJĄCY, I.N.O.
			Uwaga. Klasyfikacja pestycydu do określonej pozycji powinna być dokonywana na podstawie substancji aktywnej, stanu fizycznego pestycydu oraz zagrożenia dodatkowego, jeżeli jest ono ustalone.
żrące	**FC**	3469	FARBA ZAPALNA ŻRĄCA (w tym farba, lakier, emalia, bejca, roztwór szelaku, pokost, politura, materiał wypełniający ciekły i lakier podkładowy ciekły), lub
		3469	DODATKI DO FARB ZAPALNE ŻRĄCE (w tym rozcieńczalniki i rozpuszczalniki do farb)
		2733	AMINY ZAPALNE ŻRĄCE, I.N.O. lub
		2733	POLIAMINY ZAPALNE ŻRĄCE, I.N.O.
		2985	CHLOROSILANY ZAPALNE ŻRĄCE, I.N.O.
		3274	ALKOHOLANY, ROZTWÓR w alkoholu, I.N.O.,
		2924	MATERIAŁ CIEKŁY ZAPALNY ŻRĄCY, I.N.O.
trujące żrące	**FTC**	3286	MATERIAŁ CIEKŁY ZAPALNY TRUJĄCY ŻRĄCY, I.N.O.
materiał ciekły wybuchowy odczulony	**D**	3343	NITROGLICERYNA, MIESZANINA ODCZULONA CIEKŁA ZAPALNA, I.N.O., zawierająca maksymalnie 30% masowych nitrogliceryny
		3357	NITROGLICERYNA, MIESZANINA ODCZULONA CIEKŁA, I.N.O., zawierająca maksymalnie 30% masowych nitrogliceryny
		3379	MATERIAŁ CIEKŁY WYBUCHOWY ODCZULONY, I.N.O.

2.2.41 Klasa 4.1 Materiały stałe zapalne, materiały samoreaktywne oraz materiały stałe wybuchowe odczulone

2.2.41.1 Kryteria

2.2.41.1.1 Tytuł klasy 4.1 obejmuje materiały i przedmioty zapalne, materiały wybuchowe odczulone, które są stałe zgodnie z ustępem a) definicji „materiał stały" w rozdziale 1.2.1, a także materiały samoreaktywne ciekłe lub stałe oraz zawierające je przedmioty.

Do klasy 4.1 należą następujące grupy:

- materiały stałe łatwo zapalne i przedmioty (patrz 2.2.41.1.3 do 2.2.41.1.8);
- materiały samoreaktywne stałe lub ciekłe (patrz 2.2.41.1.9 do 2.2.41.1.16);
- materiały stałe wybuchowe odczulone (patrz 2.2.41.1.18);
- materiały pokrewne materiałom samoreaktywnym (patrz 2.2.41.1.9).

2.2.41.1.2 Materiały i przedmioty klasy 4.1 dzielą się następująco:

F Materiały stałe zapalne bez zagrożenia dodatkowego
- F1 Materiały organiczne
- F2 Materiały organiczne stopione
- F3 Materiały nieorganiczne

FO Materiały stałe zapalne utleniające

FT Materiały stałe zapalne trujące
- FT1 Materiały organiczne trujące
- FT2 Materiały nieorganiczne trujące

FC Materiały stałe zapalne żrące
- FC1 Materiały organiczne żrące
- FC2 Materiały nieorganiczne żrące

D Materiały stałe wybuchowe odczulone bez zagrożenia dodatkowego

DT Materiały stałe wybuchowe odczulone trujące

SR Materiały samoreaktywne
- SR1 Materiały niewymagające kontroli temperatury
- SR2 Materiały wymagające kontroli temperatury (niedopuszczone do przewozu koleją)

Materiały stałe zapalne

Definicje i właściwości

2.2.41.1.3 *Materiały stałe zapalne* są łatwo zapalnymi materiałami stałymi, które mogą zapalić się wskutek tarcia.

Materiałami stałymi zapalnymi są materiały sproszkowane, granulowane lub w postaci pasty, które są niebezpieczne, jeżeli łatwo zapalają się wskutek krótkotrwałego kontaktu ze źródłem zapłonu, takim jak paląca się zapałka, oraz jeżeli płomień rozprzestrzenia się szybko. Niebezpieczeństwo może wystąpić nie tylko wskutek ognia, ale również wskutek wydzielania trujących produktów spalania. Proszki metali są szczególnie niebezpieczne, ponieważ gaszenie ich pożaru normalnymi środkami gaśniczymi, takimi jak ditlenek węgla lub woda, może powodować wzrost zagrożenia.

Klasyfikacja

2.2.41.1.4 Materiały i przedmioty sklasyfikowane jako materiały stałe zapalne klasy 4.1 wymienione są w dziale 3.2 tabela A. Zaklasyfikowanie materiałów organicznych i przedmiotów niewymienionych z nazwy w dziale 3.2 tabela A do odpowiednich pozycji w 2.2.41.3, zgodnie z przepisami działu 2.1, może odbywać się na podstawie praktyki lub na podstawie wyników badań wykonanych zgodnie z Podręcznikiem badań i kryteriów część III rozdział 33.2.1. Zaklasyfikowanie materiałów nieorganicznych niewymienionych z nazwy dokonuje się na podstawie wyników badań dokonywanych zgodnie z Podręcznikiem badań i kryteriów część III rozdział 33.2.1; należy również uwzględnić doświadczenia praktyczne, jeżeli prowadzą do ostrzejszej klasyfikacji.

2.2.41.1.5 Jeżeli materiały niewymienione z nazwy klasyfikowane są do jednej z pozycji wymienionej pod 2.2.41.3 na podstawie badań, dokonanych zgodnie z Podręcznikiem badań i kryteriów część III rozdział 33.2.1, to wówczas obowiązują następujące kryteria:

a) materiały pyliste, granulowane lub pastowate, z wyjątkiem proszków metali lub proszków stopów metali, powinny być zaklasyfikowane do jako materiały stałe łatwo zapalne klasy 4.1, jeżeli łatwo zapalają się wskutek krótkotrwałego kontaktu ze źródłem zapłonu (np. płonącą zapałką) lub, jeżeli w razie zapalenia, ogień rozprzestrzenia się tak szybko, że czas spalania jest krótszy niż 45 sekund dla zmierzonej odległości 100 mm lub szybkość spalania jest większa niż 2,2 mm/sek.

b) proszki metali lub proszki stopów metali powinny być zaklasyfikowane do klasy 4.1, jeżeli zapalają się od płomienia, a czas rozprzestrzenienia się płomienia na całą długość próbki wynosi najwyżej 10 minut.

Materiały stałe, które mogą wywoływać pożar wskutek tarcia, powinny być sklasyfikowane przez analogię z pozycjami istniejącymi (np. zapałki) lub zgodnie z odpowiednimi przepisami specjalnymi.

2.2.41.1.6 Na podstawie badań zgodnie z Podręcznikiem badań i kryteriów część III rozdział 33.2.1 oraz kryteriami podanymi pod 2.2.41.1.4 i 2.2.41.1.5, można również stwierdzić, że właściwości materiału wymienionego z nazwy są tego rodzaju, że materiał ten nie podlega przepisom niniejszej klasy.

2.2.41.1.7 Jeżeli materiały klasy 4.1, wskutek domieszek, przechodzą do kategorii zagrożenia innej niż ta, do której należą materiały wymienione z nazwy w dziale 3.2 tabela A, to mieszaniny te powinny być zaklasyfikowane do pozycji, do których odnoszą się na podstawie faktycznie stwarzanego przez nie zagrożenia.

Uwaga. W odniesieniu do klasyfikacji roztworów i mieszanin (takich jak preparaty i odpady) patrz też 2.1.3.

Klasyfikowanie do grup pakowania

2.2.41.1.8 Materiały stałe zapalne zaklasyfikowane do różnych pozycji w dziale 3.2 tabela A powinny być zaklasyfikowane do grup pakowania II lub III na podstawie badań wykonanych zgodnie z Podręcznikiem badań i kryteriów część III rozdział 33.2.1, na podstawie następujących kryteriów:

a) materiały stałe zapalne, które w warunkach badania spalają się w czasie krótszym niż 45 sekund dla zmierzonej odległości 100 mm, powinny być zaklasyfikowane do:

grupy pakowania II: jeżeli płomień przechodzi przez strefę zwilżoną;
grupy pakowania III: jeżeli strefa zwilżona zatrzymuje płomień przez co najmniej 4 minuty;

b) proszki metali lub proszki stopów metali powinny być zaklasyfikowane do:

grupy pakowania II: jeżeli, w warunkach badania, palenie rozprzestrzenia się na całą długość próbki w czasie 5 minut lub krótszym;
grupy pakowania III: jeżeli, w warunkach badania, palenie rozprzestrzenia się na całą długość próbki w czasie dłuższym niż 5 minut.

Odnośnie materiałów stałych, które mogą wywoływać pożar wskutek tarcia, grupa pakowania powinna być ustalona przez analogię z pozycjami istniejącymi lub zgodnie z przepisami specjalnymi.

Materiały samoreaktywne

Definicje

2.2.41.1.9 Dla potrzeb ADN *materiałami samoreaktywnymi* są substancje termicznie niestabilne podatne na rozkład silnie egzotermiczny, nawet bez udziału tlenu (powietrza). Materiały nie są uważane za samoreaktywne klasy 4.1, jeżeli:

a) są wybuchowe zgodnie z kryteriami klasy 1;

b) są materiałami utleniającymi zgodnie z procedurą klasyfikacyjną dla klasy 5.1 (patrz 2.2.51.1), z wyjątkiem mieszanin materiałów utleniających, zawierających co najmniej 5% materiałów organicznych zapalnych i które poddaje się procedurze klasyfikacyjnej podanej w Uwadze 2;

c) są nadtlenkami organicznymi zgodnie z kryteriami klasy 5.2 (patrz 2.2.52.1);

d) ich ciepło rozkładu jest mniejsze niż 300 J/g lub

e) ich temperatura samoprzyspieszającego się rozkładu (TSR) (patrz Uwaga 2) dla sztuki przesyłki o masie 50 kg jest wyższa niż 75 °C;

Uwagi **1.** Ciepło rozkładu może być oznaczone przy użyciu każdej uznanej międzynarodowo metody, np. różnicowej kalorymetrii skaningowej i kalorymetrii adiabatycznej.

2. Mieszaniny materiałów utleniających, które odpowiadają kryteriom klasyfikacyjnym klasy 5.1, zawierające co najmniej 5% materiałów organicznych zapalnych i nie odpowiadające kryteriom podanym pod a), c), d) lub e), podlegają procedurom klasyfikacyjnym dla materiałów samoreaktywnych.

Mieszaniny wykazujące właściwości materiałów samoreaktywnych typu B do F, są klasyfikowane jako materiały samoreaktywne klasy 4.1.

Mieszaniny wykazujące, na podstawie Podręcznika badań i kryteriów część II podrozdział 20.4.3 g), właściwości materiałów samoreaktywnych typu G, uznaje się do celów klasyfikacji jako materiały klasy 5.1 (patrz 2.2.51.1).

3. Temperatura samoprzyspieszającego się rozkładu (TSR) jest najniższą temperaturą, przy której może nastąpić samoprzyspieszający się rozkład materiału znajdującego się w opakowaniu stosowanym podczas przewozu. Przepisy dotyczące oznaczania TSR podane są w Podręczniku badań i kryteriów część II rozdział 20 i podrozdział 28.4.

4. Materiał, który wykazuje właściwości materiału samoreaktywnego, powinien być sklasyfikowany jako taki, także wtedy, jeżeli daje wynik pozytywny w badaniu zgodnie z 2.2.42.1.5 dla włączenia go do klasy 4.2.

Właściwości

2.2.41.1.10 Rozkład materiałów samoreaktywnych może być inicjowany ciepłem, kontaktem z katalizującymi zanieczyszczeniami (np. kwasami, związkami metali ciężkich, zasadami), tarciem lub uderzeniem. Szybkość rozkładu wzrasta wraz z temperaturą i jest zróżnicowana w zależności od materiału. Rozkład, szczególnie jeżeli nie występuje zapalenie, może pociągać za sobą wydzielanie toksycznych gazów lub pary. Temperatura określonych materiałów samoreaktywnych powinna być kontrolowana. Określone materiały samoreaktywne mogą rozkładać się wybuchowo, szczególnie, jeżeli są zamknięte. Charakterystyka ta może być zmodyfikowana wskutek dodatku rozcieńczalnika lub użycia odpowiedniego opakowania. Określone materiały samoreaktywne palą się energicznie. Materiałami samoreaktywnymi są np. określone związki należące do poniżej wymienionych typów:

azozwiązki alifatyczne (-C-N=N-C-);
azydki organiczne (-C-N_3);
sole diazoniowe (-$CN_2^+ Z^-$);
związki N-nitrozowe (-N-N=O); oraz
sulfohydrazydy aromatyczne (-SO_2-NH-NH_2).

Lista ta nie jest wyczerpująca, a więc materiały z innymi grupami reaktywnymi oraz określone mieszaniny materiałów mogą mieć podobne właściwości.

Klasyfikacja

2.2.41.1.11 Materiały samoreaktywne klasyfikowane są do 7 typów zgodnie ze stopniem stwarzanego przez nie zagrożenia. Typy materiałów samoreaktywnych zawarte są w przedziale od typu A, który nie jest dopuszczony do przewozu w opakowaniu w którym jest badany, do typu G, który nie podlega przepisom klasy 4.1 dla materiałów samoreaktywnych. Klasyfikacja typów B do F jest bezpośrednio powiązana z maksymalną ilością materiału dopuszczoną dla jednego opakowania. Zasady, które powinny być stosowane przy klasyfikacji, jak również procedury klasyfikacyjne, metody badań i kryteria oraz przykład odpowiedniego raportu z badań, zawarte są w Podręczniku badań i kryteriów część II.

2.2.41.1.12 Materiały samoreaktywne dotychczas już sklasyfikowane i dotychczas już dopuszczone do przewozu w opakowaniach, wymienione są pod 2.2.41.4, dotychczas już dopuszczone do przewozu w DPPL, wymienione są w instrukcji pakowania DPPL520 pod 4.1.4.2 ADR, dotychczas już dopuszczone do przewozu w cysternach zgodnych z działem 4.2, wymienione są w instrukcji cystern przenośnych T23 pod 4.2.5.2 ADR. Dla każdego wymienionego dopuszczonego materiału jest przyporządkowana pozycja w dziale 3.2 tabela A (UN 3221 – UN 3240), ze wskazanym odpowiednim zagrożeniem dodatkowym oraz uwagami i istotnymi informacjami o przewozie.

Pozycje ogólne podają:

- typ (B do F) materiału samoreaktywnego, patrz 2.2.41.1.11;
- postać fizyczną (ciekły/stały).

Zaklasyfikowanie materiałów samoreaktywnych wymienionych w 2.2.41.4 następuje na podstawie materiałów czystych technicznie (o ile nie jest podane stężenie mniejsze niż 100%).

2.2.41.1.13 Klasyfikacja materiałów samoreaktywnych niewymienionych pod 2.2.41.4 w instrukcji pakowania DPPL520 pod 4.1.4.2 ADR lub instrukcji cystern przenośnych T23 pod 4.2.5.2 ADR, powinna być dokonana przez władzę właściwą państwa pochodzenia. Jeżeli państwo pochodzenia nie jest stroną ADN, to klasyfikacja i warunki przewozu powinny być potwierdzone przez władzę właściwą pierwszego kraju ADN, do którego dotrze przesyłka.

2.2.41.1.14 Do określonych materiałów samoreaktywnych, w celu zmiany ich reaktywności, mogą być dodawane aktywatory, np. związki cynku. W wyniku tego, w zależności od rodzaju jak i stężenia aktywatora, może nastąpić zmniejszenie stabilności termicznej materiału i zmiana jego właściwości wybuchowych. Jeżeli obie te właściwości uległy zmianie, to nowy preparat powinien być oceniony zgodnie z procedurą klasyfikacyjną.

2.2.41.1.15 Próbki materiałów samoreaktywnych lub preparatów materiałów samoreaktywnych, niewymienione pod 2.2.41.4, dla których pełny zestaw wyników badań nie jest dostępny, i które będą przewożone dla przeprowadzenia dalszych badań lub oceny, powinny być zaklasyfikowane do jednej z odpowiednich pozycji dla materiałów samoreaktywnych typu C, pod warunkiem, że są spełnione następujące wymagania:

- dostępne dane wskazują, że próbka nie powinna być bardziej niebezpieczna, niż materiały samoreaktywne typu B;
- próbka jest zapakowana zgodnie z metodą pakowania OP2, a masa na wagon jest ograniczona do 10 kg;

Próbki wymagające kontroli temperatury nie są dopuszczone do przewozu.

Odczulanie

2.2.41.1.16 W celu zapewnienia bezpieczeństwa podczas przewozu, materiały samoreaktywne w wielu przypadkach są odczulane przez dodanie rozcieńczalnika. Gdy zawartość procentowa materiału jest zastrzeżona, to powinno być ono stężeniem wyrażonym w procentach masowych zaokrąglonych do najbliższej liczby całkowitej. Jeżeli stosuje się rozcieńczalnik, to materiał samoreaktywny powinien być badany wraz z rozcieńczalnikiem w stężeniu i postaci stosowanej podczas przewozu. Rozcieńczalniki, które w razie wycieku z opakowania, mogą powodować zatężanie materiału samoreaktywnego do stężenia niebezpiecznego, nie powinny być stosowane. Rozcieńczalnik powinien być odpowiedni do materiału samoreaktywnego. Z tego punktu widzenia odpowiednimi rozcieńczalnikami są takie materiały stałe lub ciekłe, które nie mają wpływu na stabilność termiczną i typ zagrożenia stwarzanego przez materiał samoreaktywny.

Wymagania dotyczące temperatury kontrolowanej

2.2.41.1.17 Niektóre materiały samoreaktywne mogą być przewożone tylko w warunkach temperatury kontrolowanej. Temperatura kontrolowana jest najwyższą temperaturą, w której materiał samoreaktywny może być przewożony bezpiecznie. Dopuszcza się, że temperatura bezpośredniego otoczenia sztuki przesyłki podczas przewozu może przekroczyć 55 °C tylko dla odpowiednio krótkiego czasu w ciągu 24 godzin. W przypadku utraty możliwości kontrolowania temperatury, może być konieczne wprowadzenie postępowania awaryjnego. Temperatura awaryjna jest to temperatura, w której takie postępowanie powinno być wprowadzane.

Temperatury kontrolowana i awaryjna są pochodnymi temperatury samoprzyspieszającego się rozkładu - TSR (patrz tabela 1). TSR powinna być określona w celu ustalenia, czy materiał powinien być przewożony w warunkach temperatury kontrolowanej. Przepisy dotyczące oznaczenia TSR (SADT) podane są w *„Podręczniku badań i kryteriów", część II, rozdziały 20 i 28.4.*

Tabela 1. Określenie temperatury kontrolowanej i awaryjnej

Rodzaj naczynia	TSR[a)]	Temperatura kontrolowana	Temperatura awaryjna
Pojedyncze opakowania i DPPL	20 °C lub mniej	20 °C poniżej TSR	10 °C poniżej TSR
	powyżej 20 °C do 35 °C	15 °C poniżej TSR	10 °C poniżej TSR
	powyżej 35 °C	10 °C poniżej TSR	5 °C poniżej TSR
Cysterny	nie wyższa niż 50 °C	10 °C poniżej TSR	5 °C poniżej TSR

[a)] TSR dla materiału przygotowanego jak do przewozu.

Materiały samoreaktywne o TSR nie wyższej niż 55 °C, powinny być przewożone w warunkach temperatury kontrolowanej. Temperatura kontrolowana i awaryjna, podane są odpowiednio pod 2.2.41.4. Rzeczywista temperatura podczas przewozu może być niższa niż temperatura kontrolowana, ale powinna być tak dobrana, aby uniknąć niebezpiecznego rozdziału faz.

Materiały stałe wybuchowe odczulone

2.2.41.1.18 Materiały stałe wybuchowe odczulone są to materiały zwilżone wodą lub alkoholem, lub są rozcieńczone za pomocą innych substancji obniżających ich właściwości wybuchowe. Takimi pozycjami w dziale 3.2 tabela A są: UN 1310, 1320, 1321, 1322, 1336, 1337, 1344, 1347, 1348, 1349, 1354, 1355, 1356, 1357, 1517, 1571, 2555, 2556, 2557, 2852, 2907, 3317, 3319, 3344, 3364, 3365, 3366, 3367, 3368, 3369, 3370, 3376, 3380 i 3474.

Materiały pokrewne materiałom samoreaktywnym

2.2.41.1.19 Materiały, które:

a) zgodnie z seriami badań 1 i 2 zostały tymczasowo przyporządkowane do klasy 1, jednak poprzez serię badań 6 wyłączone z klasy 1,

b) nie są materiałami samoreaktywnymi klasy 4.1,

c) nie są materiałami klasy 5.1 lub 5.2,

są również przyporządkowane do klasy 4.1. Takimi pozycjami są UN 2956, 3241, 3242 i 3251.

2.2.41.2 Materiały niedopuszczone do przewozu

2.2.41.2.1 Materiały chemicznie niestabilne klasy 4.1 są dopuszczone do przewozu tylko wtedy, gdy zostały podjęte niezbędne środki zapobiegające niebezpiecznym reakcjom ich rozkładu lub polimeryzacji, w normalnych warunkach przewozu. Dlatego też należy szczególnie upewnić się, że naczynia i cysterny nie zawierają żadnych materiałów inicjujących takie reakcje.

2.2.41.2.2 Materiały stałe zapalne utleniające zaklasyfikowane do UN 3097 nie są dopuszczone do przewozu, jeżeli spełniają wymagania dotyczące klasy 1 (patrz również 2.1.3.7).

2.2.41.2.3 Następujące materiały nie są dopuszczone do przewozu:

- materiały samoreaktywne typu A [patrz Podręcznik badań i kryteriów część II 20.4.2 a)];
- siarczki fosforu, które zawierają biały lub żółty fosfor;
- materiały stałe wybuchowe odczulone inne niż wymienione w dziale 3.2 tabela A;
- materiały zapalne nieorganiczne w stanie stopionym w postaci innej niż UN 2448 SIARKA STOPIONA;
- azydek baru zawierający mniej niż 50% masowych wody.

2.2.41.3 Wykaz pozycji zbiorczych

Zagrożenie dodatkowe	Kod klasyfikacyjny	Nr UN	Nazwa materiału lub przedmiotu
Materiały stałe zapalne, materiały stałe wybuchowe odczulone oraz materiały samoreaktywne			
materiały stałe zapalne F; bez zagrożenia dodatkowego; organiczne	F1	3175	MATERIAŁY STAŁE ZAWIERAJĄCE MATERIAŁY CIEKŁE ZAPALNE, I.N.O.
		1353	WŁÓKNA IMPREGNOWANE SŁABO ZNITROWANĄ CELULOZĄ, I.N.O. lub
		1353	TKANINY IMPREGNOWANE SŁABO ZNITROWANĄ CELULOZĄ, I.N.O.
		1325	MATERIAŁ STAŁY ZAPALNY ORGANICZNY, I.N.O.
organiczne stopione	F2	3176	MATERIAŁ STAŁY ZAPALNY ORGANICZNY W STANIE STOPIONYM, I.N.O.
nieorganiczne	F3	3089	METAL, PROSZEK ZAPALNY, I.N.O.[a),b)]
		3181	SOLE METALICZNE ZWIĄZKÓW ORGANICZNYCH ZAPALNE, I.N.O.
		3182	WODORKI METALI ZAPALNE, I.N.O.[c)]
		3178	MATERIAŁ STAŁY ZAPALNY NIEORGANICZNY, I.N.O.
utleniające	FO	3097	MATERIAŁ STAŁY ZAPALNY UTLENIAJĄCY, I.N.O (niedopuszczony do przewozu, patrz punkt 2.2.41.2.2)
trujące FT; organiczne	FT1	2926	MATERIAŁ STAŁY ZAPALNY TRUJĄCY ORGANICZNY, I.N.O
nieorganiczne	FT2	3179	MATERIAŁ STAŁY ZAPALNY TRUJĄCY NIEORGANICZNY, I.N.O
żrące FC; organiczne	FC1	2925	MATERIAŁ STAŁY ZAPALNY ŻRĄCY ORGANICZNY, I.N.O
nieorganiczne	FC2	3180	MATERIAŁ STAŁY ZAPALNY ŻRĄCY NIEORGANICZNY, I.N.O
materiały wybuchowe odczulone D; bez zagrożenia dodatkowego	D	3319	NITROGLICERYNA, MIESZANINA ODCZULONA STAŁA, I.N.O., zawierająca więcej niż 2% masowych, lecz maksymalnie 10 % masowych nitrogliceryny
		3344	TETRAAZOTAN PENTAERYTRYTU (PENTRYT), MIESZANINA ODCZULONA STAŁA, I.N.O., zawierająca więcej niż 10% masowych, lecz maksymalnie 20% masowych PETN
		3380	MATERIAŁ STAŁY WYBUCHOWY ODCZULONY, I.N.O.
trujące	DT		Do przewozu jako materiały klasy 4.1 dopuszczone są tylko te, które wymienione są w dziale 3.2 tabela A
materiały samoreaktywne SR; temperatura niekontrolowana	SR 1		MATERIAŁ SAMOREAKTYWNY TYP A CIEKŁY (niedopuszczony do przewozu, patrz 2.2.41.2.3)
			MATERIAŁ SAMOREAKTYWNY TYP A STAŁY (niedopuszczony do przewozu, patrz 2.2.41.2.3)
		3221	MATERIAŁ SAMOREAKTYWNY TYP B CIEKŁY
		3222	MATERIAŁ SAMOREAKTYWNY TYP B STAŁY
		3223	MATERIAŁ SAMOREAKTYWNY TYP C CIEKŁY
		3224	MATERIAŁ SAMOREAKTYWNY TYP C STAŁY
		3225	MATERIAŁ SAMOREAKTYWNY TYP D CIEKŁY
		3226	MATERIAŁ SAMOREAKTYWNY TYP D STAŁY
		3227	MATERIAŁ SAMOREAKTYWNY TYP E CIEKŁY
		3228	MATERIAŁ SAMOREAKTYWNY TYP E STAŁY
		3229	MATERIAŁ SAMOREAKTYWNY TYP F CIEKŁY
		3230	MATERIAŁ SAMOREAKTYWNY TYP F STAŁY
			MATERIAŁ SAMOREAKTYWNY STAŁY TYP G CIEKŁY (nie podlega przepisom klasy 4.1, patrz 2.2.41.1.11)
			MATERIAŁ SAMOREAKTYWNY STAŁY TYP G STAŁY (nie podlega przepisom klasy 4.1, patrz 2.2.41.1.11)

materiały samoreaktywne SR		3221	MATERIAŁ SAMOREAKTYWNY TYP B CIEKŁY, TEMPERATURA KONTROLOWANA
		3232	MATERIAŁ SAMOREAKTYWNY TYP B STAŁY, TEMPERATURA KONTROLOWANA
		3233	MATERIAŁ SAMOREAKTYWNY TYP C CIEKŁY, TEMPERATURA KONTROLOWANA
		3234	MATERIAŁ SAMOREAKTYWNY TYP C STAŁY, TEMPERATURA KONTROLOWANA
		3235	MATERIAŁ SAMOREAKTYWNY TYP D CIEKŁY, TEMPERATURA KONTROLOWANA
	temperatura kontrolowana **SR2**	3236	MATERIAŁ SAMOREAKTYWNY TYP D, STAŁY, TEMPERATURA KONTROLOWANA
		3237	MATERIAŁ SAMOREAKTYWNY TYP E CIEKŁY, TEMPERATURA KONTROLOWANA
		3238	MATERIAŁ SAMOREAKTYWNY TYP E STAŁY, TEMPERATURA KONTROLOWANA
		3239	MATERIAŁ SAMOREAKTYWNY TYP F CIEKŁY, TEMPERATURA KONTROLOWANA
		3240	MATERIAŁ SAMOREAKTYWNY TYP F STAŁY, TEMPERATURA KONTROLOWANA

Przypisy

a) Metale i stopy metali w postaci sproszkowanej lub innej zapalnej, podatnej na samozapalenie, są materiałami klasy 4.2.

b) Metale i stopy metali w postaci sproszkowanej lub innej zapalnej, które w zetknięciu z wodą wydzielają gazy zapalne, są materiałami klasy 4.3.

c) Wodorki metali, które w zetknięciu z wodą wydzielają gazy zapalne, są materiałami klasy 4.3. Borowodorek glinu lub borowodorek glinu w urządzeniach, są materiałami klasy 4.2, UN 2870.

2.2.41.4 Wykaz dotychczas sklasyfikowanych materiałów samoreaktywnych w opakowaniach

Kolumna „Metoda pakowania", wymieniająca kody OP1 do OP8, odsyła do metod pakowania podanych pod 4.1.4.1 ADR instrukcja pakowania P520 (patrz również 4.1.7.1 ADR). Przewożone materiały samoreaktywne powinny odpowiadać wskazanej klasyfikacji. Dla materiałów dopuszczonych do przewozu w DPPL – patrz 4.1.4.2 ADR instrukcja pakowania DPPL520, a dla materiałów dopuszczonych do przewozu w cysternach zgodnie z działem 4.2 – patrz 4.2.5.2 ADR instrukcja dla cystern przenośnych T23.

Uwaga. Poniższa tabela, zawierająca klasyfikację, odnosi się do technicznie czystych materiałów (chyba że podano stężenie poniżej 100%). Dla innych stężeń, uwzględniając procedury zawarte w Podręczniku badań i kryteriów część II, materiały mogą być odmiennie zaklasyfikowane.

Materiały samoreaktywne	Stężenie (%)	Metoda pakowania	Temperatura kontrolowana (°C)	Temperatura awaryjna (°C)	UN pozycja ogólna	Uwagi
AMID KWASU N,N'-DINITROZO-N,N'-DIMETYLOTERE-FTALOWEGO, jako pasta	72	OP6			3224	
2,2'-AZODI-(2,4-DIMETYLO-4-METOKSYWALERONITRYL)	100	OP7	-5	+5	3236	
2,2'-AZODI-(2,4-DIMETYLOWALERONITRYL)	100	OP7	+10	+15	3236	
2,2'-AZODI-(ETYLO-2-METYLOPROPIONIAN)	100	OP7	+20	+25	3235	
1,1'-AZODI-(HEKSAWODOROBENZONITRYL)	100	OP7			3226	
2,2' -AZODI-(IZOBUTYRONITRYL)	100	OP6	+40	+45	3234	
2,2'-AZODI-(IZOBUTYRONITRYL), jako pasta na bazie wody	< 50%	OP6			3224	
2,2'-AZODI-(2-METYLOBUTYRONITRYL)	100	OP7	+35	+40	3236	
AZODIKARBONAMID, PREPARAT TYP B, TEMPERATURA KONTROLOWANA	< 100	OP5			3232	(1) (2)
AZODIKARBONAMID, PREPARAT TYP C	< 100	OP6			3224	(3)
AZODIKARBONAMID, PREPARAT TYP C, TEMPERATURA KONTROLOWANA	< 100	OP6			3234	(4)
AZODIKARBONAMID, PREPARAT TYP D	< 100	OP7			3226	(5)
AZODIKARBONAMID, PREPARAT TYP D, TEMPERATURA KONTROLOWANA	< 100	OP7			3236	(6)
AZOTAN TETRAAMINOPALLADU (II)	100	OP6	+30	+35	3234	
CHLOREK 4-(BENZYLO(ETYLO)AMINO)-3-ETOKSY-BENZENODIAZONIOWY CYNKU	100	OP7			3226	
CHLOREK 4-(BENZYLO(METYLO)AMINO)-3-ETOKSY-BENZENODIAZONIOWY CYNKU	100	OP7	+40	+45	3236	
CHLOREK 3-CHLORO-4-DIETYLAMINO-BENZENODIAZONIOWY CYNKU	100	OP7			3226	
CHLOREK 2,5-DIETOKSY-4-MORFOLINO-BENZENODIAZONIOWY CYNKU	67-100	OP7	+35	+40	3236	
CHLOREK 2,5-DIETOKSY-4-MORFOLINO-BENZENODIAZONIOWY CYNKU	66	OP7	+40	+45	3236	
CHLOREK 2,5-DIETOKSY-4-(FENYLOSULFONYLO)-BENZENODIAZONIOWY CYNKU	67	OP7	+40	+45	3236	
CHLOREK 2,5-DIMETOKSY-4-(4-METYLOFENYLO-SULFONYLO)-BENZENODIAZONIOWY CYNKU	79	OP7	+40	+45	3236	
CHLOREK 4-DIMETYLOAMINO-6-(2-DIMETYLO-AMINOETOKSY)-TOLUENO-2-DIAZONIOWY CYNKU	100	OP7	+40	+45	3236	
CHLOREK 4-DIPROPYLAMINO-BENZENODIAZONIOWY CYNKU	100	OP7			3226	
CHLOREK 2-(N,N-ETOKSYKARBONYLOFENYLO-AMINO)-3-METOKSY-4-(N-METYLO-N-CYKLOHEKSYLOAMINO)-BENZENO-DIAZONIOWY CYNKU	63-92	OP7	+40	+45	3236	
CHLOREK 2-(N,N-ETOKSYKARBONYLOFENYLO-AMINO)-3-METOKSY-4-(N-METYLO-N-CYKLOHEKSYLOAMINO)-BENZENO-DIAZONIOWY CYNKU	62	OP7	+35	+40	3236	
CHLOREK 2-(2-HYDROKSYETOKSY)-1-(PYROLIDYNYLO-1)-BENZENO-4-DIAZONIOWY CYNKU	100	OP7	+40	+45	3236	
CHLOREK 3-(2-HYDROKSYETOKSY)-1-(PYROLIDYNYLO-1)-BENZENODIAZONIOWY CYNKU	100	OP7	+45	+50	3236	
2-DIAZO-1-NAFTOLO-4-SULFONIAN SODU	100	OP7			3226	
2-DIAZO-1-NAFTOLO-5-SULFONIAN SODU	100	OP7			3226	
2-DIAZO-1-NAFTOLO-4-SULFONYLOCHLOREK	100	OP5			3222	(2)
2-DIAZO-1-NAFTOLO-5-SULFONYLOCHLOREK	100	0P5			3222	(2)
2,5-DIBUTOKSY-4-(4-MORFOLINO)-BENZENO-DIAZONIOWY, TETRACHLOROCYNKAN (2:1)	100	OP8			3228	
2,5-DIETOKSY-4-MORFOLINO-BENZENODIAZONIO-TETRAFLUOROBORAN	100	OP7	+30	+35	3236	
DIETYLENOGLIKOLO-BIS-(ALLILOWĘGLAN) + DIIZOPROPYLONADTLENODIWĘGLAN	≥ 88 + ≤ 12	OP8	-10	0	3237	
4-(DIMETYLOAMINO)-BENZENODIAZONIO-TRICHLOROCYNKAN(1)	100	OP8			3228	
N,N'-DINITROZOPENTAMETYLENO-TETRAAMINA	82	OP6			3224	(7)
ESTER KWASU 2-DIAZO-NAFTOLO-SULFONOWEGO MIESZANINA, TYP D	< 100	OP7			3226	(9)
N-FORMYLO-2-(NITROMETYLENO)-1,3-NADHYDROTIAZYNA	100	OP7	+45	+50	3236	
HYDRAZYD KWASU BENZENO-1,3-DISULFONYLOWEGO, jako pasta	52	OP7			3226	

HYDRAZYD KWASU BENZENOSULFONYLOWEGO	100	OP7			3226	
HYDRAZYD KWASU DIFENYLOHYDROKSY-4,4'-DI-SULFONYLOWEGO	100	OP7			3226	
HYDRAZYD 4-METYLOBENZENOSULFONOWY	100	OP7			3226	
KOPOLIMER 2-DIAZO-1-NAFTOLO-5-SULFONIAN I ACETON-PIROGALLOL	100	OP8			3228	
MATERIAŁ SAMOREAKTYWNY CIEKŁY, PRÓBKA		OP2			3223	(8)
MATERIAŁ SAMOREAKTYWNY CIEKŁY, PRÓBKA, TEMPERATURA KONTROLOWANA		OP2			3233	(8)
MATERIAŁ SAMOREAKTYWNY STAŁY, PRÓBKA		OP2			3224	(8)
MATERIAŁ SAMOREAKTYWNY STAŁY, PRÓBKA, TEMPERATURA KONTROLOWANA		OP2			3234	(8)
3-METYLO-4-(PIROLIDYNO-1)-BENZENODIAZONIO TETRAFLUOROBORAN	95	OP6	+45	+50	3234	
4-NITROZOFENOL	100	OP7	+35	+40	3236	
SIARCZAN 2,5-DIETOKSY-4-(MORFOLINO)-BENZENODIAZONIOWY	100	OP7			3226	
WODOROSIARCZAN 2-(N,N-METYLOAMINO-ETYLOKARBONYLO)-4-(3,4-DIMETYLO-FENYLOSULFONYLO)-BENZENODIAZONIOWY	96	OP7	+45	+50	3236	

Uwagi

(1) (zarezerwowany)

(2) Wymagana jest nalepka „MATERIAŁ WYBUCHOWY" według wzoru nr 1, (patrz 5.2.2.2.2).

(3) Preparaty azodikarbonamidu, które spełniają kryteria 20.4.2 c) Podręcznika badań i kryteriów część II.

(4) (zarezerwowany)

(5) Preparaty azodikarbonamidu, które spełniają kryteria 20.4.2 d) Podręcznika badań i kryteriów część II.

(6) (zarezerwowany)

(7) Ze zgodnym rozcieńczalnikiem o temperaturze wrzenia co najmniej 150 °C.

(8) Patrz 2.2.41.1.15

(9) Pozycja ta odnosi się do mieszaniny estru kwasu 2-diazo-1-naftolo-4-sulfonowego i estru kwasu 2-diazo-1-naftolo-5-sulfonowego, które spełniają kryteria Podręcznika badań i kryteriów część II rozdział 20.4.2 d).

2.2.42 Klasa 4.2 Materiały samozapalne

2.2.42.1 Kryteria

2.2.42.1.1 Tytuł klasy 4.2 obejmuje:

- *materiały piroforyczne* wraz z mieszaninami i roztworami (ciekłe lub stałe), które w zetknięciu z powietrzem, nawet w małych ilościach, zapalają się w ciągu 5 minut. Spośród materiałów klasy 4.2 są one najbardziej podatne na samozapalenie; oraz
- *materiały i przedmioty samonagrzewające* wraz z mieszaninami i roztworami, które w zetknięciu z powietrzem, bez dostarczenia energii z zewnątrz, są podatne na samonagrzewanie. Materiały te mogą ulegać zapaleniu tylko w dużych ilościach (kilka kilogramów) i po upływie długiego czasu (godzin lub dni).

2.2.42.1.2 Materiały i przedmioty klasy 4.2 dzielą się następująco:

S Materiały samozapalne bez zagrożenia dodatkowego

S1 Materiały organiczne ciekłe

S2 Materiały organiczne stałe

S3 Materiały nieorganiczne ciekłe

S4 Materiały nieorganiczne stałe

S5 Materiały metaloorganiczne

SW Materiały samozapalne, które w zetknięciu z wodą wydzielają gazy zapalne

SO Materiały samozapalne utleniające

ST Materiały samozapalne trujące

ST1 Materiały organiczne trujące ciekłe

ST2 Materiały organiczne trujące stałe

ST3 Materiały nieorganiczne trujące ciekłe

ST4 Materiały nieorganiczne trujące stałe

SC Materiały samozapalne żrące

SC1 Materiały organiczne żrące ciekłe

SC2 Materiały organiczne żrące stałe

SC3 Materiały nieorganiczne żrące ciekłe

SC4 Materiały nieorganiczne żrące stałe

Właściwości

2.2.42.1.3 Samonagrzewanie się materiałów – postępująca reakcja tego materiału z tlenem (powietrzem) wytwarzająca ciepło. Jeżeli ilość powstającego ciepła jest większa od ilości odprowadzanego ciepła, to dochodzi do wzrostu temperatury materiału, co po czasie indukcji może doprowadzić do samozapłonu i spalenia.

Klasyfikacja

2.2.42.1.4 Materiały i przedmioty zaklasyfikowane do klasy 4.2 wymienione są w dziale 3.2 tabela A. Zaklasyfikowanie materiałów i przedmiotów niewymienionych z nazwy w dziale 3.2 tabela A do odpowiedniej pozycji szczegółowej I.N.O. w 2.2.42.3, zgodnie z przepisami działu 2.1 powinno opierać się na doświadczeniu lub wynikach badań zgodnie z Podręcznikiem badań i kryteriów część III rozdział 33.3. Zaklasyfikowanie do pozycji ogólnych klasy 4.2 powinno opierać się na wynikach badań przeprowadzonych zgodnie z Podręcznikiem badań i kryteriów część III rozdział 33.3; należy również uwzględnić doświadczenia praktyczne, jeżeli prowadzą do ostrzejszej klasyfikacji.

2.2.42.1.5 Jeżeli materiały lub przedmioty niewymienione z nazwy, klasyfikowane są do jednej z pozycji wymienionych pod 2.2.42.3 na podstawie badań zgodnie z Podręcznikiem badań i kryteriów część III rozdział 33.3, to wówczas powinny być zastosowane następujące kryteria:

a) materiały samozapalne (piroforyczne) stałe powinny być zaklasyfikowane do klasy 4.2, jeżeli zapalają się przy zrzucie z wysokości 1 m lub w ciągu 5 minut;

b) materiały samozapalne (piroforyczne) ciekłe powinny być zaklasyfikowane do klasy 4.2, jeżeli:

(i) zapalają się w ciągu 5 minut po naniesieniu na obojętny nośnik, lub

(ii) w przypadku negatywnego wyniku badania dokonanego zgodnie z (i), naniesione na suchą, karbowaną bibułę filtracyjną (filtr Whatmana nr 3), powodują w ciągu 5 minut jej zapalenie lub zwęglenie;

c) materiały, które w próbce sześciennej o boku 10 cm, w temperaturze badania 140 °C ulegną samozapaleniu lub ich temperatura wzrośnie powyżej 200 °C w ciągu 24 godzin, powinny być zaklasyfikowane do klasy 4.2. Kryterium to opiera się na temperaturze samozapłonu węgla drzewnego, która dla próbki o objętości 27 m^3 wynosi 50 °C. Materiały o temperaturze samozapalenia wyższej niż 50 °C dla objętości 27 m^3 nie mogą być zaklasyfikowane do klasy 4.2.

Uwagi **1.** Materiały przewożone w sztukach przesyłki o objętości maksymalnie 3 m^3 są wyłączone z klasy 4.2, jeżeli badanie próbki sześciennej o boku 10 cm w 120 °C nie powodowało jej samozapłonu, ani wzrostu temperatury ponad 180 °C w ciągu 24 godzin.

2. Materiały przewożone w sztukach przesyłki o objętości maksymalnie 450 litrów są wyłączone z klasy 4.2, jeżeli badanie próbki sześciennej o boku 10 cm w 100 °C, nie powodowało jej samozapłonu, ani wzrostu temperatury ponad 160 °C w ciągu 24 godzin.

3. Materiały metaloorganiczne, w zależności od swoich właściwości i dodatkowych zagrożeń mogą być zaklasyfikowane do klasy 4.2 lub 4.3, w rozdziale 2.3.5 przedstawiony jest szczegółowy schemat blokowy klasyfikacji tych materiałów.

2.2.42.1.6 Jeżeli materiały klasy 4.2, wskutek domieszek, przechodzą do kategorii niebezpieczeństwa innej niż ta, do której należą materiały wymienione z nazwy w dziale 3.2 tabela A, to takie mieszaniny powinny być zaklasyfikowane do pozycji, do których odnoszą się na podstawie faktycznie stwarzanego przez nie rzeczywistego zagrożenia.

Uwaga. W odniesieniu do klasyfikacji roztworów i mieszanin (takich jak preparaty i odpady), patrz również rozdział 2.1.3.

2.2.42.1.7 Na podstawie badań zwartych w Podręczniku badań i kryteriów część III rozdział 33.3 i kryteriów podanych pod 2.2.42.1.5, można również stwierdzić, czy właściwości dowolnego materiału wymienionego z nazwy są tego rodzaju, że nie podlega on przepisom niniejszej klasy.

Klasyfikowanie do grup pakowania

2.2.42.1.8 Materiały i przedmioty zaklasyfikowane do różnych pozycji w dziale 3.2 tabela A powinny być zaklasyfikowane do grup pakowania I, II lub III na podstawie badań przeprowadzonych według Podręcznika badań i kryteriów część III rozdział 33.3, zgodnie z następującymi kryteriami:

a) materiały samozapalne (piroforyczne) powinny być zaklasyfikowane do grupy pakowania I;

b) materiały i przedmioty samonagrzewające się, które w próbce sześciennej o boku 2,5 cm, w temperaturze badania 140 °C ulegną samozapaleniu lub ich temperatura wzrośnie powyżej 200 °C w ciągu 24 godzin, powinny być zaklasyfikowane do grupy pakowania II;

Materiały o temperaturze samozapłonu wyższej niż 50 °C dla objętości 450 litrów nie są klasyfikowane do grupy pakowania II;

c) materiały słabo samonagrzewające się, w których w próbce sześciennej o boku 2,5 cm, nie występują zjawiska wymienione pod b), przy określonych tam warunkach, ale w których w próbce sześciennej o boku 10 cm badanej w 140 °C w ciągu 24 godzin nastąpi samozapalenie lub wzrost temperatury powyżej 200 °C, powinny być zaklasyfikowane do grupy pakowania III.

2.2.42.2 Materiały niedopuszczone do przewozu

Następujące materiały nie są dopuszczone do przewozu:

- UN 3255 PODCHLORYN tert-BUTYLU;
- materiały samonagrzewające się stałe utleniające, zaklasyfikowane do UN 3127, chyba że spełniają wymagania dla klasy 1 (patrz także 2.1.3.7).

2.2.42.3 Wykaz pozycji zbiorczych

Zagrożenie dodatkowe		Kod klasyfikacyjny	Numer UN	Nazwa materiału lub przedmiotu
Materiały samozapalne				
bez zagrożenia dodatkowego S	**organiczne**	**ciekłe S1**	2845	MATERIAŁ PIROFORYCZNY ORGANICZNY CIEKŁY, I.N.O.
			3183	MATERIAŁ SAMONAGRZEWAJĄCY SIĘ ORGANICZNY CIEKŁY, I.N.O.
		stałe S2	1373	WŁÓKNA POCHODZENIA ZWIERZĘCEGO lub ROŚLINNEGO lub SYNTETYCZNE, I.N.O. impregnowane olejem lub
			1373	TKANINY POCHODZENIA ZWIERZĘCEGO lub ROŚLINNEGO lub SYNTETYCZNE, I.N.O. impregnowane olejem
			2006	TWORZYWA SZTUCZNE NA BAZIE NITROCELULOZY SAMONAGRZEWAJĄCE SIĘ, I.N.O.
			3313	PIGMENTY SAMONAGRZEWAJĄCE SIĘ ORGANICZNE
			2846	MATERIAŁ PIROFORYCZNY ORGANICZNY STAŁY, I.N.O.
			3088	MATERIAŁ SAMONAGRZEWAJĄCY SIĘ ORGANICZNY STAŁY, I.N.O.
	nieorganiczne	**ciekłe S3**	3194	MATERIAŁ PIROFORYCZNY NIEORGANICZNY CIEKŁY, I.N.O.
			3186	MATERIAŁ SAMONAGRZEWAJĄCY SIĘ NIEORGANICZNY CIEKŁY, I.N.O
		stałe S4	1383	METAL PIROFORYCZNY, I.N.O. lub
			1383	STOP PIROFORYCZNY, I.N.O.
			1378	KATALIZATOR METALICZNY ZWILŻONY z widocznym nadmiarem cieczy
			2881	KATALIZATOR METALICZNY SUCHY
			3189	METAL, PROSZEK SAMONAGRZEWAJĄCY SIĘ, I.N.O.[a)]
			3205	ALKOHOLANY METALI ZIEM ALKALICZNYCH, I.N.O.
			3200	MATERIAŁ PIROFORYCZNY NIEORGANICZNY STAŁY, I.N.O.
			3190	MATERIAŁ SAMONAGRZEWAJĄCY SIĘ NIEORGANICZNY STAŁY, I.N.O
metaloorganiczne		**S5**	3391	MATERIAŁ PIROFORYCZNY METALOORGANICZNY STAŁY
			3392	MATERIAŁ PIROFORYCZNY METALOORGANICZNY CIEKŁY
			3400	MATERIAŁ SAMONAGRZEWAJĄCY SIĘ METALOORGANICZNY STAŁY
reagujące z wodą		**SW**	3393	MATERIAŁ PIROFORYCZNY METALOORGANICZNY REAGUJĄCY Z WODĄ STAŁY
			3394	MATERIAŁ PIROFORYCZNY METALOORGANICZNY REAGUJĄCY Z WODĄ CIEKŁY
utleniające		**SO**	3127	MATERIAŁ SAMONAGRZEWAJĄCY SIĘ UTLENIAJĄCY, I.N.O. (nie jest dopuszczony do przewozu, patrz 2.2.42.2)
trujące ST	**organiczne**	**ciekłe ST**	3184	MATERIAŁ SAMONAGRZEWAJĄCY SIĘ TRUJĄCY ORGANICZNY CIEKŁY, I.N.O.
		stałe ST	3128	MATERIAŁ SAMONAGRZEWAJĄCY SIĘ TRUJĄCY ORGANICZNY STAŁY, I.N.O.
trujące ST	**nieorganiczne**	**ciekłe ST3**	3187	MATERIAŁ SAMONAGRZEWAJĄCY SIĘ TRUJĄCY NIEORGANICZNY CIEKŁY, I.N.O.
		stałe ST4	3191	MATERIAŁ SAMONAGRZEWAJĄCY SIĘ TRUJĄCY NIEORGANICZNY STAŁY, I.N.O.
żrące SC	**organiczne**	**ciekłe SC1**	3185	MATERIAŁ SAMONAGRZEWAJĄCY SIĘ ŻRĄCY ORGANICZNY CIEKŁY, I.N.O.
		stałe SC2	3126	MATERIAŁ SAMONAGRZEWAJĄCY SIĘ ŻRĄCY ORGANICZNY STAŁY, I.N.O.
	nieorganiczne	**ciekłe SC3**	3188	MATERIAŁ SAMONAGRZEWAJĄCY SIĘ ŻRĄCY NIEORGANICZNY CIEKŁY, I.N.O.
		stałe SC4	3206	ALKOHOLANY METALI ALKALICZNYCH SAMONAGRZEWAJĄCE SIĘ ŻRĄCE, I.N.O.
			3192	MATERIAŁ SAMONAGRZEWAJĄCY SIĘ ŻRĄCY NIEORGANICZNY STAŁY, I.N.O.

Przypisy

a) Pyły i proszki metali, nietrujące, w postaci niesamozapalnej, które pomimo tego w zetknięciu z wodą wydzielają gazy zapalne, są materiałami klasy 4.3.

2.2.43 Klasa 4.3 Materiały wydzielające w zetknięciu z wodą gazy zapalne

2.2.43.1 Kryteria

2.2.43.1.1 Tytuł klasy 4.3 obejmuje materiały, które reagując z wodą wydzielają gazy zapalne mogące tworzyć z powietrzem mieszaniny wybuchowe, jak również przedmioty zawierające takie materiały.

2.2.43.1.2 Materiały i przedmioty klasy 4.3 dzielą się następująco:

W Materiały wydzielające w zetknięciu z wodą gazy zapalne, bez zagrożenia dodatkowego, jak również przedmioty zawierające takie materiały

W1 Materiały ciekłe

W2 Materiały stałe

W3 Przedmioty

WF1 Materiały wydzielające w zetknięciu z wodą gazy zapalne, zapalne ciekłe

WF2 Materiały wydzielające w zetknięciu z wodą gazy zapalne, zapalne stałe

WS Materiały wydzielające w zetknięciu z wodą gazy zapalne, samonagrzewające się stałe

WO Materiały wydzielające w zetknięciu z wodą gazy zapalne, utleniające stałe

WT Materiały wydzielające w zetknięciu z wodą gazy zapalne, trujące

WT1 Materiały ciekłe

WT2 Materiały stałe

WC Materiały wydzielające w zetknięciu z wodą gazy zapalne, żrące

WC1 Materiały ciekłe

WC2 Materiały stałe

WFC Materiały wydzielające w zetknięciu z wodą gazy zapalne, zapalne żrące

Właściwości

2.2.43.1.3 Określone materiały w zetknięciu z wodą mogą wydzielać gazy zapalne, które mogą tworzyć z powietrzem mieszaniny wybuchowe. Mieszaniny takie łatwo zapalają się od wszystkich zwykłych źródeł zapłonu, np. otwartego ognia, narzędzi iskrzących lub niezabezpieczonych źródeł światła. Wytworzona fala detonacyjna i płomienie mogą być niebezpieczne dla ludzi i środowiska naturalnego. Metoda badania opisana w 2.2.43.1.4 stosowana jest do określania, czy reakcja materiału z wodą zmierza do wydzielania rosnącej ilości gazów, które mogą być zapalne. Metoda ta nie powinna być stosowana do materiałów piroforycznych.

Klasyfikacja

2.2.43.1.4 Materiały i przedmioty zaklasyfikowane do klasy 4.3 wymienione są w dziale 3.2 tabela A. Zaklasyfikowanie materiałów i przedmiotów nie wymienionych z nazwy w dziale 3.2 tabela A. do odpowiedniej pozycji zawartej w 2.2.42.3, zgodnie z przepisami działu 2.1, powinno opierać się na wynikach badań zgodnie z Podręcznikiem badań i kryteriów część III rozdział 33.4; należy również uwzględnić doświadczenia praktyczne, jeżeli prowadzą do ostrzejszej klasyfikacji.

2.2.43.1.5 Jeżeli materiały lub przedmioty niewymienione z nazwy, klasyfikowane są do jednej z pozycji wymienionych pod 2.2.43.3 na podstawie badań zgodnie z Podręcznikiem badań i kryteriów część III rozdział 33.4, to wówczas powinny być zastosowane następujące kryteria:

Materiał powinien być zaklasyfikowany do klasy 4.3, jeżeli:

a) w jakimkolwiek stadium badań wydzielający gaz zapala się samorzutnie; lub

b) w ciągu jednej godziny z jednego kilograma badanego materiału wydziela się co najmniej 1 litr gazu zapalnego.

Uwaga. Materiały metaloorganiczne w zależności od swoich właściwości i dodatkowych zagrożeń mogą być zaklasyfikowane do klasy 4.2 lub 4.3; w rozdziale 2.3.5 przedstawiony jest szczegółowy schemat blokowy klasyfikacji tych materiałów.

2.2.43.1.6 Jeżeli materiały klasy 4.3 wskutek domieszek przechodzą do kategorii niebezpieczeństwa innej niż ta, do której należą materiały wymienione z nazwy w dziale 3.2 tabela A, to mieszaniny takie powinny być zaklasyfikowane do pozycji, do których odnoszą się na podstawie stwarzanego przez nie rzeczywistego zagrożenia.

Uwaga. W odniesieniu do klasyfikacji roztworów i mieszanin (jak preparaty i odpady), patrz również 2.1.3.

2.2.43.1.7 Na podstawie badań przeprowadzonych zgodnie z Podręcznikiem badań i kryteriów część III rozdział 33.4 oraz kryteriów podanych w punkcie 2.2.43.1.5, można również stwierdzić, czy właściwości materiału wymienionego z nazwy są tego rodzaju, że nie podlega on przepisom niniejszej klasy.

Klasyfikacja do grup pakowania

2.2.43.1.8 Materiały i przedmioty wymienione z nazwy zaklasyfikowane do odpowiednich pozycji działu 3.2 tabeli A, powinny być zaklasyfikowane do grup pakowania I, II lub III na podstawie badań przeprowadzonych zgodnie z Podręcznikiem badań i kryteriów część III rozdział 33.4, wówczas obowiązują następujące kryteria:

a) materiał klasyfikuje się do grupy pakowania I, jeżeli w temperaturze pokojowej reaguje energicznie z wodą i wydziela gaz mogący zapalać się samorzutnie, albo w temperaturze pokojowej reaguje łatwo z wodą wydzielając gaz zapalny z szybkością co najmniej 10 litrów na kilogram materiału badanego w ciągu jednej minuty;

b) materiał klasyfikuje się do grupy pakowania II, jeżeli w temperaturze pokojowej reaguje łatwo z wodą w taki sposób, że maksymalna prędkość wydzielającego się gazu zapalnego wynosi co najmniej 20 litrów na kilogram badanego materiału w ciągu godziny oraz nie spełnia on kryteriów grupy pakowania I;

c) materiał klasyfikuje się do grupy pakowania III, jeżeli w temperaturze pokojowej reaguje powoli z wodą w taki sposób, że maksymalna prędkość wydzielającego się gazu zapalnego wynosi co najmniej 1 litr na kilogram badanego materiału w ciągu godziny oraz nie spełnia on kryteriów grupy pakowania I lub II.

2.2.43.2 Materiały niedopuszczone do przewozu

Materiały reagujące z wodą utleniające stałe zaliczone do UN 3133 nie powinny być dopuszczone do przewozu, chyba że spełniają wymagania dla klasy 1 (patrz również 2.1.3.7).

2.2.43.3 Wykaz pozycji zbiorczych

Zagrożenie dodatkowe	Kod klasyfikacyjny	Numer UN	Nazwa materiału lub przedmiotu
Materiały wydzielające w zetknięciu z wodą gazy zapalne			
bez zagrożenia dodatkowego W	**ciekłe W1**	1389	AMALGAMAT METALI ALKALICZNYCH CIEKŁY
		1391	DYSPERSJA METALI ALKALICZNYCH lub
		1391	DYSPERSJA METALI ZIEM ALKALICZNYCH
		1392	AMALGAMAT METALI ZIEM ALKALICZNYCH CIEKŁY
		1420	STOPY POTASU METALICZNEGO CIEKŁE
		1421	STOP METALI ALKALICZNYCH CIEKŁY, I.N.O.
		1422	STOPY POTASU I SODU CIEKŁE
		3148	MATERIAŁ REAGUJĄCY Z WODĄ CIEKŁY, I.N.O.
		3398	MATERIAŁ METALOORGANICZNY REAGUJĄCY Z WODĄ CIEKŁY
	stałe W2[a)]	1390	AMIDKI METALI ALKALICZNYCH
		1393	STOP METALI ZIEM ALKALICZNYCH, I.N.O.
		1409	WODORKI METALI REAGUJĄCE Z WODĄ, I.N.O.
		3170	ALUMINIUM, PRODUKTY UBOCZNE Z OTRZYMYWANIA lub
		3170	ALUMINIUM, PRODUKTY UBOCZE Z PRZETOPU
		3208	MATERIAŁ METALICZNY REAGUJĄCY Z WODĄ, I.N.O.
		2813	MATERIAŁ REAGUJĄCY Z WODĄ STAŁY, I.N.O.
		3395	MATERIAŁ METALOORGANICZNY REAGUJĄCY Z WODĄ STAŁY
		3401	AMALGAMAT METALI ALKALICZNYCH STAŁY
		3402	AMALGAMAT METALI ZIEM ALKALICZNYCH STAŁY
		3403	STOPY POTASU METALICZNEGO STAŁE
	przedmioty W3	3404	STOPY POTASU I SODU STAŁE
		3292	AKUMULATORY SODOWE lub OGNIWA SODOWE
materiały zapalne ciekłe WF1		3482	DYSPERSJA METALI ALKALICZNYCH lub
		3482	DYSPERSJA METAL ZIEM ALKALICZNYCH
		3399	MATERIAŁ METALOORGANICZNY REAGUJĄCY Z WODĄ ZAPALNY CIEKŁY
materiały zapalne stałe WF2		3132	MATERIAŁ REAGUJĄCY Z WODĄ ZAPALNY STAŁY, I.N.O.
		3396	MATERIAŁ METALOORGANICZNY REAGUJĄCY Z WODĄ ZAPALNY STAŁY
samonagrzewające się stałe WS[b)]		3135	MATERIAŁ REAGUJĄCY Z WODĄ SAMONAGRZEWAJĄCY SIĘ STAŁY, I.N.O.
		3209	MATERIAŁ METALICZNY REAGUJĄCY Z WODĄ SAMONAGRZEWAJĄCY SIĘ, I.N.O.
		3397	MATERIAŁ METALOORGANICZNY REAGUJĄCY Z WODĄ SAMONAGRZEWAJĄCY SIĘ STAŁY
utleniające WO stałe		3133	MATERIAŁ REAGUJĄCY Z WODĄ UTLENIAJĄCY STAŁY, I.N.O. (nie dopuszczony do przewozu, patrz 2.2.43.2)
trujące WT	**ciekłe WT1**	3130	MATERIAŁ REAGUJĄCY Z WODĄ TRUJĄCY CIEKŁY, I.N.O.
	stałe WT2	3134	MATERIAŁ REAGUJĄCY Z WODĄ TRUJĄCY STAŁY, I.N.O.
żrące WC	**ciekłe WC1**	3129	MATERIAŁ REAGUJĄCY Z WODĄ ŻRĄCY CIEKŁY, I.N.O.
	stałe WC2	3131	MATERIAŁ REAGUJĄCY Z WODĄ ŻRĄCY STAŁY, I.N.O.
zapalne żrące WFC[c)]		2988	CHLOROSILANY REAGUJĄCE Z WODĄ ZAPALNE ŻRĄCE, I.N.O. (inna pozycja zbiorcza z tym kodem klasyfikacyjnym jest niedostępna; jeżeli wymagane jest przyporządkowanie do pozycji zbiorczej z kodem klasyfikacyjnym, to należy go określić według tabeli pierwszeństwa zagrożeń pod 2.1.3.9)

Przypisy

a) Metale i stopy metali, które w zetknięciu z wodą nie wydzielają gazów zapalnych i nie są piroforyczne lub samonagrzewające się, ale które są łatwo zapalne, są materiałami klasy 4.1. Metale i stopy metali ziem alkalicznych w postaci piroforycznej są materiałami klasy 4.2 Pyły i proszki metali w postaci piroforycznej są materiałami klasy 4.2. Metale i stopy metali w postaci piroforycznej są materiałami klasy 4.2. Związki fosforu z metalami ciężkimi, takimi jak żelazo, miedź, itp., nie podlegają ADN.

b) Metale i stopy metali w postaci piroforycznej są materiałami klasy 4.2.

c) Chlorosilany o temperaturze zapłonu poniżej 23 °C, które w zetknięciu z wodą nie wydzielają gazów zapalnych, są materiałami klasy 3. Chlorosilany o temperaturze zapłonu co najmniej 23 °C, które w zetknięciu z wodą nie wydzielają gazów zapalnych, są materiałami klasy 8.

2.2.51 Klasa 5.1 Materiały utleniające

2.2.51.1 Kryteria

2.2.51.1.1 Tytuł klasy 5.1 obejmuje materiały, które same nie zawsze są zapalne, mogą jednak wskutek wydzielania tlenu powodować zapalenie lub podtrzymywanie palenia się innego materiału, oraz przedmioty zawierające takie materiały.

2.2.51.1.2 Materiały klasy 5.1 oraz przedmioty zawierające takie materiały dzielą się następująco:

O Materiały utleniające bez zagrożenia dodatkowego lub przedmioty zawierające takie materiały

O1 Materiały ciekłe

O2 Materiały stałe

O3 Przedmioty

OF Materiały utleniające zapalne stałe

OS Materiały utleniające samonagrzewające się stałe

OW Materiały utleniające stałe, które w zetknięciu z wodą wydzielają gazy zapalne

OT Materiały utleniające trujące

OT1 Materiały ciekłe

OT2 Materiały stałe

OC Materiały utleniające żrące

OC1 Materiały ciekłe

OC2 Materiały stałe

OTC Materiały utleniające trujące żrące

2.2.51.1.3 Materiały i przedmioty zaklasyfikowane do klasy 5.1 wymienione są w dziale 3.2 tabela A. Materiały i przedmioty niewymienione z nazwy w dziale 3.2 tabela A mogą być zaklasyfikowane do odpowiedniej pozycji pod 2.2.51.3 zgodnie z przepisami działu 2.1 na podstawie metod badań i kryteriów zawartych w punktach 2.2.51.2.6 do 2.2.51.2.9 oraz w Podręczniku badań i kryteriów część III rozdział 34.4. W razie rozbieżności wyników badań ze znanymi doświadczeniami, należy podjąć decyzję uwzględniającą w pierwszej kolejności wyniki badań.

2.2.51.1.4 Jeżeli materiały klasy 5.1 wskutek domieszek przechodzą do kategorii niebezpieczeństwa innej niż ta, do której odnoszą się materiały wymienione z nazwy w dziale 3.2 tabela A, to takie mieszaniny lub roztwory powinny być zaklasyfikowane do takich pozycji, do których odnoszą się na podstawie stwarzanego przez nie rzeczywistego zagrożenia.

Uwaga. W odniesieniu do klasyfikacji roztworów i mieszanin (jak preparaty i odpady), patrz również 2.1.3.

2.2.51.1.5 Na podstawie badań zgodnych z Podręcznikiem badań i kryteriów część III rozdział 34.4 i kryteriów zawartych pod 2.2.51.1.6 do 2.2.51.1.9, można również określić, że materiał wymieniony z nazwy ma takie właściwości, iż nie podlega przepisom niniejszej klasy.

Materiały utleniające stałe

Klasyfikacja

2.2.51.1.6 Jeżeli materiały utleniające stałe niewymienione z nazwy w dziale 3.2 tabela A klasyfikowane są do odpowiedniej pozycji pod 2.2.51.3 na podstawie badań zgodnie z Podręcznikiem Badań i Kryteriów część III rozdział 34.4.1(badanieO.1) lub alternatywnie rozdział 34.4.3 (badanie O.3), to powinny spełniać następujące kryteria:

(a) w badaniu O.1 materiał stały przypisuje się do klasy 5.1, jeżeli badana próbka o stosunku masowym materiału do celulozy 4:1 lub 1:1, zapali się lub pali lub charakteryzuje się średnim czasem palenia równym lub krótszym niż mieszanina bromianu potasowego i celulozy o stosunku masowym 3:7 lub

(b) w badaniu O.3 materiał stały przypisuje się do klasy 5.1, jeżeli badana próbka o stosunku masowym materiału do celulozy 4:1 lub 1:1 charakteryzuje się średnią szybkością spalania równą lub dłuższą od średniej szybkości spalania mieszaniny bromianu potasowego i celulozy o stosunku masowym 1:2.

Klasyfikacja do grup pakowania

2.2.51.1.7 Materiały utleniające stałe zaklasyfikowane do różnych pozycji w dziale 3.2 tabela A powinny być zaklasyfikowane do grup pakowania I, II lub III na podstawie badań zgodnie z Podręcznikiem Badań i

Kryteriów część III rozdział 34.4.1 (badanie O.1) lub rozdział 34.4.3 (badanie O.3), zgodnie z następującymi kryteriami:

(a) badanie O.1:

(i) grupa pakowania I: materiały, które w mieszaninie z celulozą o stosunku masowym 4:1 lub 1:1, charakteryzują się średnim czasem palenia krótszym niż średni czas palenia mieszaniny bromianu potasu i celulozy o stosunku masowym 3:2;

(ii) grupa pakowania II: materiały, które w mieszaninie z celulozą o stosunku masowym 4:1 lub 1:1, charakteryzują się średnim czasem palenia równym lub krótszym niż średni czas palenia mieszaniny bromianu potasu i celulozy o stosunku masowym 2:3 i nie spełniają kryteriów dla grupy pakowania I;

(iii) grupa pakowania III: materiały, które w mieszaninie z celulozą o stosunku masowym 4:1 lub 1:1 charakteryzują się średnim czasem palenia równym lub krótszym niż średni czas palenia mieszaniny bromianu potasu i celulozy o stosunku masowym 3:7 i nie spełniają kryteriów dla grupy pakowania I i II.

(b) badanie O.3:

(i) grupa pakowania I: materiały, które w mieszaninie z celulozą o stosunku masowym 4:1 lub 1:1 charakteryzują się średnim czasem palenia dłuższym niż średni czas palenia mieszaniny nadtlenku wapnia i celulozy o stosunku masowym 3:1;

(ii) grupa pakowania II: materiały, które w mieszaninie z celulozą o stosunku masowym 4:1 lub 1:1 charakteryzują się średnim czasem palenia równym lub dłuższym niż średni czas palenia mieszaniny nadtlenku wapnia i celulozy o stosunku masowym 1:1 oraz które nie spełniają kryteriów dla grupy pakowania I;

(iii) grupa pakowania III: materiały, które w mieszaninie z celulozą o stosunku masowym 4:1 lub 1:1 charakteryzują się średnim czasem palenia równym lub dłuższym niż średni czas palenia mieszaniny nadtlenku wapnia i celulozy o stosunku masowym 1:2 oraz które nie spełniają kryteriów dla grupy pakowania I i II.

Materiały utleniające ciekłe

Klasyfikacja

2.2.51.1.8 Jeżeli materiały utleniające ciekłe nie wymienione z nazwy w dziale 3.2 tabela A klasyfikowane są do odpowiedniej pozycji pod 2.2.51.1.3 na podstawie badań zgodnie z Podręcznikiem badań i kryteriów część III rozdział 34.4.2, to powinny spełniać następujące kryteria:

Materiał ciekły powinien być zaklasyfikowany do klasy 5.1, jeżeli mieszanina materiału i celulozy o stosunku masowym 1:1 wykazuje przyrost ciśnienia 2070 kPa (nadciśnienia) lub większy, albo charakteryzuje się średnim czasem przyrostu ciśnienia równym lub krótszym niż średni czas przyrostu ciśnienia mieszaniny 65% roztworu kwasu azotowego i celulozy o stosunku masowym 1:1.

Klasyfikacja do grup pakowania

2.2.51.1.9 Materiały utleniające ciekłe zaklasyfikowane do różnych pozycji w dziale 3.2 tabela A powinny być zaklasyfikowane do grup pakowania I, II lub III na podstawie badań zgodnie z Podręcznikiem badań i kryteriów część III rozdział 34.4.2, zgodnie z następującymi kryteriami:

a) grupa pakowania I: materiały, które w mieszaninie z celulozą o stosunku masowym 1:1 zapalą się samorzutnie lub średni czas przyrostu ciśnienia dla mieszaniny materiału i celulozy o stosunku masowym 1:1 jest krótszy niż dla mieszaniny 50% kwasu nadchlorowego i celulozy o stosunku masowym 1:1;

b) grupa pakowania II: materiały, które w mieszaninie z celulozą o stosunku masowym 1:1, wykazują średni czas przyrostu ciśnienia równy lub krótszy niż średni czas przyrostu ciśnienia dla mieszaniny 40% wodnego roztworu chloranu sodu i celulozy o stosunku masowym 1:1 i nie spełniają kryteriów dla grupy pakowania I;

c) grupa pakowania III: materiały, które w mieszaninie z celulozą o stosunku masowym 1:1, wykazują średni czas przyrostu ciśnienia równy lub krótszy niż średni czas przyrostu ciśnienia dla mieszaniny 65% roztworu kwasu azotowego i celulozy o stosunku masowym 1:1 i nie spełniają kryteriów dla grupy pakowania I i II.

2.2.51.2 Materiały niedopuszczone do przewozu

2.2.51.2.1 Materiały chemicznie niestabilne klasy 5.1 są dopuszczone do przewozu tylko wtedy, gdy zostały podjęte niezbędne środki zapobiegające niebezpiecznym reakcjom ich rozkładu lub polimeryzacji, w normalnych warunkach przewozu. Dlatego też należy szczególnie upewnić się, że naczynia i cysterny nie zawierają żadnych materiałów inicjujących takie reakcje.

2.2.51.2.2 Następujące materiały i mieszaniny nie są dopuszczone do przewozu:

- materiały utleniające samonagrzewające się stałe zaklasyfikowane do UN 3100, materiały utleniające reagujące z wodą stałe zaklasyfikowane do UN 3121 i materiały utleniające zapalne stałe zaklasyfikowane do UN 3137, jeżeli spełniają przepisy klasy 1 (patrz również 2.1.3.7);
- nadtlenek wodoru niestabilizowany lub nadtlenek wodoru w roztworze wodnym niestabilizowanym, zawierającym ponad 60% nadtlenku wodoru;
- tetranitrometan zawierający zanieczyszczenia palne;
- roztwór kwasu nadchlorowego zawierający ponad 72% masowych kwasu lub mieszaniny kwasu nadchlorowego z cieczą inną niż woda;
- roztwór kwasu chlorowego zawierający ponad 10% masowych kwasu lub mieszaniny kwasu chlorowego z cieczą inną niż woda;
- chlorowcowane związki fluoru inne niż UN 1745 PENTAFLUOREK BROMU; UN 1746 TRIFLUOREK BROMU i UN 2495 PENTAFLUOREK JODU należące do klasy 5.1, jak również UN 1749 TRIFLUOREK CHLORU i UN 2548 PENTAFLUOREK CHLORU należące do klasy 2;
- chloran amonu i jego roztwory wodne oraz mieszaniny chloranu z solą amonową;
- chloryn amonu i jego roztwory wodne oraz mieszaniny chlorynu z solą amonową;
- mieszaniny podchlorynu z solą amonową;
- bromian amonu i jego roztwory wodne oraz mieszaniny bromianu z solą amonową;
- nadmanganian amonu i jego roztwory wodne oraz mieszaniny nadmanganianu amonu z solą amonową;
- azotan amonu zawierający ponad 0,2% materiałów palnych (włącznie z materiałami organicznymi przeliczonymi na węgiel), jeżeli jest składnikiem materiałów lub przedmiotów klasy 1;
- nawozy zawierające azotan amonu (przy oznaczaniu zawartości azotanu amonu, wszystkie jony azotanowe, dla których w mieszaninie występuje równoważna molowo ilość jonów amonowych, powinny być przeliczone na azotan amonu) lub zawartość w nich materiałów palnych jest wyższa od wartości podanych w przepisie specjalnym 307, za wyjątkiem warunków odnoszących się do klasy 1;
- azotyn amonu i jego roztwory wodne oraz mieszaniny nieorganicznego azotynu z solą amonową;
- mieszaniny azotanu potasu i azotynu sodu z solą amonową.

2.2.51.3 Wykaz pozycji zbiorczych

Zagrożenie dodatkowe	Kod klasyfikacyjny	Numer UN	Nazwa materiału lub przedmiotu
Materiały utleniające i przedmioty zawierające takie materiały			
	ciekłe O1	3210	CHLORANY NIEORGANICZNE, ROZTWÓR WODNY, I.N.O.
		3211	NADCHLORANY NIEORGANICZNE, ROZTWÓR WODNY, I.N.O.
		3213	BROMIANY NIEORGANICZNE, ROZTWÓR WODNY, I.N.O.
		3214	NADMANGANIANY NIEORGANICZNE, ROZTWÓR WODNY, I.N.O.
		3216	NADSIARCZANY NIEORGANICZNE, ROZTWÓR WODNY, I.N.O.
		3218	AZOTANY NIEORGANICZNE, ROZTWÓR WODNY, I.N.O.
		3219	AZOTYNY NIEORGANICZNE, ROZTWÓR WODNY, I.N.O.
		3139	MATERIAŁ UTLENIAJĄCY CIEKŁY, I.N.O.
bez zagrożenia dodatkowego O	stałe O2	1450	BROMIANY NIEORGANICZNE, I.N.O.
		1461	CHLORANY NIEORGANICZNE, I.N.O.
		1462	CHLORYNY NIEORGANICZNE, I.N.O.
		1477	AZOTANY NIEORGANICZNE, I.N.O.
		1481	NADCHLORANY NIEORGANICZNE, I.N.O.
		1482	NADMANGANIANY NIEORGANICZNE, I.N.O.
		1483	NADTLENKI NIEORGANICZNE, I.N.O.
		2627	AZOTYNY NIEORGANICZNE, I.N.O.
		3212	PODCHLORYNY NIEORGANICZNE, I.N.O.
		3215	NADSIARCZANY NIEORGANICZNE, I.N.O.
	przedmioty O3	1479	MATERIAŁ UTLENIAJĄCY STAŁY, I.N.O.
		3356	GENERATOR TLENU CHEMICZNY
zapalne stałe OF		3137	MATERIAŁ UTLENIAJĄCY ZAPALNY STAŁY, I.N.O. (niedopuszczony do przewozu, patrz 2.2.51.2)
samonagrzewające się stałe OS		3100	MATERIAŁ UTLENIAJĄCY SAMONAGRZEWAJĄCY SIĘ STAŁY, I.N.O. (niedopuszczony do przewozu, patrz 2.2.51.2)
reagujące z wodą stałe OW		3121	MATERIAŁ UTLENIAJĄCY REAGUJĄCY Z WODĄ STAŁY, I.N.O. (niedopuszczony do przewozu, patrz 2.2.51.2)
trujące OT	ciekłe OT1	3099	MATERIAŁ UTLENIAJĄCY TRUJĄCY CIEKŁY, I.N.O.
	stałe OT2	3087	MATERIAŁ UTLENIAJĄCY TRUJĄCY STAŁY, I.N.O.
żrące OC	ciekłe OC1	3098	MATERIAŁ UTLENIAJĄCY ŻRĄCY CIEKŁY, I.N.O.
	stałe OC2	3085	MATERIAŁ UTLENIAJĄCY ŻRĄCY STAŁY, I.N.O
trujące żrące OTC			(pozycja zbiorcza z tym kodem klasyfikacyjnym jest niedostępna; jeżeli wymagane jest przyporządkowanie do pozycji zbiorczej z kodem klasyfikacyjnym, to należy go określić według tabeli pierwszeństwa zagrożeń pod 2.1.3.9)

2.2.52 Klasa 5.2 Nadtlenki organiczne

2.2.52.1 Kryteria

2.2.52.1.1 Tytuł klasy 5.2 obejmuje nadtlenki organiczne i preparaty nadtlenków organicznych.

2.2.52.1.2 Materiały klasy 5.2 dzielą się następująco:

P1 Nadtlenki organiczne niewymagające kontroli temperatury,

P2 Nadtlenki organiczne wymagające kontroli temperatury (nie są dopuszczone do przewozu koleją).

Definicje

2.2.52.1.3 *Nadtlenki organiczne* są substancjami organicznymi, które zawierają dwuwartościową strukturę –O–O- i mogą być uważane za pochodne nadtlenku wodoru, w którym jeden lub dwa atomy wodoru zostały zastąpione przez rodniki organiczne.

Właściwości

2.2.52.1.4 Nadtlenki organiczne podatne są na rozkład egzotermiczny w normalnej lub podwyższonej temperaturze. Rozkład może być inicjowany przez: ciepło, kontakt z zanieczyszczeniami (np. kwasami, związkami metali ciężkich, aminami), tarcie lub uderzenie. Szybkość rozkładu wzrasta wraz z temperaturą i zależy od składu nadtlenku organicznego. W wyniku rozkładu mogą wydzielać się szkodliwe lub zapalne gazy albo pary. Określone nadtlenki organiczne mogą rozkładać się wybuchowo, szczególnie pod zamknięciem. Charakterystyka ta może być zmodyfikowana wskutek dodania rozcieńczalnika lub wskutek zastosowania odpowiedniego opakowania. Wiele nadtlenków organicznych pali się gwałtownie. Należy unikać kontaktu nadtlenku organicznego z oczami. Już bardzo krótki kontakt z określonymi nadtlenkami organicznymi uszkadza poważne rogówkę lub działa żrąco na skórę.

Uwaga. Metody badań dla określenia palności nadtlenków organicznych podane są w Podręczniku badań i kryteriów część III rozdział 32.4. Zaleca się przy oznaczaniu temperatury zapłonu nadtlenków organicznych stosowanie odpowiednio małych próbek, jak opisano w normie ISO 3679:1983, ponieważ mogą one reagować gwałtownie, gdy są ogrzewane.

Klasyfikacja

2.2.52.1.5 Każdy nadtlenek organiczny jest uważany za podlegający klasyfikacji w klasie 5.2, jeżeli preparat nadtlenku organicznego zawiera:

a) nie więcej niż 1% aktywnego tlenu, przy maksymalnie 1% nadtlenku wodoru;

b) nie więcej niż 0,5% aktywnego tlenu, przy więcej niż 1%, ale maksymalnie 7% nadtlenku wodoru.

Uwaga. Zawartość aktywnego tlenu (%) w preparatach nadtlenków organicznych określa się za pomocą wzoru

$$16 \times \Sigma(n_i \times c_i/m_i),$$

gdzie:

n_i = liczba grup nadtlenkowych w cząsteczce nadtlenku organicznego *i*;

c_i = stężenie nadtlenku organicznego *i* w % masowych;

m_i = masa cząsteczkowa nadtlenku organicznego *i*.

2.2.52.1.6 Nadtlenki organiczne, ze względu na stopień stwarzanego przez nie zagrożenia, klasyfikowane są do siedmiu typów. Typy nadtlenków organicznych dzielą się od nadtlenków organicznych typu A, które nie są dopuszczone do przewozu w opakowaniu, w którym były badane, aż do nadtlenków organicznych typu G, które nie podlegają przepisom klasy 5.2. Klasyfikacja nadtlenków typów B do F zależy bezpośrednio od maksymalnie dopuszczalnej ilości w jednej sztuce przesyłki. Zasady klasyfikacji materiałów nie wymienionych pod 2.2.52.4, podane są w Podręczniku badań i kryteriów część II.

2.2.52.1.7 Nadtlenki organiczne już dotychczas sklasyfikowane i już dotychczas dopuszczone do przewozu w opakowaniach, wymienione są pod 2.2.52.4, już dotychczas dopuszczone do przewozu w DPPL, wymienione są w instrukcji pakowania DPPL520 pod 4.1.4.2 ADR i już dotychczas dopuszczone do przewozu w cysternach zgodnych z działem 4.2 i 4.3, wymienione są w instrukcji cystern przenośnych T23 pod 4.2.5.2 ADR. Dla każdego wymienionego dopuszczonego materiału jest przyporządkowana pozycja w dziale 3.2 tabela A (UN 3101 – UN 3120), ze wskazanym odpowiednim zagrożeniem dodatkowym i uwagami z odnośnymi informacjami o przewozie.

W pozycjach ogólnych uściśla się:

- typ (B do F) nadtlenku organicznego, (patrz 2.2.52.1.6 powyżej);
- stan fizyczny (ciekły / stały); oraz
- temperaturę kontrolowaną (jeżeli jest wymagana), patrz 2.2.52.1.15 do 2.2.52.1.18.

Mieszaniny tych preparatów mogą być zaklasyfikowane, jako ten sam typ nadtlenków organicznych, do którego należy składnik najbardziej niebezpieczny i powinny być przewożone na warunkach określonych dla tego typu. Jednakże, jeżeli dwa stabilne składniki mogą tworzyć mieszaninę mniej stabilną termicznie, to musi być oznaczona dla niej temperatura samoprzyspieszającego się rozkładu (TSR) i jeżeli to konieczne, na tej podstawie powinny być określone temperatury kontrolowana i awaryjna, zgodnie z 2.2.52.1.16.

2.2.52.1.8 Klasyfikacja nadtlenków organicznych niewymienionych pod 2.2.52.4, w instrukcji pakowania DPPL520 pod 4.1.4.2 ADR lub instrukcji cystern przenośnych T23 pod 4.2.5.2 ADR, powinna być dokonana przez władzę właściwą państwa nadania. Świadectwo dopuszczenia powinno zawierać klasyfikację i odpowiednie warunki przewozu. Jeżeli państwo nadania nie jest stroną ADN, to klasyfikacja i warunki przewozu powinny być zatwierdzone przez władzę właściwą pierwszego kraju ADN, do którego dotrze przesyłka.

2.2.52.1.9

Próbki nadtlenków organicznych lub preparatów nadtlenków organicznych niewymienionych pod 2.2.52.4, dla których brak jest pełnych wyników badań, a które powinny być przewożone w celu przeprowadzenia dodatkowych badań i oceny, powinny być zaliczone do jednej z pozycji dla nadtlenków organicznych typu C pod warunkiem, że:

- zgodnie z posiadanymi danymi próbka nie jest bardziej niebezpieczna niż nadtlenki organiczne typu B;
- próbka opakowana jest zgodnie z metodą pakowania OP2 podaną pod 4.1.4.1 ADR, a ilość nadtlenku w jednostce transportowej ograniczona jest do 10 kg;
- dostępne dane wskazują, że temperatura kontrolowana, o ile jest wymagana, jest dostatecznie niska dla zapobieżenia niebezpiecznemu rozkładowi i dostatecznie wysoka dla zapobieżenia niebezpiecznemu rozdziałowi faz.

Odczulanie nadtlenków organicznych

2.2.52.1.10 W celu zapewnienia bezpiecznego przewozu, w pewnych przypadkach stosuje się odczulanie nadtlenków organicznych za pomocą ciekłych lub stałych materiałów organicznych, stałych materiałów nieorganicznych lub wody. Jeżeli ustalone jest stężenie procentowe, to powinno być ono stężeniem wyrażonym w procentach masowych, zaokrąglonych do najbliższej liczby całkowitej. Zasadą jest takie odczulanie, aby stężenie nadtlenku organicznego w razie wycieku nie osiągnęło poziomu niebezpiecznego.

2.2.52.1.11 Jeżeli dla pojedynczego preparatu nadtlenku organicznego nie ustalono inaczej, to do rozcieńczalników wykorzystywanych do odczulania stosuje się następujące definicje:

- rozcieńczalniki typu A są ciekłymi materiałami organicznymi zgodnymi z nadtlenkiem organicznym, mające temperaturę wrzenia co najmniej 150 °C. Rozcieńczalniki typu A mogą być stosowane do odczulania wszystkich nadtlenków organicznych,
- rozcieńczalniki typu B są ciekłymi materiałami organicznymi zgodnymi z nadtlenkami organicznymi, mające temperaturę wrzenia poniżej 150 °C lecz co najmniej 60 °C oraz temperaturę zapłonu co najmniej 5 °C.

Rozcieńczalniki typu B mogą być zastosowane do odczulania wszystkich nadtlenków organicznych pod warunkiem, że temperatura wrzenia materiału ciekłego jest co najmniej o 60 °C wyższa niż TSR w 50 kg sztuce przesyłki.

2.2.52.1.12 Rozcieńczalniki inne niż typu A lub B, mogą być dodawane do preparatów nadtlenków organicznych wymienionych pod 2.2.52.4, pod warunkiem, że są one z nimi zgodne. Jednakże, całkowite lub częściowe zastąpienie rozcieńczalników typu A lub B innym rozcieńczalnikiem o odmiennych właściwościach wymaga, aby preparaty nadtlenków organicznych były ponownie klasyfikowane zgodnie z normalną procedurą zatwierdzającą dla klasy 5.2.

2.2.52.1.13 Wodę dopuszcza się do odczulania tylko tych nadtlenków organicznych, które wymienione są pod 2.2.52.4 lub w zezwoleniu władzy właściwej zgodnie z 2.2.52.1.8 ze wzmianką „z wodą" lub „trwała dyspersja w wodzie". Próbki nadtlenków organicznych lub preparaty nadtlenków organicznych nie wymienionych pod 2.2.52.4, mogą być również odczulane wodą pod warunkiem spełnienia wymagań podanych w 2.2.52.1.9.

2.2.52.1.14 Do odczulania nadtlenków organicznych dopuszcza się stałe materiały organiczne lub nieorganiczne, jeżeli są one z nimi zgodne. Materiały ciekłe lub stałe uważane są za zgodne, jeżeli nie wpływają niekorzystnie na stabilność termiczną preparatów nadtlenku organicznego i rodzaj stwarzanego przez nie zagrożenia.

Przepisy dotyczące temperatury kontrolowanej

2.2.52.1.15 Niektóre nadtlenki organiczne mogą być przewożone tylko w warunkach temperatury kontrolowanej. Temperatura kontrolowana jest to najwyższa temperatura, w której nadtlenek może być jeszcze bezpiecznie przewożony. Podczas przewozu dopuszcza się tylko krótkotrwały okres przekroczenia temperatury otoczenia wokół sztuki przesyłki powyżej 55 °C w okresie 24 godzin. W przypadku utraty możliwości kontroli temperatury, może być konieczne zastosowanie postępowania awaryjnego. Temperatura awaryjna jest to taka temperatura, w której takie postępowanie powinno być zastosowane.

2.2.52.1.16 Temperatury kontrolowana i awaryjna są pochodnymi TSR, która jest definiowana, jako najniższa temperatura, w której rozpoczyna się samoprzyspieszający się rozkład materiału w opakowaniu stosowanym podczas przewozu (patrz tabela 1). TSR powinna być określona w zezwoleniu dopuszczającym materiał do przewozu na warunkach temperatury kontrolowanej. Przepisy dotyczące sposobu określania TSR podane są w „Podręczniku badań i kryteriów", część II, rozdziały 20 i 28.4.

Tabela 1. Określenie temperatury kontrolowanej i awaryjnej

Rodzaj naczynia	TSR[a)]	Temperatura kontrolowana	Temperatura awaryjna
Pojedyncze opakowania i DPPL	20 °C lub mniej	20 °C poniżej TSR	10 °C poniżej TSR
	powyżej 20 °C do 35 °C	15 °C poniżej TSR	10 °C poniżej TSR
	powyżej 35 °C	10 °C poniżej TSR	5 °C poniżej TSR
Cysterny	nie wyższa niż 50 °C	10 °C poniżej TSR	5 °C poniżej TSR

[a)] TSR dla materiału zapakowanego jak do przewozu

2.2.52.1.17 Następujące nadtlenki organiczne powinny być przewożone w warunkach temperatury kontrolowanej:

- nadtlenki organiczne typu B i C o TSR ≤ 50 °C;
- nadtlenki organiczne typu D o TSR ≤ 50 °C, wykazujące umiarkowany efekt podczas ogrzewania pod zamknięciem lub nadtlenki o TSR ≤ 45 °C, wykazujące słabe efekty albo ich brak podczas ogrzewania pod zamknięciem; oraz
- nadtlenki typu E i F o TSR ≤ 45 °C.

Uwaga. Przepisy dotyczące sposobów oznaczania działania nadtlenków organicznych podczas ogrzewania pod zamknięciem, podane są w „Podręczniku badań i kryteriów", część II, rozdział 20 i podrozdział 28.4.

2.2.52.1.18 Wymagania dotyczące temperatur kontrolowanej i awaryjnej wymienione są pod 2.2.52.4. Rzeczywista temperatura podczas przewozu może być niższa niż temperatura kontrolowana, ale powinna być tak dobrana, aby uniknąć niebezpiecznego rozdziału faz.

2.2.52.2 Materiały niedopuszczone do przewozu

Następujące nadtlenki organiczne nie są dopuszczone do przewozu na warunkach klasy 5.2:

- nadtlenki organiczne typu A [patrz Podręcznik badań i kryteriów część II rozdział 20.4.3 a)].

2.2.52.3 Wykaz pozycji zbiorczych

Zagrożenie dodatkowe	Kod klasyfikacyjny	Numer UN	Nazwa materiału lub przedmiotu
Nadtlenki organiczne			
			NADTLENEK ORGANICZNY TYP A CIEKŁY (niedopuszczony do przewozu, patrz 2.2.52.2)
			NADTLENEK ORGANICZNY TYP A STAŁY (niedopuszczony do przewozu, patrz 2.2.52.2)
		3101	NADTLENEK ORGANICZNY TYP B CIEKŁY
		3102	NADTLENEK ORGANICZNY TYP B STAŁY
		3103	NADTLENEK ORGANICZNY TYP C CIEKŁY
		3104	NADTLENEK ORGANICZNY TYP C STAŁY
temperatura niekontrolowana	**P1**	3105	NADTLENEK ORGANICZNY TYP D CIEKŁY
		3106	NADTLENEK ORGANICZNY TYP D STAŁY
		3107	NADTLENEK ORGANICZNY TYP E CIEKŁY
		3108	NADTLENEK ORGANICZNY TYP E STAŁY
		3109	NADTLENEK ORGANICZNY TYP F CIEKŁY
		3110	NADTLENEK ORGANICZNY TYP F STAŁY
			NADTLENEK ORGANICZNY TYP G CIEKŁY (nie podlega przepisom klasy 5.2, patrz 2.2.52.1.6)
			NADTLENEK ORGANICZNY TYP G STAŁY (nie podlega przepisom klasy 5.2, patrz 2.2.52.1.6)
		3111	NADTLENEK ORGANICZNY TYP B CIEKŁY, TEMPERATURA KONTROLOWANA
		3112	NADTLENEK ORGANICZNY TYP B STAŁY, TEMPERATURA KONTROLOWANA
		3113	NADTLENEK ORGANICZNY TYP C CIEKŁY, TEMPERATURA KONTROLOWANA
		3114	NADTLENEK ORGANICZNY TYP C STAŁY, TEMPERATURA KONTROLOWANA
		3115	NADTLENEK ORGANICZNY TYP D CIEKŁY, TEMPERATURA KONTROLOWANA
temperatura kontrolowana	**P2**	3116	NADTLENEK ORGANICZNY TYP D STAŁY, TEMPERATURA KONTROLOWANA
		3117	NADTLENEK ORGANICZNY TYP E CIEKŁY, TEMPERATURA KONTROLOWANA
		3118	NADTLENEK ORGANICZNY TYP E STAŁY, TEMPERATURA KONTROLOWANA
		3119	NADTLENEK ORGANICZNY TYP F CIEKŁY, TEMPERATURA KONTROLOWANA
		3120	NADTLENEK ORGANICZNY TYP F STAŁY, TEMPERATURA KONTROLOWANA

2.2.52.4 Wykaz dotychczas sklasyfikowanych nadtlenków organicznych w opakowaniach

Kolumna „Metoda pakowania", wymieniająca kody OP1 do OP8 odsyła do metod pakowania podanych pod 4.1.4.1 ADR instrukcja pakowania P520 (patrz również 4.1.7.1 ADR). Przewożone nadtlenki organiczne powinny odpowiadać wskazanej klasyfikacji oraz odpowiedniej temperaturze kontrolowanej i awaryjnej (pochodnych TSR). Dla materiałów dopuszczonych do przewozu w DPPL – patrz 4.1.4.2 ADR instrukcja pakowania DPPL520, a dla materiałów dopuszczonych do przewozu w cysternach zgodnych z działem 4.2 i 4.3 ADR – patrz 4.2.5.2 ADR instrukcja cystern przenośnych T23.

Nadtlenek organiczny	Stężenie (%)	Rozcieńczalnik typu A (%)	Rozcieńczalnik typu B (%)	Obojętny materiał stały (%)	Woda (%)	Metoda pakowania	Temperatura kontrolna (°C)	Temperatura awaryjna (°C)	UN pozycji zbiorczej	Zagrożenie dodatkowe i uwagi
tert-AMYLONADTLENO-3,5,5-TRIMETYLOHEKSANIAN	≤ 100					OP7			3105	
1-(2-tert-BUTYLONADTLENOIZOPROPYLO)-3-IZOPROPENYLOBENZEN	≤ 77	≥ 23				OP7			3105	
1-(2-tert-BUTYLONADTLENOIZOPROPYLO)-3-IZOPROPENYLOBENZEN	≤ 42			≥ 58		OP8			3108	
([3R-(3R, 5aS, 6S, 8aS, 9R, 10R, 12S, 12aR**)]-DEKAHYDRO-10-METOKSY-3,6,9-TRIMETYLO-3,12-EPOKSY-12H-PIRANO[4,3-j]-1,2-BENZODIOKSEPIN)	≤100					OP7			3106	
2,2-DI-(tert-AMYLONADTLENO)-BUTAN	≤ 57		≥43			OP7			3105	
1,1-DI-(tert-AMYLONADTLENO)-CYKLOHEKSAN	≤ 82	≥ 18				OP6			3103	
3,3-DI-(tert-AMYLONADTLENO)-MAŚLAN ETYLU	≤ 67	≥ 33				OP7			3105	
2,2-DI-(tert-BUTYLONADTLENO)-BUTAN	≤ 52	≥ 48				OP6			3103	
1,1-DI-(tert-BUTYLONADTLENO)-CYKLOHEKSAN	>80-100					OP5			3101	3)
1,1-DI-(tert-BUTYLONADTLENO)-CYKLOHEKSAN	≤ 72		≥ 28			OP5	3103	30)		
1,1-DI-(tert-BUTYLONADTLENO)-CYKLOHEKSAN	> 52-80	≥ 20				OP5			3103	
1,1-DI-(tert-BUTYLONADTLENO)-CYKLOHEKSAN	> 42-52	≥ 48				OP7			3105	
1,1-DI-(tert-BUTYLONADTLENO)-CYKLOHEKSAN	≤ 42	≥ 13		≥ 45		OP7			3106	
1,1-DI-(tert-BUTYLONADTLENO)-CYKLOHEKSAN	≤ 27	≥ 25				OP8			3107	21)
1,1-DI-(tert-BUTYLONADTLENO)-CYKLOHEKSAN	≤ 42	≥ 58				OP8			3109	
1,1-DI-(tert-BUTYLONADTLENO)-CYKLOHEKSAN	≤ 13	≥ 13	≥ 74			OP8			3109	
1,1-DI-(tert-BUTYLONADTLENO)-CYKLOHEKSAN + tert-BUTYLONADTLENO-2-ETYLOHEKSANIAN	≤ 43 + ≤ 16	≥ 41				OP7	3105			
2,2-DI-(4,4-DI-(tert-BUTYLONADTLENO)-CYKLOHEKSYLOPROPAN	≤ 42			≥ 58		OP7			3106	
2,2-DI-(4,4-DI-(tert-BUTYLONADTLENO)-CYKLOHEKSYLOPROPAN	≤ 22		≥ 78			OP8			3107	
3,3-DI-(tert-BUTYLONADTLENO)-MAŚLAN ETYLU	>77-100					OP5			3103	
3,3-DI-(tert-BUTYLONADTLENO)-MAŚLAN ETYLU	≤ 77	≥ 23				OP7			3105	
3,3-DI-(tert-BUTYLONADTLENO)-MAŚLAN ETYLU	≤ 52			≥ 48		OP7			3106	
2,2-DI-(tert-BUTYLONADTLENO)-PROPAN	≤ 52	≥ 48				OP7			3105	
2,2-DI-(tert-BUTYLONADTLENO)-PROPAN	≤ 42	≥ 13		≥ 45		OP7			3106	
1,1-DI-(tert-BUTYLONADTLENO)-3,3,5-TRIMETYLOCYKLOHEKSAN	>90-100					OP5			3101	3)

ADN 2 - 65 01.01.2015 r.

Nadtlenek organiczny	Stężenie (%)	Rozcieńczalnik typu A (%)	Rozcieńczalnik typu B (%)	Obojętny materiał stały (%)	Woda (%)	Metoda pakowania	Temperatura kontrolna (°C)	Temperatura awaryjna (°C)	UN pozycji zbiorczej	Zagrożenie dodatkowe i uwagi
1,1-DI-(tert-BUTYLONADTLENO)-3,3,5-TRIMETYLOCYKLOHEKSAN	> 57-90	≥ 10				OP5			3103	
1,1-DI-(tert-BUTYLONADTLENO)-3,3,5-TRIMETYLOCYKLOHEKSAN	≤ 77		≥ 23			OP5			3103	
1,1-DI-(tert-BUTYLONADTLENO)-3,3,5-TRIMETYLOCYKLOHEKSAN	≤ 90	≥ 10				OP5	3103	30)		
1,1-DI-(tert-BUTYLONADTLENO)-3,3,5-TRIMETYLOCYKLOHEKSAN	≤ 57			≥ 43		OP8			3110	
1,1-DI-(tert-BUTYLONADTLENO)-3,3,5-TRIMETYLOCYKLOHEKSAN	≤ 57	≥ 43				OP8			3107	
1,1-DI-(tert-BUTYLONADTLENO)-3,3,5-TRIMETYLOCYKLOHEKSAN	≤ 32	≥ 26	≥ 42			OP8	+30	+35	3107	
DI-(tert-BUTYLNADTLENOIZOPROPYLO)-BENZEN(Y)	>42-100			≤ 57		OP7			3106	
DI-(tert-BUTYLNADTLENOIZOPROPYLO)-BENZEN(Y)	≤ 42			≥ 58					wolny	29)
1,6-DI-(tert-BUTYLONADWĘGLANO)-HEKSAN	≤ 72	≥ 28				OP5			3103	
4,4-DI-(tert-BUTYLO)NADWALERIANIAN n-BUTYLU	>52-100					OP5			3103	
4,4-DI-(tert-BUTYLO)NADWALERIANIAN n-BUTYLU	≤ 52			≥ 48		OP8			3108	
tert-BUTYLO-3,5,5-TRIMETYLONADHEKSANIAN	>32-100					OP7			3105	
tert-BUTYLO-3,5,5-TRIMETYLONADHEKSANIAN	≤ 42			≥ 58		OP7			3106	
tert-BUTYLO-3,5,5-TRIMETYLONADHEKSANIAN	≤ 32		≥ 68			OP8			3109	
DIETYLONADOCTAN tert-BUTYLU	≤ 100					OP5	+20	+25	3113	
2,5-DIMETYLO-2,5-DI-(BENZOILONADTLENO)-HEKSAN	>82-100					OP5			3102	3)
2,5-DIMETYLO-2,5-DI-(BENZOILONADTLENO)-HEKSAN	≤ 82			≥ 18		OP7			3106	
2,5-DIMETYLO-2,5-DI-(BENZOILONADTLENO)-HEKSAN	≤ 82				≥ 18	OP5			3104	
2,5-DIMETYLO-2,5-DI-(tert-BUTYLONADTLENO)-HEKSAN	>90-100					OP5			3103	
2,5-DIMETYLO-2,5-DI-(tert-BUTYLONADTLENO)-HEKSAN	> 52-90	≥ 10				OP7			3105	
2,5-DIMETYLO-2,5-DI-(tert-BUTYLONADTLENO)-HEKSAN	≤ 77			≥ 23		OP8			3108	
2,5-DIMETYLO-2,5-DI-(tert-BUTYLONADTLENO)-HEKSAN	≤ 52	≥ 48				OP8			3109	
2,5-DIMETYLO-2,5-DI-(tert-BUTYLONADTLENO)-HEKSAN (jako pasta)	≤ 47					OP8			3108	
2,5-DIMETYLO-2,5-DI-(tert- BUTYLONADTLENO)-HEKSYN-3	>86-100					OP5			3101	3)
2,5-DIMETYLO-2,5-DI-(tert- BUTYLONADTLENO)-HEKSYN-3	> 52-86	≥ 14				OP5			3103	26)
2,5-DIMETYLO-2,5-DI-(tert- BUTYLONADTLENO)-HEKSYN-3	≤ 52			≥ 48		OP7			3106	
2,5-DIMETYLO-2,5-DI-(2- TLETYLOHEKSANOILONADENO)-HEKSAN	≤ 100					OP5	+20	+25	3113	
2,5-DIMETYLO-2,5-DIWODORONADTLENOHEKSAN	≤ 82				≥ 18	OP6			3104	
2,5-DIMETYLO-2,5-DI-(3,3,5-TRIMETYLOHEKSANOILONADTLENO)-HEKSAN	≤ 77	≥ 23				OP7			3105	
DI-(2-NEODEKANOILONADTLENOIZOPROPYLO)-BENZEN	≤ 52	≥ 48				OP7	-10	0	3115	
DIWODORONADTLENEK DIIZOPROPYLOBENZENU	≤ 82	≥ 5			≥ 5	OP7			3106	24)

ADN 2 - 66 01.01.2015 r.

Nadtlenek organiczny	Stężenie (%)	Rozcieńczalnik typu A (%)	Rozcieńczalnik typu B (%)	Obojętny materiał stały (%)	Woda (%)	Metoda pakowania	Temperatura kontrolna (°C)	Temperatura awaryjna (°C)	UN pozycji zbiorczej	Zagrożenie dodatkowe i uwagi
2,2-DIWODORONADTLENOPROPAN	≤ 27			≥ 73		OP5			3102	3)
2-ETYLONADHEKSANIAN tert-AMYLU	≤ 100						+20	+25	3115	
2-ETYLONADHEKSANIAN tert-BUTYLU	>52-100					OP6	+20	+25		
2-ETYLONADHEKSANIAN tert-BUTYLU	>32-52		≥ 48			OP8	+30	+35	3117	
2-ETYLONADHEKSANIAN tert-BUTYLU	≤ 52			≥ 48		OP8	+40	+45	3118	
2-ETYLONADHEKSANIAN tert-BUTYLU	≤ 32		≥ 68			OP8			3119	
2-ETYLONADHEKSANIAN tert-BUTYLU + 2,2-DI-(tert-BUTYLONADTLENO)-BUTAN	≤ 12 + ≤ 14	≥ 14		≥ 60		OP7			3106	
2-ETYLONADHEKSANIAN tert-BUTYLU + 2,2-DI-(tert-BUTYLONADTLENO)-BUTAN	≤ 31 + ≤ 36		≥ 33			OP7	+35	+40	3115	
2-ETYLOHEKSYLONADWĘGLAN tert-AMYLU	≤ 100					OP7			3105	
2-ETYLOHEKSYLONADWĘGLAN tert-BUTYLU	≤ 100					OP7			3105	
IZOPROPYLONADWĘGLAN tert-AMYLU	≤ 77	≥ 23				OP5			3103	
IZOPROPYLONADWĘGLAN tert-BUTYLU	≤ 77	≥ 23				OP5			3103	
KWAS 3-CHLORONADBENZOESOWY	> 57-86			≥ 14		OP1			3102	3)
KWAS 3-CHLORONADBENZOESOWY	≤ 57			≥ 3	≥ 40	OP7			3106	
KWAS 3-CHLORONADBENZOESOWY	≤ 77			≥ 6	≥ 17	OP7			3106	
KWAS NADOCTOWY TYP D, stabilizowany	≤ 43					OP7			3105	
KWAS NADOCTOWY TYP E, stabilizowany	≤ 43					OP8			3107	
KWAS NADOCTOWY TYP F stabilizowany	≤ 43					OP8			3107	
KWAS NADLAURYNOWY	≤ 100					OP8	+35	+40	3118	
2-METYLONADBENZOESAN tert-BUTYLU	≤ 100					OP5			3103	
MONONADMALEINIAN tert-BUTYLU	>52-100					OP5			3102	3)
MONONADMALEINIAN tert-BUTYLU	≤ 52	≥ 48				OP6			3103	
MONONADMALEINIAN tert-BUTYLU	≤ 52			≥ 48		OP8			3108	
MONONADMALEINIAN tert-BUTYLU (jako pasta)	≤ 52					OP8			3108	
NADAZELAINIAN DI-tert-BUTYLU	≤ 52	≥ 48				OP7			3105	
NADBENZOESAN tert-AMYLU	≤ 100					OP5			3103	
NADBENZOESAN tert-BUTYLU	>77-100					OP5			3103	
NADBENZOESAN tert-BUTYLU	>52-77	≥ 23				OP7			3105	
NADBENZOESAN tert-BUTYLU	≤ 52			≥ 48		OP7			3106	
NADDIWĘGLAN tert-BUTYLOSTEARYLU	≤ 100					OP7			3106	
NADDIWĘGLAN DIACETYLU	≤ 100					OP7	+30	+35	3116	
NADDIWĘGLAN DIACETYLU (jako dyspersja stabilna w wodzie)	≤ 42					OP8			3119	

Nadtlenek organiczny	Stężenie (%)	Rozcieńczalnik typu A (%)	Rozcieńczalnik typu B (%)	Obojętny materiał stały (%)	Woda (%)	Metoda pakowania	Temperatura kontrolna (°C)	Temperatura awaryjna (°C)	UN pozycja zbiorcza	Zagrożenie dodatkowe i uwagi
NADDIWĘGLAN DI-(4-tert-BUTYLOCYKLOHEKSYLU)	≤ 100					OP6	+30	+35	3114	
NADDIWĘGLAN DI-(4-tert-BUTYLOCYKLOHEKSYLU) (jako dyspersja stabilna w wodzie)	≤					OP8			3119	
NADDIWĘGLAN DI-n-BUTYLU	> 27-52		≥ 48			OP7	-15	-5	3115	
NADDIWĘGLAN DI-n-BUTYLU	≤ 27		≥ 73			OP8	-10	0	3117	
NADDIWĘGLAN DI-n-BUTYLU [jako dyspersja stabilna w wodzie (zamrożona)]	≤ 42					OP8	-15	-5	3118	
NADDIWĘGLAN DI-sec-BUTYLU	>52-100					OP4	-20	-10	3113	
NADDIWĘGLAN DI-sec-BUTYLU	≤ 52		≥ 48			OP7	-15	-5	3115	
NADDIWĘGLAN DICYKLOHEKSYLU	>91-100					OP3	+10	+15	3112	
NADDIWĘGLAN DICYKLOHEKSYLU	≤ 91				≥ 9	OP5	+5	+10	3114	
NADDIWĘGLAN DICYKLOHEKSYLU (jako dyspersja stabilna w wodzie)	≤ 42					OP8	+15	+20	3119	
NADDIWĘGLAN DI-(2-ETOKSYETYLU)	≤ 52		≥ 48			OP7	-10	0	3115	
NADDIWĘGLAN DI-(2-ETYLOHEKSYLU)	>77-100					OP5	-20	-10	3113	
NADDIWĘGLAN DI-(2-ETYLOHEKSYLU)	≤ 77		≥ 23			OP7	-20	-10	3115	
NADDIWĘGLAN DI-(2-ETYLOHEKSYLU) (jako dyspersja stabilna w wodzie)	≤ 62					OP8	-20	-10	3117	
NADDIWĘGLAN DI-(2-ETYLOHEKSYLU) [jako dyspersja stabilna w wodzie (zamrożona)]	≤ 52					OP8	-20	-10	3120	
NADDIWĘGLAN DI-(2-FENOKSYETYLU)	>85-100					OP5			3102	3)
NADDIWĘGLAN DI-(2-FENOKSYETYLU)	≤ 85				≥ 15	OP7			3106	
NADDIWĘGLAN DIIZOPROPYLU	>52-100					OP2	-15	-5	3112	3)
NADDIWĘGLAN DIIZOPROPYLU	≤ 52		≥ 48			OP7	-20	-10	3115	
NADDIWĘGLAN DIIZOPROPYLU	≤ 32	≥ 68							3115	
NADDIWĘGLAN DI-(3-METOKSYBUTYLU)	≤ 52		≥ 48			OP7	-5	+5	3115	
NADDIWĘGLAN DIMIRYSTYLU	≤ 100					OP7	+20	+25	3116	
NADDIWĘGLAN DIMIRYSTYLU (jako dyspersja stabilna w wodzie)	≤ 42					OP8	+20	+25	3119	
NADDIWĘGLAN DI-n-PROPYLU	≤ 100					OP3	-25	-15	3113	
NADDIWĘGLAN DI-n-PROPYLU	≤ 77		≥ 23			OP5	-20	-10	3113	
NADDIWĘGLAN IZOPROPYLO- sec-BUTYLU + NADDIWĘGLAN IZOPROPYLO- sec-BUTYLU + NADDIWĘGLAN DIIZOPROPYLU	≤ 32 + ≤ 15-18 + ≤ 12 - 15	≥ 38				OP7	-20	-10	3115	
NADDIWĘGLAN IZOPROPYLO- sec-BUTYLU + NADDIWĘGLAN IZOPROPYLO- sec-BUTYLU + NADDIWĘGLAN DIIZOPROPYLU	≤ 52 + ≤ 28 + ≤ 22					OP5	-20	-10	3111	3)
NADFTALAN DI-tert-BUTYLU	> 42-52	≥ 48				OP7			3105	
NADFTALAN DI-tert-BUTYLU (jako pasta)	≤ 52					OP7			3106	20)

ADN 2 - 68 01.01.2015 r.

Nadtlenek organiczny	Stężenie (%)	Rozcieńczalnik typu A (%)	Rozcieńczalnik typu B (%)	Obojętny materiał stały (%)	Woda (%)	Metoda pakowania	Temperatura kontrolna (°C)	Temperatura awaryjna (°C)	UN pozycja zbiorcza	Zagrożenie dodatkowe i uwagi
NADFTALAN DI-tert-BUTYLU	≤ 42	≥ 58				OP8			3107	
NADFUMARAN tert-BUTYLOBUTYLU	≤ 52	≥ 48				OP7			3105	
NADIZOMAŚLAN tert-BUTYLU	> 52-77		≥ 23			OP5	+15	+20	3111	3)
NADIZOMAŚLAN tert-BUTYLU	≤ 52		≥ 48			OP7	+15	+20	3115	
NADKROTONIAN tert-BUTYLU	≤ 77	≥ 23				OP7			3105	
NADNEODEKANIAN tert-AMYLU	≤ 77		≥ 23			OP7	0	+10	3115	
NADNEODEKANIAN tert-AMYLU	≤ 47	≥ 53							3119	
NADNEODEKANIAN tert-BUTYLU	>77-100					OP7	-5	+5	3115	
NADNEODEKANIAN tert-BUTYLU	≤ 77	≥ 23				OP7	0	+10	3115	
NADNEODEKANIAN tert-BUTYLU (jako dyspersja stabilna w wodzie)	≤ 52					OP8	0	+10	3119	
NADNEODEKANIAN tert-BUTYLU [jako dyspersja stabilna w wodzie (zamrożona)]	≤ 42					OP8	0	+10	3118	
NADNEODEKANIAN tert-BUTYLU	≤ 32	≥ 68				OP8	0	+10	3119	
NADNEODEKANIAN tert-BUTYLU (jako dyspersja stabilna w wodzie)	≤ 42					OP8	0	+10	3117	
NADNEODEKANIANIAN tert-HEKSYLU	≤ 71	≥ 29				OP7	0	+10	3115	
NADNEODEKANIAN 3-HYDROKSY -1,1-DIMETYLOBUTYLU	≤ 77	≥ 23				OP7	-5	+5	3115	
NADNEODEKANIAN 3-HYDROKSY -1,1-DIMETYLOBUTYLU	≤ 52	≥ 48				OP8	-5	+5	3117	
NADNEODEKANIAN 3-HYDROKSY -1,1-DIMETYLOBUTYLU (jako dyspersja stabilna w wodzie)	≤ 52					OP8	-5	+5	3119	
NADNEODEKANIAN KUMYLU	≤ 77		≥ 23			OP7	-10	0	3115	
NADNEODEKANIAN KUMYLU	≤ 87	≥ 13							3115	
NADNEODEKANIAN KUMYLU (jako dyspersja stabilna w wodzie)	≤ 52					OP8	-10	0	3119	
NADNEODEKANIAN 1,1,3,3-TETRAMETYLOBUTYLU	≤ 72		≥ 28			OP7	-5	+5	3115	
NADNEODEKANIAN 1,1,3,3-TETRAMETYLOBUTYLU (jako dyspersja stabilna w wodzie)	≤ 52					OP8, N	-5	+5	3119	
NADNEOHEPTANIAN tert-BUTYLU	≤ 77	≥ 23				OP7			3115	
NADNEOHEPTANIAN tert-BUTYLU (jako dyspersja stabilna w wodzie)	≤ 42					OP8			3117	
NADNEOHEPTANIAN 1,1-DIMETYLO-3-HYDROKSYBUTYLU	≤ 52	≥ 48				OP8	0	+10	3117	
NADNEOHEPTANIAN KUMYLU	≤ 77	≥ 23				OP7	-10	0	3115	
NADOCTAN tert-AMYLU	≤ 62	≥ 38				OP7			3105	
NADOCTAN tert-BUTYLU	>52-77	≥ 23				OP5			3101	3)
NADOCTAN tert-BUTYLU	>32-52	≥ 48				OP6			3103	
NADOCTAN tert-BUTYLU	≤ 32		≥ 68			OP8			3109	
NADPIWALAN tert-AMYLU	≤ 77		≥ 23			OP5	+10	+15	3113	

ADN 2 - 69 01.01.2015 r.

Nadtlenek organiczny	Stężenie (%)	Rozcieńczalnik typu A (%)	Rozcieńczalnik typu B (%)	Obojętny materiał stały (%)	Woda (%)	Metoda pakowania	Temperatura kontrolna (°C)	Temperatura awaryjna (°C)	UN pozycji zbiorczej	Zagrożenie dodatkowe i uwagi
NADPIWALAN tert-BUTYLU	> 67-77	≥ 23				OP5	0	+10	3113	
NADPIWALAN tert-BUTYLU	> 27-67		≥ 33			OP7	0	+10	3115	
NADPIWALAN tert-BUTYLU	≤ 27		≥ 73			OP8	+30	+35	3119	
NADPIWALAN 1-(2-ETYLENOHEKSANOLO NADTLENO)-1,3-DIMETYLOBUTYLU	≤ 52	≥ 45	≥ 10			OP7	-20	-10	3115	
NADPIWALAN tert-HEKSYLU	≤ 72		≥ 28			OP7	+10	+15	3115	
NADPIWALAN KUMYLU	≤ 77		≥ 23			OP7			3115	
NADPIWALAN 1,1,3,3-TETRAMETYLOBUTYLU	≤ 77	≥ 23				OP7	0	+10	3115	
NADTLENEK ACETYLOACETONU	≤ 42	≥ 48			≥ 8	OP7			3105	2)
NADTLENEK ACETYLOACETONU (jako pasta)	≤ 32					OP7			3106	20)
NADTLENEK ACETYLOCYKLOHEKSANOSULFONYLU	≤ 82				≥ 12		-10	0	3112	
NADTLENEK ACETYLOCYKLOHEKSANOSULFONYLU	≤ 32		≥ 68				-10	0	3115	3)
NADTLENEK tert-BUTYLOKUMYLU	>42-100					OP8			3107	
NADTLENEK tert-BUTYLOKUMYLU	≤ 52			≥ 48		OP8			3108	
NADTLENEK DIACETYLU	≤ 27		≥ 73			OP7	+20	+25	3115	
NADTLENEK DI-tert-AMYLU	≤ 100					OP8			3107	
NADTLENEK DIBENZOILU	>51-100			≤ 48		OP2			3102	3)
NADTLENEK DIBENZOILU	>77-94				≥ 6	OP4			3102	3)
NADTLENEK DIBENZOILU	≤ 77				≥ 23	OP6			3104	
NADTLENEK DIBENZOILU	≤ 62			≥ 28	≥ 10	OP7			3106	
NADTLENEK DIBENZOILU (jako pasta)	> 52-62					OP7			3106	20)
NADTLENEK DIBENZOILU	> 35-52			≥ 48		OP7			3106	
NADTLENEK DIBENZOILU	> 36-42	≥ 18			≤ 40	OP8			3107	
NADTLENEK DIBENZOILU (jako pasta)	≤ 56,5				≥ 15	OP8			3108	
NADTLENEK DIBENZOILU (jako pasta)	≤ 52					OP8			3108	20)
NADTLENEK DIBENZOILU (jako dyspersja stabilna w wodzie)	≤ 42					OP8			3109	
NADTLENEK DIBENZOILU	≤ 35			≥ 65					wolny	29)
NADTLENEK DI-tert-BUTYLU	> 52-100					OP8			3107	
NADTLENEK DI-tert-BUTYLU	≤ 52		≥ 48			OP8			3109	25)
NADTLENEK DI-(4-CHLOROBENZOILU)	≤ 77				≥ 23	OP5			3102	3)
NADTLENEK DI-(4-CHLOROBENZOILU) (jako pasta)	≤ 52					OP7			3106	20)
NADTLENEK DI-(4-CHLOROBENZOILU)	≤ 32			≥ 68					wolny	29)
NADTLENEK(KI) CYKLOHEKSANONU	≤ 91				≥ 9	OP6			3104	13)

Nadtlenek organiczny	Stężenie (%)	Rozcieńczalnik typu A (%)	Rozcieńczalnik typu B (%)	Obojętny materiał stały (%)	Woda (%)	Metoda pakowania	Temperatura kontrolna (°C)	Temperatura awaryjna (°C)	UN pozycji zbiorczej	Zagrożenie dodatkowe i uwagi
NADTLENEK(KI) CYKLOHEKSANONU	≤ 72	≥ 28				OP7			3105	5)
NADTLENEK(KI) CYKLOHEKSANONU (jako pasta)	≤ 72					OP7			3106	5) 20)
NADTLENEK(KI) CYKLOHEKSANONU	≤ 32			≥ 68					wolny	29)
NADTLENEK DI-(2,4-DI- CHLOROBENZOILU)	≤ 77				≥ 23	OP5			3102	3)
NADTLENEK DI-(2,4-DI- CHLOROBENZOILU) (jako pasta z olejem silikonowym)	≤ 52					OP7			3106	
NADTLENEK DI-(2,4-DI- CHLOROBENZOILU) (jako pasta)	≤ 52						+20	+25	3118	
NADTLENEK DIDEKANOILU	≤ 100					OP6	+30	+35	3114	
NADTLENEK DI-(1-HYDROKSYCYKLOHEKSYLU)	≤ 100					OP7			3106	
NADTLENEK DIIZOBUTYRYLU	> 32-52		≥ 48			OP5	-20	-10	3111	
NADTLENEK DIIZOBUTYRYLU	≤ 32		≥ 68			OP7	-20	-10	3115	3)
NADTLENEK DIKUMYLU	>52-100			≤ 57		OP8			3110	12)
NADTLENEK DIKUMYLU	≤ 52			≥ 48					wolny	29)
NADTLENEK DILAUROILU	≤ 100					OP7			3106	
NADTLENEK DILAUROILU (jako dyspersja stabilna w wodzie)	≤ 42					OP8			3109	
NADTLENEK DI-(2-METYLOBENZOILU)	≤ 87				≥ 13	OP7	+30	+35	3112	3)
NADTLENEK DI-(4-METYLOBENZOILU) (jako pasta z olejem silikonowym)	≤ 52					OP7			3106	
NADTLENEK DI-(3-METYLOBENZOILU)+ NADTLENEK BENZOILO-(3-METYLOBENZOILU) + NADTLENEK DIBENZOILU	≤ 20 + ≤ 18 + ≤ 4		≥ 58			OP7	+35	+40	3115	
NADTLENEK DI-n-NONANOILU	≤ 100					OP7	0	+10	3116	
NADTLENEK DI-n-OKTANOILU	≤ 100					OP5	+10	+15	3114	
NADTLENEK DIPROPIONYLU	≤ 27		≥ 73			OP8	+15	+20	3117	
NADTLENEK DI-(3,5,5-TRIMETYLOHEKSANOILU)	> 52-82	≥ 18							3115	
NADTLENEK DI-(3,5,5-TRIMETYLOHEKSANOILU)	> 38-52	≥ 18				OP7	0	+10	3115	
NADTLENEK DI-(3,5,5-TRIMETYLOHEKSANOILU) (jako dyspersja stabilna w wodzie)	≤ 52					OP8	+10	+15	3119	
NADTLENEK DI-(3,5,5-TRIMETYLOHEKSANOILU)	≤ 38	≥ 62				OP8	+20	+25	3119	
NADTLENEK KWASU DIBURSZTYNOWEGO	> 72-100				≥ 28	OP4			3102	3) 17)
NADTLENEK KWASU DIBURSZTYNOWEGO	≤ 72					OP7	+10	+15	3116	
NADTLENEK(KI) METYLOCYKLOHEKSANONU	≤ 67		≥ 33			OP7	+37	+40	3115	
NADTLENEK(KI) METYLOETYLOKETONU	patrz uwaga 8)	≥ 48				OP5			3101	3) 8)
NADTLENEK(KI) METYLOETYLOKETONU	patrz uwaga 9)	≥ 55				OP7			3105	9)

ADN 2 - 71 01 01 2015 r.

Nadtlenek organiczny	Stężenie (%)	Rozcieńczalnik typu A (%)	Rozcieńczalnik typu B (%)	Obojętny materiał stały (%)	Woda (%)	Metoda pakowania	Temperatura kontrolna (°C)	Temperatura awaryjna (°C)	UN pozycji zbiorczej	Zagrożenie dodatkowe i uwagi
NADTLENEK(KI) METYLOETYLOKETONU	patrz uwaga 10)	≥ 60				OP8			3107	10)
NADTLENEK(KI) METYLOIZOBUTYLOKETONU	≤ 62	≥ 19				OP7			3105	22)
NADTLENEK(KI) METYLOIZOPROPYLOKETONU	patrz uwaga 31)	≥ 70				OP8			3109	31)
NADTLENEK ORGANICZNY CIEKŁY, PRÓBKA						OP2			3102	11)
NADTLENEK ORGANICZNY CIEKŁY, PRÓBKA, TEMPERATURA KONTROLOWANA						OP2			3113	11)
NADTLENEK ORGANICZNY STAŁY, PRÓBKA						OP2			3104	11)
NADTLENEK ORGANICZNY STAŁY, PRÓBKA, TEMPERATURA KONTROLOWANA						OP2			3114	11)
NADTLENKI ALKOHOLU DIACETONOWEGO	≤ 57		≥ 26		≥ 8	OP7	+40	+45	3115	
NADTLENO-2-ETYLOHEKSANIAN 1,1,3,3-TETRAMETYLOBUTYLU	≤ 100					OP7	+15	+20	3115	
3,3,5,7,7-PENTAMETYLO-1,2,4-TRIOKSEPAN	≤ 100					OP8			3107	
POLIETER POLINADWĘGLANU tert-BUTYLU	≤ 52		≥ 23			OP8			3107	
3,5,5-TRIMETYLONADHEKSANIAN tert-AMYLU	≤ 100					OP5			3101	3)
WODORONADTLENEK tert-AMYLU	≤ 88	≥ 6			≥ 6	OP8				
WODORONADTLENEK tert-BUTYLU	>79-90				≥ 10	OP5			3103	13)
WODORONADTLENEK tert-BUTYLU	≤ 80	≥ 20				OP7			3105	4) 13)
WODORONADTLENEK tert-BUTYLU	≤ 79				> 14	OP8			3107	13) 23)
WODORONADTLENEK tert-BUTYLU	≤ 72				≥ 28	OP8			3109	13)
WODORONADTLENEK tert- BUTYLU + NADTLENEK DI-tert-BUTYLU	< 82 + > 9				≥ 7	OP5			3103	13)
3,6,9-TRIETYLO-3,6,9-TRIMETYLO-1.4.7-TRINADTLENONONAN	≤ 42	≥ 58				OP7			3105	28)
3,6,9-TRIETYLO-3,6,9-TRIMETYLO-1,4,7-TRINADTLENONONAN	≤ 17	≥ 18		≥ 65		OP8			3110	
WODORONADTLENEK IZOPROPYLOKUMYLU	≤ 72	≥ 28				OP8			3109	13)
WODORONADTLENEK KUMYLU	> 90-98	≤ 10				OP8			3107	13)
WODORONADTLENEK KUMYLU	≤ 90	≥ 10				OP8			3109	13) 18)
WODORONADTLENEK p-MENTYLU	>72-100					OP7			3105	13)
WODORONADTLENEK p-MENTYLU	≤ 72	≥ 28				OP8			3109	27)
WODORONADTLENEK PINANYLU	56 - 100					OP7			3105	13)
WODORONADTLENEK PINANYLU	≤ 56	≥ 44				OP8			3109	
WODORONADTLENEK 1,1,3,3-TETRAMETYLOBUTYLU	≤ 100					OP7			3105	

Uwagi (patrz ostatnia kolumna tabeli w 2.2.52.4):

1) Rozcieńczalnik typu B może być zawsze zastąpiony rozcieńczalnikiem typu A. Temperatura wrzenia rozcieńczalnika typu B musi być o co najmniej 60 °C wyższa niż TSR nadtlenku organicznego.

2) Zawartość tlenu aktywnego ≤ 4,7%.

3) Wymagana jest nalepka o zagrożeniu dodatkowym "MATERIAŁ WYBUCHOWY" według wzoru 1 (patrz 5.2.2.2.2.).

4) Rozcieńczalnik może być zastąpiony nadtlenkiem di-tert-butylu.

5) Zawartość tlenu aktywnego ≤ 9%.

6) (zarezerwowany)

7) (zarezerwowany)

8) Zawartość tlenu aktywnego > 10% i ≤ 10,7%, z lub bez wody.

9) Zawartość tlenu aktywnego ≤ 10%, z lub bez wody.

10) Zawartość tlenu aktywnego ≤ 8,2%, z lub bez wody.

11) Patrz 2.2.52.1.9.

12) NADTLENKI ORGANICZNE TYP F w ilości do 2000 kg na naczynie na podstawie prób w dużej skali.

13) Wymagana jest nalepka o zagrożeniu dodatkowym „ŻRĄCY" według wzoru 8 (patrz 5.2.2.2.2.).

14) Preparaty kwasu nadoctowego, które spełniają kryteria Podręcznika badań i kryteriów rozdział 20.4.3 d).

15) Preparaty kwasu nadoctowego, które spełniają kryteria Podręcznika badań i kryteriów rozdział 20.4.3 e).

16) Preparaty kwasu nadoctowego, które spełniają kryteria Podręcznika badań i kryteriów rozdział 20.4.3 f).

17) Dodatek wody do tego nadtlenku organicznego obniża jego stabilność termiczną.

18) Dla stężeń poniżej 80% nalepka o zagrożeniu dodatkowym „ŻRĄCY" według wzoru 8 nie jest wymagana.

19) Mieszaniny nadtlenku wodoru, wody i kwasu(ów).

20) Z rozcieńczalnikiem typu A, z wodą lub bez.

21) Z ≥ 25% masowych rozcieńczalnika typu A i dodatkowo etylobenzenu.

22) Z ≥ 19% masowych rozcieńczalnika typu A i dodatkowo metyloizobutyloketonu.

23) Z < 6% nadtlenku di-tert-butylu.

24) Z ≤ 8% 1-izopropylowodoronadtleno-4-izopropylhydroxybenzenu.

25) Rozcieńczalnik typu B o temperaturze wrzenia > 110 °C.

26) Z zawartością < 0,5% wodoronadtlenków.

27) Dla stężeń powyżej 56% wymagana jest nalepka o zagrożeniu dodatkowym „ŻRĄCY" według wzoru 8 (patrz 5.2.2.2.2.).

28) Zawartość tlenu aktywnego ≤ 7,6% w rozcieńczalniku typu A, którego postać 95% ma temperaturę wrzenia w przedziale 200 – 260 °C.

29) Nie podlega klasie 5.2 ADN.

30) Rozcieńczalnik typu B o temperaturze wrzenia > 130 °C.

31) Zawartość tlenu aktywnego ≤ 6,7%.

2.2.61 Klasa 6.1 Materiały trujące

2.2.61.1 Kryteria

2.2.61.1.1 Tytuł klasy 6.1 obejmuje materiały, które są znane z doświadczenia lub które z punktu widzenia badań na zwierzętach można uznać, że w odpowiednio małych ilościach są zdolne podczas jednorazowego lub krótkotrwałego działania do spowodowania uszczerbku w zdrowiu człowieka, lub jego śmierci wskutek wdychania, przenikania przez skórę lub połknięcia.

Uwaga. Mikroorganizmy i organizmy zmodyfikowane genetycznie są przyporządkowane do tej klasy, jeżeli spełniają jej warunki.

2.2.61.1.2 Materiały klasy 6.1 dzielą się następująco:

T Materiały trujące bez zagrożenia dodatkowego
- T1 Materiały organiczne ciekłe
- T2 Materiały organiczne stałe
- T3 Materiały metaloorganiczne
- T4 Materiały nieorganiczne ciekłe
- T5 Materiały nieorganiczne stałe
- T6 Pestycydy ciekłe
- T7 Pestycydy stałe
- T8 Próbki
- T9 Pozostałe materiały trujące

TF Materiały trujące zapalne
- TF1 Materiały ciekłe
- TF2 Pestycydy
- TF3 Materiały stałe

TS Materiały trujące samonagrzewające się stałe

TW Materiały trujące, które w zetknięciu z wodą wydzielają gazy zapalne
- TW1 Materiały ciekłe
- TW2 Materiały stałe

TO Materiały trujące utleniające
- TO1 Materiały ciekłe
- TO2 Materiały stałe

TC Materiały trujące żrące
- TC1 Materiały organiczne ciekłe
- TC2 Materiały organiczne stałe
- TC3 Materiały nieorganiczne ciekłe
- TC4 Materiały nieorganiczne stałe

TFC Materiały trujące zapalne żrące

TFW Materiały trujące zapalne, które w zetknięciu z wodą wydzielają gazy zapalne

Definicje

2.2.61.1.3 Dla potrzeb ADN:

LD_{50} (średnia dawka śmiertelna) dla toksyczności ostrej doustnej jest statystyczną pochodną jednorazowej dawki materiału, przy której oczekuje się, że w ciągu 14 dni przy doustnym wpływie spowoduje śmierć 50% młodych, dorosłych białych szczurów. Wartość LD_{50} wyraża się jako masę badanej substancji do masy doświadczalnego zwierzęcia (mg/kg).

Wartość LD_{50} dla toksyczności ostrej dermalnej jest to dawka materiału pozostającego przez 24 godziny w ciągłym kontakcie z nagą skórą białych królików, powodująca śmierć w ciągu 14 dni co najmniej połowy badanych zwierząt. Liczba badanych zwierząt powinna być dostateczna dla uzyskania wyniku statystycznie znaczącego i powinna być zgodna z dobrą praktyką farmakologiczną. Wynik wyraża się w mg na kg masy ciała.

Wartość LC_{50} dla toksyczności ostrej inhalacyjnej jest to stężenie pary, mgły lub pyłu, wdychanych w sposób ciągły w czasie 1 godziny przez samce i samice młodych, dorosłych, białych szczurów, powodujące śmierć w ciągu 14 dni co najmniej połowy badanych zwierząt. Materiał stały powinien być badany, jeżeli co najmniej 10% jego masy całkowitej stanowi pył w przedziale możliwym do wdychania, tzn. średnica aerodynamiczna takiej frakcji cząstek wynosi 10 μm lub mniej. Materiały ciekłe powinny być badane, jeżeli tworzą mgłę podczas wycieku. Materiały ciekłe i stałe stanowiące więcej niż 90% masowych próbki przygotowanej do badania toksyczności inhalacyjnej powinny być podatne na wdychanie w przedziale zdefiniowanym powyżej. Wynik wyraża się w mg na litr powietrza dla pyłu i mgły oraz w ml na m^3 powietrza (ppm) dla par.

Klasyfikacja do grup pakowania

2.2.61.1.4 Materiały i przedmioty klasy 6.1, powinny być zaklasyfikowane do jednej z następujących grup pakowania, zgodnie z ich stopniem toksyczności:

grupa pakowania I: materiały silnie trujące,

grupa pakowania II: materiały trujące,

grupa pakowania III: materiały słabo trujące.

2.2.61.1.5 Materiały, roztwory i mieszaniny zaklasyfikowane do klasy 6.1, wymienione są w dziale 3.2 tabela A. Klasyfikacja materiałów, mieszanin i roztworów niewymienionych z nazwy w dziale 3.2 tabela A do odpowiedniej pozycji w 2.2.61.3 i do odpowiedniej grupy pakowania zgodnie z przepisami działu 2.1, powinna być dokonywana zgodnie z następującymi kryteriami podanymi w 2.2.61.1.6 do 2.2.61.1.11:

2.2.61.1.6 W celu oszacowania stopnia toksyczności, ocena powinna opierać się na przykładach wypadków zatruć ludzi, jak również na szczególnych właściwościach klasyfikowanych materiałów: stan ciekły, wysoka lotność, szczególna podatność do przenikania przez skórę oraz szczególne działanie biologiczne.

2.2.61.1.7 W przypadku braku doświadczenia z ludźmi, stopień toksyczności powinien być ustalony na podstawie dostępnych danych uzyskanych w badaniach na zwierzętach zgodnie z poniższą tabelą:

	GP	Toksyczność doustna LD_{50} (mg/kg)	Toksyczność przy absorpcji przez skórę LD_{50} (mg/kg)	Toksyczność inhalacyjna pyłów i mgieł LC_{50} (mg/l)
silnie trujący	I	≤ 5	≤ 50	≤ 0,2
trujący	II	> 5 i ≤ 50	> 50 i ≤ 200	> 0,2 i ≤ 2
słabo trujący	III[a)]	> 50 i ≤ 300	> 200 i ≤ 1000	> 2 i ≤ 4

[a)] Materiały do wytwarzania gazów łzawiących powinny być zaklasyfikowane do GP II, nawet jeżeli dane o ich toksyczności odpowiadają kryteriom GP III.

2.2.61.1.7.1 Jeżeli materiał wykazuje różne stopnie toksyczności dla dwóch lub więcej rodzajów narażenia, to powinien być zaklasyfikowany tam, gdzie stopień toksyczności jest najwyższy.

2.2.61.1.7.2 Materiały spełniające kryteria klasy 8 i mające toksycznością inhalacyjną pyłów lub mgieł (LC_{50}) w grupie pakowania I, powinny być zaklasyfikowane do klasy 6.1 tylko wówczas, gdy ich toksyczność doustna lub dermalna odpowiada co najmniej grupie pakowania I lub II. W przeciwnym wypadku powinny być zaklasyfikowane do klasy 8 (patrz 2.2.8.1.5).

2.2.61.1.7.3 Kryteria dla toksyczności inhalacyjnej pyłów i mgieł opierają się na danych LC_{50} odpowiadających narażeniu 1-godzinnemu i takie dane, jeżeli są dostępne, powinny być stosowane. Jednakże, jeżeli dostępne są tylko dane LC_{50} odpowiadające narażeniu w ciągu 4 godzin, to mogą być one pomnożone przez cztery, a wynik porównany z powyższymi kryteriami, tzn. wartość LC_{50} pomnożona przez cztery (4 godziny) jest uważana za równoważnik LC_{50} (1 godzina).

Toksyczność inhalacyjna par

2.2.61.1.8 Materiały ciekłe wydzielające pary trujące powinny być zaklasyfikowane do następujących grup pakowania, gdzie „V" jest stężeniem pary nasyconej (w ml/m^3 powietrza) (lotność) w 20 °C i przy normalnym ciśnieniu atmosferycznym:

silnie trujące	GP I	gdzie $V \geq 10\ LC_{50}$, a $LC_{50} \leq 1000\ ml/m^3$

trujące	GP II	gdzie V ≥ LC_{50}, a LC_{50} ≤ 3000 ml/m^3 i kryteria dla GP I nie są spełnione
słabo trujące	GP III[a)]	gdzie V ≥ 1/5 LC_{50}, a LC_{50} ≤ 5000 ml/m^3 i kryteria dla GP I i II nie są spełnione

a) Materiały do wytwarzania gazów łzawiących powinny być zaklasyfikowane do GP II, nawet jeżeli dane o ich toksyczności odpowiadają kryteriom GP III.

Niniejsze kryteria dla toksyczności inhalacyjnej pary opierają się na danych LC_{50} przy narażeniu 1-godzinnym i jeżeli takie dane są dostępne, to powinny być stosowane.

Jednakże, jeżeli dostępne są tylko dane LC_{50} odpowiadające narażeniu w ciągu 4 godzin dla pary, to powinny być one pomnożone przez dwa, a wynik porównany z powyższymi kryteriami, tzn. LC_{50} (4 godziny) x 2 uważa się za równoważnik LC_{50} (1 godzina).

Grupa linii podziału toksyczności inhalacyjnej pary

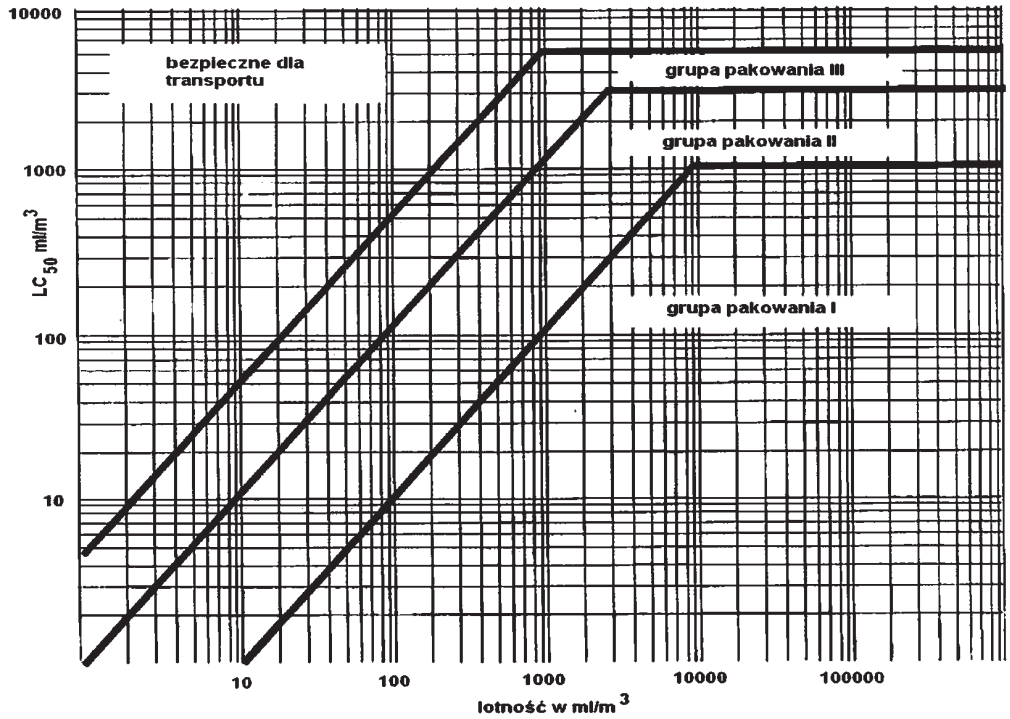

Na niniejszym rysunku kryteria wyrażone są w formie graficznej, co ułatwia klasyfikację.

Jednakże, stosownie do przybliżonych dokładności w stosowaniu grafów, materiały znajdujące się w obrębie lub w pobliżu grupy linii podziału, powinny być sprawdzone przy użyciu kryteriów numerycznych.

Mieszaniny materiałów ciekłych

2.2.61.1.9 Mieszaniny materiałów ciekłych, które są toksyczne przy wdychaniu, powinny być zaklasyfikowane do grupy pakowania zgodnej z następującymi kryteriami:

2.2.61.1.9.1 Jeżeli LC_{50} jest znane dla każdego z materiałów toksycznych tworzących mieszaninę, to grupa pakowania może być określona następująco:

a) Obliczanie wartości LC_{50} mieszaniny:

$$LC_{50} = \frac{1}{\sum_{i=1}^{n} \frac{f_i}{LC_{50i}}}$$

gdzie:
f_i = udział molowy składnika *i– tego* mieszaniny,
LC_{50} = średnie stężenie śmiertelne składnika *i-tego* w ml/m^3.

b) Obliczanie lotności każdego składnika mieszaniny: $V_i = P_i \times \frac{10^6}{101{,}3}$ (ml/m^3)

gdzie:

P_i = ciśnienie cząstkowe składnika *i-tego* w kPa przy 20 °C i normalnym ciśnieniu atmosferycznym.

c) Obliczanie stosunku lotności do LC_{50}: $R = \sum_{i=1}^{n} \frac{V_i}{LC_{50i}}$

d) Obliczone wartości dla LC_{50} (mieszanina) i R są potem stosowane do oznaczania grupy pakowania, do której zalicza się mieszaninę:

grupa pakowania I: $R \geq 10$ i LC_{50} (mieszanina) ≤ 1000 ml/m^3;

grupa pakowania II: $R \geq 1$ i LC_{50} (mieszanina) ≤ 3000 ml/m^3, jeżeli mieszanina nie spełnia kryteriów grupy pakowania I;

grupa pakowania III: $R \geq 1/5$ i LC_{50} (mieszanina) ≤ 5000 ml/m^3, jeżeli mieszanina nie spełnia kryteriów grupy pakowania I lub II.

2.2.61.1.9.2 Przy braku danych LC_{50} dla składnika toksycznego, mieszanina może być zaklasyfikowana do grupy pakowania na podstawie poniższych uproszczonych badań toksyczności progowej. W takim przypadku powinna być określona grupa pakowania najbardziej restrykcyjna i powinna być zastosowana przy przewozie mieszaniny.

2.2.61.1.9.3 Mieszaninę klasyfikuje się do grupy pakowania I tylko wówczas, jeżeli spełnia oba następujące kryteria:

a) próbkę mieszaniny ciekłej odparowuje się i rozcieńcza powietrzem w celu wytworzenia atmosfery badanej zawierającej 1000 ml odparowanej mieszaniny w 1m^3 powietrza. 10 białych szczurów (5 samców i 5 samic) utrzymuje się w atmosferze badanej przez 1 godzinę i obserwuje się przez okres 14 dni. Jeżeli 5 lub więcej zwierząt zginie podczas 14-dniowego okresu obserwacyjnego to uważa się, że mieszanina ma LC_{50} równe lub mniejsze niż 1000 ml/m^3.

b) próbkę pary w równowadze z mieszaniną ciekłą rozrzedza się 9 równymi objętościami powietrza dla utworzenia atmosfery badanej. 10 białych szczurów (5 samców i 5 samic) utrzymuje się w atmosferze badanej przez 1 godzinę i obserwuje się przez okres 14 dni. Jeżeli 5 lub więcej zwierząt zginie podczas 14-dniowego okresu obserwacyjnego to uważa się, że mieszanina ma lotność równą lub większą niż 10-krotne LC_{50} mieszaniny.

2.2.61.1.9.4 Mieszaninę klasyfikuje się do grupy pakowania II tylko wówczas, jeżeli spełnia oba następujące kryteria i nie spełnia kryteriów grupy pakowania I:

a) próbkę ciekłej mieszaniny odparowuje się i rozcieńcza powietrzem do utworzenia atmosfery badanej zawierającej 3000 ml odparowanej mieszaniny w 1 m^3 powietrza. 10 białych szczurów (5 samców i 5 samic) utrzymuje się w atmosferze badanej przez 1 godzinę i obserwuje się przez okres 14 dni. Jeżeli 5 lub więcej zwierząt zginie podczas 14-dniowego okresu obserwacyjnego to uważa się, że mieszanina ma LC_{50} równe lub mniejsze od 3000 ml/m^3.

b) próbkę pary w równowadze z ciekłą mieszaniną stosuje się do utworzenia atmosfery badanej. 10 białych szczurów (5 samców i 5 samic) utrzymuje się w atmosferze badanej przez 1 godzinę i obserwuje się przez okres 14 dni. Jeżeli 5 lub więcej zwierząt zginie podczas 14-dniowego okresu obserwacyjnego, to uważa się, że mieszanina ma lotność równą lub większą niż LC_{50} mieszaniny.

2.2.61.1.9.5 Mieszaninę klasyfikuje się do grupy pakowania III tylko wówczas, jeżeli spełnia oba następujące kryteria i nie spełnia kryteriów grupy pakowania I lub II:

a) próbkę ciekłej mieszaniny odparowuje się i rozcieńcza powietrzem do utworzenia atmosfery badanej zawierającej 5000 ml odparowanej mieszaniny w 1 m^3 powietrza. 10 białych szczurów (5 samców i 5 samic) utrzymuje się w atmosferze badanej przez 1 godzinę i obserwuje się przez okres 14 dni. Jeżeli 5 lub więcej zwierząt zginie podczas 14-dniowego okresu obserwacyjnego, to uważa się, że mieszanina ma LC_{50} równe lub mniejsze niż 5000 ml/m^3.

b) oznacza się stężenie pary (lotność) ciekłej mieszaniny. Jeżeli stężenie to jest równe lub większe niż 1000 ml/m^3, to uważa się, że mieszanina ma lotność równą lub większą niż 1/5 LC_{50} mieszaniny.

Metody oznaczania toksyczności doustnej i dermalnej mieszanin

2.2.61.1.10 Jeżeli w klasie 6.1, klasyfikuje się i przypisuje odpowiednie grupy pakowania do mieszanin zgodnie z kryteriami toksyczności doustnej i dermalnej (patrz 2.2.61.1.3), to konieczne jest określenie toksyczności ostrej LD_{50} mieszaniny.

2.2.61.1.10.1 Jeżeli mieszanina zawiera tylko jeden składnik aktywny, a LD_{50} tego składnika jest znane, to w przypadku braku wiarygodnych danych o toksyczności ostrej doustnej i dermalnej mieszaniny przewidzianej do przewozu, wartości LD_{50} doustne i dermalne mogą być uzyskane następującą metodą:

$$LD_{50}\ \text{preparatu} = \frac{LD_{50}\ \text{składnika aktywnego} \times 100}{\text{procent masowy składnika aktywnego}}$$

2.2.61.1.10.2 Jeżeli mieszanina zawiera więcej niż jeden składnik aktywny, to wówczas istnieją trzy możliwe metody, prowadzące do określenia wartości LD_{50} doustnej lub dermalnej mieszaniny. Metodą preferowaną jest uzyskanie wiarygodnych danych o toksyczności doustnej lub dermalnej mieszaniny przewidzianej do przewozu. Jeżeli takie dane nie są dostępne, to mogą być wykorzystane dwie następujące metody:

a) klasyfikowanie preparatów na podstawie składnika stwarzającego największe zagrożenie, jeżeli składnik ten występuje w takim samym stężeniu, jak stężenie całkowite wszystkich składników aktywnych; lub

b) stosując wzór:

$$\frac{C_A}{T_A} + \frac{C_B}{T_B} + \ldots + \frac{C_Z}{T_Z} = \frac{100}{T_M}$$

gdzie:

C = stężenie procentowe składnika A, B, ..., Z w mieszaninie

T = wartość LD_{50} doustnej składnika A, B, ..., Z

T_M = wartość LD_{50} doustnej mieszaniny

Uwaga. Wzór ten może być stosowany również dla toksyczności dermalnej, pod warunkiem, że informacja ta jest dostępna na tym samym poziomie dla wszystkich składników. Użycie tego wzoru nie wywołuje żadnych efektów wzmagających lub ochronnych.

Klasyfikacja i zaszeregowanie pestycydów

2.2.61.1.11 Wszystkie składniki aktywne pestycydów i ich preparaty, dla których wartości LD_{50} i LC_{50} są znane i które są sklasyfikowane w klasie 6.1, powinny być zaklasyfikowane do odpowiednich grup pakowania zgodnie z kryteriami podanymi w 2.2.61.6 do 2.2.61.9. Materiały i preparaty, które charakteryzują się zagrożeniem dodatkowym, powinny być klasyfikowane zgodnie z pierwszeństwem zagrożeń w tabeli 2.1.3.9 do odpowiedniej grupy pakowania.

2.2.61.1.11.1 Jeżeli wartość LD_{50} dla preparatu pestycydowego nie jest znana, ale znana jest wartość LD_{50} dla składnika(-ów) aktywnej(-ych), to wartość LD_{50} dla preparatu może być uzyskana na podstawie procedur podanych w 2.2.61.1.10.

Uwaga. Wartości toksyczności LD_{50} dla większości znanych pestycydów mogą być uzyskane z najnowszego wydania dokumentu "The WHO Recommended Classification of Pesticides by Hazard and Guidelines to Classification" przygotowanego przez Światową Organizację Zdrowia (WHO), CH - 1211 Geneva 27 w ramach International Programme on Chemical Safety. O ile dokument ten może być stosowany jako źródło danych LD_{50} dla pestycydów, o tyle zawarty tam system klasyfikacji nie powinien być stosowany do celów klasyfikacji pestycydów w transporcie lub zaliczania ich do grup pakowania, które powinny być zgodne z ADN.

2.2.61.1.11.2 Oficjalna nazwa przewozowa stosowana podczas przewozu pestycydów powinna być wybrana na podstawie składnika aktywnego, stanu skupienia pestycydu i wszystkich możliwych zagrożeń dodatkowych (patrz 3.1.2).

2.2.61.1.12 Jeżeli wskutek domieszek materiały klasy 6.1 przechodzą do innej kategorii zagrożenia niż ta, do której należą materiały wymienione z nazwy w dziale 3.2 tabela A, to te mieszaniny i roztwory powinny być wymienione w pozycjach, do których należą na podstawie rzeczywistego stwarzanego przez nie zagrożenia.

Uwaga. W odniesieniu do klasyfikacji roztworów i mieszanin (takich jak preparaty i odpady), patrz również rozdział 2.1.3.

2.2.61.1.13 Na podstawie kryteriów określonych pod 2.2.61.1.6 do 2.2.61.1.11 można również stwierdzić, czy roztwór lub mieszanina wymienione z nazwy lub zawierające materiał wymieniony z nazwy jest tego rodzaju, że taki roztwór lub mieszanina nie podlegają wymaganiom niniejszej klasy.

2.2.61.1.14 Materiały, roztwory i mieszaniny, z wyjątkiem materiałów i preparatów stosowanych jako pestycydy, które nie spełniają kryteriów Dyrektyw 67/548/EWG[4)] i 1999/45/WE[5)], uwzględnieniem zmian, i które nie są sklasyfikowane jako silnie trujące, trujące lub szkodliwe zgodnie z tymi dyrektywami, z uwzględnieniem zmian, mogą być uważane za materiały nienależące do klasy 6.1.

2.2.61.2 Materiały niedopuszczone do przewozu

2.2.61.2.1 Materiały chemicznie niestabilne klasy 6.1 są dopuszczone do przewozu tylko wtedy, gdy zostały podjęte niezbędne środki zapobiegające niebezpiecznym reakcjom ich rozkładu lub polimeryzacji podczas przewozu. Dlatego też należy szczególnie upewnić się, że naczynia i cysterny nie zawierają żadnych materiałów inicjujących takie reakcje.

2.2.61.2.2 Następujące materiały i mieszaniny nie są dopuszczone do przewozu:
- cyjanowodór bezwodny i cyjanowodór w roztworach, nieodpowiadające UN 1051, 1613, 1614 i 3294,
- karbonylki metali o temperaturze zapłonu poniżej 23 °C, inne niż UN 1259 KARBONYLEK NIKLU i 1994 PENTAKARBONYLEK ŻELAZA,
- 2,3,7,8-TETRACHLORODIBENZO-p-DIOKSYNA (TCDD) w stężeniach uważanych za silnie trujące zgodnie z kryteriami w 2.2.61.1.7,
- UN 2249 ETER DICHLORODIMETYLOWY SYMETRYCZNY,
- preparaty fosforków bez dodatków hamujących wydzielanie gazów zapalnych.

---

4) Dyrektywa Rady WE 67/548/EWG z 27 czerwca 1967 r. w sprawie zbliżenia przepisów ustawodawczych, wykonawczych i administracyjnych odnoszących się do klasyfikacji, pakowania i etykietowania substancji niebezpiecznych (Dz.U. WE L 196 z 16.08.1967, str.1.

5) Dyrektywa Parlamentu Europejskiego i Rady 1999/45/WE z 31 maja 1999 w sprawie zbliżenia przepisów ustawowych, wykonawczych i administracyjnych Państw członkowskich odnoszących się do klasyfikacji, pakowania i etykietowania preparatów niebezpiecznych (Dz.U. WE L 200 z 30.07.1999, str. 1-68).

2.2.61.3 Wykaz pozycji zbiorczych

Zagrożenie dodatkowe		Kod klasyfikacyjny	Numer UN	Nazwa materiału lub przedmiotu
Materiały trujące				
			1583	CHLOROPIKRYNA, MIESZANINA, I.N.O.
			1602	BARWNIK TRUJĄCY CIEKŁY, I.N.O.
			1602	PÓŁPRODUKT DO BARWNIKA, TRUJĄCY CIEKŁY, I.N.O.
			1693	MATERIAŁ DO OTRZYMYWANIA GAZÓW ŁZAWIĄCYCH CIEKŁY, I.N.O.
			1851	LEK TRUJĄCY CIEKŁY, I.N.O.
			2206	IZOCYJANIANY TRUJĄCE, I.N.O.
			2206	IZOCYJANIAN, ROZTWÓR TRUJĄCY, I.N.O.
			2810	MATERIAŁ TRUJĄCY ORGANICZNY CIEKŁY, I.N.O.
			3140	ALKALOIDY CIEKŁE I.N.O.
			3140	SOLE ALKALOIDÓW CIEKŁE, I.N.O.
			3144	ZWIĄZEK NIKOTYNY CIEKŁY, I.N.O.
			3144	PREPARAT NIKOTYNY CIEKŁY, I.N.O.
			3172	TOKSYNY UZYSKANE Z ORGANIZMÓW ŻYWYCH, CIEKŁE, I.N.O.
			3276	NITRYLE TRUJĄCE CIEKŁE, I.N.O.
			3278	ZWIĄZEK FOSFOROORGANICZNY TRUJĄCY CIEKŁY, I.N.O.
			3381	MATERIAŁ TRUJĄCY PRZY WDYCHANIU CIEKŁY, I.N.O., o wartości LC_{50} maksymalnie 200 ml/m^3 i stężeniu pary nasyconej co najmniej 500 LC_{50}
		ciekłe[a)]	**T1**	3382 MATERIAŁ TRUJĄCY PRZY WDYCHANIU CIEKŁY, I.N.O., o wartości LC_{50} maksymalnie 1000 ml/m^3 i stężeniu pary nasyconej co najmniej 10 LC_{50}
	organiczne			1544 ALKALOIDY STAŁE, I.N.O. lub
				1544 SOLE ALKALOIDÓW STAŁE, I.N.O.
				1601 ŚRODEK DEZYNFEKUJĄCY TRUJĄCY STAŁY, I.N.O.
				1655 ZWIĄZEK NIKOTYNY STAŁY, I.N.O. lub
		stałe [a),b)]	**T2**	1655 PREPARAT NIKOTYNY STAŁY, I.N.O.
				3448 MATERIAŁ DO OTRZYMYWANIA GAZÓW ŁZAWIĄCYCH STAŁY, I.N.O.
				3143 FARBA TRUJĄCA STAŁA, I.N.O. lub
				3143 PÓŁPRODUKT DO BARWNIKA TRUJĄCY STAŁY, I.N.O.
				3462 TOKSYNY UZYSKANE Z ORGANIZMÓW ŻYWYCH STAŁE, I.N.O.
				3249 LEK TRUJĄCY STAŁY, I.N.O.
				3464 ZWIĄZEK FOSFOROORGANICZNY TRUJĄCY STAŁY, I.N.O.
				2811 MATERIAŁ TRUJĄCY ORGANICZNY STAŁY, I.N.O.
				3439 NITRYLE TRUJĄCE STAŁE, I.N.O.
bez zagrożeń dodatkowych				2026 ZWIĄZEK FENYLORTĘCI, I.N.O.
				2788 ZWIĄZEK CYNOORGANICZNY CIEKŁY, I.N.O.
				3146 ZWIĄZEK CYNOORGANICZNY STAŁY, I.N.O.
				3280 ZWIĄZEK ARSENOORGANICZNY CIEKŁY, I.N.O.
	metaloorganiczne[c),d)]		**T3**	3281 KARBONYLKI METALI CIEKŁE, I.N.O.
				3282 ZWIĄZEK METALOORGANICZNY TRUJĄCY CIEKŁY, I.N.O
				3465 ZWIĄZEK ARSENOORGANICZNY STAŁY, I.N.O
				3466 KARBONYLKI METALI STAŁE, I.N.O.
				3467 ZWIĄZEK METALOORGANICZNY TRUJĄCY STAŁY, I.N.O
				1556 ZWIĄZEK ARSENU CIEKŁY, I.N.O., nieorganiczny, w tym arseniany, i.n.o., arseniny, i.n.o. i siarczki arsenu, i.n.o.
		ciekłe[e)]	**T4**	1935 CYJANEK, ROZTWÓR, I.N.O.
				2024 ZWIĄZEK RTĘCI CIEKŁY, I.N.O.
				3141 ZWIĄZEK ANTYMONU NIEORGANICZNY CIEKŁY, I.N.O.

				3287 MATERIAŁ TRUJĄCY NIEORGANICZNY CIEKŁY, I.N.O. 3440 ZWIĄZEK SELENU CIEKŁY, I.N.O. 3381 MATERIAŁ TRUJĄCY PRZY WDYCHANIU CIEKŁY, I.N.O., o wartości LC_{50} maksymalnie 200 ml/m^3 i stężeniu pary nasyconej co najmniej 500 LC_{50} 3382 MATERIAŁ TRUJĄCY PRZY WDYCHANIU CIEKŁY, I.N.O., o wartości LC_{50} maksymalnie 1000 ml/m^3 i stężeniu pary nasyconej co najmniej 10 LC_{50}
bez zagrożeń dodatkowych	**nieorganiczne**	**stałe[f),g)] T5**		1549 ZWIĄZEK ANTYMONU NIEORGANICZNY STAŁY, I.N.O. 1557 ZWIĄZEK ARSENU STAŁY, I.N.O., nieorganiczny, w tym arseniany, i.n.o., arseniny, i.n.o. i siarczki arsenu, i.n.o. 1564 ZWIĄZEK BARU, I.N.O. 1566 ZWIĄZEK BERYLU, I.N.O. 1588 CYJANKI NIEORGANICZNE STAŁE, I.N.O. 1707 ZWIĄZEK TALU, I.N.O. 2025 ZWIĄZEK RTĘCI STAŁY, I.N.O. 2291 ZWIĄZEK OŁOWIU ROZPUSZCZALNY, I.N.O. 2570 ZWIĄZEK KADMU 2630 SELENIANY lub 2630 SELENINY 2856 FLUOROKRZEMIANY, I.N.O. 3283 ZWIĄZEK SELENU STAŁY, I.N.O. 3284 ZWIĄZEK TELLURU, I.N.O. 3285 ZWIĄZEK WANADU, I.N.O. 3288 MATERIAŁ TRUJĄCY NIEORGANICZNY STAŁY, I.N.O.
	pestycydy		**ciekłe[h)] T6**	2992 PESTYCYD KARBAMINOWY TRUJĄCY CIEKŁY 2994 PESTYCYD ZAWIERAJĄCY ARSEN TRUJĄCY CIEKŁY 2996 PESTYCYD CHLOROORGANICZNY TRUJĄCY CIEKŁY 2998 PESTYCYD TRIAZYNOWY TRUJĄCY CIEKŁY 3006 PESTYCYD TIOKARBAMINOWY TRUJĄCY CIEKŁY 3010 PESTYCYD MIEDZIOWY TRUJĄCY CIEKŁY 3012 PESTYCYD RTĘCIOWY TRUJĄCY CIEKŁY 3014 PESTYCYD, POCHODNA PODSTAWIONEGO NITROFENOLU, TRUJĄCY CIEKŁY 3016 PESTYCYD BIPIRYDYLOWY TRUJĄCY CIEKŁY 3018 PESTYCYD FOSFOROORGANICZNY TRUJĄCY CIEKŁY 3020 PESTYCYD CYNOORGANICZNY TRUJĄCY CIEKŁY 3026 PESTYCYD KUMARYNOWY TRUJĄCY CIEKŁY 3348 PESTYCYD, POCHODNA KWASU FENOKSYOCTOWEGO, TRUJĄCY CIEKŁY 3352 PESTYCYD PYRETROIDOWY TRUJĄCY CIEKŁY 2902 PESTYCYD TRUJĄCY CIEKŁY, I.N.O.
			stałe[h)] T7	2757 PESTYCYD KARBAMINOWY TRUJĄCY STAŁY 2759 PESTYCYD ARSENOWY TRUJĄCY STAŁY 2761 PESTYCYD CHLOROORGANICZNY TRUJĄCY STAŁY 2763 PESTYCYD TRIAZYNOWY TRUJĄCY STAŁY 2771 PESTYCYD TIOKARBAMINOWY TRUJĄCY STAŁY 2775 PESTYCYD MIEDZIOWY TRUJĄCY STAŁY 2777 PESTYCYD RTĘCIOWY TRUJĄCY STAŁY 2779 PESTYCYD, POCHODNA PODSTAWIONEGO NITROFENOLU, TRUJĄCY STAŁY 2781 PESTYCYD BIPIRYDYLOWY TRUJĄCY STAŁY

			2783 PESTYCYD FOSOFOROORGANICZNY TRUJĄCY STAŁY 2786 PESTYCYD CYNOORGANICZNY TRUJĄCY STAŁY 3027 PESTYCYD KUMARYNOWY TRUJĄCY STAŁY 3048 FOSFOREK GLINU, PESTYCYD 3345 PESTYCYD, POCHODNA KWASU FENOKSYOCTOWEGO, TRUJĄCY STAŁY 3349 PESTYCYD PYRETROIDOWY TRUJĄCY STAŁY 2588 PESTYCYD TRUJĄCY STAŁY, I.N.O.
	próbki	**T8**	3315 PRÓBKA CHEMICZNA TRUJĄCA
	pozostałe materiały trujące[l)]	**T9**	3243 MATERIAŁY STAŁE ZAWIERAJĄCE MATERIAŁY CIEKŁE TRUJĄCE, I.N.O.
	ciekłe[j),k)]	**TF1**	3071 MERKAPTANY TRUJĄCE ZAPALNE CIEKŁE, I.N.O. lub 3071 MERKAPTANY, MIESZANINA TRUJĄCA ZAPALNA CIEKŁA I.N.O. 3080 IZOCYJANIANY TRUJĄCE ZAPALNE, I.N.O. lub 3080 IZOCYJANIAN, ROZTWÓR TRUJĄCY ZAPALNY, I.N.O. 3275 NITRYLE TRUJĄCE ZAPALNE, I.N.O. 3279 ZWIĄZEK FOSFOROORGANICZNY TRUJĄCY ZAPALNY, I.N.O. 2929 MATERIAŁ TRUJĄCY ORGANICZNY ZAPALNY CIEKŁY, I.N.O. 3383 MATERIAŁ TRUJĄCY PRZY WDYCHANIU ZAPALNY CIEKŁY, I.N.O., o wartości LC_{50} maksymalnie 200 ml/m^3 i stężeniu pary nasyconej co najmniej 500 LC_{50} 3384 MATERIAŁ TRUJĄCY PRZY WDYCHANIU ZAPALNY CIEKŁY, I.N.O., o wartości LC_{50} maksymalnie 1000 ml/m^3 i stężeniu pary nasyconej co najmniej 10 LC_{50}
zapalne TF	**pestycydy ciekłe (temp. zapłonu nie niższa 23 °C)**	**TF2**	2991 PESTYCYD KARBAMINOWY TRUJĄCY ZAPALNY CIEKŁY 2993 PESTYCYD ARSENOWY TRUJĄCY ZAPALNY CIEKŁY 2995 PESTYCYD CHLOROORGANICZNY TRUJĄCY ZAPALNY CIEKŁY 2997 PESTYCYD TRIAZYNOWY TRUJĄCY ZAPALNY CIEKŁY 3005 PESTYCYD TIOKARBAMINOWY TRUJĄCY ZAPALNY CIEKŁY 3009 PESTYCYD MIEDZIOWY TRUJĄCY ZAPALNY CIEKŁY 3011 PESTYCYD RTĘCIOWY TRUJĄCY ZAPALNY CIEKŁY 3013 PESTYCYD, POCHODNA PODSTAWIONEGO NITROFENOLU, TRUJĄCY ZAPALNY CIEKŁY 3015 PESTYCYD BIPIRYDYLOWY TRUJĄCY ZAPALNY CIEKŁY 3017 PESTYCYD FOSFOROORGANICZNY TRUJĄCY ZAPALNY CIEKŁY 3019 PESTYCYD CYNOORGANICZNY TRUJĄCY ZAPALNY CIEKŁY 3025 PESTYCYD KUMARYNOWY TRUJĄCY ZAPALNY CIEKŁY 3347 PESTYCYD, POCHODNA KWASU FENOKSYOCOTOWEGO, TRUJĄCY ZAPALNY CIEKŁY 3351 PESTYCYD PYRETROIDOWY TRUJĄCY ZAPALNY CIEKŁY 2903 PESTYCYD TRUJĄCY ZAPALNY CIEKŁY
	stałe	**TF3**	1700 ŚWIECE WYDZIELAJĄCE GAZ ŁZAWIĄCY 2930 MATERIAŁ TRUJĄCY ORGANICZNY ZAPALNY STAŁY, I.N.O.
samonagrzewające się stałe[c)]		**TS**	3124 MATERIAŁ TRUJĄCY SAMONAGRZEWAJĄCY SIĘ STAŁY, I.N.O.
reagujące z wodą[d)] TW	**ciekłe**	**TW1**	3123 MATERIAŁ TRUJĄCY REAGUJĄCY Z WODĄ CIEKŁY, I.N.O. 3385 MATERIAŁ TRUJĄCY PRZY WDYCHANIU REAGUJĄCY Z WODĄ CIEKŁY, I.N.O., o wartości LC_{50} maksymalnie 200 ml/m^3 i stężeniu pary nasyconej co najmniej 500 LC_{50} 3386 MATERIAŁ TRUJĄCY PRZY WDYCHANIU REAGUJĄCY Z WODĄ CIEKŁY, I.N.O., o wartości LC_{50} maksymalnie 1000 ml/m^3 i stężeniu pary nasyconej co najmniej 10 LC_{50}
	stałe[l)]	**TW2**	3125 MATERIAŁ TRUJĄCY REAGUJĄCY Z WODĄ STAŁY, I.N.O.

utleniające [m)]	ciekłe	TO1	3122 MATERIAŁ TRUJĄCY UTLENIAJĄCY CIEKŁY, I.N.O. 3387 MATERIAŁ TRUJĄCY PRZY WDYCHANIU UTLENIAJĄCY CIEKŁY, I.N.O., o wartości LC_{50} maksymalnie 200 ml/m^3 i stężeniu pary nasyconej co najmniej 500 LC_{50} 3388 MATERIAŁ TRUJĄCY PRZY WDYCHANIU UTLENIAJĄCY CIEKŁY, I.N.O., o wartości LC_{50} maksymalnie 1000 ml/m^3 i stężeniu pary nasyconej co najmniej 10 LC_{50}
TO	stałe	TO2	3086 MATERIAŁ TRUJĄCY UTLENIAJĄCY STAŁY, I.N.O.
żrące[n)] TC	organiczne	ciekłe TC1	3277 CHLOROMRÓWCZANY TRUJĄCE ŻRĄCE I.N.O. 3361 CHLOROSILANY TRUJĄCE ŻRĄCE, I.N.O. 2927 MATERIAŁ TRUJĄCY ŻRĄCY ORGANICZNY CIEKŁY, I.N.O. 3389 MATERIAŁ TRUJĄCY PRZY WDYCHANIU ŻRĄCY CIEKŁY, I.N.O., o wartości LC_{50} maksymalnie 200 ml/m^3 i stężeniu pary nasyconej co najmniej 500 LC_{50} 3390 MATERIAŁ TRUJĄCY PRZY WDYCHANIU ŻRĄCY CIEKŁY, I.N.O., o wartości LC_{50} maksymalnie 1000 ml/m^3 i stężeniu pary nasyconej co najmniej 10 LC_{50}
		stałe TC2	2928 MATERIAŁ TRUJĄCY ŻRĄCY ORGANICZNY STAŁY, I.N.O.
żrące[n)] TC	nieorganiczne	ciekłe TC3	3289 MATERIAŁ TRUJĄCY ŻRĄCY NIEORGANICZNY CIEKŁY, I.N.O. 3389 MATERIAŁ TRUJĄCY PRZY WDYCHANIU ŻRĄCY CIEKŁY, I.N.O., o wartości LC_{50} maksymalnie 200 ml/m^3 i stężeniu pary nasyconej co najmniej 500 LC_{50} 3390 MATERIAŁ TRUJĄCY PRZY WDYCHANIU ŻRĄCY CIEKŁY, I.N.O., o wartości LC_{50} maksymalnie 1000 ml/m^3 i stężeniu pary nasyconej co najmniej 10 LC_{50}
		stałe TC4	3290 MATERIAŁ TRUJĄCY ŻRĄCY NIEORGANICZNY STAŁY I.N.O.
zapalne żrące TFC			2742 CHLOROMRÓWCZANY TRUJĄCE ZAPALNE ŻRĄCE, I.N.O. 3362 CHLOROSILANY TRUJĄCE ZAPALNE ŻRĄCE, I.N.O. 3488 MATERIAL TRUJĄCY PRZY WDYCHANIU ZAPALNY ŻRĄCY CIEKŁY, I.N.O., o wartości LC_{50} maksymalnie 200 ml/m^3 i stężeniu pary nasyconej co najmniej 500 LC_{50} 3489 MATERIAL TRUJĄCY PRZY WDYCHANIU ZAPALNY ŻRĄCY CIEKŁY, I.N.O., o wartości LC_{50} maksymalnie 1000 ml/m^3 i stężeniu pary nasyconej co najmniej 10 LC_{50}
zapalne reagujące z wodą TFW			3490 MATERIAL TRUJĄCY PRZY WDYCHANIU ZAPALNY REAGUJĄCY Z WODĄ CIEKŁY, I.N.O., o wartości LC_{50} maksymalnie 200 ml/m^3 i stężeniu pary nasyconej co najmniej 500 LC_{50} 3491 MATERIAL TRUJĄCY PRZY WDYCHANIU ZAPALNY REAGUJĄCY Z WODĄ CIEKŁY, I.N.O., o wartości LC_{50} maksymalnie 1000 ml/m^3 i stężeniu pary nasyconej co najmniej 10 LC_{50}

Przypisy

a) Materiały i preparaty stosowane jako pestycydy, zawierające alkaloidy lub nikotynę, powinny być klasyfikowane do UN 2588 PESTYCYD TRUJĄCY STAŁY, I.N.O., UN 2902 PESTYCYD TRUJĄCY CIEKŁY, I.N.O. lub UN 2903 PESTYCYD TRUJĄCY ZAPALNY CIEKŁY, I.N.O.

b) Substancje aktywne, jak również zaróbki lub mieszaniny materiałów przeznaczonych do badań laboratoryjnych i wytwarzania produktów farmaceutycznych z innymi materiałami, powinny być zaklasyfikowane zgodnie z ich toksycznością (patrz 2.2.61.1.7 do 2.2.61.1.11).

c) Materiały samonagrzewające się, słabo trujące i samozapalne związki metaloorganiczne, są materiałami klasy 4.2.

d) Materiały reagujące z wodą, słabo trujące, wydzielające gazy zapalne oraz związki metaloorganiczne reagujące z wodą, wydzielające gazy palne, są materiałami klasy 4.3.

e) Piorunian rtęci zwilżony zawierający co najmniej 20% masowych wody lub mieszaniny alkohol/woda jest materiałem klasy 1 UN 0135 i nie jest dopuszczony do przewozu koleją (patrz 2.2.61.2.2).

f) Żelazicyjanki, żelazocyjanki, tiocyjaniany alkaliczne i tiocyjaniany amonowe (rodanki), nie podlegają ADN.

g) Sole ołowiu i pigmenty ołowiu, które wskutek zmieszania w stosunku 1:1000 z 0,07-molowym kwasem solnym i dalszego mieszania przez jedną godzinę w 23 °C ± 2 °C, wykazują rozpuszczalność 5% lub niższą, nie podlegają ADN.

h) Przedmioty impregnowane tym pestycydem, takie jak: płyty pilśniowe, papierowe paski, kulki z bawełny, płyty z tworzyw sztucznych, w hermetycznie zamkniętych opakowaniach, nie podlegają ADN.

i) Mieszaniny materiałów stałych niepodlegających ADN z materiałami ciekłymi trującymi, mogą być przewożone pod UN 3243 bez stosowania do nich kryteriów klasyfikacyjnych klasy 6.1 pod warunkiem, że w chwili załadunku materiału lub zamykania opakowania, wagonu lub kontenera nie obserwuje się wypływu materiału ciekłego. Każde opakowanie powinno odpowiadać prototypowi, który przeszedł pomyślnie badania szczelności odpowiadające grupie pakowania II. Ta pozycja nie powinna być stosowana do materiałów stałych zawierających materiały ciekłe zaklasyfikowane do grupy pakowania I.

j) Materiały ciekłe silnie trujące lub trujące zapalne o temperaturze zapłonu poniżej 23 °C są materiałami klasy 3, za wyjątkiem materiałów, które są silnie trujące przy wdychaniu, określonych pod 2.2.61.1.4 – 2.2.61.1.9. Materiały ciekłe, które są silnie trujące przy wdychaniu, wskazano jako »materiał trujący przy wdychaniu« w ich oficjalnej nazwie przewozowej w kolumnie 2 lub dziale 3.2 tabela A przepis specjalny 354 kolumna 6.

k) Materiały ciekłe zapalne, słabo trujące, za wyjątkiem środków stosowanych jako pestycydy, o temperaturze zapłonu pomiędzy 23 °C i 60 °C włącznie, są materiałami klasy 3.

l) Fosforki metali zaklasyfikowane do UN 1360, 1397, 1432, 1714, 2011 i 2013, są materiałami klasy 4.3.

m) Materiały utleniające słabo trujące są materiałami klasy 5.1.

n) Materiały słabo trujące i słabo żrące są materiałami klasy 8.

2.2.62 Klasa 6.2 Materiały zakaźne

2.2.62.1 Kryteria

2.2.62.1.1 Klasa 6.2 obejmuje materiały zakaźne. Materiały zakaźne, w znaczeniu ADN, są to materiały, które są znane lub przypuszcza się, że zawierają patogeny. Patogeny są to mikroorganizmy (włącznie z bakteriami, wirusami, riketsjami, pasożytami i grzybami) i inne zarazki, jak priony, które wywołują choroby ludzi lub zwierząt.

Uwagi 1. Mikroorganizmy i organizmy zmodyfikowane genetycznie, produkty biologiczne, próbki diagnostyczne i zarażone żywe zwierzęta, powinny być klasyfikowane w obrębie niniejszej klasy, o ile spełniają jej kryteria.

2. Toksyny ze źródeł roślinnych, zwierzęcych lub bakteryjnych, które nie zawierają materiałów lub organizmów zakaźnych i nie są nimi skażone, są materiałami klasy 6.1, UN 3172 lub 3462.

2.2.62.1.2 Materiały klasy 6.2 dzielą się na:

I1 Materiały zakaźne niebezpieczne dla ludzi

I2 Materiały zakaźne niebezpieczne tylko dla zwierząt

I3 Odpady kliniczne

I4 Materiały biologiczne

Definicje

2.2.62.1.3 Dla potrzeb ADN:

Produkty biologiczne są to produkty pochodzące z organizmów żywych, dla których wymagane są specjalne zezwolenia i które są wytwarzane i rozprowadzane zgodnie z przepisami krajowymi, oraz które stosowane są w profilaktyce, leczeniu, diagnozowaniu chorób u ludzi lub zwierząt lub do celów naukowych i doświadczalnych. Obejmują one gotowe produkty, takie jak szczepionki i/lub półprodukty, ale nie ograniczają się tylko do nich.

Kultury są wynikiem procesu, w którym zarazki chorobotwórcze są umyślnie namnażane. Definicja ta nie obejmuje próbek pobranych od pacjentów ludzkich lub zwierzęcych, zgodnie z definicją w tym punkcie.

Odpady medyczne lub kliniczne są odpadami dostarczonymi z procedur medycznych na zwierzętach lub ludziach, lub z badań biologicznych.

Próbki pobierane od pacjentów (próbki pacjentów) są to materiały ludzkie lub zwierzęce, które są bezpośrednio pobrane od ludzi i zwierząt, włącznie z, jednak nieograniczone do: odchodów, wydzielin, krwi i jej składników, tkanki i rozmazów z płynów tkankowych, jak również części ciała, przewożonych w szczególności dla celów badawczych, diagnostycznych, dochodzeniowych, leczniczych lub profilaktycznych.

Klasyfikacja

2.2.62.1.4 Materiały zakaźne są zaklasyfikowane do klasy 6.2 i zależnie od przypadku do UN 2814, 2900, 3291 lub 3373.

Materiały zakaźne dzielą się na następujące kategorie:

2.2.62.1.4.1 Kategoria A: materiał zakaźny, który przewożony jest w takiej formie, że jego działanie na zazwyczaj zdrowych ludzi lub zwierzęta może wywołać trwałe upośledzenie lub zagrożenie życia lub śmiertelną chorobę. Przykłady materiałów, które spełniają te kryteria są podane w tabeli tego podrozdziału.

Uwaga. Narażenie następuje, jeżeli materiał zakaźny wydostanie się z opakowania ochronnego i dojdzie do fizycznego kontaktu z człowiekiem lub zwierzęciem.

a) materiał zakaźny, który spełnia te kryteria i może wywoływać chorobę u ludzi lub zarówno u ludzi jak i zwierząt, zaklasyfikowany jest do UN 2814. Materiał zakaźny, który może wywoływać chorobę tylko u zwierząt, zaklasyfikowany jest do UN 2900.

b) zaklasyfikowanie do UN 2814 lub 2900 następuje na podstawie znanego wywiadu lekarskiego lub symptomów u chorych ludzi lub zwierząt, lokalnych warunków endemicznych lub orzeczeń specjalistów odnośnie indywidualnego stanu chorych ludzi lub zwierząt.

Uwagi 1. Oficjalna nazwa przewozowa dla UN 2814 brzmi „MATERIAŁ ZAKAŹNY NIEBEZPIECZNY DLA LUDZI". Oficjalna nazwa przewozowa dla UN 2900 brzmi „MATERIAŁ ZAKAŹNY NIEBEZPIECZNY tylko DLA ZWIERZĄT".

2. Poniższa tabela nie jest kompletna. Materiały zakaźne, włącznie z nowymi lub występującymi patogenami, które nie są przedstawione w tabeli, a które jednakże spełniają te kryteria, zaklasyfikowane są do kategorii A. Poza tym materiał jest włączony do kategorii A, jeżeli istnieje wątpliwość, czy te kryteria są spełnione czy nie.

3. Mikroorganizmy, które w poniższej tabeli przedstawione są kursywą, to bakterie, mykoplazmy, riketsje lub grzyby.

Przykłady materiałów zakaźnych, które w każdej formie podlegają pod kategorię A, o ile nie są podane w innej (patrz 2.2.62.1.4.1)	
numer UN i nazwa	**mikroorganizmy**
UN 2814 MATERIAŁ ZAKAŹNY, NIEBEZPIECZNY DLA LUDZI	*Bacillus anthracis* (tylko kultury)
	Brucela abortus (tylko kultury)
	Brucela melitensis (tylko kultury)
	Brucela suis (tylko kultury)
	Burkholderia maleli – *Pseudomonas maleli* – nosacizna (tylko kultury)
	Burkholderia pseudomallei – *Pseudomonas pseudomallei* (tylko kultury)
	Chlamydia psittaci – szczepy ptasie (tylko kultury)
	Clostridium botulinum (tylko kultury)
	Coccidioides immitis (tylko kultury)
	Coxiella burnetii (tylko kultury)
	wirus gorączki krwotocznej Kongo-Krym
	wirus denga (tylko kultury)
	wirus wschodniego końskiego zapalenia mózgu (tylko kultury)
	Escherichia coli, patogenny (tylko kultury)
	wirus Ebola
	wirus Flexal
	Francisella tularensis (tylko kultury)
	wirus Guanarito
	wirus Hantaan
	wirus Hanta, który wywołuje gorączkę krwotoczną z objawami choroby nerek
	wirus Hendra
	wirus Hepatitis B (tylko kultury)
	wirus herpe-B (tylko kultury)
	ludzki wirus nabytego niedoboru odporności (tylko kultury)
	wysoko patogenny wirus ptasiej grypy (tylko kultury)
	wirus japońskiego zapalenia mózgu (tylko kultury)
	wirus Junin
	wirus choroby lasu Kyasanur
	wirus Lassa
	wirus Machuro
	wirus Marburg
	wirus małpiej ospy
	Mycobacterium tuberculosis (tylko kultury) [a)]
	wirus Nipah
	wirus omskiej gorączki krwotocznej
	wirus Polio (tylko kultury)
	wirus Tollwut (tylko kultury)
	Rickettsia prowazekii (tylko kultury)
	Rickettsia rickettsi (tylko kultury)
	wirus gorączki doliny Rift (tylko kultury)
	wirus rosyjskiego wiosenno-letniego zapalenia mózgu (tylko kultury)
	wirus Sabia
	Shigella dysenteriae type I (tylko kultury) [a)]
	wirus kleszczowego zapalenia mózgu (tylko kultury)
	wirus ospy
	wirus wenezuelskiego końskiego zapalenia mózgu (tylko kultury)
	wirus zapalenia mózgu zachodniego Nilu (tylko kultury)

	wirus gorączki żółtej
	Yersinia pestis (tylko kultury)
UN 2900 MATERIAŁ ZAKAŹNY NIEBEZPIECZNY tylko DLA ZWIERZĄT	wirus afrykańskiego pomoru świń (tylko kultury)
	wirus welogeniczny rzekomego pomoru drobiu (tylko kultury)
	wirus klasycznego pomoru świń (tylko kultury)
	wirus pryszczycy (tylko kultury)
	wirus guzowatej choroby skóry bydła (tylko kultury)
	Mycoplasma mycoides – zaraza płucna bydła (tylko kultury)
	wirus pomoru małych przeżuwaczy (tylko kultury)
	wirus księgosusza (tylko kultury)
	wirus ospy owczej (tylko kultury)
	wirus ospy koziej (tylko kultury)
	wirus pęcherzykowego zapalenia jamy ustnej (tylko kultury)

[a] Kultury, które są przeznaczone dla celów diagnostycznych i klinicznych, powinny być jednak klasyfikowane jako materiały zakaźne kategorii B.

2.2.62.1.4.2 Kategoria B: materiał zakaźny, który nie spełnia kryteriów przyjęcia do kategorii A. Materiały zakaźne kategorii B są zaklasyfikowane do UN 3373, z wyjątkiem kultur zdefiniowanych pod 2.2.62.1.3, które w zależności od przypadku zaklasyfikowane są do UN 2814 lub 2900.

Uwaga. Oficjalną nazwą przewozową dla UN 3373 jest „MATERIAŁ BIOLOGICZNY KATEGORIA B".

2.2.62.1.5 Wyłączenia

2.2.62.1.5.1 Materiały niezawierające materiałów zakaźnych lub materiały, przy których nie występuje prawdopodobieństwo, że wywołują choroby u ludzi lub zwierząt, nie podlegają ADN, chyba że odpowiadają kryteriom innych klas.

2.2.62.1.5.2 Materiały zawierające mikroorganizmy, które nie są patogenne wobec ludzi lub zwierząt, nie podlegają ADN, chyba że odpowiadają kryteriom innych klas.

2.2.62.1.5.3 Materiały w takiej postaci, że wszelkie istniejące patogeny są tak zneutralizowane lub zdeaktywowane, że nie przedstawiają większego ryzyka dla zdrowia, nie podlegają ADN, chyba że odpowiadają kryteriom innych klas.

Uwaga. Sprzęt medyczny, który został osuszony z wolnej cieczy, uznaje się jako spełniający wymagania tego punktu i nie podlega pod ADN.

2.2.62.1.5.4 Materiały, w których stężenie patogenów jest na poziomie występującym w naturze (włącznie z artykułami spożywczymi i próbkami wody) i których nie uważa się za przedstawiające znaczne ryzyko infekcji, nie podlegają ADN, chyba że odpowiadają kryteriom innych klas.

2.2.62.1.5.5 Wyschnięta krew, którą uzyskano przez wprowadzenie kropli krwi na absorbującą powierzchnię, nie podlega ADN.

2.2.62.1.5.6 Próbki przesiewowe kału zawierającego krew nie podlegają przepisom ADN.

2.2.62.1.5.7 Krew lub składniki z niej pozyskane w celu transfuzji lub przygotowania produktów dla celów transfuzji lub transplantacji oraz wszelkie tkanki lub organy przeznaczone do transplantacji, a także próbki pobrane w związku z tymi celami, nie podlegają przepisom ADN."

2.2.62.1.5.8 Próbki pobrane od ludzi lub zwierząt (próbki pacjentów), przy których istnieje minimalne prawdopodobieństwo zawierania patogenów, nie podlegają ADN, jeżeli próbki przewożone są w opakowaniach, które zapobiegną ich uwolnieniu i są oznakowane napisem „WYŁĄCZONE PRÓBKI MEDYCZNE" lub „WYŁĄCZONE PRÓBKI WETERYNARYJNE".

Opakowanie odpowiada wyżej przedstawionym przepisom, jeżeli spełnia następujące warunki:

a) Opakowanie składa się z trzech części:

(i) wodoszczelnego (-ych) naczynia (naczyń) pierwotnego (pierwotnych);
(ii) wodoszczelnego opakowania wtórnego; i
(iii) wystarczająco mocnego opakowania zewnętrznego w stosunku do swojej pojemności, masy i przewidywanego zastosowania, o przynajmniej jednej powierzchni o minimalnych wymiarach 100 x 100 mm.

b) Dla cieczy, pomiędzy naczyniem pierwotnym (naczyniami pierwotnymi) i opakowaniem wtórnym, powinien znajdować się materiał absorbujący w ilości wystarczającej do wchłonięcia całej zawartości, tak aby podczas przewozu uwolnione lub wyciekające ciecze nie przedostały się do opakowania zewnętrznego i nie doprowadziły do naruszenia integralności materiału wyściełającego.

c) Jeżeli w jednym opakowaniu wtórnym umieszczono więcej kruchych naczyń pierwotnych, to powinny być albo pojedynczo owinięte albo tak rozdzielone jedno od drugiego, aby uniemożliwić wzajemną styczność.

Uwagi 1. Dla ustalenia, że materiał według przepisów tego rozdziału podlega wyłączeniu, wymagana jest specjalistyczna ocena. Ocena ta powinna nastąpić na podstawie znanych przypadków medycznych, objawów i indywidualnych okoliczności dotyczących ludzi lub zwierząt oraz lokalnych warunków endemicznych. Przykładowe próbki, które mogą być przewiezione według przepisów tego punktu:

- próbki krwi lub moczu do kontroli poziomu cholesterolu, poziomu cukru we krwi, poziomu hormonów lub swoistego antygenu prostaty (PSA),
- próbki wymagane do kontroli funkcjonowania organów, jak praca serca, wątroby lub nerek ludzi lub zwierząt niechorych zakaźnie lub do kontroli terapeutycznej środków leczniczych,
- próbki pobrane dla ustalenia zawartości narkotyków lub alkoholu, dla celów ubezpieczeniowych lub zatrudnienia,
- testy ciążowe,
- biopsje dla stwierdzenia nowotworu, i
- wykrywanie przeciwciał u ludzi lub zwierząt, przy braku podejrzeń o właściwości zakaźne (np. rozwój odporności wywołanej przez szczepionki, diagnostyka schorzeń immunologicznych, itp.).

2. W komunikacji lotniczej opakowania dla próbek wyłączonych na podstawie tego przepisu powinny odpowiadać przepisom podpunktów a) do c).

2.2.62.1.5.9 Z wyjątkiem

a) odpadów medycznych (UN 3291),

b) instrumentów lub sprzętu medycznego, zanieczyszczonych materiałami zakaźnymi kategorii A (UN 2814 lub UN 2900) lub zawierających takie materiały, i

c) instrumentów lub sprzętu medycznego, zanieczyszczonych lub zawierających inne materiały niebezpieczne spełniające kryteria innych klas,

instrumenty lub sprzęty medyczne, potencjalnie zanieczyszczone materiałami zakaźnymi lub zawierające takie materiały, które przewożone są do dezynfekcji, czyszczenia, sterylizacji, naprawy lub oceny, z wyjątkiem wymagań tego punktu, nie podlegają ADN, jeżeli zapakowane są w opakowania, tak zaprojektowane i wyprodukowane, że w normalnych warunkach przewozu nie dojdzie do rozbicia, przedziurawienia lub uwolnienia zawartości. Opakowania powinny być tak zaprojektowane, aby spełniały przepisy budowy podane pod 6.1.4 lub 6.6.5 ADR

Opakowania te powinny spełniać ogólne przepisy o pakowaniu podane pod 4.1.1.1 i 4.1.1.2 ADR i być w stanie utrzymać instrumenty i sprzęt medyczny przy spadku z wysokości 1,2 m.

Opakowania powinny być oznakowane napisem „UŻYWANE INSTRUMENTY MEDYCZNE" lub „UŻYWANY SPRZĘT MEDYCZNY". Przy stosowaniu opakowań zbiorczych powinny być one oznaczone w taki sam sposób, chyba że napis pozostaje widoczny.

2.2.62.1.6 (zarezerwowany)

2.2.62.1.7 (zarezerwowany)

2.2.62.1.8 (zarezerwowany)

2.2.62.1.9 **Produkty biologiczne**

Dla potrzeb ADN produkty biologiczne dzielą się na następujące grupy:

a) produkty, które są wytworzone i zapakowane zgodnie z przepisami władzy właściwej danego państwa i są przewożone w celu ich końcowego zapakowania i dystrybucji oraz do użycia przez służby medyczne lub przez osoby indywidualne do ochrony zdrowia. Materiały tej grupy nie podlegają ADN;

b) produkty, które nie podlegają pod a) i które są znane lub przypuszcza się, że zawierają materiały zakaźne i które odpowiadają kryteriom przyjęcia do kategorii A lub B. Materiały tej grupy, w zależności od przypadku, są zaklasyfikowane do UN 2814, 2900 lub 3373.

Uwaga. Pewne licencjonowane produkty biologiczne mogą stwarzać zagrożenie biologiczne tylko w niektórych częściach świata. W takim przypadku lokalna władza właściwa może wymagać, aby te produkty biologiczne spełniały wymagania dla materiałów zakaźnych lub mogą nakazać inne ograniczenia.

2.2.62.1.10 Mikroorganizmy i organizmy zmodyfikowane genetycznie

Mikroorganizmy i organizmy zmodyfikowane genetycznie, które nie odpowiadają definicji materiałów zakaźnych, powinny być klasyfikowane zgodnie z 2.2.9.

2.2.62.1.11 Odpady medyczne lub kliniczne

2.2.62.1.11.1 Odpady medyczne lub kliniczne, które zawierają materiały zakaźne kategorii A, w zależności od przypadku, są zaklasyfikowane do UN 2814 lub 2900. Odpady medyczne lub kliniczne, które zawierają materiały zakaźne kategorii B, są zaklasyfikowane do UN 3291.

Uwaga. Odpady medyczne lub kliniczne, zgodnie z Europejskim Katalogiem Odpadów będącym załącznikiem do Decyzji Komisji Europejskiej 2000/532/WE[6)], z uwzględnieniem zmian, przyporządkowane do numeru 18 01 03 (odpady z opieki i badań medycznych lub weterynaryjnych – odpady z opieki okołoporodowej, diagnozowania, leczenia lub profilaktyki medycznej – odpady których zbieranie i unieszkodliwianie podlega specjalnym przepisom ze względu na zapobieganie infekcji) lub do 18 02 02 (odpady z opieki i badań medycznych lub weterynaryjnych – odpady z badań, diagnozowania, leczenia i profilaktyki weterynaryjnej - odpady których zbieranie i unieszkodliwianie podlega specjalnym przepisom ze względu na zapobieganie infekcji), powinny być klasyfikowane według przepisów tego punktu na podstawie diagnozy lekarza lub weterynarza, odpowiednio dla ludzi lub zwierząt.

2.2.62.1.11.2 Odpady medyczne lub kliniczne, o których można sądzić, że istnieje nieznaczne prawdopodobieństwo wystąpienia materiału zakaźnego, są zaklasyfikowane do UN 3291. Dla przyporządkowania można korzystać z międzynarodowych, regionalnych lub krajowych katalogów odpadów.

Uwagi 1. Oficjalna nazwa przewozowa dla UN 3291 brzmi „ODPADY KLINICZNE NIEWYSZCZEGÓLNIONE, I.N.O." lub „ODPADY (BIO)MEDYCZNE, I.N.O." lub „ODPADY MEDYCZNE PODLEGAJĄCE PRZEPISOM, I.N.O.".

2. Niezależnie od przedstawionych powyżej kryteriów klasyfikacyjnych, zgodnie z Europejskim Katalogiem Odpadów będącym załącznikiem do Decyzji Komisji Europejskiej 2000/532/WE[5)] z każdorazową zmianą, odpady medyczne i kliniczne przyporządkowane do numeru 18 01 04 [odpady z opieki i badań medycznych lub weterynaryjnych - odpady z opieki okołoporodowej, diagnozowania, leczenia lub profilaktyki medycznej - odpady których zbieranie i unieszkodliwianie nie podlega specjalnym przepisom ze względu na zapobieganie infekcji (np. opatrunki z ran, w tym gipsowe, bielizna, odzież jednorazowego użytku, artykuły higieniczne)] lub do numeru 18 02 03 (odpady z opieki i badań medycznych lub weterynaryjnych - odpady z opieki okołoporodowej, diagnozowania, leczenia lub profilaktyki medycznej - odpady których zbieranie i unieszkodliwianie nie podlega specjalnym przepisom ze względu na zapobieganie infekcji), nie podlegają ADN.

2.2.62.1.11.3 Odpady medyczne lub kliniczne zdekontaminowane od materiałów zakaźnych, nie podlegają ADN, chyba że odpowiadają kryteriom przyjęcia do innych klas.

---

6) Decyzja Komisji 2000/532/WE z 3 maja 2000 r. zastępuje Decyzję 94/3/WE o wykazie odpadów, zgodnie z art.1a) Dyrektywy Rady 75/442/EWG o odpadach i Decyzji Rady 94/904/WE o wykazie odpadów niebezpiecznych w myśl art.1 ust. 4 Dyrektywy Rady 91/689/EWG o odpadach niebezpiecznych, zastąpiona przez Dyrektywę Parlamentu Europejskiego i Rady 2006/12/WE (Dz. Urz. UE L 114 z 3.04.2006 r., str. 3).

2.2.62.1.11.4 Odpady medyczne lub kliniczne zaklasyfikowane do UN 3291 zaliczone są do grupy pakowania II.

2.2.62.1.12 Zarażone zwierzęta

2.2.62.1.12.1 Żywe zwierzęta nie mogą być używane do przewozu materiałów zakaźnych, chyba że ten materiał nie może być przewieziony innym sposobem. Żywe zwierzęta, które celowo zostały zarażone i znane jest lub podejrzewa się, że zawierają materiał zakaźny, mogą być przewożone tylko na warunkach zatwierdzonych przez władzę właściwą[7].

2.2.62.1.12.2 Materiały zwierzęce zainfekowane patogenami kategorii A lub patogenami, które byłyby przyporządkowane do kategorii A tylko w kulturach, powinny być zaklasyfikowane, zależnie od przypadku, do UN 2814 lub 2900.

Materiały zwierzęce zainfekowane patogenami kategorii B, oprócz tych, które byłyby przyporządkowane do kategorii A w kulturach, powinny być zaklasyfikowane do UN 3373.

2.2.62.2 Materiały niedopuszczone do przewozu

Żywe zwierzęta kręgowe lub bezkręgowe nie powinny być używane do przewozu materiału zakaźnego, chyba że nie może być on przewieziony innym sposobem lub do takiego przewozu dopuści władza właściwa (patrz 2.2.62.1.12.1).

2.2.62.3 Wykaz pozycji zbiorczych

Zagrożenie dodatkowe	Kod klasyfikacyjny	Numer UN	Nazwa materiału lub przedmiotu
Materiały zakaźne			
materiały zakaźne, niebezpieczne dla ludzi	**I1**	2814	MATERIAŁ ZAKAŹNY NIEBEZPIECZNY DLA LUDZI
materiały zakaźne, niebezpieczne tylko dla zwierząt	**I2**	2900	MATERIAŁ ZAKAŹNY NIEBEZPIECZNY tylko DLA ZWIERZĄT
odpady kliniczne	**I3**	3291 3291 3291	ODPADY KLINICZNE NIEWYSZCZEGÓLNIONE, I.N.O. lub ODPADY (BIO)MEDYCZNE, I.N.O. lub ODPADY MEDYCZNE PODLEGAJĄCE PRZEPISOM, I.N.O.
materiały biologiczne	**I4**	3373	MATERIAŁ BIOLOGICZNY KATEGORIA B

[7] Regulacje dotyczące transportu zwierząt zawarte są np. w Dyrektywie 91/628/EWG z 19.11.1991 r. o ochronie zwierząt podczas transportu (Dz.U. WE L 340 z 11.12.1991 r., str. 17) i w Zaleceniach Rady Europy (Komitet Ministerialny), dotyczących przewozu niektórych gatunków zwierząt.

2.2.7 Klasa 7 Materiały promieniotwórcze

2.2.7.1 Definicje

2.2.7.1.1 ***Materiał promieniotwórczy*** oznacza każdy materiał zawierający izotopy promieniotwórcze, w którym zarówno stężenie promieniotwórcze jak i całkowita aktywność w przesyłce przekraczają wartości określone pod 2.2.7.2.2.1-2.2.7.2.2.6.

2.2.7.1.2 ***Skażenie***

Skażenie oznacza obecność substancji promieniotwórczej na powierzchni, w ilości przekraczającej 0,4 Bq/cm^2 dla emiterów promieniowania beta i gamma oraz dla niskotoksycznych emiterów promieniowania alfa, lub 0,04 Bq/cm^2 dla wszystkich innych emiterów promieniowania alfa.

Skażenie niezwiązane oznacza skażenie, które może być usunięte z powierzchni w normalnych warunkach przewozu.

Skażenie związane oznacza skażenie inne niż skażenie niezwiązane.

2.2.7.1.3 **Definicje i wyrażenia specyficzne**

A_1 i A_2

A_1 oznacza wartość aktywności materiału promieniotwórczego w specjalnej postaci, która jest wymieniona w tabeli 2.2.7.2.2.1 lub jest wyznaczona zgodnie z 2.2.7.2.2 i jest stosowana do określenia granicznych aktywności w ADN.

A_2 oznacza wartość aktywności materiału promieniotwórczego, innego niż materiał w specjalnej postaci, która jest wymieniona w tabeli 2.2.7.2.2.1 lub jest wyznaczona zgodnie z 2.2.7.2.2 i jest stosowana do określenia granicznych aktywności w ADN.

Aktywność właściwa izotopu promieniotwórczego oznacza aktywność na jednostkę masy tego izotopu. Aktywność właściwa materiału oznacza aktywność na jednostkę masy materiału, w którym izotopy promieniotwórcze są w zasadzie równomiernie rozmieszczone.

Emitery promieniowania alfa o niskiej toksyczności oznaczają: uran naturalny, uran zubożony, tor naturalny, uran-235 lub uran-238, tor-232, tor-228 i tor-230, jeżeli znajdują się w rudzie lub w koncentratach fizycznych albo chemicznych; lub emitery promieniowania alfa, których okres półrozpadu jest mniejszy niż 10 dni.

Izotopy rozszczepialne są to uran-233, uran-235, pluton-239, pluton-241.

Materiały rozszczepialne to materiały zawierające jakikolwiek rozszczepialny izotop.

Wyłączone z tego określenia są następujące materiały:

a) uran naturalny lub uran zubożony,

b) uran naturalny lub uran zubożony, który był napromieniowany tylko w reaktorach termicznych

c) materiały zawierające łącznie mniej niż 0,25 g izotopów rozszczepialnych;

d) dowolna kombinacja lit. a), b) lub c).

Wspomniane wykluczenia są ważne wyłącznie jeżeli w sztuce przesyłki lub przesyłce nie znajduje się żaden inny materiał zawierający izotopy rozszczepialne, jeżeli transportuje się je nieopakowane.

Materiał o niskiej aktywności właściwej (Low Specific Activity - LSA) oznacza materiał promieniotwórczy, który ze względu na naturalne właściwości ma ograniczoną aktywność właściwą, lub materiał promieniotwórczy, do którego mają zastosowanie ograniczenia dotyczące oszacowanej średniej aktywności właściwej. Przy określaniu szacunkowej średniej aktywności właściwej nie uwzględnia się materiałów stosowanych na osłonę zewnętrzną otaczającą materiały LSA.

Materiał promieniotwórczy słabo rozpraszalny oznacza materiał promieniotwórczy stały lub materiał promieniotwórczy stały znajdujący się w szczelnej kapsule, który ma ograniczoną możliwość rozpraszania się i nie jest w postaci proszku.

Materiał promieniotwórczy w specjalnej postaci oznacza

a) stały materiał promieniotwórczy nierozpraszający się, lub

b) zamkniętą kapsułę zawierającą materiał promieniotwórczy.

Przedmiot skażony powierzchniowo (Surface Contaminated Objekt - SCO) oznacza przedmiot stały, który sam nie jest promieniotwórczy, ale na jego powierzchni występuje materiał promieniotwórczy.

Tor nienapromieniowany oznacza tor zawierający nie więcej niż 10^{-7} g uranu-233 na gram toru-232.

Uran – naturalny, zubożony, wzbogacony

Uran naturalny (może być wydzielony chemicznie) oznacza uran z naturalnym składem izotopów uranu (około 99,28% masowych uranu-238 i 0,72% masowych uranu-235).

Uran zubożony oznacza uran, w którym zawartość uranu-235 wyrażona w procentach masowych jest mniejsza od zawartości w uranie naturalnym.

Uran wzbogacony oznacza uran, w którym zawartość uranu-235 wyrażona w procentach masowych jest większa niż 0,72%.

We wszystkich przypadkach występuje w bardzo małych ilościach uran-234.

Uran nienapromieniowany oznacza uran zawierający nie więcej niż $2x10^3$ Bq plutonu na gram uranu-235, nie więcej niż 9×10^6 Bq produktów rozszczepienia na gram uranu-235 i nie więcej niż 5×10^{-3} g uranu-236 na gram uranu-235.

2.2.7.2 Klasyfikacja

2.2.7.2.1 Przepisy ogólne

2.2.7.2.1.1 Materiały promieniotwórcze są zaklasyfikowane zgodnie z przepisami 2.2.7.2.4 i 2.2.7.2.5 do następujących numerów UN, znajdujących się w tabeli 2.2.7.2.1.1, uwzględniając właściwości materiałów określone w 2.2.7.2.3.

Tabela 2.2.7.2.1.1 Zaklasyfikowanie do numerów UN

Nr UN	Oficjalna nazwa przewozowa i opis [a]
Sztuka przesyłki wyłączona (1.7.1.5)	
UN 2908	MATERIAŁY PROMIENIOTWÓRCZE, SZTUKA PRZESYŁKI WYŁĄCZONA-OPAKOWANIE PRÓŻNE
UN 2909	MATERIAŁY PROMIENIOTWÓRCZE, SZTUKA PRZESYŁKI WYŁĄCZONA-PRZEDMIOTY Z URANU NATURALNEGO lub URANU ZUBOŻONEGO lub Z TORU NATURALNEGO
UN 2910	MATERIAŁY PROMIENIOTWÓRCZE, SZTUKA PRZESYŁKI WYŁĄCZONA-OGRANICZONA ILOŚĆ MATERIAŁU
UN 2911	MATERIAŁY PROMIENIOTWÓRCZE, SZTUKA PRZESYŁKI WYŁĄCZONA-PRZYRZĄDY lub WYROBY
UN3507	HEKSAFLUOREK URANU, MATERIAŁY PROMIENIOTWÓRCZY, SZTUKA PRZESYŁKI WYŁĄCZONA, poniżej 0,1 kg na sztukę przesyłki, nierozszczepialne lub rozszczepialne, wyłączone [b, c]
Materiały promieniotwórcze o niskiej aktywności właściwej (2.2.7.2.3.1)	
UN 2912	MATERIAŁY PROMIENIOTWÓRCZE O NISKIEJ AKTYWNOŚCI WŁAŚCIWEJ (LSA-I), nierozszczepialne lub rozszczepialne, wyłączone [b]
UN 3321	MATERIAŁY PROMIENIOTWÓRCZE O NISKIEJ AKTYWNOŚCI WŁAŚCIWEJ (LSA-II), nierozszczepialne lub rozszczepialne wyłączone [b]
UN 3322	MATERIAŁY PROMIENIOTWÓRCZE O NISKIEJ AKTYWNOŚCI WŁAŚCIWEJ (LSA-III), nierozszczepialne lub rozszczepialne wyłączone [b]
UN 3324	MATERIAŁY PROMIENIOTWÓRCZE O NISKIEJ AKTYWNOŚCI WŁAŚCIWEJ (LSA-II), ROZSZCZEPIALNE
UN 3325	MATERIAŁY PROMIENIOTWÓRCZE O NISKIEJ AKTYWNOŚCI WŁAŚCIWEJ (LSA-III), ROZSZCZEPIALNE
Przedmioty skażone powierzchniowo (2.2.7.2.3.2)	
UN 2913	MATERIAŁY PROMIENIOTWÓRCZE, PRZEDMIOTY SKAŻONE POWIERZCHNIOWO (SCO-I lub

	SCO-II), nierozszczepialne lub rozszczepialne wyłączone [b]
UN 3326	MATERIAŁY PROMIENIOTWÓRCZE, PRZEDMIOTY SKAŻONE POWIERZCHNIOWO (SCO-I lub SCO-II), ROZSZCZEPIALNE
Sztuka przesyłki Typ A (2.2.7.2.4.4)	
UN 2915	MATERIAŁY PROMIENIOTWÓRCZE, SZTUKA PRZESYŁKI TYP A, bez postaci specjalnej, nierozszczepialne lub rozszczepialne wyłączone [b]
UN 3327	MATERIAŁY PROMIENIOTWÓRCZE, SZTUKA PRZESYŁKI TYP A, ROZSZCZEPIALNE, bez postaci specjalnej
UN 3332	MATERIAŁY PROMIENIOTWÓRCZE, SZTUKA PRZESYŁKI TYP A, W SPECJALNEJ POSTACI, nierozszczepialne lub rozszczepialne wyłączone [b]
UN 3333	MATERIAŁY PROMIENIOTWÓRCZE, SZTUKA PRZESYŁKI TYP A, W SPECJALNEJ POSTACI, ROZSZCZEPIALNE
Sztuka przesyłki Typ B(U) (2.2.7.2.4.6)	
UN 2916	MATERIAŁY PROMIENIOTWÓRCZE, SZTUKA PRZESYŁKI TYP B(U), nierozszczepialne lub rozszczepialne wyłączone [b]
UN 3328	MATERIAŁY PROMIENIOTWÓRCZE, SZTUKA PRZESYŁKI TYP B(U), ROZSZCZEPIALNE
Sztuka przesyłki Typ B(M) (2.2.7.2.4.6)	
UN 2917	MATERIAŁY PROMIENIOTWÓRCZE, SZTUKA PRZESYŁKI TYP B(M), nierozszczepialne lub rozszczepialne wyłączone [b]
UN 3329	MATERIAŁY PROMIENIOTWÓRCZE, SZTUKA PRZESYŁKI TYP B(M), ROZSZCZEPIALNE
Sztuka przesyłki Typ C (2.2.7.2.4.6)	
UN 3323	MATERIAŁY PROMIENIOTWÓRCZE, SZTUKA PRZESYŁKI TYP C, nierozszczepialne lub rozszczepialne wyłączone [b]
UN 3330	MATERIAŁY PROMIENIOTWÓRCZE, SZTUKA PRZESYŁKI TYPU C, ROZSZCZEPIALNE
Warunki specjalne (2.2.7.2.5)	
UN 2919	MATERIAŁY PROMIENIOTWÓRCZE, PRZEWOŻONE NA WARUNKACH SPECJALNYCH, nierozszczepialne lub rozszczepialne wyłączone [b]
UN 3331	MATERIAŁY PROMIENIOTWÓRCZE, PRZEWOŻONE NA WARUNKACH SPECJALNYCH, ROZSZCZEPIALNE
Heksafluorek uranu (2.2.7.2.4.5)	
UN 2977	MATERIAŁY PROMIENIOTWÓRCZE, HEKSAFLUOREK URANU ROZSZCZEPIALNY
UN 2978	MATERIAŁY PROMIENIOTWÓRCZE, HEKSAFLUOREK URANU, nierozszczepialny lub rozszczepialny wyłączony [b]
UN3507	HEKSAFLUOREK URANU, MATERIAŁY PROMIENIOTWÓRCZY, SZTUKA PRZESYŁKI WYŁĄCZONA, poniżej 0,1 kg na sztukę przesyłki, nierozszczepialne lub rozszczepialne, wyłączone [b, c]

[a] *Oficjalna nazwa przewozowa znajduje się w kolumnie o nazwie »Oficjalna nazwa przewozowa i opis« i ogranicza się do części pisanej wielkimi literami. W przypadkach numerów UN 2909, 2911, 2913 i 3326, jeżeli alternatywne oficjalne nazwy przewozowe są oddzielone słowem „lub", powinno się stosować wyłącznie odpowiednią oficjalną nazwę przewozową.*

[b] *Termin „rozszczepialne wyłączone" dotyczy wyłącznie materiałów wyłączonych zgodnie z 2.2.7.2.3.5.*

[c] *W odniesieniu do nr UN 3507 patrz również przepis specjalny 369 w dziale 3.3.*

2.2.7.2.2 Wyznaczenie wartości dla izotopów promieniotwórczych

2.2.7.2.2.1 W tabeli 2.2.7.2.2.2.1 podane są następujące podstawowe wartości dla poszczególnych izotopów promieniotwórczych

a) A_1 i A_2 w TBq;

b) limit stężenia promieniotwórczego dla materiału nie podlegającego przepisom w Bq/g; i

c) aktywności graniczne dla przesyłki nie podlegającej przepisom, w Bq.

Tabela 2.2.7.2.2.1 Podstawowe wartości dla izotopów promieniotwórczych

Izotop promieniotwórczy (liczba atomowa)	A_1	A_2	Limity stężenia promieniotwórczego dla materiału niepodlegającego przepisom	Aktywność graniczna dla przesyłki niepodlegającej przepisom
	(TBq)	(TBq)	(Bq/g)	(Bq)
Aktyn (89)				
Ac-225[a)]	8×10^{-1}	6×10^{-3}	1×10^{1}	1×10^{4}
Ac-227[a)]	9×10^{-1}	9×10^{-5}	1×10^{-1}	1×10^{3}
Ac-228	6×10^{-1}	5×10^{-1}	1×10^{1}	1×10^{6}
Srebro (47)				
Ag-105	2×10^{0}	2×10^{0}	1×10^{2}	1×10^{6}
Ag-108m[a)]	7×10^{-1}	7×10^{-1}	1×10^{1} [b)]	1×10^{6} [b)]
Ag-110m[a)]	4×10^{-1}	4×10^{-1}	1×10^{1}	1×10^{6}
Ag-111	2×10^{0}	6×10^{-1}	1×10^{3}	1×10^{6}
Glin (13)				
Al-26	1×10^{-1}	1×10^{-1}	1×10^{1}	1×10^{5}
Ameryk (95)				
Am-241	1×10^{1}	1×10^{-3}	1×10^{0}	1×10^{4}
Am-242m[a)]	1×10^{1}	1×10^{-3}	1×10^{0} [b)]	1×10^{4} [b)]
Am-243[a)]	5×10^{0}	1×10^{-3}	1×10^{0} [b)]	1×10^{3} [b)]
Argon (18)				
Ar-37	4×10^{1}	4×10^{1}	1×10^{6}	1×10^{8}
Ar-39	2×10^{1}	4×10^{1}	1×10^{7}	1×10^{4}
Ar-41	3×10^{-1}	3×10^{-1}	1×10^{2}	1×10^{9}
Arsen (33)				
As-72	3×10^{-1}	3×10^{-1}	1×10^{1}	1×10^{5}
As-73	4×10^{1}	4×10^{1}	1×10^{3}	1×10^{7}
As-74	1×10^{0}	9×10^{-1}	1×10^{1}	1×10^{6}
As-76	3×10^{-1}	3×10^{-1}	1×10^{2}	1×10^{5}
As-77	2×10^{1}	7×10^{-1}	1×10^{3}	1×10^{6}
Astat (85)				
At-211[a)]	2×10^{1}	5×10^{-1}	1×10^{3}	1×10^{7}
Złoto (79)				
Au-193	7×10^{0}	2×10^{0}	1×10^{2}	1×10^{7}
Au-194	1×10^{0}	1×10^{0}	1×10^{1}	1×10^{6}
Au-195	1×10^{1}	6×10^{0}	1×10^{2}	1×10^{7}
Au-198	1×10^{0}	6×10^{-1}	1×10^{2}	1×10^{6}
Bar (56)				
Ba-131[a)]	2×10^{0}	2×10^{0}	1×10^{2}	1×10^{6}
Ba-133	3×10^{0}	3×10^{0}	1×10^{2}	1×10^{6}
Ba-133m	2×10^{1}	6×10^{-1}	1×10^{2}	1×10^{6}
Ba-140[a)]	5×10^{-1}	3×10^{-1}	1×10^{1} [b)]	1×10^{5} [b)]
Beryl (4)				
Be-7	2×10^{1}	2×10^{1}	1×10^{3}	1×10^{7}
Be-10	4×10^{1}	6×10^{-1}	1×10^{4}	1×10^{6}
Bizmut (83)				
Bi-205	7×10^{-1}	7×10^{-1}	1×10^{1}	1×10^{6}
Bi-206	3×10^{-1}	3×10^{-1}	1×10^{1}	1×10^{5}
Bi-207	7×10^{-1}	7×10^{-1}	1×10^{1}	1×10^{6}
Bi-210	1×10^{0}	6×10^{-1}	1×10^{3}	1×10^{6}
Bi-210m[a)]	6×10^{-1}	2×10^{-2}	1×10^{1}	1×10^{5}
Bi-212[a)]	7×10^{-1}	6×10^{-1}	1×10^{1} [b)]	1×10^{5} [b)]
Bekerel (97)				

Izotop promieniotwórczy (liczba atomowa)	A_1	A_2	Limity stężenia promieniotwórczego dla materiału niepodlegającego przepisom	Aktywność graniczna dla przesyłki niepodlegającej przepisom
	(TBq)	(TBq)	(Bq/g)	(Bq)
Bk-247	8×10^{0}	8×10^{-4}	1×10^{0}	1×10^{4}
Bk-249[a)]	4×10^{1}	3×10^{-1}	1×10^{3}	1×10^{6}
Brom (35)				
Br-76	4×10^{-1}	4×10^{-1}	1×10^{1}	1×10^{5}
Br-77	3×10^{0}	3×10^{0}	1×10^{2}	1×10^{6}
Br-82	4×10^{-1}	4×10^{-1}	1×10^{1}	1×10^{6}
Węgiel (6)				
C-11	1×10^{0}	6×10^{-1}	1×10^{1}	1×10^{6}
C-14	4×10^{1}	3×10^{0}	1×10^{4}	1×10^{7}
Wapń (20)				
Ca-41	bez ograniczeń	bez ograniczeń	1×10^{5}	1×10^{7}
Ca-45	4×10^{1}	1×10^{0}	1×10^{4}	1×10^{7}
Ca-47[a)]	3×10^{0}	3×10^{-1}	1×10^{1}	1×10^{6}
Kadm (48)				
Cd-109	3×10^{1}	2×10^{0}	1×10^{4}	1×10^{6}
Cd-113m	4×10^{1}	5×10^{-1}	1×10^{3}	1×10^{6}
Cd-115[a)]	3×10^{0}	4×10^{-1}	1×10^{2}	1×10^{6}
Cd-115m	5×10^{-1}	5×10^{-1}	1×10^{3}	1×10^{6}
Cer (58)				
Ce-139	7×10^{0}	2×10^{0}	1×10^{2}	1×10^{6}
Ce-141	2×10^{1}	6×10^{-1}	1×10^{2}	1×10^{7}
Ce-143	9×10^{-1}	6×10^{-1}	1×10^{2}	1×10^{6}
Ce-144[a)]	2×10^{-1}	2×10^{-1}	1×10^{2} [b)]	1×10^{5} [b)]
Kalifornn (98)				
Cf-248	4×10^{1}	6×10^{-3}	1×10^{1}	1×10^{4}
Cf-249	3×10^{0}	8×10^{-4}	1×10^{0}	1×10^{3}
Cf-250	2×10^{1}	2×10^{-3}	1×10^{1}	1×10^{4}
Cf-251	7×10^{0}	7×10^{-4}	1×10^{0}	1×10^{3}
Cf-252	1×10^{-1}	3×10^{-3}	1×10^{1}	1×10^{4}
Cf-253[a)]	4×10^{1}	4×10^{-2}	1×10^{2}	1×10^{5}
Cf-254	1×10^{-3}	1×10^{-3}	1×10^{0}	1×10^{3}
Chlor (17)				
Cl-36	1×10^{1}	6×10^{-1}	1×10^{4}	1×10^{6}
Cl-38	2×10^{-1}	2×10^{-1}	1×10^{1}	1×10^{5}
Kiur (96)				
Cm-240	4×10^{1}	2×10^{-2}	1×10^{2}	1×10^{5}
Cm-241	2×10^{0}	1×10^{0}	1×10^{2}	1×10^{6}
Cm-242	4×10^{1}	1×10^{-2}	1×10^{2}	1×10^{5}
Cm-243	9×10^{0}	1×10^{-3}	1×10^{0}	1×10^{4}
Cm-244	2×10^{1}	2×10^{-3}	1×10^{1}	1×10^{4}
Cm-245	9×10^{0}	9×10^{-4}	1×10^{0}	1×10^{3}
Cm-246	9×10^{0}	9×10^{-4}	1×10^{0}	1×10^{3}
Cm-247[a)]	3×10^{0}	1×10^{-3}	1×10^{0}	1×10^{4}
Cm-248	2×10^{-2}	3×10^{-4}	1×10^{0}	1×10^{3}
Kobalt (27)				
Co-55	5×10^{-1}	5×10^{-1}	1×10^{1}	1×10^{6}
Co-56	3×10^{-1}	3×10^{-1}	1×10^{1}	1×10^{5}
Co-57	1×10^{1}	1×10^{1}	1×10^{2}	1×10^{6}
Co-58	1×10^{0}	1×10^{0}	1×10^{1}	1×10^{6}

Izotop promieniotwórczy (liczba atomowa)	A_1	A_2	Limity stężenia promieniotwórczego dla materiału niepodlegającego przepisom	Aktywność graniczna dla przesyłki niepodlegającej przepisom
	(TBq)	(TBq)	(Bq/g)	(Bq)
Co-58m	4×10^{1}	4×10^{1}	1×10^{4}	1×10^{7}
Co-60	4×10^{-1}	4×10^{-1}	1×10^{1}	1×10^{5}
Chrom (24)				
Cr-51	3×10^{1}	3×10^{1}	1×10^{3}	1×10^{7}
Cez (55)				
Cs-129	4×10^{0}	4×10^{0}	1×10^{2}	1×10^{5}
Cs-131	3×10^{1}	3×10^{1}	1×10^{3}	1×10^{6}
Cs-132	1×10^{0}	1×10^{0}	1×10^{1}	1×10^{5}
Cs-134	7×10^{-1}	7×10^{-1}	1×10^{1}	1×10^{4}
Cs-134m	4×10^{1}	6×10^{-1}	1×10^{3}	1×10^{5}
Cs-135	4×10^{1}	1×10^{0}	1×10^{4}	1×10^{7}
Cs-136	5×10^{-1}	5×10^{-1}	1×10^{1}	1×10^{5}
Cs-137[a)]	2×10^{0}	6×10^{-1}	1×10^{1} [b)]	1×10^{4} [b)]
Miedź (29)				
Cu-64	6×10^{0}	1×10^{0}	1×10^{2}	1×10^{6}
Cu-67	1×10^{1}	7×10^{-1}	1×10^{2}	1×10^{6}
Dysproz (66)				
Dy-159	2×10^{1}	2×10^{1}	1×10^{3}	1×10^{7}
Dy-165	9×10^{-1}	6×10^{-1}	1×10^{3}	1×10^{6}
Dy-166[a)]	9×10^{-1}	3×10^{-1}	1×10^{3}	1×10^{6}
Erb (68)				
Er-169	4×10^{1}	1×10^{0}	1×10^{4}	1×10^{7}
Er-171	8×10^{-1}	5×10^{-1}	1×10^{2}	1×10^{6}
Europ (63)				
Eu-147	2×10^{0}	2×10^{0}	1×10^{2}	1×10^{6}
Eu-148	5×10^{-1}	5×10^{-1}	1×10^{1}	1×10^{6}
Eu-149	2×10^{1}	2×10^{1}	1×10^{2}	1×10^{7}
Eu-150 (krótkożyciowy)	2×10^{0}	7×10^{-1}	1×10^{3}	1×10^{6}
Eu-150 (długożyciowy)	7×10^{-1}	7×10^{-1}	1×10^{1}	1×10^{6}
Eu-152	1×10^{0}	1×10^{0}	1×10^{1}	1×10^{6}
Eu-152m	8×10^{-1}	8×10^{-1}	1×10^{2}	1×10^{6}
Eu-154	9×10^{-1}	6×10^{-1}	1×10^{1}	1×10^{6}
Eu-155	2×10^{1}	3×10^{0}	1×10^{2}	1×10^{7}
Eu-156	7×10^{-1}	7×10^{-1}	1×10^{1}	1×10^{6}
Fluor (9)				
F-18	1×10^{0}	6×10^{-1}	1×10^{1}	1×10^{6}
Żelazo (26)				
Fe-52[a)]	3×10^{-1}	3×10^{-1}	1×10^{1}	1×10^{6}
Fe-55	4×10^{1}	4×10^{1}	1×10^{4}	1×10^{6}
Fe-59	9×10^{-1}	9×10^{-1}	1×10^{1}	1×10^{6}
Fe-60[a)]	4×10^{1}	2×10^{-1}	1×10^{2}	1×10^{5}
Gal (31)				
Ga-67	7×10^{0}	3×10^{0}	1×10^{2}	1×10^{6}
Ga-68	5×10^{-1}	5×10^{-1}	1×10^{1}	1×10^{5}
Ga-72	4×10^{-1}	4×10^{-1}	1×10^{1}	1×10^{5}
Gadolin (64)				
Gd-146 (a)	5×10^{-1}	5×10^{-1}	1×10^{1}	1×10^{6}
Gd-148	2×10^{1}	2×10^{-3}	1×10^{1}	1×10^{4}
Gd-153	1×10^{1}	9×10^{0}	1×10^{2}	1×10^{7}
Gd-159	3×10^{0}	6×10^{-1}	1×10^{3}	1×10^{6}

Izotop promieniotwórczy (liczba atomowa)	A_1	A_2	Limity stężenia promieniotwórczego dla materiału niepodlegającego przepisom	Aktywność graniczna dla przesyłki niepodlegającej przepisom
	(TBq)	(TBq)	(Bq/g)	(Bq)
German (32)				
Ge-68[a)]	5×10^{-1}	5×10^{-1}	1×10^{1}	1×10^{5}
Ge-71	4×10^{1}	4×10^{1}	1×10^{4}	1×10^{8}
Ge-77	3×10^{-1}	3×10^{-1}	1×10^{1}	1×10^{5}
Hafn (72)				
Hf-172[a)]	6×10^{-1}	6×10^{-1}	1×10^{1}	1×10^{6}
Hf-175	3×10^{0}	3×10^{0}	1×10^{2}	1×10^{6}
Hf-181	2×10^{0}	5×10^{-1}	1×10^{1}	1×10^{6}
Hf-182	bez ograniczeń	bez ograniczeń	1×10^{2}	1×10^{6}
Rtęć (80)				
Hg-194[a)]	1×10^{0}	1×10^{0}	1×10^{1}	1×10^{6}
Hg-195m[a)]	3×10^{0}	7×10^{-1}	1×10^{2}	1×10^{6}
Hg-197	2×10^{1}	1×10^{1}	1×10^{2}	1×10^{7}
Hg-197m	1×10^{1}	4×10^{-1}	1×10^{2}	1×10^{6}
Hg-203	5×10^{0}	1×10^{0}	1×10^{2}	1×10^{5}
Holm(67)				
Ho-166	4×10^{-1}	4×10^{-1}	1×10^{3}	1×10^{5}
Ho-166m	6×10^{-1}	5×10^{-1}	1×10^{1}	1×10^{6}
Jod (53)				
I-123	6×10^{0}	3×10^{0}	1×10^{2}	1×10^{7}
I-124	1×10^{0}	1×10^{0}	1×10^{1}	1×10^{6}
I-125	2×10^{1}	3×10^{0}	1×10^{3}	1×10^{6}
I-126	2×10^{0}	1×10^{0}	1×10^{2}	1×10^{6}
I-129	bez ograniczeń	bez ograniczeń	1×10^{2}	1×10^{5}
I-131	3×10^{0}	7×10^{-1}	1×10^{2}	1×10^{6}
I-132	4×10^{-1}	4×10^{-1}	1×10^{1}	1×10^{5}
I-133	7×10^{-1}	6×10^{-1}	1×10^{1}	1×10^{6}
I-134	3×10^{-1}	3×10^{-1}	1×10^{1}	1×10^{5}
I-135[a)]	6×10^{-1}	6×10^{-1}	1×10^{1}	1×10^{6}
Ind (49)				
In-111	3×10^{0}	3×10^{0}	1×10^{2}	1×10^{6}
In-113m	4×10^{0}	2×10^{0}	1×10^{2}	1×10^{6}
In-114m[a)]	1×10^{1}	5×10^{-1}	1×10^{2}	1×10^{6}
In-115m	7×10^{0}	1×10^{0}	1×10^{2}	1×10^{6}
Iryd (77)				
Ir-189[a)]	1×10^{1}	1×10^{1}	1×10^{2}	1×10^{7}
Ir-190	7×10^{-1}	7×10^{-1}	1×10^{1}	1×10^{6}
Ir-192	1×10^{0}[c)]	6×10^{-1}	1×10^{1}	1×10^{4}
Ir-194	3×10^{-1}	3×10^{-1}	1×10^{2}	1×10^{5}
Potas (19)				
K-40	9×10^{-1}	9×10^{-1}	1×10^{2}	1×10^{6}
K-42	2×10^{-1}	2×10^{-1}	1×10^{2}	1×10^{6}
K-43	7×10^{-1}	6×10^{-1}	1×10^{1}	1×10^{6}
Krypton (36)				
Kr-79	4×10^{0}	2×10^{0}	1×10^{3}	1×10^{5}
Kr-81	4×10^{1}	4×10^{1}	1×10^{4}	1×10^{7}
Kr-85	1×10^{1}	1×10^{1}	1×10^{5}	1×10^{4}
Kr-85m	8×10^{0}	3×10^{0}	1×10^{3}	1×10^{10}
Kr-87	2×10^{-1}	2×10^{-1}	1×10^{2}	1×10^{9}

Izotop promieniotwórczy (liczba atomowa)	A_1	A_2	Limity stężenia promieniotwórczego dla materiału niepodlegającego przepisom	Aktywność graniczna dla przesyłki niepodlegającej przepisom
	(TBq)	(TBq)	(Bq/g)	(Bq)
Lantan (57)				
La-137	3×10^{1}	6×10^{0}	1×10^{3}	1×10^{7}
La-140	4×10^{-1}	4×10^{-1}	1×10^{1}	1×10^{5}
Lutet (71)				
Lu-172	6×10^{-1}	6×10^{-1}	1×10^{1}	1×10^{6}
Lu-173	8×10^{0}	8×10^{0}	1×10^{2}	1×10^{7}
Lu-174	9×10^{0}	9×10^{0}	1×10^{2}	1×10^{7}
Lu-174m	2×10^{1}	1×10^{1}	1×10^{2}	1×10^{7}
Lu-177	3×10^{1}	7×10^{-1}	1×10^{3}	1×10^{7}
Magnez (12)				
Mg-28[a)]	3×10^{-1}	3×10^{-1}	1×10^{1}	1×10^{5}
Mangan (25)				
Mn-52	3×10^{-1}	3×10^{-1}	1×10^{1}	1×10^{5}
Mn-53	bez ograniczeń	bez ograniczeń	1×10^{4}	1×10^{9}
Mn-54	1×10^{0}	1×10^{0}	1×10^{1}	1×10^{6}
Mn-56	3×10^{-1}	3×10^{-1}	1×10^{1}	1×10^{5}
Molibden (42)				
Mo-93	4×10^{1}	2×10^{1}	1×10^{3}	1×10^{8}
Mo-99[a)]	1×10^{0}	6×10^{-1}	1×10^{2}	1×10^{6}
Azot (7)				
N-13	9×10^{-1}	6×10^{-1}	1×10^{2}	1×10^{9}
Sód (11)				
Na-22	5×10^{-1}	5×10^{-1}	1×10^{1}	1×10^{6}
Na-24	2×10^{-1}	2×10^{-1}	1×10^{1}	1×10^{5}
Niob (41)				
Nb-93m	4×10^{1}	3×10^{1}	1×10^{4}	1×10^{7}
Nb-94	7×10^{-1}	7×10^{-1}	1×10^{1}	1×10^{6}
Nb-95	1×10^{0}	1×10^{0}	1×10^{1}	1×10^{6}
Nb-97	9×10^{-1}	6×10^{-1}	1×10^{1}	1×10^{6}
Neodym (60)				
Nd-147	6×10^{0}	6×10^{-1}	1×10^{2}	1×10^{6}
Nd-149	6×10^{-1}	5×10^{-1}	1×10^{2}	1×10^{6}
Nikiel (28)				
Ni-59	bez ograniczeń	bez ograniczeń	1×10^{4}	1×10^{8}
Ni-63	4×10^{1}	3×10^{1}	1×10^{5}	1×10^{8}
Ni-65	4×10^{-1}	4×10^{-1}	1×10^{1}	1×10^{6}
Neptun (93)				
Np-235	4×10^{1}	4×10^{1}	1×10^{3}	1×10^{7}
Np-236 (krótkożyciowy)	2×10^{1}	2×10^{0}	1×10^{3}	1×10^{7}
Np-236 (długożyciowy)	9×10^{0}	2×10^{-2}	1×10^{2}	1×10^{5}
Np-237	2×10^{1}	2×10^{-3}	1×10^{0} [b)]	1×10^{3} [b)]
Np-239	7×10^{0}	4×10^{-1}	1×10^{2}	1×10^{7}
Osm (76)				
Os-185	1×10^{0}	1×10^{0}	1×10^{1}	1×10^{6}
Os-191	1×10^{1}	2×10^{0}	1×10^{2}	1×10^{7}
Os-191m	4×10^{1}	3×10^{1}	1×10^{3}	1×10^{7}
Os-193	2×10^{0}	6×10^{-1}	1×10^{2}	1×10^{6}
Os-194[a)]	3×10^{-1}	3×10^{-1}	1×10^{2}	1×10^{5}
Fosfor (15)				

Izotop promieniotwórczy (liczba atomowa)	A_1	A_2	Limity stężenia promieniotwórczego dla materiału niepodlegającego przepisom	Aktywność graniczna dla przesyłki niepodlegającej przepisom
	(TBq)	(TBq)	(Bq/g)	(Bq)
P-32	5×10^{-1}	5×10^{-1}	1×10^{3}	1×10^{5}
P-33	4×10^{1}	1×10^{0}	1×10^{5}	1×10^{8}
Protaktyn (91)				
Pa-230[a)]	2×10^{0}	7×10^{-2}	1×10^{1}	1×10^{6}
Pa-231	4×10^{0}	4×10^{-4}	1×10^{0}	1×10^{3}
Pa-233	5×10^{0}	7×10^{-1}	1×10^{2}	1×10^{7}
Ołów (82)				
Pb-201	1×10^{0}	1×10^{0}	1×10^{1}	1×10^{6}
Pb-202	4×10^{1}	2×10^{1}	1×10^{3}	1×10^{6}
Pb-203	4×10^{0}	3×10^{0}	1×10^{2}	1×10^{6}
Pb-205	bez ograniczeń	bez ograniczeń	1×10^{4}	1×10^{7}
Pb-210[a)]	1×10^{0}	5×10^{-2}	1×10^{1} [b)]	1×10^{4} [b)]
Pb-212[a)]	7×10^{-1}	2×10^{-1}	1×10^{1} [b)]	1×10^{5} [b)]
Pallad (46)				
Pd-103[a)]	4×10^{1}	4×10^{1}	1×10^{3}	1×10^{8}
Pd-107	bez ograniczeń	bez ograniczeń	1×10^{5}	1×10^{8}
Pd-109	2×10^{0}	5×10^{-1}	1×10^{3}	1×10^{6}
Promet (61)				
Pm-143	3×10^{0}	3×10^{0}	1×10^{2}	1×10^{6}
Pm-144	7×10^{-1}	7×10^{-1}	1×10^{1}	1×10^{6}
Pm-145	3×10^{1}	1×10^{1}	1×10^{3}	1×10^{7}
Pm-147	4×10^{1}	2×10^{0}	1×10^{4}	1×10^{7}
Pm-148m[a)]	8×10^{-1}	7×10^{-1}	1×10^{1}	1×10^{6}
Pm-149	2×10^{0}	6×10^{-1}	1×10^{3}	1×10^{6}
Pm-151	2×10^{0}	6×10^{-1}	1×10^{2}	1×10^{6}
Polon (84)				
Po-210	4×10^{1}	2×10^{-2}	1×10^{1}	1×10^{4}
Prazeodym (59)				
Pr-142	4×10^{-1}	4×10^{-1}	1×10^{2}	1×10^{5}
Pr-143	3×10^{0}	6×10^{-1}	1×10^{4}	1×10^{6}
Platyna (78)				
Pt-188[a)]	1×10^{0}	8×10^{-1}	1×10^{1}	1×10^{6}
Pt-191	4×10^{0}	3×10^{0}	1×10^{2}	1×10^{6}
Pt-193	4×10^{1}	4×10^{1}	1×10^{4}	1×10^{7}
Pt-193m	4×10^{1}	5×10^{-1}	1×10^{3}	1×10^{7}
Pt-195m	1×10^{1}	5×10^{-1}	1×10^{2}	1×10^{6}
Pt-197	2×10^{1}	6×10^{-1}	1×10^{3}	1×10^{6}
Pt-197m	1×10^{1}	6×10^{-1}	1×10^{2}	1×10^{6}
Pluton (94)				
Pu-236	3×10^{1}	3×10^{-3}	1×10^{1}	1×10^{4}
Pu-237	2×10^{1}	2×10^{1}	1×10^{3}	1×10^{7}
Pu-238	1×10^{1}	1×10^{-3}	1×10^{0}	1×10^{4}
Pu-239	1×10^{1}	1×10^{-3}	1×10^{0}	1×10^{4}
Pu-240	1×10^{1}	1×10^{-3}	1×10^{0}	1×10^{3}
Pu-241[a)]	4×10^{1}	6×10^{-2}	1×10^{2}	1×10^{5}
Pu-242	1×10^{1}	1×10^{-3}	1×10^{0}	1×10^{4}
Pu-244[a)]	4×10^{-1}	1×10^{-3}	1×10^{0}	1×10^{4}
Rad (88)				
Ra-223[a)]	4×10^{-1}	7×10^{-3}	1×10^{2} [b)]	1×10^{5} [b)]
Ra-224[a)]	4×10^{-1}	2×10^{-2}	1×10^{1} [b)]	1×10^{5} [b)]

Izotop promieniotwórczy (liczba atomowa)	A_1	A_2	Limity stężenia promieniotwórczego dla materiału niepodlegającego przepisom	Aktywność graniczna dla przesyłki niepodlegającej przepisom
	(TBq)	(TBq)	(Bq/g)	(Bq)
Ra-225[a)]	2×10^{-1}	4×10^{-3}	1×10^{2}	1×10^{5}
Ra-226[a)]	2×10^{-1}	3×10^{-3}	1×10^{1} [b)]	1×10^{4} [b)]
Ra-228[a)]	6×10^{-1}	2×10^{-2}	1×10^{1} [b)]	1×10^{5} [b)]
Rubid (37)				
Rb-81	2×10^{0}	8×10^{-1}	1×10^{1}	1×10^{6}
Rb-83[a)]	2×10^{0}	2×10^{0}	1×10^{2}	1×10^{6}
Rb-84	1×10^{0}	1×10^{0}	1×10^{1}	1×10^{6}
Rb-86	5×10^{-1}	5×10^{-1}	1×10^{2}	1×10^{5}
Rb-87	bez ograniczeń	bez ograniczeń	1×10^{4}	1×10^{7}
Rb (naturalny)	bez ograniczeń	bez ograniczeń	1×10^{4}	1×10^{7}
Ren (75)				
Re-184	1×10^{0}	1×10^{0}	1×10^{1}	1×10^{6}
Re-184m	3×10^{0}	1×10^{0}	1×10^{2}	1×10^{6}
Re-186	2×10^{0}	6×10^{-1}	1×10^{3}	1×10^{6}
Re-187	bez ograniczeń	bez ograniczeń	1×10^{6}	1×10^{9}
Re-188	4×10^{-1}	4×10^{-1}	1×10^{2}	1×10^{5}
Re-189 (a)	3×10^{0}	6×10^{-1}	1×10^{2}	1×10^{6}
Re (naturalny)	bez ograniczeń	bez ograniczeń	1×10^{6}	1×10^{9}
Rod (45)				
Rh-99	2×10^{0}	2×10^{0}	1×10^{1}	1×10^{6}
Rh-101	4×10^{0}	3×10^{0}	1×10^{2}	1×10^{7}
Rh-102	5×10^{-1}	5×10^{-1}	1×10^{1}	1×10^{6}
Rh-102m	2×10^{0}	2×10^{0}	1×10^{2}	1×10^{6}
Rh-103m	4×10^{1}	4×10^{1}	1×10^{4}	1×10^{8}
Rh-105	1×10^{1}	8×10^{-1}	1×10^{2}	1×10^{7}
Radon (86)				
Rn-222[a)]	3×10^{-1}	4×10^{-3}	1×10^{1} [b)]	1×10^{8} [b)]
Ruten (44)				
Ru-97	5×10^{0}	5×10^{0}	1×10^{2}	1×10^{7}
Ru-103[a)]	2×10^{0}	2×10^{0}	1×10^{2}	1×10^{6}
Ru-105	1×10^{0}	6×10^{-1}	1×10^{1}	1×10^{6}
Ru-106[a)]	2×10^{-1}	2×10^{-1}	1×10^{2} [b)]	1×10^{5} [b)]
Siarka (16)				
S-35	4×10^{1}	3×10^{0}	1×10^{5}	1×10^{8}
Antymon (51)				
Sb-122	4×10^{-1}	4×10^{-1}	1×10^{2}	1×10^{4}
Sb-124	6×10^{-1}	6×10^{-1}	1×10^{1}	1×10^{6}
Sb-125	2×10^{0}	1×10^{0}	1×10^{2}	1×10^{6}
Sb-126	4×10^{-1}	4×10^{-1}	1×10^{1}	1×10^{5}
Skand (21)				
Sc-44	5×10^{-1}	5×10^{-1}	1×10^{1}	1×10^{5}
Sc-46	5×10^{-1}	5×10^{-1}	1×10^{1}	1×10^{6}
Sc-47	1×10^{1}	7×10^{-1}	1×10^{2}	1×10^{6}
Sc-48	3×10^{-1}	3×10^{-1}	1×10^{1}	1×10^{5}
Selen (34)				
Se-75	3×10^{0}	3×10^{0}	1×10^{2}	1×10^{6}
Se-79	4×10^{1}	2×10^{0}	1×10^{4}	1×10^{7}
Krzem (14)				
Si-31	6×10^{-1}	6×10^{-1}	1×10^{3}	1×10^{6}

Izotop promieniotwórczy (liczba atomowa)	A_1	A_2	Limity stężenia promieniotwórczego dla materiału niepodlegającego przepisom	Aktywność graniczna dla przesyłki niepodlegającej przepisom
	(TBq)	(TBq)	(Bq/g)	(Bq)
Si-32	4×10^{1}	5×10^{-1}	1×10^{3}	1×10^{6}
Samar (62)				
Sm-145	1×10^{1}	1×10^{1}	1×10^{2}	1×10^{7}
Sm-147	bez ograniczeń	bez ograniczeń	1×10^{1}	1×10^{4}
Sm-151	4×10^{1}	1×10^{1}	1×10^{4}	1×10^{8}
Sm-153	9×10^{0}	6×10^{-1}	1×10^{2}	1×10^{6}
Cyna (50)				
Sn-113[a)]	4×10^{0}	2×10^{0}	1×10^{3}	1×10^{7}
Sn-117m	7×10^{0}	4×10^{-1}	1×10^{2}	1×10^{6}
Sn-119m	4×10^{1}	3×10^{1}	1×10^{3}	1×10^{7}
Sn-121m[a)]	4×10^{1}	9×10^{-1}	1×10^{3}	1×10^{7}
Sn-123	8×10^{-1}	6×10^{-1}	1×10^{3}	1×10^{6}
Sn-125	4×10^{-1}	4×10^{-1}	1×10^{2}	1×10^{5}
Sn-126[a)]	6×10^{-1}	4×10^{-1}	1×10^{1}	1×10^{5}
Stront (38)				
Sr-82[a)]	2×10^{-1}	2×10^{-1}	1×10^{1}	1×10^{5}
Sr-85	2×10^{0}	2×10^{0}	1×10^{2}	1×10^{6}
Sr-85m	5×10^{0}	5×10^{0}	1×10^{2}	1×10^{7}
Sr-87m	3×10^{0}	3×10^{0}	1×10^{2}	1×10^{6}
Sr-89	6×10^{-1}	6×10^{-1}	1×10^{3}	1×10^{6}
Sr-90[a)]	3×10^{-1}	3×10^{-1}	1×10^{2} [b)]	1×10^{4} [b)]
Sr-91[a)]	3×10^{-1}	3×10^{-1}	1×10^{1}	1×10^{5}
Sr-92[a)]	1×10^{0}	3×10^{-1}	1×10^{1}	1×10^{6}
Tryt (1)				
T(H-3)	4×10^{1}	4×10^{1}	1×10^{6}	1×10^{9}
Tantal (73)				
Ta-178(długożyciowy)	1×10^{0}	8×10^{-1}	1×10^{1}	1×10^{6}
Ta-179	3×10^{1}	3×10^{1}	1×10^{3}	1×10^{7}
Ta-182	9×10^{-1}	5×10^{-1}	1×10^{1}	1×10^{4}
Terb (65)				
Tb-157	4×10^{1}	4×10^{1}	1×10^{4}	1×10^{7}
Tb-158	1×10^{0}	1×10^{0}	1×10^{1}	1×10^{6}
Tb-160	1×10^{0}	6×10^{-1}	1×10^{1}	1×10^{6}
Technet (43)				
Tc-95m[a)]	2×10^{0}	2×10^{0}	1×10^{1}	1×10^{6}
Tc-96	4×10^{-1}	4×10^{-1}	1×10^{1}	1×10^{6}
Tc-96m[a)]	4×10^{-1}	4×10^{-1}	1×10^{3}	1×10^{7}
Tc-97	bez ograniczeń	bez ograniczeń	1×10^{3}	1×10^{8}
Tc-97m	4×10^{1}	1×10^{0}	1×10^{3}	1×10^{7}
Tc-98	8×10^{-1}	7×10^{-1}	1×10^{1}	1×10^{6}
Tc-99	4×10^{1}	9×10^{-1}	1×10^{4}	1×10^{7}
Tc-99m	1×10^{1}	4×10^{0}	1×10^{2}	1×10^{7}
Tellur (52)				
Te-121	2×10^{0}	2×10^{0}	1×10^{1}	1×10^{6}
Te-121m	5×10^{0}	3×10^{0}	1×10^{2}	1×10^{6}
Te-123m	8×10^{0}	1×10^{0}	1×10^{2}	1×10^{7}
Te-125m	2×10^{1}	9×10^{-1}	1×10^{3}	1×10^{7}
Te-127	2×10^{1}	7×10^{-1}	1×10^{3}	1×10^{6}
Te-127m[a)]	2×10^{1}	5×10^{-1}	1×10^{3}	1×10^{7}
Te-129	7×10^{-1}	6×10^{-1}	1×10^{2}	1×10^{6}

Izotop promieniotwórczy (liczba atomowa)	A_1	A_2	Limity stężenia promieniotwórczego dla materiału niepodlegającego przepisom	Aktywność graniczna dla przesyłki niepodlegającej przepisom
	(TBq)	(TBq)	(Bq/g)	(Bq)
Te-129m[a)]	8×10^{-1}	4×10^{-1}	1×10^{3}	1×10^{6}
Te-131m[a)]	7×10^{-1}	5×10^{-1}	1×10^{1}	1×10^{6}
Te-132[a)]	5×10^{-1}	4×10^{-1}	1×10^{2}	1×10^{7}
Tor (90)				
Th-227	1×10^{1}	5×10^{-3}	1×10^{1}	1×10^{4}
Th-228[a)]	5×10^{-1}	1×10^{-3}	1×10^{0} [b)]	1×10^{4} [b)]
Th-229	5×10^{0}	5×10^{-4}	1×10^{0} [b)]	1×10^{3} [b)]
Th-230	1×10^{1}	1×10^{-3}	1×10^{0}	1×10^{4}
Th-231	4×10^{1}	2×10^{-2}	1×10^{3}	1×10^{7}
Th-232	bez ograniczeń	bez ograniczeń	1×10^{1}	1×10^{4}
Th-234[a)]	3×10^{-1}	3×10^{-1}	1×10^{3} [b)]	1×10^{5} [b)]
Th (naturalny)	bez ograniczeń	bez ograniczeń	1×10^{0} [b)]	1×10^{3} [b)]
Tytan (22)				
Ti-44[a)]	5×10^{-1}	4×10^{-1}	1×10^{1}	1×10^{5}
Tall (81)				
Tl-200	9×10^{-1}	9×10^{-1}	1×10^{1}	1×10^{6}
Tl-201	1×10^{1}	4×10^{0}	1×10^{2}	1×10^{6}
Tl-202	2×10^{0}	2×10^{0}	1×10^{2}	1×10^{6}
Tl-204	1×10^{1}	7×10^{-1}	1×10^{4}	1×10^{4}
Tul (69)				
Tm-167	7×10^{0}	8×10^{-1}	1×10^{2}	1×10^{6}
Tm-170	3×10^{0}	6×10^{-1}	1×10^{3}	1×10^{6}
Tm-171	4×10^{1}	4×10^{1}	1×10^{4}	1×10^{8}
Uran (92)				
U-230 (szybkie wchłanianie do płuc)[a)d)]	4×10^{1}	1×10^{-1}	1×10^{1} [b)]	1×10^{5} [b)]
U-230 (średnie wchłanianie do płuc)[a)e)]	4×10^{1}	4×10^{-3}	1×10^{1}	1×10^{4}
U-230 (powolne wchłanianie do płuc)[a)f)]	3×10^{1}	3×10^{-3}	1×10^{1}	1×10^{4}
U-232 (szybkie wchłanianie do płuc)[d)]	4×10^{1}	1×10^{-2}	1×10^{0} [b)]	1×10^{3} [b)]
U-232 (średnie wchłanianie do płuc)[e)]	4×10^{1}	7×10^{-3}	1×10^{1}	1×10^{4}
U-232 (powolne wchłanianie do płuc)[f)]	1×10^{1}	1×10^{-3}	1×10^{1}	1×10^{4}
U-233 (szybkie wchłanianie do płuc)[d)]	4×10^{1}	9×10^{-2}	1×10^{1}	1×10^{4}
U-233 (średnie wchłanianie do płuc)[e)]	4×10^{1}	2×10^{-2}	1×10^{2}	1×10^{5}
U-233 (powolne wchłanianie do płuc)[f)]	4×10^{1}	6×10^{-3}	1×10^{1}	1×10^{5}
U-234 (szybkie wchłanianie do płuc)[d)]	4×10^{1}	9×10^{-2}	1×10^{1}	1×10^{4}
U-234 (średnie wchłanianie do płuc)[e)]	4×10^{1}	2×10^{-2}	1×10^{2}	1×10^{5}
U-234 (powolne wchłanianie do płuc)[f)]	4×10^{1}	6×10^{-3}	1×10^{1}	1×10^{5}
U-235 (wszystkie rodzaje wchłonięć do płuc)[a)d)e)f)]	bez ograniczeń	bez ograniczeń	1×10^{1} [b)]	1×10^{4} [b)]
U-236 (szybkie wchłanianie do płuc)[d)]	bez ograniczeń	bez ograniczeń	1×10^{1}	1×10^{4}
U-236 (średnie wchłanianie do płuc)[e)]	4×10^{1}	2×10^{-2}	1×10^{2}	1×10^{5}
U-236 (powolne wchłanianie do płuc)[f)]	4×10^{1}	6×10^{-3}	1×10^{1}	1×10^{4}
U-238 (wszystkie rodzaje wchłonięć do płuc)[d)e)f)]	bez ograniczeń	bez ograniczeń	1×10^{1} [b)]	1×10^{4} [b)]
U (naturalny)	bez ograniczeń	bez ograniczeń	1×10^{0} [b)]	1×10^{3} [b)]
U (wzbogacony do 20% lub mniej)[g)]	bez ograniczeń	bez ograniczeń	1×10^{0}	1×10^{3}
U (zubożony)	bez ograniczeń	bez ograniczeń	1×10^{0}	1×10^{3}
Wanad (23)				
V-48	4×10^{-1}	4×10^{-1}	1×10^{1}	1×10^{5}
V-49	4×10^{1}	4×10^{1}	1×10^{4}	1×10^{7}
Wolfram (74)				

Izotop promieniotwórczy (liczba atomowa)	A_1	A_2	Limity stężenia promieniotwórczego dla materiału niepodlegającego przepisom	Aktywność graniczna dla przesyłki niepodlegającej przepisom
	(TBq)	(TBq)	(Bq/g)	(Bq)
W-178[a)]	9×10^{0}	5×10^{0}	1×10^{1}	1×10^{6}
W-181	3×10^{1}	3×10^{1}	1×10^{3}	1×10^{7}
W-185	4×10^{1}	8×10^{-1}	1×10^{4}	1×10^{7}
W-187	2×10^{0}	6×10^{-1}	1×10^{2}	1×10^{6}
W-188[a)]	4×10^{-1}	3×10^{-1}	1×10^{2}	1×10^{5}
Ksenon (54)				
Xe-122[a)]	4×10^{-1}	4×10^{-1}	1×10^{2}	1×10^{9}
Xe-123	2×10^{0}	7×10^{-1}	1×10^{2}	1×10^{9}
Xe-127	4×10^{0}	2×10^{0}	1×10^{3}	1×10^{5}
Xe-131m	4×10^{1}	4×10^{1}	1×10^{4}	1×10^{4}
Xe-133	2×10^{1}	1×10^{1}	1×10^{3}	1×10^{4}
Xe-135	3×10^{0}	2×10^{0}	1×10^{3}	1×10^{10}
Itr (39)				
Y-87[a)]	1×10^{0}	1×10^{0}	1×10^{1}	1×10^{6}
Y-88	4×10^{-1}	4×10^{-1}	1×10^{1}	1×10^{6}
Y-90	3×10^{-1}	3×10^{-1}	1×10^{3}	1×10^{5}
Y-91	6×10^{-1}	6×10^{-1}	1×10^{3}	1×10^{6}
Y-91m	2×10^{0}	2×10^{0}	1×10^{2}	1×10^{6}
Y-92	2×10^{-1}	2×10^{-1}	1×10^{2}	1×10^{5}
Y-93	3×10^{-1}	3×10^{-1}	1×10^{2}	1×10^{5}
Iterb (70)				
Yb-169	4×10^{0}	1×10^{0}	1×10^{2}	1×10^{7}
Yb-175	3×10^{1}	9×10^{-1}	1×10^{3}	1×10^{7}
Cynk (30)				
Zn-65	2×10^{0}	2×10^{0}	1×10^{1}	1×10^{6}
Zn-69	3×10^{0}	6×10^{-1}	1×10^{4}	1×10^{6}
Zn-69m[a)]	3×10^{0}	6×10^{-1}	1×10^{2}	1×10^{6}
Cyrkon (40)				
Zr-88	3×10^{0}	3×10^{0}	1×10^{2}	1×10^{6}
Zr-93	bez ograniczeń	bez ograniczeń	1×10^{3} [b)]	1×10^{7} [b)]
Zr-95[a)]	2×10^{0}	8×10^{-1}	1×10^{1}	1×10^{6}
Zr-97[a)]	4×10^{-1}	4×10^{-1}	1×10^{1} [b)]	1×10^{5} [b)]

[a)] Wartości A_1 i/lub A_2 tych izotopów macierzystych uwzględniają udział następujących ich pochodnych o okresie półrozpadu mniejszym niż 10 dni:

Mg-28	Al-28
Ar-42	K-42
Ca-47	Sc-47
Ti-44	Sc 44
Fe-52	Mn-52m
Fe-60	Co-60m
Zn-69m	Zn-69
Ge-68	Ga-68
Rb-83	Kr-83m
Sr-82	Rb-82
Sr-90	Y-90
Sr-91	Y-91m
Sr-92	Y-92
Y-87	Sr-87m
Zr-95	Nb-95m
Zr-97	Nb-97m, Nb-97
Mo-99	Tc-99m
Tc-95m	Tc-95
Tc-96m	Tc-96

Ru-103	Rh-103m
Ru-106	Rh-106
Pd-103	Rh-103m
Ag-108m	Ag-108
Ag-110m	Ag-110
Cd-115	In-115m
In-114m	In-114
Sn-113	In-113m
Sn-121m	Sn-121
Sn-126	Sb-126m
Te-118	Sb-118
Te-127m	Te-127
Te-129m	Te-129
Te-131m	Te-131
Te-132	I-132
I135	Xe-135m
Xe-122	I-122
Cs-137	Ba-137m
Ba-131	Cs-131
Ba-140	La-140
Ce-144	Pr-144m, Pr-144
Pm-148m	Pm-148
Gd-146	Eu-146
Dy-166	Ho-166
Hf-172	Lu-172
W-178	Ta-178
W-188	Re-188
Re-189	Os-189m
Os-194	Ir-194
Ir-189	Os-189m
Pt-188	Ir-188
Hg-194	Au-194
Hg-195m	Hg-195
Pb-210	Bi-210
Pb-212	Bi-212, Tl-208, Po-212
Bi-210m	Tl-206
Bi-212	Tl-208, Po-212
At-211	Po-211
Rn-222	Po-218, Pb-214, At-218, Bi-214, Po-214
Ra-223	Rn-219, Po-215, Pb-211, Bi-211, Po-211, Tl-207
Ra-224	Rn-220, Po-216, Pb-212, Bi-212, Tl-208, Po-212
Ra-225	Ac-225, Fr-221, At-217, Bi-213, Tl-209, Po-213, Pb-209
Ra-226	Rn-222, Po-218, Pb-214, At-218, Bi-214, Po-214
Ra-228	Ac-228
Ac-225	Fr-221, At-217, Bi-213, Tl-209, Po-213, Pb-209
Ac-227	Fr-223
Th-228	Ra-224, Rn-220, Po-216, Pb-212, Bi-212, Tl-208, Po-212
Th-234	Pa-234m, Pa-234
Pa-230	Ac-226, Th-226, Fr-222, Ra-222, Rn-218, Po-214
U-230	Th-226, Ra-222, Rn-218, Po-214
U-235	Th-231
Pu-241	U-237
Pu-244	U-240, Np-240m
Am-242m	Am-242, Np-238
Am-243	Np-239
Cm-247	Pu-243
Bk-249	Am-245
Cf-253	Cm-249

b) Izotopy macierzyste i ich pochodne znajdujące się w stanie równowagi wiekowej, wymienione są poniżej:

Sr-90	Y-90
Zr-93	Nb-93m
Zr-97	Nb-97
Ru-106	Rh-106
Ag-108m	Ag-108
Cs-137	Ba-137m
Ce-144	Pr-144
Ba-140	La-140

Bi-212	Tl-208 (0,36), Po-212 (0,64)
Pb-210	Bi-210, Po-210
Pb-212	Bi-212, Tl-208 (0,36), Po-212 (0,64)
Rn-222	Po-218, Pb-214, Bi-214, Po-214
Ra-223	Rn-219, Po-215, Pb-211, Bi-211, Tl-207
Ra-224	Rn-220, Po-216, Pb-212, Bi-212, Tl-208 (0,36), Po-212 (0,64)
Ra-226	Rn-222, Po-218, Pb-214, Bi-214, Po-214, Pb-210, Bi-210, Po-210
Ra-228	Ac-228
Th-228	Ra-224, Rn-220, Po-216, Pb-212, Bi-212, Tl-208 (0,36), Po-212 (0,64)
Th-229	Ra-225, Ac-225, Fr-221, At-217, Bi-213, Po-213, Pb-209
Th-nat.	Ra-228, Ac-228, Th-228, Ra-224, Rn-220, Po-216, Pb-212, Bi-212, Tl-208(0,36), Po-212(0,64)
Th-234	Pa-234m
U-230	Th-226, Ra-222, Rn-218, Po-214
U-232	Th-228, Ra-224, Rn-220, Po-216, Pb-212, Bi-212, Tl-208 (0,36), Po-212 (0,64)
U-235	Th-231
U-238	Th-234, Pa-234m
U-nat.	Th-234, Pa-234m, U-234, Th-230, Ra-226, Rn-222, Po-218, Pb-214, Bi-214, Po-214, Pb-210, Bi-210, Po-210
Np-237	Pa-233
Am-242m	Am-242
Am-243	Np-239

c) Ilość może być określona na podstawie pomiaru szybkości rozpadu lub pomiaru poziomu promieniowania, na określonej odległości od źródła.

d) Wartości te stosuje się tylko do związków uranu, które mają postać chemiczną UF_6, UO_2F_2 i $UO_2(NO_3)_2$, zarówno w normalnych jak i awaryjnych warunkach transportu.

e) Wartości te stosuje się tylko do związków uranu, które mają postać chemiczną UO_3, UF_4, UCl_4 i sześciowartościowych związków, zarówno w normalnych jak i awaryjnych warunkach transportu.

f) Wartości te stosuje się do wszystkich związków uranu, innych niż wymienione powyżej pod d) i e).

g) Wartości te stosuje się tylko do nienapromieniowanego uranu.

2.2.7.2.2.2 W przypadku pojedynczych izotopów promieniotwórczych:

(a) które nie są wymienione w tabeli 2.2.7.2.2.1, określenie podstawowych wartości dla izotopu, o których mowa pod 2.2.7.2.2.1 wymaga zatwierdzenia wielostronnego. Dla tych izotopów wartości graniczne stężenia promieniotwórczego dla materiałów niepodlegających przepisom i aktywność graniczna dla przesyłek niepodlegających przepisom należy obliczać zgodnie z zasadami określonymi w »Międzynarodowych podstawowych normach ochrony przed promieniowaniem jonizującym i bezpieczeństwa źródeł promieniowania«, Seria Bezpieczeństwo Nr 115, IAEA, Wiedeń (1996). Dopuszcza się stosowanie wartości A2, która zgodnie z zaleceniem Międzynarodowej Komisji Ochrony Radiologicznej (International Commission on Radiological Protection - ICRP) będzie obliczona przy zastosowaniu współczynnika dawki dla odpowiedniego rodzaju wchłonięcia do płuc, o ile bierze się pod uwagę postać chemiczną izotopu w normalnych warunkach przewozu, jak również w warunkach awaryjnych. Alternatywnie, bez uzyskiwania zatwierdzenia władzy właściwej, mogą być wykorzystywane podstawowe wartości dla izotopów promieniotwórczych, podane w tabeli 2.2.7.2.2.2.

(b) w przyrządach lub przedmiotach, w których materiał promieniotwórczy jest zamknięty lub stanowi część składową przyrządu lub innego wyprodukowanego przedmiotu i które spełniają warunki 2.2.7.2.4.1.3 (c), podstawowe wartości dla izotopu alternatywne do tych podanych w tabeli 2.2.7.2.2.1 dotyczące aktywności granicznej dla przesyłki niepodlegającej przepisom są dozwolone i wymagają wielostronnego zatwierdzenia. Takie alternatywne aktywności graniczne dla przesyłki niepodlegającej przepisom należy obliczać zgodnie z zasadami określonymi w »Międzynarodowych podstawowych normach ochrony przed promieniowaniem jonizującym i bezpieczeństwa źródeł promieniowania«, Seria Bezpieczeństwo Nr 115, IAEA, Wiedeń (1996).

Tabela 2.2.7.2.2.2 Podstawowe wartości dla nieznanych izotopów promieniotwórczych lub mieszanin

Zawartość promieniotwórcza	A_1	A_2	Limity stężenia promieniotwórczego dla materiału niepodlegającego przepisom	Aktywność graniczna dla przesyłki nie podlegającej przepisom
	TBq	TBq	Bq/g	Bq
Stwierdzona obecność tylko izotopów emitujących promieniowanie beta lub gamma	0,1	0,02	1×10^{1}	1×10^{4}
Stwierdzona obecność izotopów promieniotwórczych emitujących promieniowanie alfa, jednak bez emisji promieniowania neutronowego	0,2	9×10^{-5}	1×10^{-1}	1×10^{3}
Stwierdzona obecność izotopów promieniotwórczych emitujących promieniowanie neutronowe lub brak jest odpowiednich danych	0,001	9×10^{-5}	1×10^{-1}	1×10^{3}

2.2.7.2.2.3 Przy obliczaniu A_1 i A_2 dla izotopu promieniotwórczego nie wymienionego w tabeli 2.2.7.2.2.1, pojedynczy szereg rozpadu promieniotwórczego, w którym izotopy promieniotwórcze znajdują się w naturalnych proporcjach, i w którym żaden z pochodnych izotopów promieniotwórczych nie ma okresu półrozpadu dłuższego niż 10 dni lub dłuższego od okresu półrozpadu promieniotwórczego izotopu macierzystego, powinien być rozpatrywany tak, jak pojedynczy izotop promieniotwórczy. Aktywność przyjmowana do obliczeń i stosowane wartości A_1 lub A_2 powinny odpowiadać wartościom macierzystego izotopu promieniotwórczego. W przypadku szeregów rozpadu promieniotwórczego, w których jakikolwiek izotop promieniotwórczy ma okres półrozpadu, albo dłuższy niż 10 dni lub dłuższy od okresu półrozpadu macierzystego izotopu promieniotwórczego, to macierzysty izotop promieniotwórczy, a także pochodne izotopy promieniotwórcze, powinny być rozpatrywane jako mieszanina różnych izotopów.

2.2.7.2.2.4 W przypadku mieszaniny izotopów promieniotwórczych podstawowe wartości dla izotopu promieniotwórczego, o których mowa pod 2.2.7.2.2.1, mogą być wyznaczone następująco:

$$X_m = \frac{1}{\sum_i \frac{f(i)}{X(i)}}$$

gdzie:

f(i) jest częścią aktywności lub stężenia promieniotwórczego „i"-tego izotopu w mieszaninie;

X(i) jest odpowiednią wartością A_1 lub A_2, lub limitem stężenia promieniotwórczego dla wyłączenia materiału spod przepisów lub graniczną aktywnością dla przesyłki nie podlegającej przepisom, dla „i"-tego izotopu promieniotwórczego;

X_m jest wyznaczoną wartością A_1 lub A_2, lub limitem stężenia promieniotwórczego dla wyłączenia materiału spod przepisów lub graniczną aktywnością dla przesyłki nie podlegającej przepisom, w przypadku mieszaniny.

2.2.7.2.2.5 Jeżeli znany jest każdy izotop promieniotwórczy, ale nie są znane aktywności niektórych z nich, to izotopy te można grupować, a we wzorach podanych pod 2.2.7.2.2.4 i 2.2.7.2.4.4, stosować najmniejsze wartości podstawowe dla izotopu promieniotwórczego, w każdej grupie. Grupy te można tworzyć biorąc pod uwagę całkowitą aktywność promieniowania alfa i całkowitą aktywność promieniowania beta/gamma, jeżeli ich aktywności są znane, wykorzystując najmniejsze wartości podstawowe, odpowiednio dla emiterów promieniowania alfa lub dla emiterów promieniowania beta/gamma.

2.2.7.2.2.6 W przypadku pojedynczych izotopów promieniotwórczych lub mieszaniny tych izotopów, dla których nie ma odpowiednich danych, powinny być stosowane wartości podane pod 2.2.7.2.2.2.

2.2.7.2.3 Określenie innych właściwości materiałów

2.2.7.2.3.1 Materiał o niskiej aktywności właściwej (LSA)

2.2.7.2.3.1.1 (zarezerwowany)

2.2.7.2.3.1.2 Materiał LSA zalicza się do jednej z trzech grup:

a) LSA-I

(i) rudy uranu lub toru, koncentraty tych rud i inne rudy zawierające naturalnie występujące izotopy promieniotwórcze, przeznaczone do przetworzenia w celu wykorzystania uzyskanych izotopów promieniotwórczych;
(ii) uran naturalny, uran zubożony, tor naturalny lub ich związki lub ich mieszaniny, które nie są napromieniowane i są w stanie stałym lub ciekłym;
(iii) materiały promieniotwórcze dla których wartość A_2 jest nieograniczona, z wyjątkiem materiału rozszczepialnego, który zgodnie z 2.2.7.2.3.5 nie jest wyłączony lub
(iv) inne materiały promieniotwórcze, w których aktywność rozłożona jest w całym materiale, a oszacowana średnia aktywność właściwa nie przekracza więcej niż trzydzieści razy wartości stężenia promieniotwórczego określonego pod 2.2.7.2.2.1-2.2.7.2.2.6. Materiał rozszczepialny można zawrzeć tylko wtedy, gdy jest wyłączony na podstawie 2.2.7.2.3.5.

b) LSA-II

(i) woda o maksymalnym stężeniu trytu 0,8 TBq/l;
(ii) inne materiały promieniotwórcze, w których aktywność rozłożona jest w całym materiale, a oszacowana średnia aktywność właściwa nie przekracza 10^{-4} A_2/g dla materiałów stałych i gazów i 10^{-5} A_2/g dla cieczy.

c) LSA-III

Materiały stałe (np. odpady zestalone, materiały zaaktywowane) z wyłączeniem proszków, które odpowiadają postanowieniom 2.2.7.2.3.1.3, w których:

(i) materiał promieniotwórczy rozłożony jest w całym materiale stałym lub w przedmiotach stałych albo są w zasadzie równomiernie rozłożone w stałym środku wiążącym (np. w betonie, bitumie i ceramice);
(ii) materiał promieniotwórczy jest względnie nierozpuszczalny lub umieszczony jest wewnątrz względnie nierozpuszczalnej matrycy w taki sposób, że w razie uszkodzenia opakowania ubytek materiału promieniotwórczego ze sztuki przesyłki, wskutek wypłukiwania, jeżeli znajduje się ona w wodzie przez 7 dni, nie powinien być większy niż 0,1 A_2,; i
(iii) oszacowana średnia aktywność właściwa materiału stałego, bez uwzględniania materiału stosowanego na osłonę, nie przekracza 2×10^{-3} A_2/g.

2.2.7.2.3.1.3 Materiał LSA-III powinien być z natury takim materiałem stałym, aby nawet po poddaniu całej zawartości sztuki przesyłki badaniu wymienionemu pod 2.2.7.2.3.1.4, aktywność wody nie przekraczała 0,1 A_2.

2.2.7.2.3.1.4 Materiał LSA-III powinien być badany następująco:

Próbka materiału stałego, w ilości odpowiadającej całkowitej zawartości sztuki przesyłki, powinna być zanurzona na 7 dni do wody o temperaturze otoczenia. Objętość wody użytej do badania powinna być taka, aby była pewność, że na koniec 7-dniowego okresu badania, objętość pozostałej niezaabsorbowanej i nie wchodzącej w reakcję wody, stanowiła co najmniej 10% objętości badanej stałej próbki. Początkowa kwasowość wody pH powinna wynosić 6-8, a maksymalna przewodność 1 mS/m, przy 20 °C. Całkowita aktywność pozostałej objętości wody powinna być zmierzona po 7 dniach od zanurzenia badanej próbki.

2.2.7.2.3.1.5 Wykazanie spełnienia norm wytrzymałościowych podanych pod 2.2.7.2.3.1.4 powinno być zgodne z 6.4.12.1 i 6.4.12.2 ADR.

2.2.7.2.3.2 Przedmiot skażony powierzchniowo (SCO)

SCO zalicza się do jednej z dwóch grup:

a) SCO-I: przedmiot stały, na którym:

(i) skażenie niezwiązane na dostępnej powierzchni uśrednione na 300 cm^2 (lub na całej powierzchni, jeżeli jest ona mniejsza niż 300 cm^2) nie przekracza 4 Bq/cm^2 dla emiterów promieniowania beta i gamma oraz dla emiterów promieniowania alfa o niskiej toksyczności, albo 0,4 Bq/cm^2 - dla wszystkich innych emiterów promieniowania alfa; i

(ii) skażenie związane na dostępnej powierzchni uśrednione na 300 cm^2 (lub na całej powierzchni, jeżeli jest ona mniejsza niż 300 cm^2) nie przekracza 4 x 10^4 Bq/cm^2 dla emiterów promieniowania beta i gamma oraz dla emiterów promieniowania alfa o niskiej toksyczności, albo 4 x 10^3 Bq/cm^2 - dla wszystkich innych emiterów promieniowania alfa; i

(iii) suma skażenia niezwiązanego i związanego na niedostępnej powierzchni, uśrednionego na 300 cm^2 (lub na całej powierzchni, jeżeli jest ona mniejsza niż 300 cm^2) nie przekracza 4 x 10^4 Bq/cm^2 dla emiterów promieniowania beta i gamma oraz dla emiterów promieniowania alfa o niskiej toksyczności, albo 4 x 10^3 Bq/cm^2 - dla wszystkich innych emiterów promieniowania alfa.

b) SCO-II: przedmiot stały, na którego powierzchni skażenie związane lub skażenie niezwiązane przekracza granice określone powyżej w a) dla SCO-I, na którym:

(i) skażenie niezwiązane na dostępnej powierzchni uśrednione na 300 cm^2 (lub na całej powierzchni, jeżeli jest ona mniejsza niż 300 cm^2) nie przekracza 400 Bq/cm^2 dla emiterów promieniowania beta i gamma oraz dla emiterów promieniowania alfa o niskiej toksyczności, albo 40 Bq/cm^2 - dla wszystkich innych emiterów promieniowania alfa; i

(ii) skażenie związane na dostępnej powierzchni uśrednione na 300 cm^2 (lub na całej powierzchni, jeżeli jest ona mniejsza niż 300 cm^2) nie przekracza 8 x 10^5 Bq/cm^2 dla emiterów promieniowania beta i gamma oraz dla emiterów promieniowania alfa o niskiej toksyczności, albo 8 x 10^4 Bq/cm^2 - dla wszystkich innych emiterów promieniowania alfa; i

(iii) suma skażenia niezwiązanego i związanego na niedostępnej powierzchni, uśrednionego na 300 cm^2 (lub na całej powierzchni, jeżeli jest ona mniejsza niż 300 cm^2) nie przekracza 8 x 10^5 Bq/cm^2 dla emiterów promieniowania beta i gamma oraz dla emiterów promieniowania alfa o niskiej toksyczności, albo 8 x 10^4 Bq/cm^2 - dla wszystkich innych emiterów promieniowania alfa.

2.2.7.2.3.3 Materiał promieniotwórczy w specjalnej postaci

2.2.7.2.3.3.1 Materiał promieniotwórczy w specjalnej postaci powinien mieć co najmniej jeden wymiar nie mniejszy niż 5 mm. Jeżeli szczelna kapsuła jest częścią składową materiału promieniotwórczego w specjalnej postaci, to kapsuła powinna być tak wykonana, że może być otworzona tylko poprzez zniszczenie. Wzór materiału promieniotwórczego w specjalnej postaci wymaga zatwierdzenia jednostronnego.

2.2.7.2.3.3.2 Materiał promieniotwórczy w specjalnej postaci powinien mieć takie właściwości lub powinien być tak wykonany, aby po poddaniu badaniom określonym pod 2.2.7.2.3.3.4 do 2.2.7.2.3.3.8, spełniał następujące wymagania:

a) nie powinien łamać lub rozpadać się podczas badań na spadek, przebicie, zginanie, określonych odpowiednio pod 2.2.7.2.3.3.5 a), b), c) i o ile ma zastosowanie 2.2.7.2.3.3.6 a);

b) nie powinien topić się lub rozpraszać podczas badania na żaroodporność, określonego odpowiednio pod 2.2.7.2.3.3.5 d) lub, o ile ma zastosowanie, pod 2.2.7.2.3.3.6 b);

c) aktywność wody po badaniach na wypłukiwanie, określonych pod 2.2.7.2.3.3.7 i 2.2.7.2.3.3.8 nie powinna przekraczać 2 kBq; lub alternatywnie dla źródeł zamkniętych, szybkość wypłukiwania dla oceny badania wypłukiwania objętościowego określonego w normie ISO 9978:1992 „Ochrona radiologiczna – Promieniotwórcze źródła zamknięte – Metody badań szczelności", nie powinna przekraczać odpowiedniego dopuszczalnego progu, akceptowanego przez władzę właściwą.

2.2.7.2.3.3.3 Potwierdzenie spełnienia norm wytrzymałościowych podanych pod 2.2.7.2.3.3.2 powinno być zgodne z 6.4.12.1 i 6.4.12.2 ADR.

2.2.7.2.3.3.4 Próbki zawierające materiał promieniotwórczy w specjalnej postaci lub symulujących taki materiał powinny być poddane badaniom na zderzenie, przebicie, zginanie i żaroodporność, określonym pod 2.2.7.2.3.3.5 lub poddane alternatywnym badaniom, określonym pod 2.2.7.2.3.3.6. Do każdego badania mogą być użyte różne próbki. Po każdym wyżej wymienionym badaniu, powinna

być wykonana ocena wypłukiwania lub ocena wypłukiwania objętościowego, przy zastosowaniu metody o czułości nie mniejszej niż mają metody podane pod 2.2.7.2.3.3.7 dla nierozpraszalnego materiału promieniotwórczego lub podane pod 2.2.7.2.3.3.8 dla materiału w kapsule.

2.2.7.2.3.3.5 Odpowiednimi metodami badań są:

a) badanie na zderzenie: próbka powinna być zrzucona na płytę zderzeniową z wysokości 9 m. Płyta zderzeniowa powinna odpowiadać opisowi podanemu pod 6.4.14 ADR;

b) badanie na przebicie: próbka powinna być umieszczona na płycie z ołowiu, ułożonej na gładkiej, twardej powierzchni i powinna być uderzona płaskim końcem stalowego pręta, z siłą równoważną uderzeniu przy swobodnym spadku ciała o masie 1,4 kg z wysokości 1 m. Średnica dolnej części stalowego pręta powinna wynosić 25 mm, a obrzeża powinny mieć zaokrąglenia o promieniu (3,0 ± 0,3) mm. Płyta z ołowiu o twardości 3,5 - 4,5 w skali Vickersa i o grubości nie większej niż 25 mm powinna mieć powierzchnię większą od powierzchni badanej próbki. Do każdego badania na spadek należy stosować nową płytę z ołowiu. Uderzenie prętem powinno być takie, aby spowodowało możliwie największe uszkodzenie badanej próbki;

c) badanie na zginanie: badanie powinno być przeprowadzone tylko dla długich, cienkich źródeł o minimalnej długości 10 cm i stosunku długości do szerokości źródła co najmniej 10.

Badaną próbkę należy sztywno umocować w pozycji poziomej w ten sposób, aby połowa jej długości wystawała z umocowania. Ustawienie próbki powinno być takie, aby przy uderzeniu płaską stroną stalowego pręta w wystającą końcówkę próbki, wystąpiło możliwie największe jej uszkodzenie. Siła uderzenia pręta powinna być równoważna uderzeniu przy swobodnym spadku ciała o masie 1,4 kg z wysokości 1 m. Średnica dolnej części stalowego pręta powinna wynosić 25 mm, a jego obrzeża powinny mieć zaokrąglenie o promieniu (3,0 ± 0,3) mm;

d) badanie na żaroodporność: próbka powinna być podgrzana w powietrzu do temperatury 800 °C i utrzymywana w tej temperaturze przez 10 minut, a następnie powinna stygnąć w sposób naturalny.

2.2.7.2.3.3.6 Próbki, które zawierają lub symulują materiał promieniotwórczy umieszczony w zamkniętej kapsule, mogą być zwolnione z:

a) badań opisanych pod 2.2.7.2.3.3.5 a) i b), pod warunkiem, że próbki są alternatywnie poddane badaniu na zderzenie określonemu w normie ISO 2919:2012: »Ochrona radiologiczna – Zamknięte źródła promieniotwórcze – Wymagania ogólne i klasyfikacja«:

(i) badaniu na zderzenie klasy 4, jeżeli masa materiału promieniotwórczego w specjalnej postaci jest mniejsza lub równa 200 g;

(ii) badaniu na zderzenie klasy 5, jeżeli masa materiału promieniotwórczego w specjalnej postaci jest większa lub równa 200 g, ale mniejsza niż 500 g

b) badania opisanego pod 2.2.7.2.3.3.5 d), pod warunkiem, że te próbki są alternatywnie poddane badaniu na żaroodporność dla klasy 6, określonemu w ISO 2919:2012 "Ochrona radiologiczna - Zamknięte źródła promieniotwórcze – Wymagania ogólne i klasyfikacja".

2.2.7.2.3.3.7 Dla próbek, które zawierają lub symulują stały materiał nierozpraszalny, ocena wypłukiwania powinna być przeprowadzona następująco:

a) próbki powinna być zanurzony na 7 dni do wody o temperaturze otoczenia. Objętość wody użytej do badania powinna być taka, aby była pewność, że po zakończeniu 7-dniowego okresu badania objętość pozostałej niezaabsorbowanej i niewchodzącej w reakcję wody, będzie stanowiła co najmniej 10% objętości badanej próbki stałej. Początkowa kwasowość wody pH powinna wynosić 6-8, a maksymalna przewodność 1 mS/m przy 20 °C;

b) woda wraz z próbką powinna być podgrzana do 50 °C ± 5 °C i należy utrzymywać tę temperaturę przez 4 godziny;

c) należy zmierzyć aktywność wody;

d) próbka powinna być przechowywana przez 7 dni w spokojnym powietrzu w minimum 30 °C i wilgotności względnej nie mniejszej niż 90%;

e) próbka powinna być zanurzona powtórnie w wodzie, spełniającej wymagania podane pod a), a woda wraz z próbką powinna być podgrzana do 50 °C ± 5 °C i należy utrzymywać tę temperaturę przez 4 godziny;

f) należy zmierzyć aktywność wody.

2.2.7.2.3.3.8 Dla próbek zawierających lub symulujących materiał promieniotwórczy umieszczony w zamkniętej kapsule, należy przeprowadzić ocenę wypłukiwania lub wypłukiwania objętościowego, w następujący sposób:

a) ocena wypłukiwania powinna składać się z następujących etapów:

(i) próbka powinna być zanurzona w wodzie o temperaturze otoczenia. Początkowa kwasowość wody pH powinna wynosić 6 - 8, a maksymalna przewodność 1 mS/m przy 20 °C;

(ii) woda z próbką powinna być podgrzana do do 50 °C ± 5 °C i należy utrzymywać tę temperaturę przez 4 godziny;

(iii) należy zmierzyć aktywność wody;

(iv) próbka powinna być przechowywana przez co najmniej 7 dni w spokojnym powietrzu w minimum 30 °C i wilgotności względnej nie mniejszej niż 90%;

(v) powtórzyć procedury opisane pod (i), (ii) i (iii).

b) alternatywna ocena wypłukiwania objętościowego powinna być wykonana dowolną metodą opisaną w normie ISO 9978: 1992 „Ochrona przed promieniowaniem - Promieniotwórcze źródła zamknięte - Metody badania szczelności", jeżeli jest akceptowana przez władzę właściwą.

2.2.7.2.3.4 Materiały promieniotwórcze słabo rozpraszalne

2.2.7.2.3.4.1 Wzór materiału promieniotwórczego słabo rozpraszalnego wymaga zatwierdzenia wielostronnego. Materiały promieniotwórcze słabo rozpraszalne powinny charakteryzować się tym, że całkowita ilość tego materiału w sztuce przesyłki, przy uwzględnieniu postanowień 6.4.8.14 ADR powinna spełniać następujące wymagania:

a) poziom promieniowania w odległości 3 m od nieosłoniętego materiału promieniotwórczego nie przekracza 10 mSv/h;

b) po badaniach określonych pod 6.4.20.3 i 6.4.20.4 ADR uwalnianie do powietrza gazu i cząsteczek o równoważnej średnicy aerodynamicznej do 100 ěm nie powinno przekraczać wartości 100 A_2. Do każdego badania może być zastosowana oddzielna próbka;

c) po badaniu określonym pod 2.2.7.2.3.1.4 aktywność w wodzie nie powinna przekraczać wartości 100 A_2. Przy stosowaniu tego badania należy uwzględnić uszkodzenia z badania określonego pod b).

2.2.7.2.3.4.2 Materiały promieniotwórcze słabo rozpraszalne powinny być badane następująco:

Próbka zawierająca lub symulująca materiał promieniotwórczy słabo rozpraszalny powinna być poddana rozszerzonemu badaniu żaroodporności określonemu pod 6.4.20.3 ADR i badaniu odporności na zderzenie określonemu pod 6.4.20.4 ADR. Do każdego badania może być zastosowana oddzielna próbka. Po każdym badaniu próbka powinna zostać poddana badaniu na wypłukiwanie określonemu pod 2.2.7.2.3.1.4. Po każdym badaniu należy ustalić, czy zostały spełnione wymagania podane pod 2.2.7.2.3.4.1.

2.2.7.2.3.4.3 Wykazanie spełnienia norm wytrzymałościowych podanych pod 2.2.7.2.3.3.2 powinno być zgodne z 6.4.12.1 i 6.4.12.2 ADR.

2.2.7.2.3.5 Materiały rozszczepialne

Materiał rozszczepialny i sztuki przesyłki, które zawierają materiały rozszczepialne, powinny być zaklasyfikowane do odpowiedniej pozycji zgodnie z tabelą 2.2.7.2.1.1, jako »ROZSZCZEPIALNE«, chyba że są wyłączone na podstawie jednego z przepisów poniższych liter a)–f) i przewożone zgodnie z wymaganiami 7.1.4.14.7.4.3. Wszystkie przepisy mają

zastosowanie wyłącznie do materiału w sztukach przesyłki, który spełnia wymogi ADR 6.4.7.2, chyba że nieopakowany materiał wyraźnie dopuszczono na mocy przepisu

a) uran wzbogacony w uran-235 nie więcej niż do 1% masowego, z ogólną zawartością plutonu i uranu-233 nie przekraczającą 1% masy uranu-235, pod warunkiem, że izotopy rozszczepialne są w zasadzie równomiernie rozmieszczone w całej masie materiału. Ponadto, jeżeli uran-235 występuje w postaci metalicznej, tlenku lub węglika, to nie powinien on tworzyć regularnej siatki;

b) ciekłe roztwory azotanu uranylu, wzbogaconego w uran-235 nie więcej niż do 2% masowych, z ogólną zawartością plutonu i uranu-233 nie przekraczającą 0,002% masy uranu i ze stosunkiem atomów azotu do uranu (N/U) nie mniejszym niż 2.

c) uran, którego wzbogacenie uranem-235 wynosi maksymalnie 5% masowych, pod warunkiem że:

(i) w jednej sztuce przesyłki nie znajduje się więcej niż 3,5 g uranu-235;

(ii) łączna zawartość plutonu i uranu-233 nie przekracza 1% masy uranu-235 w jednej sztuce przesyłki;

(iii) przewóz sztuki przesyłki podlega limitom materiału rozszczepialnego w przesyłkach określonym pod 7.1.4.14.7.4.3 c);

(d) izotopy rozszczepialne, których łączna masa w sztuce przesyłki nie przekracza 2,0 g, pod warunkiem że sztukę przesyłki przewozi się zgodnie z limitem materiału rozszczepialnego w przesyłkach określonym pod 7.1.4.14.7.4.3 d);

(e) zapakowane lub niezapakowane izotopy rozszczepialne, których łączna masa nie przekracza 45 g, pod warunkiem że podlegają limitom określonym pod 7.1.4.14.7.4.3 e);

(f) Materiał rozszczepialny spełniający wymagania podane w punktach 7.1.4.14.7.4.3 b), 2.2.7.2.3.6 i 5.1.5.2.1.

2.2.7.2.3.6 Materiał rozszczepialny wyłączony z klasyfikacji jako »ROZSZCZEPIALNY« zgodnie z 2.2.7.2.3.5 (f) powinien zachować subkrytyczność bez potrzeby kontroli akumulacji pod następującymi warunkami:

(a) warunkami określonymi pod 6.4.11.1 a) ADR;

(b) Warunkami zgodnymi z przepisami w zakresie oceny określonymi pod 6.4.11.12 (b) i 6.4.11.13 b) ADR w odniesieniu do sztuk przesyłki.

2.2.7.2.4 Klasyfikacja sztuk przesyłki lub materiału nieopakowanego

Ilość materiału promieniotwórczego w sztuce przesyłki nie powinna przekraczać granicznych wartości dla danego typu sztuki przesyłki, podanych poniżej.

2.2.7.2.4.1 Klasyfikacja jako wyłączone sztuki przesyłki

2.2.7.2.4.1.1 Sztuka przesyłki może zostać sklasyfikowana jako wyłączona sztuka przesyłki, jeżeli spełnia jeden z następujących warunków:

(a) jest to próżne opakowanie, które zawierało materiały promieniotwórcze;

(b) zawiera przyrządy lub wyroby w ilościach nieprzekraczających aktywności granicznych określonych w kolumnie (2) i (3) tabeli 2.2.7.2.4.1.2;

(c) zawiera wyroby wykonane z naturalnego uranu, zubożonego uranu lub naturalnego toru;

(d) zawiera materiał promieniotwórczy w ilościach nieprzekraczających aktywności granicznych określonych w kolumnie (4) tabeli 2.2.7.2.4.1.2; lub

(e) zawiera mniej niż 0,1 kg heksafluorku uranu nie przekraczając aktywności granicznych określonych w kolumnie (4) tabeli 2.2.7.2.4.1.2.

2.2.7.2.4.1.2 Sztuki przesyłki, które zawierają materiały promieniotwórcze, mogą być zaklasyfikowane jako wyłączone sztuki przesyłki pod warunkiem, że poziom promieniowania w każdym punkcie zewnętrznej powierzchni sztuki przesyłki nie przekroczy 5 µSv/h.

Tabela 2.2.7.2.4.1.2 Graniczne aktywności dla wyłączonych sztuk przesyłki

Stan fizyczny zawartości	Przyrządy i wyroby		Materiały
	Maksymalna aktywność w wyrobie[a)]	Maksymalna aktywność w sztuce przesyłki[a)]	Maksymalna aktywność w sztuce przesyłki[a)]
(1)	(2)	(3)	(4)
Ciała stałe:			
w postaci specjalnej	$10^{-2}A_1$	A_1	$10^{-3}A_1$
w innej postaci	$10^{-2}A_2$	A_2	$10^{-3}A_2$
Ciecze:	$10^{-3}A_2$	$10^{-1}A_2$	$10^{-4}A_2$
Gazy:			
tryt	$2 \times 10^{-2}A_2$	$2 \times 10^{-1}A_2$	$2 \times 10^{-2}A_2$
w postaci specjalnej	$10^{-3}A_1$	$10^{-2}A_1$	$10^{-3}A_1$
w innej postaci	$10^{-3}A_2$	$10^{-2}A_2$	$10^{-3}A_2$

[a)] Dla mieszanin izotopów promieniotwórczych, patrz 2.2.7.2.2.4 do 2.2.7.2.2.6.

2.2.7.2.4.1.3 Materiał promieniotwórczy, który zawarty jest w przyrządzie lub innym wyrobie lub stanowi jego część, może być zaklasyfikowany do UN 2911 MATERIAŁY PROMIENIOTWÓRCZE, SZTUKA PRZESYŁKI WYŁĄCZONA - PRZYRZĄDY lub WYROBY, pod warunkiem że:

a) poziom promieniowania w odległości 10 cm od każdego punktu powierzchni zewnętrznej każdego nie opakowanego przyrządu lub wyrobu nie jest większy niż 0,1 mSv/h,

każdy przyrząd lub wyrób na wewnętrznej powierzchni oznakowany jest napisem »RADIOACTIVE«, z wyjątkiem:

(i) radioluminescencyjnych zegarów lub urządzeń;

(ii) artykułów powszechnego użytku, które albo otrzymują zatwierdzenie zgodnie z 1.7.1.4 e) albo pojedynczo nie przekraczają granicy aktywności dla wyłączonej sztuki przesyłki w tabeli 2.2.7.2.2.1 (kolumna 5), pod warunkiem, że taki produkt transportowany jest w sztuce przesyłki, w której na wewnętrznej powierzchni umieszczony jest napis

„RADIOACTIVE" w taki sposób, aby po otwarciu sztuki przesyłki ostrzegał o obecności materiału promieniotwórczego; i

(iii) innych przyrządów lub wyrobów, które są zbyt małe, aby umieścić na nich napis »RADIOACTIVE«, pod warunkiem że są transportowane w sztuce przesyłki, w której na wewnętrznej powierzchni umieszczony jest napis „RADIOACTIVE" w taki sposób, aby po otwarciu sztuki przesyłki ostrzegał o obecności materiału promieniotwórczego;

c) aktywne materiały są całkowicie zamknięte w nieaktywnej część składowej (urządzenie, którego funkcja sama w sobie wynika z zawierania materiału promieniotwórczego, ale nie w znaczeniu przyrządu lub wyrobu); i

d) maksymalna aktywność dla każdego wyrobu lub sztuki przesyłki nie przekracza wartości wskazanej w tabeli 2.2.7.2.4.1.2 w kolumnie 2 lub 3 odpowiednio.

2.2.7.2.4.1.4 Materiały promieniotwórcze, w formie innej niż pod 2.2.7.4.1.3, o aktywności, która nie przekracza wartości wskazanej w tabeli 2.2.7.2.4.1.2 w kolumnie 4, mogą być zaklasyfikowane do UN 2910 MATERIAŁY PROMIENIOTWÓRCZE, SZTUKA PRZESYŁKI WYŁĄCZONA - OGRANICZONE ILOŚCI MATERIAŁU, pod warunkiem, że:

a) sztuka przesyłki zachowuje zawartość promieniotwórczą w normalnych warunkach przewozu, i

b) sztuka przesyłki ma umieszczony napis »RADIOACTIVE«:

(i) na wewnętrznej powierzchni w taki sposób, aby po otwarciu sztuki przesyłki ostrzegał o obecności materiału promieniotwórczego; lub

(ii) na zewnątrz sztuki przesyłki, w przypadku gdy oznakowanie wewnętrznej powierzchni jest niepraktyczne

2.2.7.2.4.1.5 Heksafluorek uranu nieprzekraczający wartości wskazanych w tabeli 2.2.7.2.4.1.2 w kolumnie 4 może być zaklasyfikowany do UN 3507 HEKSAFLUOREK URANU, MATERIAŁY PROMIENIOTWÓRCZE, SZTUKA PRZESYŁKI WYŁĄCZONA, poniżej 0,1 kg na sztukę przesyłki, nierozszczepialny lub rozszczepialny, wyłączony, jeżeli:

a) masa heksafluorku uranu w sztuce przesyłki jest mniejsza niż 0,1 kg;

b) spełniono warunki określone pod .2.7.2.4.5.1 oraz 2.2.7.2.4.1.4 a) i b).

2.2.7.2.4.1.6 Wyroby wykonane z uranu naturalnego, uranu zubożonego lub toru naturalnego oraz wyroby, w których jedynym materiałem promieniotwórczym jest nienapromieniowany uran naturalny, nienapromieniowany uran zubożony lub nienapromieniowany tor zubożony, mogą być zaklasyfikowane do UN 2909 MATERIAŁY PROMIENIOTWÓRCZE, SZTUKA PRZESYŁKI WYŁĄCZONA – WYROBY Z URANU NATURALNEGO lub URANU ZUBOŻONEGO lub TORU NATURALNEGO, pod warunkiem że powierzchnia zewnętrzna uranu lub toru pokryta jest nieaktywną powłoką z metalu lub innego trwałego materiału.

2.2.7.2.4.1.7 Próżne opakowania mogą być zaklasyfikowane do UN 2908 MATERIAŁY PROMIENIOTWÓRCZE, SZTUKA PRZESYŁKI WYŁĄCZONA – OPAKOWANIE PRÓŻNE, pod warunkiem że:

a) opakowanie jest utrzymane w dobrym stanie i jest pewnie zamknięte;

b) powierzchnia zewnętrzna uranu lub toru, będącego elementem konstrukcyjnym opakowania pokryta jest nieaktywną powłoką z metalu lub innego trwałego materiału;

c) wewnętrzne niezwiązane skażenie, uśrednione na 300 cm^2, nie przekracza:

(i) 400 Bq/cm^2 dla emiterów promieniowania alfa i beta, jak i emiterów promieniowania alfa o niskiej toksyczności, i

(ii) 40 Bq/cm^2 dla innych emiterów promieniowania alfa, i

d) wszystkie nalepki ostrzegawcze, które zgodnie z 5.2.2.1.11.1 umieszczane są na opakowaniu, nie są już widoczne.

2.2.7.2.4.1.6

2.2.7.2.4.2 Klasyfikacja jako materiały o niskiej aktywności właściwej (LSA)

Materiały promieniotwórcze mogą być klasyfikowane jako materiały LSA tylko wtedy gdy spełnione są wymagania dla LSA podane pod 2.2.7.1.3 i przepisy podane pod 2.2.7.2.3.1, 4.1.9.2 oraz przepis specjalny CW33 (2) podany pod 7.5.11 ADR.

2.2.7.2.4.3 Klasyfikacja jako przedmioty skażone powierzchniowo (SCO)

Materiały promieniotwórcze mogą być klasyfikowane jako przedmioty SCO tylko wtedy gdy spełnione są wymagania dla SCO podane pod 2.2.7.1.3 i przepisy podane pod 2.2.7.2.3.2, 4.1.9.2 oraz przepis specjalny CW33 (2) podany pod 7.5.11 ADR.

2.2.7.2.4.4 Klasyfikacja jako sztuki przesyłki Typ A

Sztuki przesyłki, które zawierają materiały promieniotwórcze, mogą być klasyfikowane jako sztuka przesyłki Typ A, pod warunkiem, że spełnione są następujące wymagania:

Sztuki przesyłki Typ A nie powinny zawierać aktywności większej niż którakolwiek z podanych poniżej:

a) dla materiału w specjalnej postaci: A_1;

b) dla wszystkich innych materiałów promieniotwórczych: A_2.

W przypadku mieszanin izotopów promieniotwórczych, których nazwy i aktywności są znane, stosuje się następujący warunek odnośnie zawartości promieniotwórczej w sztuce przesyłki Typ A:

$$\sum_i \frac{B(i)}{A_1(i)} + \sum_i \frac{C(j)}{A_2(j)} \leq 1$$

gdzie:

B(i) jest aktywnością izotopu promieniotwórczego „i", gdy jest on materiałem promieniotwórczym w specjalnej postaci,

$A_1(i)$ jest wartością A_1 dla izotopu promieniotwórczego „i"; i

C(j) jest aktywnością izotopu promieniotwórczego „j", gdy nie jest on materiałem promieniotwórczym w specjalnej postaci,

$A_2(j)$ jest wartością A_2 dla izotopu promieniotwórczego „j".

2.2.7.2.4.5 Klasyfikacja heksafluorku uranu

2.2.7.2.4.5.1 Heksafluorek uranu może być przyporządkowany tylko do:

(a) Nr UN 2977, MATERIAŁY PROMIENIOTWÓRCZE, HEKSAFLUOREK URANU, ROZSZCZEPIALNY;

(b) Nr UN 2978, MATERIAŁY PROMIENIOTWÓRCZE, HEKSAFLUOREK URANU, nierozszczepialny lub rozszczepialny, wyłączony; lub

(c) Nr UN 3507, HEKSAFLUOREK URANU, MATERIAŁY PROMIENIOTWÓRCZE, WYŁĄCZONE SZTUKI PRZESYŁKI, poniżej 0,1 kg na sztukę przesyłki, nierozszczepialny lub rozszczepialny, wyłączony.

2.2.7.2.4.5.2 Zawartość sztuki przesyłki zawierającej heksafluorek uranu musi spełniać następujące wymagania:

(a) w odniesieniu do nr UN 2977 i 2978 masa heksafluorku uranu nie może różnić się

od masy dozwolonej dla danego wzoru sztuki przesyłki, a w odniesieniu do nr UN 3507 masa heksafluorku uranu musi być mniejsza niż 0,1 kg;

(b) masa heksafluorku uranu nie może być większa niż wartość, która przy maksymalnej temperaturze sztuki przesyłki określonej dla urządzenia, w którym ta sztuka przesyłki będzie wykorzystywana, może doprowadzić do zmniejszenia wolnej przestrzeni poniżej 5%; oraz

(c) heksafluorek uranu musi być w postaci stałej, a wewnętrzne ciśnienie w sztuce przesyłki przygotowanej do przewozu nie może być wyższe od atmosferycznego.".

2.2.7.2.4.5.1 Sztuki przesyłki zawierające heksafluorek uranu nie powinny zawierać:

a) masy heksafluorku uranu, innej niż masa dopuszczona dla wzoru sztuki przesyłki,

b) masy heksafluorku uranu większej niż wartość, która przy maksymalnej temperaturze sztuki przesyłki określonej dla urządzenia, w którym ta sztuka przesyłki będzie wykorzystywana, może doprowadzić do zmniejszenia wolnej przestrzeni poniżej 5%, lub

c) heksafluorku uranu w postaci innej niż stała lub z ciśnieniem wewnętrznym, które w sztuce przesyłki przekazanej do przewozu przekracza ciśnienie atmosferyczne.

2.2.7.2.4.6 Klasyfikacja jako sztuki przesyłki Typ B(U), Typ B(M) lub Typ C

2.2.7.2.4.6.1 Sztuki przesyłki, których nie można zaklasyfikować zgodnie z 2.2.7.2.4 (2.2.7.2.4.1 do 2.2.7.2.4.5) powinny być zaklasyfikowane zgodnie ze świadectwem zatwierdzenia wydanym przez władzę właściwą państwa pochodzenia wzoru.

2.2.7.2.4.6.2 Zawartość zaklasyfikowana jako sztuka przesyłki Typ B(U), Typ B(M) lub Typ C musi być zgodna z jej zatwierdzeniem

2.2.7.2.5 Warunki specjalne

Przesyłki materiałów promieniotwórczych powinny być zaklasyfikowane do przewozu na warunkach specjalnych, jeżeli przewożone są zgodnie z 1.7.4.

2.2.8 Klasa 8 Materiały żrące

2.2.8.1 Kryteria

2.2.8.1.1 Tytuł klasy 8 obejmuje materiały i przedmioty zawierające materiały niniejszej klasy, które wskutek działania chemicznego atakują tkankę nabłonkową skóry lub błony śluzowej, jeżeli wejdą z nią w kontakt oraz materiały, które w razie wycieku uszkadzają lub niszczą inne towary lub jednostki transportowe. Tytuł niniejszej klasy obejmuje również materiały, które tworzą materiały ciekłe żrące tylko w obecności wody lub które wydzielają żrące pary lub mgły w obecności naturalnej wilgoci powietrza.

2.2.8.1.2 Materiały i przedmioty klasy 8 dzielą się następująco:

C1 - C11 Materiały żrące, bez zagrożenia dodatkowego i przedmioty zawierające takie materiały

- C1 – C4 Materiały kwaśne
  - C1 Materiały nieorganiczne ciekłe
  - C2 Materiały nieorganiczne stałe
  - C3 Materiały organiczne ciekłe
  - C4 Materiały organiczne stałe
- C5 - C8 Materiały zasadowe
  - C5 Materiały nieorganiczne ciekłe
  - C6 Materiały nieorganiczne stałe
  - C7 Materiały organiczne ciekłe
  - C8 Materiały organiczne stałe
- C9 - C10 Inne materiały żrące
  - C9 Materiały ciekłe
  - C10 Materiały stałe
- C11 Przedmioty

CF Materiały żrące zapalne
- CF1 Materiały ciekłe
- CF2 Materiały stałe

CS Materiały żrące samonagrzewające się
- CS1 Materiały ciekłe
- CS2 Materiały stałe

CW Materiały żrące, które w zetknięciu z wodą wydzielają gazy zapalne
- CW1 Materiały ciekłe
- CW2 Materiały stałe

CO Materiały żrące utleniające
- CO1 Materiały ciekłe
- CO2 Materiały stałe

CT Materiały żrące trujące i przedmioty zawierające takie materiały
- CT1 Materiały ciekłe
- CT2 Materiały stałe
- CT3 Przedmioty

CFT Materiały żrące zapalne trujące ciekłe

COT Materiały żrące utleniające trujące

Klasyfikacja i zaszeregowanie do grup pakowania

2.2.8.1.3 Materiały klasy 8 powinny być klasyfikowane do trzech grup pakowania zgodnie ze stopniem stwarzanego przez nie zagrożenia:

grupa pakowania I: materiały silnie żrące,
grupa pakowania II: materiały żrące,
grupa pakowania III: materiały słabo żrące.

2.2.8.1.4 Materiały i przedmioty sklasyfikowane w klasie 8 wymienione z nazwy znajdują się w dziale 3.2 tabela A. Zaklasyfikowanie materiałów do grup pakowania I, II i III dokonuje się na podstawie doświadczeń uwzględniając takie czynniki dodatkowe, jak narażenie inhalacyjne (patrz 2.2.8.1.5) i reaktywność z wodą (włącznie z tworzeniem niebezpiecznych produktów rozkładu).

2.2.8.1.5 Materiał lub preparat spełniający kryteria klasy 8, mający toksyczność inhalacyjną pyłów i mgieł (LC_{50}) w grupie pakowania I, a toksyczność doustną lub dermalną tylko w grupie pakowania III lub mniejszą, powinien być zaklasyfikowany do klasy 8.

2.2.8.1.6 Materiały, włącznie z mieszaninami, nie wymienione z nazwy w dziale 3.2 tabela A, mogą być zaklasyfikowane do odpowiedniej pozycji w podrozdziale 2.2.8.3, oraz do odpowiedniej grupy pakowania, na podstawie oceny czasu trwania kontaktu niezbędnego do spowodowania całkowitej martwicy skóry ludzkiej zgodnie z kryteriami zawartymi pod a) do c).

Materiały ciekłe i stałe mogące podczas przewozu przejść w stan ciekły, które oceniane są jako nie powodujące całkowitej martwicy skóry człowieka, powinny być jeszcze rozpatrywane z punktu widzenia ich potencjalnej możliwości korodowania niektórych powierzchni metalowych. Przy ustalaniu grup pakowania, należy uwzględnić doświadczenia uzyskane w sytuacjach awaryjnego narażenia ludzi. W przypadku braku takich doświadczeń, zaliczanie do grup powinno być oparte na danych otrzymanych z doświadczeń zgodnie z Wytycznymi OECD 404[8)] lub 435[9)]. Materiał, który określono jako nieżrący, zgodnie z testem Wytycznych OECD 430[10)] lub 431[11)], dla potrzeb ADN może być, bez dalszych badań, uważany za nieżrący w odniesieniu do skóry.

a) materiałami grupy pakowania I są materiały powodujące po czasie narażenia 3 minuty lub krótszym, całkowitą martwicę nieuszkodzonej skóry w czasie obserwacji do 60 minut liczonym od zakończenia narażenia;

b) materiałami grupy pakowania II są materiały powodujące po czasie narażenia dłuższym niż 3 minuty ale nie dłuższym niż 60 minut, całkowitą martwicę nieuszkodzonej skóry w okresie obserwacji do 14 dni liczonym od zakończenia narażenia;

c) materiałami grupy pakowania III są:

- materiały powodujące po czasie narażenia dłuższym niż 60 minut, ale nie dłuższym niż 4 godziny, całkowitą martwicę nieuszkodzonej skóry w okresie obserwacji do 14 dni liczonym od zakończenia narażenia;
- materiały, które są oceniane jako niepowodujące całkowitej martwicy skóry, ale które wykazują działanie korodujące na powierzchnie albo stalowe albo aluminiowe z szybkością większą niż 6,25 mm na rok w temperaturze badania 55 °C. Do badań powinna być stosowana stal typu S235JR+CR (1.0037 względnie St37-2), S275J2G3+CR (1.0144 względnie St 44-3), ISO 3574, „Unified Numbering System (UNS)" G10200 lub SAE 1020 lub aluminium nieplaterowane typu 7075-T6 lub AZ5GU-T6. Dopuszczalne badania opisano w Podręczniku badań i kryteriów część III rozdział 37, jeżeli bada się na obu materiałach.

Uwaga. Jeżeli na początku badania ustalono, że badany materiał jest żrący albo dla stali albo aluminium, to potem nie jest wymagane badanie drugiego metalu.

Tabela 2.2.8.1.6: Posumowanie kryteriów pkt. 2.2.8.1.6

Grupa pakowania	Czas narażenia	Czas obserwacji	Wynik
I	≤ 3 min	≤ 60 min	martwica całej grubości nieuszkodzonej skóry
II	> 3 min ≤ 1 h	≤ 14 dni	martwica całej grubości nieuszkodzonej skóry
III	> 1 h ≤ 4 h	≤ 14 dni	martwica całej grubości nieuszkodzonej skóry
III	-	-	korozja powierzchni stalowej lub aluminiowej z szybkością większą niż 6,25 mm na rok w temperaturze badania 55 °C.

8) Wytyczne OECD 404 do badań substancji chemicznych „Ostre drażnienie skóry/działanie żrące" (2002).

9) Wytyczne OECD 435 do badań substancji chemicznych „Test *in vitro* bariery błonowej do oceny działania żrącego na skórę" (2006).

10) Wytyczne OECD 430 do badań substancji chemicznych „Działanie żrące na skórę *in vitro* - test przez skórnej oporności elektrycznej TER" (2004).

11) Wytyczne OECD 431 do badań substancji chemicznych „Test *in vitro* na model skóry ludzkiej" (2004).

2.2.8.1.7 Jeżeli materiały klasy 8, na skutek domieszek, przechodzą do kategorii zagrożenia innych niż kategorie, do których należą materiały wymienione z nazwy w dziale 3.2 tabela A, to takie mieszaniny lub roztwory należy zaklasyfikować do pozycji właściwej ze względu na rzeczywisty stopień zagrożenia.

Uwaga. W odniesieniu do klasyfikacji roztworów i mieszanin (takich jak preparaty i odpady) patrz również rozdział 2.1.3).

2.2.8.1.8 Na podstawie kryteriów podanych pod 2.2.8.1.6, można również określić, czy charakter roztworu lub mieszaniny wymienionej z nazwy lub zawierającej materiał wymieniony z nazwy jest tego rodzaju, że taki roztwór lub mieszanina nie podlegają przepisom niniejszej klasy.

2.2.8.1.9 Materiały, roztwory i mieszaniny, które

- nie spełniają kryteriów Dyrektyw 67/548/EWG[12)] lub 1999/45/WE[13)], z późniejszymi zmianami, i które nie są zaklasyfikowane jako żrące zgodnie z tymi Dyrektywami, oraz
- nie wykazują działania żrącego na stal lub aluminium,

mogą być uważane za nie należące do klasy 8.

Uwaga. UN 1910 TLENEK WAPNIA i UN 2812 GLINIAN SODU, zawarte w wykazie Przepisów modelowych ONZ, nie podlegają ADN.

2.2.8.2 Materiały niedopuszczone do przewozu

2.2.8.2.1 Materiały chemicznie niestabilne klasy 8 są dopuszczone do przewozu tylko wtedy, jeżeli zostały podjęte niezbędne środki zapobiegające niebezpiecznym reakcjom ich rozkładu lub polimeryzacji podczas przewozu. W tym celu należy szczególnie zadbać o to, aby naczynia i cysterny nie zawierały żadnych materiałów umożliwiających zapoczątkowanie takich reakcji.

2.2.8.2.2 Następujące materiały nie są dopuszczone do przewozu:

- UN 1798 MIESZANINA KWASU AZOTOWEGO I SOLNEGO;
- chemicznie niestabilne mieszaniny kwasu siarkowego zużytego;
- chemicznie niestabilne mieszaniny nitrujące lub mieszaniny odpadowego kwasu siarkowego i kwasu azotowego, niezdenitrowane;
- kwas nadchlorowy w roztworze wodnym o zawartości czystego kwasu powyżej 72% masowych lub mieszaniny kwasu nadchlorowego z cieczami innymi niż woda.

---

12) Dyrektywa Rady WE 67/548/EWG z 27 czerwca 1967 r. w sprawie zbliżenia przepisów ustawodawczych, wykonawczych i administracyjnych odnoszących się do klasyfikacji, pakowania i etykietowania substancji niebezpiecznych (Dz.U. WE L 196 z 16.08.1967, str.1.

13) Dyrektywa Parlamentu Europejskiego i Rady 1999/45/WE z 31 maja 1999 w sprawie zbliżenia przepisów ustawowych, wykonawczych i administracyjnych Państw członkowskich odnoszących się do klasyfikacji, pakowania i etykietowania preparatów niebezpiecznych (Dz.U. WE L 200 z 30.07.1999, str. 1-68).

2.2.8.3 Wykaz pozycji zbiorczych

Zagrożenie dodatkowe	Kod klasyfikacyjny	Numer UN	Nazwa materiału lub przedmiotu
Materiały żrące, bez zagrożenia dodatkowego i przedmioty zawierające takie materiały			
kwaśne; nieorganiczne	ciekłe C1	2584	KWASY ALKILOSULFONOWE CIEKŁE zawierające więcej niż 5% wolnego kwasu siarkowego, lub
		2584	KWASY ARYLOSULFONOWE CIEKŁE, zawierające więcej niż 5% wolnego kwasu siarkowego
		2693	WODOROSIARCZYNY, ROZTWÓR WODNY, I.N.O.
		2837	WODOROSIARCZANY, ROZTWÓR WODNY
		3264	MATERIAŁ ŻRĄCY KWAŚNY NIEORGANICZNY CIEKŁY, I.N.O.
	stałe C2	1740	WODOROFLUORKI STAŁE, I.N.O.
		2583	KWASY ALKILOSULFONOWE STAŁE zawierające więcej niż 5% wolnego kwasu siarkowego, lub
		2583	KWASY ARYLOSULFONOWE STAŁE, zawierające więcej niż 5% wolnego kwasu siarkowego
		3260	MATERIAŁ ŻRĄCY KWAŚNY NIEORGANICZNY STAŁY, I.N.O.
kwaśne; organiczne	ciekłe C3	2586	KWASY ALKILOSULFONOWE CIEKŁE zawierające maksymalnie 5% wolnego kwasu siarkowego, lub
		2586	KWASY ARYLOSULFONOWE CIEKŁE, zawierające maksymalnie 5% wolnego kwasu siarkowego
		2987	CHLOROSILANY ŻRĄCE, I.N.O.
		3145	ALKILOFENOLE CIEKŁE, I.N.O. (łącznie z homologami C_2-C_{12})
		3265	MATERIAŁ ŻRĄCY KWAŚNY ORGANICZNY CIEKŁY, I.N.O.
	stałe C4	2430	ALKILOFENOLE STAŁE, I.N.O. (łącznie z homologami C_2-C_{12})
		2585	KWASY ALKILOSULFONOWE STAŁE zawierające maksymalnie 5% wolnego kwasu siarkowego, lub
		2585	KWASY ARYLOSULFONOWE STAŁE, zawierające maksymalnie 5% wolnego kwasu siarkowego
		3261	MATERIAŁ ŻRĄCY KWAŚNY ORGANICZNY STAŁY, I.N.O.
zasadowe; nieorganiczne	ciekłe C5	1719	MATERIAŁ ŻRĄCY ZASADOWY CIEKŁY, I.N.O.
		2797	CIECZ AKUMULATOROWA ZASADOWA
		3266	MATERIAŁ ŻRĄCY ZASADOWY NIEORGANICZNY CIEKŁY, I.N.O.
	stałe C6	3262	MATERIAŁ ŻRĄCY ZASADOWY NIEORGANICZNY STAŁY, I.N.O.
zasadowe; organiczne	ciekłe C7	2735	AMINY ŻRĄCE CIEKŁE, I.N.O. lub
		2735	POLIAMINY ŻRĄCE CIEKŁE, I.N.O.
		3267	MATERIAŁ ŻRĄCY ZASADOWY ORGANICZNY CIEKŁY, I.N.O.
	stałe C8	3259	AMINY ŻRĄCE STAŁE, I.N.O. lub
		3259	POLIAMINY ŻRĄCE STAŁE, I.N.O.
		3263	MATERIAŁ ŻRĄCY ZASADOWY ORGANICZNY STAŁY, I.N.O.
inne materiały żrące	ciekłe C9	1903	ŚRODEK DEZYNFEKUJĄCY ŻRĄCY CIEKŁY, I.N.O.
		2801	BARWNIK ŻRĄCY CIEKŁY, I.N.O. lub
		2801	PÓŁPRODUKT DO BARWNIKA ŻRĄCY CIEKŁY, I.N.O.
		3066	FARBA (w tym farba, lakier, emalia, bejca, roztwór szelaku, pokost, politura, materiał wypełniający ciekły i lakier podkładowy ciekły) lub
		3066	DODATKI DO FARBY (w tym rozcieńczalniki i rozpuszczalniki do farb)
		1760	MATERIAŁ ŻRĄCY CIEKŁY, I.N.O.
	stałe[a)] C10	1759	MATERIAŁ ŻRĄCY STAŁY, I.N.O.
		3147	BARWNIK ŻRĄCY STAŁY, I.N.O. lub
		3147	PÓŁPRODUKT DO BARWNIKA ŻRĄCY STAŁY, I.N.O.
		3244	MATERIAŁY STAŁE ZAWIERAJĄCE MATERIAŁ CIEKŁY ŻRĄCY, I.N.O.

przedmioty	C11	1774 ŁADUNKI DO GAŚNIC, zawierające materiał żrący ciekły 2028 BOMBY DYMNE NIEWYBUCHOWE, zawierające materiał żrący ciekły, bez zapalnika 2794 BATERIE (AKUMULATORY) MOKRE NAPEŁNIONE KWASEM, ogniwo elektryczne 2795 BATERIE (AKUMULATORY) MOKRE NAPEŁNIONE ZASADĄ, ogniwo elektryczne 2800 BATERIE (AKUMULATORY) MOKRE BEZOBSŁUGOWE, ogniwo elektryczne 3028 BATERIE (AKUMULATORY) SUCHE ZAWIERAJĄCE STAŁY WODOROTLENEK POTASU, ogniwo elektryczne 3477 NABOJE DO OGNIW PALIWOWYCH, zawierające materiały żrące, lub 3477 NABOJE DO OGNIW PALIWOWYCH ZAWARTE W WYPOSAŻENIU, zawierające materiały żrące, lub 3477 NABOJE DO OGNIW PALIWOWYCH ZAPAKOWANE Z WYPOSAŻENIEM, zawierające materiały żrące

Materiały żrące, z zagrożeniem(-ami) dodatkowym(-i) i przedmioty zawierające takie materiały

zapalne CF	ciekłe [b]	CF1	3470 FARBA ŻRĄCA ZAPALNA (w tym farba, lakier, emalia, bejca, roztwór szelaku, pokost, politura, materiał wypełniający ciekły i lakier podkładowy ciekły) lub 3470 DODATKI DO FARBY ŻRĄCE ZAPALNE (w tym rozcieńczalniki i rozpuszczalniki do farb) 2734 AMINY ŻRĄCE ZAPALNE CIEKŁE, I.N.O. lub 2734 POLIAMINY ŻRĄCE ZAPALNE CIEKŁE, I.N.O. 2986 CHLOROSILANY ŻRĄCE ZAPALNE, I.N.O. 2920 MATERIAŁ ŻRĄCY ZAPALNY CIEKŁY, I.N.O.
	stałe	CF2	2921 MATERIAŁ ŻRĄCY ZAPALNY STAŁY I.N.O.
samonagrzewające się CS	ciekłe	CS1	3301 MATERIAŁ ŻRĄCY SAMONAGRZEWAJĄCY SIĘ CIEKŁY, I.N.O.
	stałe	CS2	3095 MATERIAŁ ŻRĄCY SAMONAGRZEWAJĄCY SIĘ STAŁY, I.N.O.
reagujące z wodą CW	ciekłe [b]	CW1	3094 MATERIAŁ ŻRĄCY REAGUJĄCY Z WODĄ CIEKŁY, I.N.O.
	stałe	CW2	3096 MATERIAŁ ŻRĄCY REAGUJĄCY Z WODĄ STAŁY, I.N.O.
utleniające CO	ciekłe	CO1	3093 MATERIAŁ ŻRĄCY UTLENIAJĄCY CIEKŁY, I.N.O.
	stałe	CO2	3084 MATERIAŁ ŻRĄCY UTLENIAJĄCY STAŁY, I.N.O.
trujące [d] CT	ciekłe [c]	CT1	2922 MATERIAŁ ŻRĄCY TRUJĄCY CIEKŁY, I.N.O. 3471 WODOROFLUORKI, ROZTWÓR, I.N.O.
	stałe [e]	CT2	2923 MATERIAŁ ŻRĄCY TRUJĄCY STAŁY, I.N.O.
	przedmioty	CT3	3506 RTĘĆ W WYROBACH PRZEMYSŁOWYCH
zapalne ciekłe trujące [d]		CFT	(brak dalszej pozycji zbiorczej z tym kodem klasyfikacyjnym; jeżeli wymagane jest przyporządkowanie do pozycji zbiorczej z kodem klasyfikacyjnym, to należy go określić według tabeli pierwszeństwa zagrożeń pod 2.1.3.10)
utleniające trujące [d),e)]		COT	(brak dalszej pozycji zbiorczej z tym kodem klasyfikacyjnym; jeżeli wymagane jest przyporządkowanie do pozycji zbiorczej z kodem klasyfikacyjnym, to należy go określić według tabeli pierwszeństwa zagrożeń pod 2.1.3.10)

Przypisy

a) Mieszaniny materiałów stałych niepodlegających ADN i cieczy żrących, mogą być przewożone jako UN 3244 bez klasyfikowania zgodnie z kryteriami klasy 8 pod warunkiem, że podczas załadunku lub podczas zamykania opakowania, wagonu lub kontenera, nie występuje widoczne oddzielanie cieczy. Każde

opakowanie powinno odpowiadać prototypowi, który przeszedł badanie szczelności na poziomie grupy pakowania II.

b) Chlorosilany, które w zetknięciu z wodą lub wilgocią powietrza wydzielają gazy zapalne, są materiałami klasy 4.3.

c) Chloromrówczany o dominujących właściwościach trujących, są materiałami klasy 6.1.

d) Materiały żrące, które są silnie trujące przy wdychaniu, jak zdefiniowano pod 2.2.61.1.4 do 2.2.61.1.9, są materiałami klasy 6.1.

e) UN 1690 FLUOREK SODU STAŁY, UN 1812 FLUOREK POTASU STAŁY, UN 2505 FLUOREK AMONU, UN 2674 FLUOROKRZEMIAN SODU, UN 2856 FLUOROKRZEMIANY, I.N.O., UN 3415 FLUOREK SODU, ROZTWÓR i UN 3422 FLUOREK POTASU, ROZTWÓR są materiałami klasy 6.1.

2.2.9 Klasa 9 Różne materiały i przedmioty niebezpieczne

2.2.9.1 Kryteria

2.2.9.1.1 Tytuł klasy 9 obejmuje materiały i przedmioty, które podczas przewozu stwarzają zagrożenie inne niż materiały określone w pozostałych klasach.

2.2.9.1.2 Materiały i przedmioty klasy 9 dzielą się następująco:

M1 Materiały, które wdychane w postaci drobnego pyłu mogą stanowić zagrożenie dla zdrowia

M2 Materiały i przyrządy, które w razie pożaru mogą tworzyć dioksyny

M3 Materiały wydzielające pary zapalne

M4 Akumulatory litowe

M5 Przedmioty ratownicze

M6-M8 Materiały zagrażające środowisku

M6 Materiały skażające środowisko wodne, ciekłe

M7 Materiały skażające środowisko wodne, stałe

M8 Mikroorganizmy i organizmy zmodyfikowane genetycznie

M9-M10 Materiały podgrzane

M9 Materiały ciekłe

M10 Materiały stałe

M11 Inne materiały stwarzające zagrożenie podczas przewozu i nie odpowiadające definicjom innych klas

Definicje i zaszeregowanie

2.2.9.1.3 Materiały i przedmioty sklasyfikowane w klasie 9 wymienione są w dziale 3.2 tabela A. Zaklasyfikowanie materiałów i przedmiotów nie wymienionych z nazwy w dziale 3.2 tabela A do odpowiedniej pozycji w tej tabeli lub w 2.2.9.3, powinno być dokonane zgodnie z 2.2.9.1.4 do 2.2.9.1.14 poniżej.

Materiały, które wdychane w postaci drobnego pyłu, mogą stanowić zagrożenie dla zdrowia

2.2.9.1.4 Materiały, które wskutek wdychania drobnego pyłu mogą zagrażać zdrowiu, obejmują azbest i mieszaniny zawierające azbest.

Materiały i przyrządy, które w razie pożaru mogą tworzyć dioksyny

2.2.9.1.5 Materiały i przyrządy, które w razie pożaru mogą tworzyć dioksyny obejmują polichlorowane bifenyle (PCB) i terfenyle (PCT) oraz polichlorowcowane bifenyle i terfenyle oraz mieszaniny zawierające te materiały, a także urządzenia takie jak transformatory, kondensatory oraz urządzenia zawierające te materiały lub mieszaniny.

Uwaga. Mieszaniny zawierające nie więcej niż 50 mg/kg PCB lub PCT nie podlegają ADN.

Materiały wydzielające pary zapalne

2.2.9.1.6 Materiały wydzielające pary zapalne obejmują polimery zawierające materiały ciekłe zapalne o temperaturze zapłonu do 55 °C.

Akumulatory litowe

2.2.9.1.7 Ogniwa i akumulatory, ogniwa i akumulatory zawarte w wyposażeniu lub ogniwa i akumulatory zapakowane z wyposażeniem, zawierające lit w różnej postaci, powinny być przyporządkowane do numerów UN 3090, 3091, 3480-3481. Mogą być przewożone pod tymi pozycjami, jeżeli spełniają następujące wymagania:

a) każde ogniwo lub akumulator odpowiada typowi, dla którego wykazano, że spełnia wszystkie badania zawarte w Podręczniku badań i kryteriów rozdział 38.3;

Uwaga. Akumulatory powinny odpowiadać typowi, dla którego wykazano, że spełnia badania zawarte w Podręczniku badań i kryteriów rozdział 38.3, niezależnie czy ogniwa, z których się składają, odpowiadają zbadanemu typowi.

b) każde ogniwo lub akumulator jest wyposażony w zawór nadciśnieniowy lub jest tak zaprojektowany, aby uniemożliwić gwałtowne pęknięcie w normalnych warunkach przewozu;

c) każde ogniwo lub akumulator jest wyposażony w skuteczne urządzenie zabezpieczające przez zwarciem zewnętrznym;

d) każdy akumulator zawierający wiele ogniw lub ogniwa połączone równolegle jest wyposażony w skuteczne urządzenie, aby zapobiec niebezpiecznemu prądowi wstecznemu (np. diody, bezpieczniki, itp.);

e) ogniwa i akumulatory są produkowane zgodnie z programem zapewnienia jakości, który zawiera:

(i) opis struktury organizacyjnej, oraz odpowiedzialności personelu na projektowanie i jakość produktu;

(ii) odpowiednie instrukcje dotyczące prób, kontroli jakości, zapewnienia jakości procesów operacyjnych, które będą stosowane ;

(iii) kontrole procesów, które powinny zawierać odpowiednie działania dla zapobiegania i wykrywania wewnętrznych zwarć podczas produkcji ogniw;

(iv) zapisy dotyczące jakości, takie jak raporty kontrolne, dane z badań i wzorcowania oraz certyfikaty; dane z badań powinny być przechowywane i udostępniane na żądanie władzy właściwej;

(v) przeglądy zarządzania dla zapewnienia skutecznego działania programu zapewnienia jakości;

(vi) procedury kontroli dokumentów i ich weryfikacji;

(vii) sposoby kontroli ogniw i akumulatorów, które nie odpowiadają typowi zbadanemu zgodnie z a);

(viii) programy szkoleń i procedur kwalifikacyjnych dla odpowiedniego personelu, i

(ix) procedury zapewniające, że wyrób gotowy nie ma wad.

Uwaga. Zakładowe programy zapewnienia jakości są dopuszczone. Certyfikacja przez stronę trzecią nie jest wymagana, jednak procedury wymienione pod (i)-(ix) powinny być właściwie rejestrowane i identyfikowalne. Kopie programów zapewnienia jakości powinny być udostępniane na żądanie władzy właściwej.

Akumulatory litowe nie podlegają ADN, jeżeli spełniają wymagania przepisu specjalnego 188 w dziale 3.3.

Uwaga. Pozycja UN 3171 pojazd akumulatorowy lub UN 3171 urządzenie zasilane baterią ma wyłącznie zastosowanie do pojazdów zasilanych akumulatorami mokrymi, akumulatorami sodowymi, akumulatorami z litem metalicznym lub akumulatorami litowo-jonowymi oraz do urządzeń zasilanych akumulatorami mokrymi lub akumulatorami sodowymi, przewożonych z zainstalowanymi bateriami.

„Pojazdy" w znaczeniu tego numeru UN oznaczają samojezdne urządzenia przeznaczone do przewozu jednej lub więcej osób, lub rzeczy. Przykładowe takie pojazdy to: napędzane elektrycznie samochody, motocykle, skutery, trzy- lub czterokołowe pojazdy lub motocykle, rowery, wózki inwalidzkie, kosiarki, łodzie lub samoloty.

Przykładami urządzeń są: kosiarki, maszyny do czyszczenia, modele łodzi lub samolotów. Urządzenia zasilane akumulatorami z litem metalicznym lub akumulatorami litowo-jonowymi powinny być nadawane odpowiednio pod pozycjami UN 3091 AKUMULATORY Z LITEM METALICZNYM ZAWARTE W WYPOSAŻENIU, UN 3091 AKUMULATORY Z LITEM METALICZNYM ZAPAKOWANE Z WYPOSAŻENIEM, UN 3481 AKUMULATORY LITOWO-JONOWE ZAWARTE W WYPOSAŻENIU lub UN 3481 AKUMULATORY LITOWO-JONOWE ZAPAKOWANE Z WYPOSAŻENIEM.

Elektryczne pojazdy hybrydowe, napędzane zarówno silnikiem spalinowym, jak i akumulatorami mokrymi, akumulatorami sodowymi, akumulatorami z litem metalicznym

lub akumulatorami litowo-jonowymi, przewożone z zainstalowanymi akumulatorami, powinny być przyporządkowane do pozycji UN 3166 pojazd z napędem na gaz zapalny lub UN 3166 pojazd z napędem na materiał ciekły zapalny. Pojazdy, które zawierają ogniwa paliwowe powinny być przyporządkowane do pozycji UN 3166 pojazd z ogniwem paliwowym z napędem na gaz zapalny lub UN 3166 pojazd z ogniwem paliwowym z napędem na materiał ciekły zapalny.

Przedmioty ratownicze

2.2.9.1.8 Przedmioty ratownicze obejmują takie urządzenia oraz części pojazdów silnikowych, jakie odpowiadają definicjom przepisów specjalnych 235 lub 296 działu 3.3.

2.2.9.1.9 (skreślony)

2.2.9.1.10 Substancje zagrażające środowisku (środowisku wodnemu)

2.2.9.1.10.1 Dla przewozu materiałów substancji i mieszanin spełniających kryterium dla toksyczności ostrej 1, przewlekłej 1, przewlekłej 2 (patrz. 2.1.3.8) w sztukach przesyłki lub luzem powinny być zaklasyfikowanie jako materiały stwarzające zagrożenie dla środowiska (środowisku wodnemu). Materiały, które nie mogą być zaklasyfikowane do innych klas ADN lub do klasy 9 i które spełniają te kryteria powinny być przydzielone do UN 3077 MATERIAŁ ZAGRAŻAJĄCY ŚRODOWISKU STAŁY, I.N.O., UN 3082 MATERIAŁ ZAGRAŻAJĄCY ŚRODOWISKU CIEKŁY, I.N.O. i do grupy pakowania III.

2.2.9.1.10.2 Dla przewozu zbiornikowcami materiałów substancji i mieszanin opisanych pod 2.2.9.1.10.1, dodatkowo spełniających kryterium toksyczności ostrej 2, ostrej 3, przewlekłej 3 w rozdziale 2.4, powinny być zaklasyfikowanie jako materiały stwarzające zagrożenie dla środowiska.

Materiały stwarzające zagrożenie dla środowiska spełniające kryterium „toksyczności ostrej 1" lub „toksyczności przewlekłej 1" powinny być przypisane do grupy „N1".

Materiały stwarzające zagrożenie dla środowiska spełniające kryterium „toksyczności przewlekłej 2" lub „toksyczności przewlekłej 3" powinny być przypisane do grupy „N2".

Materiały stwarzające zagrożenie dla środowiska spełniające kryterium „toksyczności ostrej 2" lub „toksyczności ostrej 3" powinny być przypisane do grupy „N3".

Materiały, które spełniają kryteria opisane w 2.2.9.1.10. powinny być przypisane do UN 3082 MATERIAŁ ZAGRAŻAJĄCY ŚRODOWISKU CIEKŁY, I.N.O. lub UN 3077 MATERIAŁ ZAGRAŻAJĄCY ŚRODOWISKU STAŁY, I.N.O. Wszystkie spełniające dodatkowe wymagania w tym paragrafie powinny być przypisane do numeru identyfikacyjnego 9005 MATERIAŁ ZAGRAŻAJĄCY ŚRODOWISKU STAŁY, I.N.O, STOPIONY lub 9006 MATERIAŁ ZAGRAŻAJĄCY ŚRODOWISKU CIEKŁY, I.N.O.

2.2.9.1.10.3 Materiały lub mieszaniny, które na podstawie rozporządzenia 1272/2008/WE[14] są klasyfikowane jako zagrażające środowisku (środowisku wodnemu)

Niezależnie od postanowień 2.2.9.1.10.1, jeżeli dane dla klasyfikacji zgodnie z kryteriami określonymi w pod 2.4.3 i 2.4.4 nie są dostępne, to substancje lub mieszaniny powinny być:

a) zaklasyfikowane jako zagrażające środowisku (środowisku wodnemu), jeżeli są one przyporządkowane do kategorii wodna ostra 1, wodna przewlekła 1 lub wodna przewlekła 2 zgodnie z rozporządzeniem WE 1272/2008[14] lub - o ile według wymienionego rozporządzenia sprawdzi się – jeżeli są im przyporządkowane zwroty zagrożenia R50, R50/53 lub R51/53 zgodnie z dyrektywą 67/548/EWG[15] lub 1999/45/WE[16];

b) uważane jako niezagrażające środowisku (środowisku wodnemu) dla przewozu w sztukach przesyłki lub luzem w rozumieniu 2.2.9.10.1, jeżeli zgodnie z wymienionymi dyrektywami

---

[14] Rozporządzenie Parlamentu Europejskiego i Rady nr 1272/2008/WE z dnia 16 grudnia 2008 r. w sprawie klasyfikacji, oznakowania i pakowania substancji i mieszanin (Dz.U. WE L 353 z 30.12.2008).

[15] Dyrektywa Rady nr 67/548/EWG z 27 czerwca 1967 r. w sprawie zbliżenia przepisów ustawodawczych, wykonawczych i administracyjnych odnoszących się do klasyfikacji, pakowania i etykietowania substancji niebezpiecznych (Dz.U. EWG nr 196 z 16.08.1967, str. 1-5).

[16] Dyrektywa Rady nr 1999/45/WE z 31 maja 1999 r. w sprawie zbliżenia przepisów ustawodawczych, wykonawczych i administracyjnych Państw Członkowskich odnoszących się do klasyfikacji, pakowania i etykietowania preparatów niebezpiecznych (Dz.U. WE L 200 z 30.07.1999, str. 1-68).

lub wymienionym rozporządzeniem nie mają przyporządkowanych takich zwrotów zagrożeń lub takich kategorii.

2.2.9.1.10.4 -(Zarezerwowane)

2.2.9.1.10.5 W odniesieniu do przewozu zbiornikowacami materiały, substancje i mieszaniny uznawane są za materiały, substancje i mikstury pływające na powierzchni, jeżeli spełniają następujące kryteria:*

Rozpuszczalność w wodzie < 0,1%

Prężność pary < 0,3 kPa

Gęstość względna ≤ 1 000.

W odniesieniu do przewozu zbiornikowacami materiały, substancje i mieszaniny uznawane są za materiały, substancje i mikstury opadające, jeżeli spełniają następujące kryteria:*

Rozpuszczalność w wodzie < 0,1%

Gęstość względna > 1 000.

*Wartości gęstości względnej, prężności pary i rozpuszczalności w wodzie stosowane zgodnie z modelem GESAMP to wartości stosowane w temperaturze 20 °C

Mikroorganizmy i organizmy zmodyfikowane genetycznie

2.2.9.1.11 *Mikroorganizmy zmodyfikowane genetycznie (GMMO) i organizmy zmodyfikowane genetycznie (GMO)* są to mikroorganizmy i organizmy, w których materiał genetyczny został celowo zmieniony metodami genotechnicznymi w sposób nie występujący w przyrodzie. Są one zaklasyfikowane do klasy 9 do UN 3245, jeżeli nie odpowiadają definicji materiału trującego lub zakaźnego, jednakże jest możliwe, że zmienią zwierzęta, rośliny lub materiały mikrobiologiczne w sposób nie będący wynikiem normalnej naturalnej reprodukcji.

Uwagi 1. GMMO, które zawierają materiały zakaźne, są materiałem klasy 6.2 (UN 2814 i 2900 i 3373).

2. GMMO lub GMO nie podlegają ADN, jeżeli władze właściwe dla państw pochodzenia, tranzytowych i przeznaczenia dopuszczą je do użytku[17].

3. Żywe zwierzęta nie powinny być używane do przewozu zaklasyfikowanych do klasy 9 mikroorganizmów zmodyfikowanych genetycznie, chyba że nie mogą być one przewiezione w żaden inny sposób. Genetycznie zmodyfikowane żywe zwierzęta powinny być przewożone na warunkach ustalonych przez władzę właściwą kraju pochodzenia i przeznaczenia.

2.2.9.1.12 (zarezerwowany)

Materiały podgrzane

2.2.9.1.13 Materiały podgrzane obejmują materiały, które w stanie ciekłym są przewożone lub nadawane do przewozu w temperaturze 100 °C lub wyższej i, w przypadku materiałów mających temperaturę zapłonu, w temperaturze poniżej tej temperatury zapłonu. Obejmują one również materiały stałe, które są przewożone lub nadawane do przewozu w temperaturze 240 °C lub wyższej.

Uwaga. Materiały podgrzane mogą być zaklasyfikowane do klasy 9 tylko wówczas, jeżeli nie spełniają kryteriów żadnej innej klasy.

[17] Patrz zwłaszcza część C Dyrektywy 2001/18/WE Parlamentu Europejskiego i Rady w sprawie zamierzonego uwalniania do środowiska organizmów zmodyfikowanych genetycznie i uchylenia Dyrektywy 90/220/EWG Rady (Dz.U. WE L 106 z 17.04.2001, str. 8-14), gdzie są ustalone dopuszczalne sposoby postępowania dla Wspólnoty Europejskiej.

Inne materiały stwarzające zagrożenie podczas przewozu, i nieodpowiadające definicjom innych klas

2.2.9.1.14 Do klasy 9 zaklasyfikowane są różne inne materiały niespełniające kryteriów innych klas:

stałe związki amoniowe o temperaturze zapłonu poniżej 60 °C,

podsiarczyny stwarzający małe zagrożenie,

materiały ciekłe bardzo lotne,

materiały wydzielające szkodliwe pary,

materiały zawierające alergeny,

zestawy chemiczne testowe i zestawy pierwszej pomocy,

kondensatory elektryczne dwuwarstwowe (o zdolności magazynowania energii powyżej 0,3 Wh).

Do klasy 9 zaklasyfikowane są następujące różne inne materiały nie spełniające kryteriów innych klas, gdy przewożone są luzem lub zbiornikowcami:

- UN 2071 NAWOZY SZTUCZNE ZAWIERAJĄCE AZOTANU AMONU: jednorodne mieszaniny typu azot-fosfor, azot-potas lub azot-fosfor-potas, zawierające maksymalnie 70% azotanu amonu i maksymalnie 0,4% wszystkich materiałów palnych/organicznych jako równoważnik węgiel lub maksymalnie 45% azotanu amonu bez ograniczenia zawartości materiałów palnych.

  Uwaga 1. Przy oznaczaniu zawartości azotanu amonu, wszystkie jony azotanowe, dla których w mieszaninie występuje równoważna molowo ilość jonów amonowych, powinny być przeliczone na azotan amonu.

  2. Nawozy na bazie azotanu amonowego nie podlegają ADN, jeżeli:

  a) wyniki testu „trough" (patrz Podręcznik badań i kryteriów, Część III, podrozdział 38.2) wykazują, że nie są one podatne na samoprzyspieszający się rozkład; oraz

  b) obliczenia, o których mowa w Uwadze 1, nie dają większego nadmiaru azotanów niż 10% masy, w przeliczeniu na KNO_3.

- UN 2216 MĄCZKA RYBNA STABILIZOWANA (wilgotność pomiędzy 5-12% masowych i maksymalnie 15% masowych tłuszczu); lub
- UN 2216 ODPADY RYBNE STABILIZOWANE (wilgotność pomiędzy 5-12% masowych i maksymalnie 15% masowych tłuszczu);
- numer identyfikacyjny 9003 MATERIAŁY O TEMPERATURZE ZAPŁONU POWYŻEJ 61 °C LECZ NIE WIĘCEJ NIŻ 100 °C, które nie mogą być zaklasyfikowane do innej klasy lub innej pozycji klasy 9. Jeżeli te materiały mogą być zaklasyfikowane także do numeru identyfikacyjnego 9005 lub 9006, to numer identyfikacyjny 9003 jest nadrzędny.
- numer identyfikacyjny 9004 DIFENYLOMETAN -4,4'-DIIZOCYJANIAN;
- numer identyfikacyjny 9005 MATERIAŁ ZAGRAŻAJĄCY ŚRODOWISKU STAŁY, I.N.O., STOPIONY, który nie może być zaklasyfikowany do UN 3077;
- numer identyfikacyjny 9006 MATERIAŁ ZAGRAŻAJĄCY ŚRODOWISKU CIEKŁY, I.N.O., który nie może być zaklasyfikowany do UN 3082

Uwaga. Następujące materiały i przedmioty, wymienione w Przepisach modelowych ONZ, nie podlegają ADN:

UN 1845 ditlenek węgla stały (suchy lód)*),
UN 2071 nawozy sztuczne zawierające azotan amonu,
UN 2216 mączka rybna (odpady rybne) stabilizowana,
UN 2807 materiały namagnesowane,
UN 3166 pojazd z napędem na gaz zapalny lub
UN 3166 pojazd z napędem na materiał ciekły zapalny lub
UN 3166 pojazd z ogniwem paliwowym z napędem na gaz zapalny lub
UN 3166 silnik spalinowy z napędem na gaz zapalny lub
UN 3166 silnik spalinowy z napędem na materiał ciekły zapalny lub
UN 3166 silnik z ogniwem paliwowym z napędem na gaz zapalny lub
UN 3166 silnik z ogniwem paliwowym z napędem na materiał ciekły zapalny
UN 3171 pojazd akumulatorowy lub
UN 3171 urządzenie zasilane akumulatorem (patrz uwaga na końcu 2.2.9.1.7),
UN 3334 materiał ciekły podlegający przepisom lotniczym, i.n.o.,
UN 3335 materiał stały podlegający przepisom lotniczym i.n.o.,
UN 3363 towary niebezpieczne w maszynach lub
UN 3363 towary niebezpieczne w przyrządach

Klasyfikacja do grup pakowania

2.2.9.1.15 Materiały i przedmioty klasy 9 są zaklasyfikowane do następujących grup pakowania, zgodnie ze stopniem stwarzanego przez nie zagrożenia, o ile wymienione są w dziale 3.2 tabela A kolumna 4:

grupa pakowania II: materiały stwarzające średnie zagrożenie

grupa pakowania III: materiały stwarzające małe zagrożenie

2.2.9.2 Materiały i przedmioty niedopuszczone do przewozu

Następujące materiały i przedmioty nie są dopuszczone do przewozu:

- akumulatory litowe, które nie spełniają odpowiednich warunków przepisów specjalnych 188, 230, 310 i 636 działu 3.3;
- próżne nieoczyszczone zbiorniki (wanny) do urządzeń takich jak transformatory, kondensatory i urządzenia hydrauliczne, zawierające materiały zaliczone do UN 2315, 3151, 3152 lub 3432.

*) Przy zastosowaniu UN 1845 ditlenku węgla stałego (suchy lód) jako środka chłodzącego, patrz pod 5.5.3.

2.2.9.3 Wykaz materiałów i przedmiotów niebezpiecznych

Zagrożenie dodatkowe	Kod klasyfikacyjny	Numer UN	Nazwa materiału lub przedmiotu
Różne materiały i przedmioty niebezpieczne			
materiały, które wdychane w postaci drobnego pyłu mogą stanowić zagrożenie dla zdrowia	**M1**	2212	AZBEST, AMFIBOLOWY (amozyt, tremolit, aktynolit, antofilit, krokidolit)
		2590	AZBEST, CHRYZOTIL
materiały i przyrządy, które w razie pożaru mogą tworzyć dioksyny	**M2**	2315	BIFENYLE POLICHLOROWANE CIEKŁE
		3432	BIFENYLE POLICHLOROWANE STAŁE
		3151	BIFENYLE POLICHLOROWCOWANE CIEKŁE lub
		3151	TERFENYLE POLICHLOROWCOWANE CIEKŁE
		3152	BIFENYLE POLICHLOROWCOWANE STAŁE lub
		3152	TERFENYLE POLICHLOROWCOWANE STAŁE
materiały wydzielające pary zapalne	**M3**	2211	KULKI POLIMERYCZNE DO SPIENIANIA, wydzielające pary zapalne
		3314	TWORZYWA SZTUCZNE DO FORMOWANIA, w postaci ciasta, płyty lub wytłoczonego pręta, wydzielające pary zapalne
akumulatory litowe	**M4**	3090	AKUMULATORY Z LITEM METALICZNYM (włącznie z akumulatorami ze stopem litu)
		3091	AKUMULATORY Z LITEM METALICZNYM ZAWARTE W WYPOSAŻENIU (włącznie z akumulatorami ze stopem litu), lub
		3091	AKUMULATORY Z LITEM METALICZNYM ZAPAKOWANE Z WYPOSAŻENIEM (włącznie z akumulatorami ze stopem litu)
		3480	AKUMULATORY LITOWO-JONOWE (włącznie z akumulatorami litowo-jonowo-polimerowymi),
		3481	AKUMULATORY LITOWO-JONOWE ZAWARTE W WYPOSAŻENIU (włącznie z akumulatorami litowo-jonowo-polimerowymi)
		3481	AKUMULATORY LITOWO-JONOWE ZAPAKOWANE Z WYPOSAŻENIEM (włącznie z akumulatorami litowo-jonowo-polimerowymi)
przedmioty ratownicze	**M5**	2990	ŚRODKI RATOWNICZE SAMONAPEŁNIAJĄCE SIĘ, jak lotnicze pochylnie awaryjne, lotnicze i morskie środki ratownicze
		3072	ŚRODKI RATOWNICZE NIESAMONAPEŁNIAJĄCE SIĘ, zawierające jako wyposażenie towary niebezpieczne
		3268	URZĄDZENIA BEZPIECZEŃSTWA, elektryczne,
materiały zagrażające środowisku – **skażające** – **ciekłe**	**M6**	3082	MATERIAŁ ZAGRAŻAJĄCY ŚRODOWISKU CIEKŁY, I.N.O.
materiały zagrażające środowisku – **środowisko wodne** – **stałe**	**M7**	3077	MATERIAŁ ZAGRAŻAJĄCY ŚRODOWISKU STAŁY, I.N.O.
materiały zagrażające środowisku – **mikroorganizmy i organizmy zmodyfikowane genetycznie**	**M8**	3245	MIKROORGANIZMY ZMODYFIKOWANE GENETYCZNIE lub
		3245	ORGANIZMY ZMODYFIKOWANE GENETYCZNIE
materiały podgrzane – **ciekł**	**M9**	3257	MATERIAŁ PODGRZANY CIEKŁY, I.N.O., (włącznie ze stopionym metalem, stopioną solą, itp.) o temperaturze równej lub powyżej 100 °C i o temperaturze zapłonu poniżej tej temperatury.
materiały podgrzane – **stałe**	**M10**	3258	MATERIAŁ PODGRZANY STAŁY, I.N.O., o temperaturze równej lub powyżej 240 °C

inne materiały stwarzające podczas przewozu zagrożenie i nie odpowiadające definicjom innych klas	**M11**	Brak określenia zbiorczego. Tylko poniższe materiały z tym kodem klasyfikacyjnym, wymienione w dziale 3.2 tabela A, podlegają przepisom klasy 9 : 1841 ACETALDEHYDOAMONIAK 1931 PODSIARCZYN CYNKU 1941 DIBROMODIFLUOROMETAN 1990 ALDEHYD BENZOESOWY 2969 ZIARNO RYCYNOWE lub 2969 MĄCZA RYCYNOWA lub 2969 WYTŁOKI RYCYNOWE lub 2969 ŁUSKI RYCYNOWE 3316 ZESTAW CHEMICZNY TESTOWY 3316 ZESTAW PIERWSZEJ POMOCY 3359 FUMIGOWANA ŁADUNKOWA JEDNOSTKA TRANSPORTOWA 3499 KONDENSATOR, ELEKTRYCZNY DWUWARSTWOWY (o zdolności magazynowania energii powyżej 0,3 Wh) 3508 KONDENSATOR ASYMETRYCZNY (o zdolności magazynowania energii powyżej 0,3 Wh 3509 OPAKOWANIA ODPADOWE, PRÓŻNE, NIEOCZYSZCZONE

Dział 2.3 Metody badań

2.3.0 Przepisy ogólne

Jeżeli w dziale 2.2 lub w niniejszym dziale nie przewidziano inaczej, to dla potrzeb klasyfikacji materiałów niebezpiecznych stosuje się metody badań opisane w Podręczniku badań i kryteriów.

2.3.1. Badanie na wypacanie materiałów wybuchowych kruszących typu A

2.3.1.1 Jeżeli UN 0081 MATERIAŁ WYBUCHOWY KRUSZĄCY TYP A zawiera więcej niż 40% ciekłych estrów azotanowych, to oprócz badań wymienionych w Podręczniku badań i kryteriów, powinien spełnić następujące badanie na wypacanie .

2.3.1.2 Przyrząd do badania na wypacanie materiałów wybuchowych kruszących (rys. 1÷3) składa się z wydrążonego cylindra z brązu. Cylinder ten, zamknięty z jednej strony pokrywką z tego samego metalu, ma średnicę wewnętrzną 15,7 mm i głębokość 40 mm. Na ścianie cylindra znajduje się 20 otworów o średnicy 0,5 mm (4 rzędy po 5 otworów). Cylindryczny tłok z brązu o długości 48 mm i długości całkowitej 52 mm, przesuwa się w cylindrze ustawionym pionowo. Tłok o średnicy 15,6 mm obciąża się ciężarkiem o masie 2220 g, aby ciśnienie u podstawy cylindra wynosiło 120 kPa (1,2 bar).

2.3.1.3 Mały wałek materiału wybuchowego kruszącego, ważący 5 do 8 g, o długości 30 mm i średnicy 15 mm, owija się w bardzo delikatną gazę i wprowadza do cylindra; następnie umieszcza się w nim tłok i ciężarek w taki sposób, aby na materiał wybuchowy kruszący oddziaływało ciśnienie 120 kPa (1,2 bar).

Notuje się czas potrzebny do ukazania się pierwszych kropel oleistej cieczy (nitrogliceryny) na zewnątrz otworów cylindra.

2.3.1.4 Materiał wybuchowy kruszący uważa się za odpowiadający wymaganiom, jeżeli wypacanie cieczy zaczyna następować po okresie dłuższym niż 5 min.; badanie prowadzi się w 15 °C do 25 °C.

Badanie materiałów wybuchowych kruszących na wypacanie

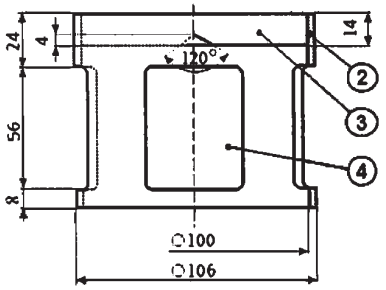

Rys. 1. Dzwonowaty obciążnik o masie 2220 g, zawieszany na tłoku z brązu, wymiary w mm

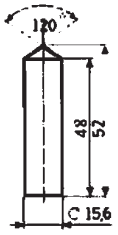

Rys.2. Tłok cylindryczny z brązu, wymiary w mm

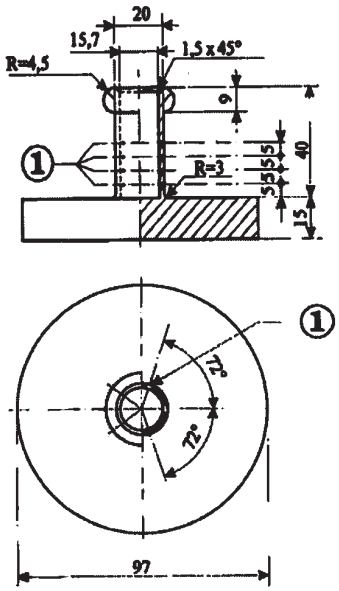

Rys. 3. Wydrążony cylinder z brązu, zamknięty z jednej strony, Rzut i przekrój, wymiary w mm

Dla rysunków 1-3:
(1) 4 rzędy otworów o ϕ 0,5
(2) miedź
(3) płytka z żelaza z centrycznym wklęsłym stożkiem umieszczonym od dołu
(4) 4 otwory rozłożone równomiernie na obwodzie, o wymiarach około 46 x 56.

2.3.2 Badania dotyczące mieszanin znitrowanej celulozy klasy 4.1

2.3.2.1 Nitroceluloza ogrzewana przez pół godziny w 132 °C nie powinna wydzielać widocznych żółtobrunatnych par nitrozowych (gazy nitrozowe). Temperatura samozapalenia powinna być wyższa niż 180 °C. Patrz 2.3.2.3 do 2.3.2.8, 2.3.2.9 b) i 2.3.2.10.

2.3.2.2 3 g plastyfikowanej nitrocelulozy, wygrzewanej w ciągu 1 godziny w 132 °C, nie powinno wydzielać widocznych żółtobrunatnych par nitrozowych (gazy nitrozowe). Temperatura samozapalenia powinna być wyższa niż 170 °C. Patrz 2.3.2.3 do 2.3.2.8, 2.3.2.9 a) i 2.3.2.10.

2.3.2.3 Jeżeli są rozbieżności opinii w sprawie dopuszczenia materiałów do przewozu koleją, to wówczas mają zastosowanie procedury badawcze podane poniżej.

2.3.2.4 Jeżeli do oceny stabilności chemicznej opisanej powyżej w niniejszym rozdziale, stosuje się inne metody lub procedury badawcze, to powinny one dawać wyniki odpowiadające wynikom uzyskanym po zastosowaniu niżej określonych metod.

2.3.2.5 Przy wykonywaniu niżej określonych badań stabilności termicznej, temperatura suszarki zawierającej badaną próbkę nie powinna odchylać się od temperatury założonej o więcej niż 2 °C; czas badania wynosi 30 lub 60 minut z dokładnością do 2 minut. Suszarka powinna zapewniać osiąganie wymaganej temperatury w czasie nie dłuższym niż 5 minut od chwili umieszczenia w niej próbki.

2.3.2.6 Przed rozpoczęciem badań określonych w 2.3.2.9 i 2.3.2.10, próbki powinny być suszone przez co najmniej 15 godzin w temperaturze otoczenia w eksykatorze zawierającym granulowany i stopiony chlorek wapnia, przy czym próbkę materiału należy układać cienkimi warstwami; z tego powodu materiały nie będące proszkami lub włóknami należy zmielić, rozetrzeć lub rozdrobnić na niewielkie kawałki. Ciśnienie w eksykatorze powinno być niższe niż 6,5 kPa (0,065 bar).

2.3.2.7 Przed suszeniem w warunkach określonych pod 2.3.2.6, materiały wymienione pod 2.3.2.2, powinny być wstępnie suszone w dobrze wentylowanej suszarce przy stałej temperaturze 70 °C; suszenie wstępne powinno trwać do momentu, gdy ubytek masy w ciągu 15 minut będzie mniejszy niż 0,3 % masy początkowej.

2.3.2.8 Słabo znitrowana nitroceluloza wymieniona pod 2.3.2.1, powinna być wstępnie suszona w warunkach podanych pod 2.3.2.7; suszenie powinno być uzupełnione przez utrzymywanie nitrocelulozy przez co najmniej 15 godzin w eksykatorze zawierającym stężony kwas siarkowy.

2.3.2.9 **Badanie stabilności chemicznej podczas wygrzewania**

a) Badanie materiału wymienionego w 2.3.2.1.

(i) W każdej z dwóch probówek szklanych o rozmiarach:
długość..... ..350 mm,
średnica wewnętrzna.....16 mm,
grubość ścianki.....1,5 mm,

umieszcza się 1 g materiału wysuszonego nad chlorkiem wapnia (w razie potrzeby materiał powinien być suszony po uprzednim rozdrobnieniu na kawałki o masie nie przekraczającej 0,05 g każdy). Obie próbówki zamyka się luźno, a następnie umieszcza w suszarce tak, aby co najmniej 4/5 ich długości było widoczne; temperatura w suszarce powinna wynosić stale 132 °C w ciągu 30 minut. W tym czasie należy sprawdzać, czy nie wydzielają się gazy nitrozowe w postaci żółtobrunatnych par dobrze widoczne na białym tle.

(ii) Jeżeli dymy takie nie wydzielają się, to materiał uważa się za stabilny.

b) Badanie nitrocelulozy plastyfikowanej (patrz 2.3.2.2).

(i) 3 g plastyfikowanej nitrocelulozy umieszcza się w szklanych próbówkach analogicznie, jak opisano pod a), a następnie przenosi się je do suszarki i utrzymuje w stałej temperaturze 132 °C.

(ii) Próbówki zawierające plastyfikowaną nitrocelulozę utrzymuje się w suszarce przez jedną godzinę. W tym czasie nie powinny wydzielać się widoczne żółtobrunatne pary nitrozowe (gazy nitrozowe). Obserwacji i oceny dokonuje się jak pod a).

2.3.2.10 **Temperatura samozapłonu** (patrz 2.3.2.1 i 2.3.2.2)

a) Temperaturę samozapłonu oznacza się ogrzewając 0,2 g materiału umieszczonego w probówce zanurzonej w kąpieli ze stopem Wooda. Probówkę umieszcza się w kąpieli, gdy jej

temperatura osiągnie 100 °C. Następnie podnosi się temperaturę kąpieli z szybkością 5 °C na minutę.

b) Probówki powinny mieć następujące wymiary:

długość.....125 mm
średnica wewnętrzna...15 mm
grubość ścianki.....0,5 mm;

i powinny być zanurzone na głębokość 20 mm;

c) Badanie powinno być powtórzone 3-krotnie, przy czym za każdym razem powinna być określana temperatura samozapłonu materiału, tzn. wolne lub szybkie spalanie, deflagracja lub wybuch.

d) Najniższa temperatura określona w tych trzech badaniach jest temperaturą samozapłonu.

2.3.3 Badania dotyczące materiałów ciekłych zapalnych klas 3, 6.1 i 8

2.3.3.1 Oznaczanie temperatury zapłonu

2.3.3.1.1 Dla oznaczenia temperatury zapłonu materiałów ciekłych zapalnych stosowane mogą być następujące metody:

Normy międzynarodowe

ISO 1516 (Oznaczanie zapłonu i braku zapłonu - Metoda równowagowa w tyglu zamkniętym)
ISO 1523 (Oznaczanie temperatury zapłonu - Metoda równowagowa w tyglu zamkniętym)
ISO 2719 (Oznaczanie temperatury zapłonu - Metoda zamkniętego tygla Pensky'ego-Martensa)
ISO 13736 (Oznaczanie temperatury zapłonu - Metoda zamkniętego tygla Abla)
ISO 3679 (Oznaczanie temperatury zapłonu - Szybka metoda równowagowa w tyglu zamkniętym)
ISO 3680 (Oznaczanie zapłonu lub braku zapłonu - Szybka metoda równowagowa w tyglu zamkniętym)

Normy krajowe

American Society for Testing and Materials International, ASTM (Amerykańskie Towarzystwo do spraw Badań i Materiałów), 100 Barr harbor Drive, PO Box C700, West Conshohocken, Pennsylvania, USA 19428-2959:

ASTM D3828-07a(Standardowa metoda badań dla oznaczenia temperatury zapłonu w tyglu zamkniętym metoda równowagową)

ASTM D56-05 (Standardowa metoda badań dla oznaczenia temperatury zapłonu w tyglu zamkniętym)

ASTM D3278-96(2004)e1 (Standardowa metoda badań dla oznaczenia temperatury zapłonu cieczy w tyglu zamkniętym)

ASTM D93-08 (Standardowa metoda badań dla oznaczenia temperatury zapłony w tyglu zamkniętym przy pomocy aparatu Pensky'ego-Martensa)

Association française de normalization, AFNOR (Francuskie Stowarzyszenie Normalizacyjne), rue de Pressensé, F-93571 La Plaine Saint-Denis Cedex:

francuska norma NF M 07-019

francuskie normy NF M 07-011/NF T 30-050/ NF T 66-009

francuska norma NF M 07-036

Deutsches Institut für Normung, DIN (Niemiecki Instytut Normalizacyjny), Burggrafenstraße 6, D-10787 Berlin:

Norma DIN 51755 (temperatura zapłonu poniżej 65 °C)

Państwowy Komitet Ministerstwa Normalizacji, RUS-113813, GSP, Moskwa, M-49, Leninsky Prospect 9:

GOST 12.1.044-84.

2.3.3.1.2 Dla określenia temperatury zapłonu farb, klejów i podobnych produktów lepkich zawierających rozpuszczalniki, powinny być stosowane tylko aparaty i metody badań odpowiednie dla oznaczenia temperatury zapłonu materiałów ciekłych lepkich, zgodne z następującymi normami:

a) norma międzynarodowa ISO 3679:1983;
b) norma międzynarodowa ISO 3680:1983;
c) norma międzynarodowa ISO 1523:1983;
d) norma międzynarodowa EN ISO 13736 i EN ISO 2719 (metoda B).

2.3.3.1.3 Normy wymienione w 2.3.3.1.1 powinny być stosowane tylko dla wymienionych tam przedziałów temperatury zapłonu. Powinna być uwzględniana możliwość reakcji chemicznej pomiędzy materiałem i uchwytem próbki, gdy stosowana jest wybrana norma. Aparat powinien być umieszczany, o ile wymaga tego bezpieczeństwo, z dala od przeciągów. Ze względów bezpieczeństwa dla nadtlenków organicznych i materiałów samoreaktywnych (znanych także jako materiały „energetyczne") oraz trujących, powinna być stosowana metoda przy użyciu małych, ok. 2 ml, próbek.

2.3.3.1.4 Gdy temperatura zapłonu oznaczona metodą nierównoważną wynosi 23 °C ± 2 °C lub 60 °C ± 2 °C, to powinna być potwierdzana dla każdego przedziału temperatury za pomocą metody równoważnej.

2.3.3.1.5 W przypadku zakwestionowania klasyfikacji materiału ciekłego zapalnego, zaklasyfikowanie zaproponowane przez nadawcę powinno być zaakceptowane, jeżeli badanie kontrolne temperatury zapłonu daje wynik nie różniący się więcej niż o 2 °C od podanego zakresu (23 °C i 60 °C). Jeżeli różnica jest większa niż 2 °C, to powinno być przeprowadzone drugie badanie sprawdzające i powinna być przyjęta najniższa wartość temperatury zapłonu spośród uzyskanych w obu pomiarach.

2.3.3.2 **Oznaczanie temperatury wrzenia**

Dla oznaczenia temperatury wrzenia materiałów ciekłych zapalnych stosowane mogą być stosowane następujące metody:

Normy międzynarodowe

ISO 3924 (Przetwory naftowe - Oznaczanie rozkładu temperatur wrzenia - Metoda chromatografii gazowej)

ISO 4626 (Lotne ciecze organiczne - Oznaczanie temperatury wrzenia organicznych rozpuszczalników stosowanych jako surowiec)

ISO 3405 (Przetwory naftowe - Oznaczanie składu frakcyjnego pod ciśnieniem atmosferycznym)

Normy krajowe

American Society for Testing and Materials International, ASTM (Amerykańskie Stowarzyszenie do spraw Badań i Materiałów), 100 Barr Harbor Drive, PO Box C700, West Conshohocken, Pennsylvania, USA 19428-2959:

ASTM D86-07a (Standardowa metoda badań destylacji produktów naftowych pod ciśnieniem atmosferycznym)

ASTM D1078-05 (Standardowa metoda badań oznaczania składu frakcyjnego lotnych cieczy organicznych)

Inne metody do zastosowania

Metoda A.2 opisana w części A załącznika do Rozporządzenia Komisji (WE) nr 440/2008[18].

2.3.3.3 **Oznaczanie zawartości nadtlenku**

Przy oznaczaniu zawartości nadtlenku w materiale ciekłym postępowanie jest następujące:

W kolbie Erlenmayera umieszcza się ilość „p" (około 5 g odważonego z dokładnością 0,01g) materiału ciekłego przeznaczonego do miareczkowania; dodaje się 20 cm³ bezwodnika kwasu octowego i około1 g sproszkowanego stałego jodku potasu; kolbę wstrząsa się i – po 10 minutach

[18] Rozporządzenie Komisji (WE) nr 440/2008 z 30 maja 2008 ustalające metody badań zgodnie z rozporządzeniem (WE) nr 1907/2006 Parlamentu Europejskiego i Rady w sprawie rejestracji, oceny, udzielania zezwoleń i stosowanych ograniczeń w zakresie chemikaliów (REACH) (Dz.U. WE L 142 z 31.05.2008, str. 1-739).

– ogrzewa się w ciągu 3 minut do 60 °C. Kolbę pozostawia się do ochłodzenia w ciągu 5 minut dodając 25 cm³ wody. Następnie odstawia się ją na pół godziny. Wydzielony jod odmiareczkowuje się 0,1-normalnym roztworem tiosiarczanu sodu, nie dodając wskaźnika; całkowite odbarwienie roztworu wskazuje na koniec reakcji. Jeżeli „n" jest liczbą cm³ zużytego roztworu tiosiarczanu, to zawartość procentowa nadtlenku (w przeliczeniu na H_2O_2) zawartego w próbce uzyskuje się ze wzoru:

$$\frac{17n}{100p}.$$

2.3.4 Oznaczanie podatności na płynięcie

W celu oznaczenia podatności na płynięcie materiałów i mieszanin ciekłych, lepkich lub pastowatych powinna być stosowana następująca metoda badania.

2.3.4.1 *Aparat do badań*

Penetrometr handlowy zgodny z normą ISO 2137:1985, z prętem prowadzącym o masie 47,5 g ± 0,05 g. Płytka sitowa z duraluminium z otworami stożkowatymi o masie 102,5 g ± 0,05 g (patrz Rysunek 4).

Naczynie penetrometru do umieszczania próbki o średnicy wewnętrznej od 72 mm do 80 mm.

2.3.4.2 *Wykonanie badania*

Próbkę wlewa się do naczynia penetrometru co najmniej na pół godziny przed pomiarem. Następnie naczynie zamyka się hermetycznie i odstawia do chwili pomiaru. Próbkę znajdującą się w hermetycznie zamkniętym naczyniu penetrometru ogrzewa się do 35 °C ± 0,5 °C i umieszcza się na stoliku penetrometru tuż przed pomiarem (nie więcej niż dwie minuty). Ostrze „S" płytki sitowej przesuwa się aż do kontaktu z cieczą i mierzy się szybkość wnikania.

2.3.4.3 *Ocena wyników badania*

Materiał jest pastowaty, jeżeli po kontakcie ostrza „S" z powierzchnią próbki penetracja wskazywana na czujniku cyfrowym:

a) jest mniejsza niż 15,0 mm ± 0,3 mm, po czasie obciążenia 5 s ± 0,1 s, lub

b) jest większa niż 15,0 mm ± 0,3 mm, ale dodatkowa penetracja po dalszych 55 s ± 0,5 s jest mniejsza niż 5,0 mm ± 0,5 mm.

Uwaga. W przypadku próbki charakteryzującej się granicą płynięcia często niemożliwe jest utworzenie w naczyniu penetrującym równomiernej powierzchni i wskutek tego uzyskanie zadawalającego kontaktu ostrza S warunkującego rozpoczęcie pomiaru. Poza tym niektóre próbki, wskutek kontaktu płytki sitowej powodującego elastyczną deformację powierzchni podczas pierwszych kilku sekund pomiaru, symulują głębszą penetrację. We wszystkich tych przypadkach może być właściwe stosowanie oceny określonej w b).

Rysunek 4 Penetrometr

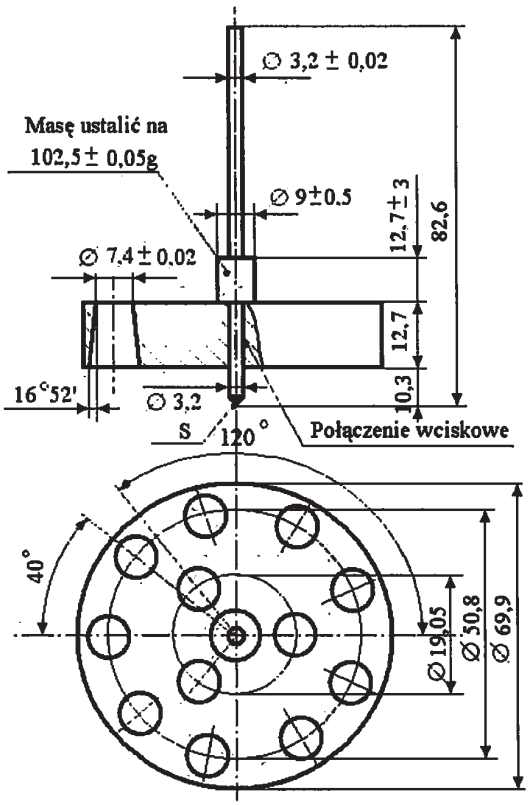

Tolerancje nie podane wynoszą ± 0,1 mm

2.3.5 Klasyfikowanie materiałów metaloorganicznych do klas 4.2 i 4.3

W zależności od stwierdzonych właściwości na podstawie badań N.1 do N.5 Podręcznika badań i kryteriów część III rozdział 33, zgodnie z rysunkiem pod 2.3.5 przedstawiającym schemat postępowania, materiały metaloorganiczne w zależności od przypadku mogą być zaklasyfikowane do klasy 4.2 lub 4.3.

Uwagi 1. W zależności od swoich pozostałych właściwości i tabeli pierwszeństwa zagrożeń (patrz 2.1.3.10), materiały mogą być zaklasyfikowane do innych klas.

2. Zapalne roztwory związków metaloorganicznych w stężeniach, które nie są samozapalne lub które w zetknięciu z wodą nie wydzielają gazów zapalnych w niebezpiecznych ilościach, są materiałami klasy 3.

Rysunek 2.3.5 Schemat postępowania dla klasyfikacji materiałów metaloorganicznych do klas 4.2 i 4.3 [a), b)]

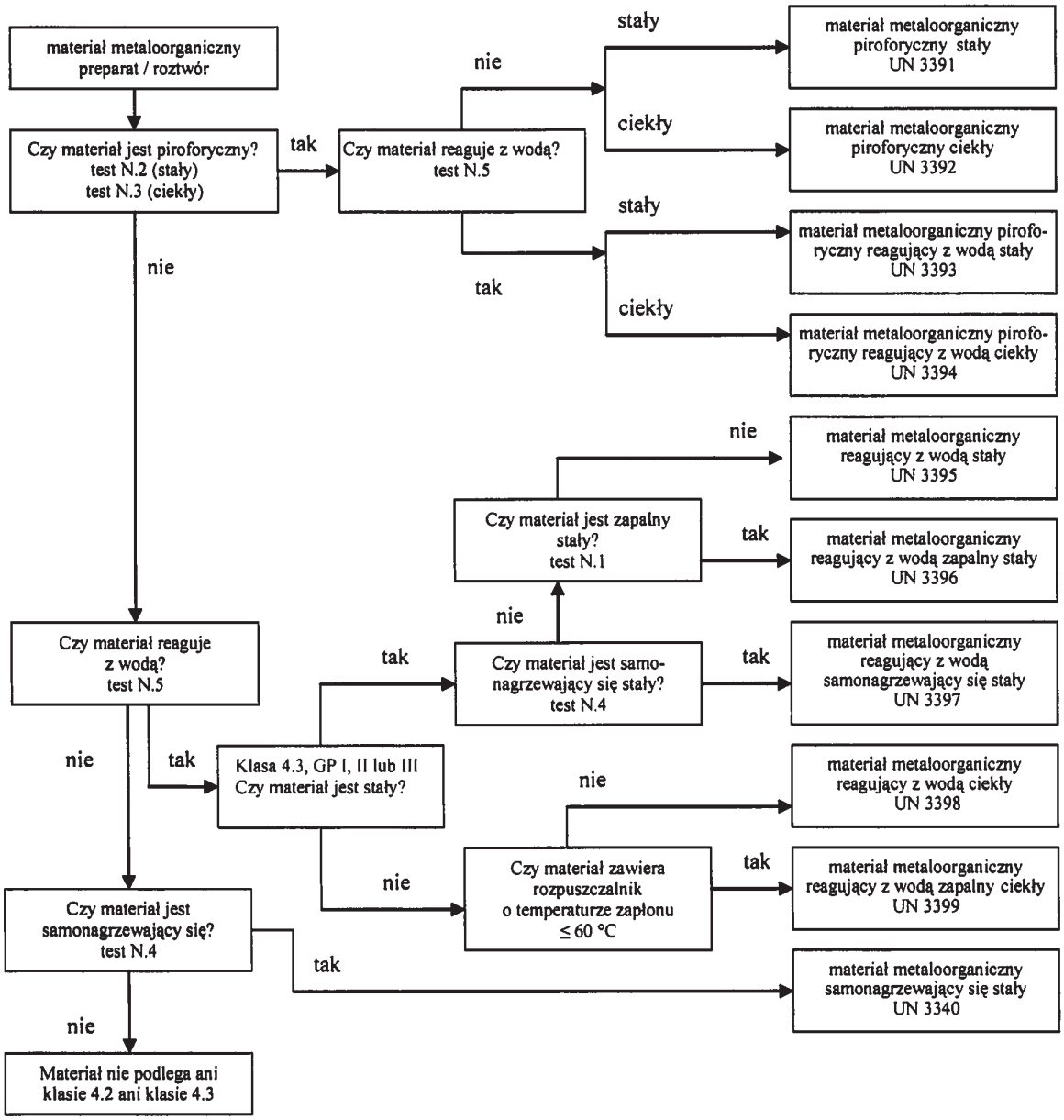

[a)] Badania N.1 do N.5 zawarte są w Podręczniku badań i kryteriów część III rozdział 33.

[b)] O ile da się zastosować i o ile są wymagane badania na okoliczność reaktywności, powinny być określone właściwości klasy 6.1 i 8, zgodnie z tabelą pierwszeństwa zagrożeń pod 2.1.3.10.

Dział 2.4 Kryteria dla substancji zagrażających środowisku wodnemu

2.4.1 Ogólne definicje

2.4.1.1 Substancje zagrażające środowisku obejmują różne materiały ciekłe i stałe zanieczyszczające wodę, jak również roztwory i mieszaniny z takimi substancjami (jak preparaty i odpady).

W rozumieniu tego działu „substancjami" są pierwiastki chemiczne i ich związki w stanie naturalnym lub uzyskane za pomocą procesu produkcyjnego, włącznie z niezbędnymi dodatkami dla zachowania trwałości produktów i zanieczyszczeniami powstałymi w zastosowanym procesie, jednak z wyjątkiem rozpuszczalników, które można wyekstrahować bez wpływu na stabilność substancji lub jej skład.

2.4.1.2 Jako środowisko wodne uważa się żyjące w wodzie organizmy i wodny ekosystem, którego są częścią[19]. Podstawą dla określenia niebezpieczeństwa jest więc działanie trujące substancji lub mieszanin w środowisku wodnym, chociaż może to być zmienione przez dalsze informacje o rozkładzie lub bioakumulacji.

2.4.1.3 Chociaż poniższa klasyfikacja przewidywana jest dla wszystkich substancji i mieszanin, to uznaje się, że w niektórych przypadkach, np. dla metali lub słabo rozpuszczalnych związków nieorganicznych, wymagane są oddzielne wytyczne[20].

2.4.1.4 Dla zastosowanych w tym rozdziale akronimów i pojęć obowiązują następujące definicje:

- BCF – współczynnik biostężenia
- BZT – biochemiczne zapotrzebowanie na tlen
- ChZT – chemiczne zapotrzebowanie na tlen
- DPL – dobra praktyka laboratoryjna
- CE_x – stężenie powodujące reakcję w x%
- CE_{50} – efektywne stężenie substancji powodujące reakcje maksymalnie w 50%
- CEr_{50} – CE_{50} w warunkach zmniejszenia wzrostu
- K_{OW} – współczynnik podziału oktanol/woda
- LC_{50} (50% stężenie śmiertelne) – stężenie substancji w wodzie, powodujące śmierć 50% (połowy) zwierząt doświadczalnych w danej grupie
- $L(E)C_{50}$ – LC_{50} lub CE_{50}
- NOEC – (stężenie niewywołujące obserwowalnych efektów): stężenie tuż poniżej najniższego testowanego stężenia przy statystycznie istotnym niekorzystnym działaniu. NOEC nie ma statystycznie istotnego niekorzystnego wpływu w porównaniu z próbką kontrolną
- Wytyczne OECD do Badań – Wytyczne opublikowane przez Organizację Współpracy Gospodarczej i Rozwoju (OECD).

2.4.2 Określenia i wymagane dane

2.4.2.1 Podstawowymi elementami w klasyfikacji substancji zagrażających środowisku (środowisku wodnemu) są:

a) ostra toksyczność w wodzie;

b) przewlekła toksyczność w wodzie;

c) bioakumulacja potencjalna lub faktyczna oraz

d) degradacja (biotyczna lub abiotyczna) dla organicznych substancji chemicznych.

2.4.2.2 Chociaż preferowane są dane z międzynarodowych, zharmonizowanych metod badawczych, to w praktyce powinny być stosowane również dane z krajowych metod, o ile uzna się je za

---

[19] Nie uwzględnia się substancji zanieczyszczających środowisko wodne, co do których może zaistnieć konieczność uwzględnienia ich działania poza środowiskiem wodnym, na przykład ich wpływu na zdrowie człowieka.

[20] Zawarte są one w załączniku 10 do GHS.

równorzędne. Dane o toksyczności dla gatunków słodkowodnych i słonowodnych ogólnie uznaje się za równorzędne i preferuje przy zastosowaniu Wytycznych OECD dla Badań lub przekazanych z metod, na zasadach równorzędnych Dobrej Praktyce Laboratoryjnej (DPL). Gdy brak jest tego rodzaju danych, zaklasyfikowanie następuje na podstawie najlepszych dostępnych danych.

2.4.2.3 **Toksyczność ostra w wodzie:** rzeczywista właściwość materiałów, jako szkodliwość dla organizmu wodnego po krótkotrwałym narażeniu w wodzie.

Ostre (krótkotrwale) zagrożenie: dla celów klasyfikacyjnych ostra toksyczność chemikaliów na organizmy wodne wywołująca niebezpieczeństwo po krótkotrwałym narażeniu w wodzie na te chemikalia.

Toksyczność ostrą w wodzie określa się zwykle przy zastosowaniu wskaźnika LC_{50} po 96 godzinach dla ryb (Wytyczne OECD 203 lub metoda równorzędna), wskaźnika CE_{50} po 48 godzinach dla skorupiaków (Wytyczne OECD 202 lub metoda równorzędna) i/lub wskaźnika CE_{50} po 72 lub 96 godzinach dla glonów (Wytyczne OECD 201 lub metoda równorzędna). Gatunki te uważa się za zastępcze dla wszystkich organizmów wodnych i dane o innych gatunkach, jak rzęsa wodna, powinny być też uwzględnione, jeżeli metoda badań jest odpowiednia.

2.4.2.4 **Toksyczność przewlekła w wodzie:** rzeczywista właściwość materiałów wywierająca szkodliwe działanie na organizmy wodne podczas narażenia określonego w odniesieniu do cyklu życia organizmu.

Długotrwałe zagrożenie: dla celów klasyfikacyjnych przewlekła toksyczność chemikaliów wywołująca niebezpieczeństwo przy długotrwałym narażeniu w środowisku wodnym.

Danych o toksyczności przewlekłej jest mniej niż danych o toksyczności ostrej i ogół metod badawczych jest mniej znormalizowany. Dane oznaczone zgodnie z Wytycznymi OECD nr 210 (Ryby we wczesnych stadiach rozwojowych) lub 211 (Rozmnażanie dafnii) i 201 (Hamowanie wzrostu glonów) mogą być zaakceptowane. Inne zatwierdzone i międzynarodowe uznane badania również powinny być zastosowane. Należy posłużyć się wartościami NOEC lub innymi równorzędnymi wartościami CE_x.

2.4.2.5 **Bioakumulacja:** wynik netto pobrania, przekształcenia i eliminacji materiału w organizmie w odniesieniu do wszystkich dróg narażenia (tj. powietrze, woda, osad/gleba i pożywienie).

Potencjał bioakumulacji określa się zwykle przy zastosowanie współczynnika podziału oktanol/woda, zwyczajowo wyrażonego jako log K_{ow}, zgodnie z Wytycznymi OECD 107 lub 117. Chociaż wyraża się tym potencjał do bioakumulacji, to lepszym miernikiem jest określenie wyznaczanego doświadczalnie biostężenia (BCF) i preferuje się go, jeżeli jest dostępny. BCF określa się zgodnie z Wytycznymi OECD nr 305.

2.4.2.6 **Degradacja:** rozkład cząsteczek organicznych na mniejsze cząsteczki i ostatecznie na ditlenek węgla, wodę i sole.

Degradacja środowiska może nastąpić biotycznie lub abiotycznie (np. przez hydrolizę); zastosowane kryteria odzwierciedlają ten fakt. Rzeczywistą biodegradację ustala się najprościej przy zastosowaniu Wytycznych OECD dla degradacji biologicznej [Wytyczna 301 (A-F)]. Przejście tych badań daje wskazówkę o szybkiej degradacji w większości środowisk. To są badania w wodzie słodkiej; przez to powinny zostać uwzględnione również wyniki Wytycznych OECD nr 306, które lepiej charakteryzują środowisko morskie. Jeżeli takie dane nie są dostępne, to współczynnik BZT_5 (5 dni)/ChZT $\geq$ 0,5 uznaje się jako wskaźnik szybkiej degradacji.

Degradacja abiotyczna, taka jak hydroliza, powinna uwzględnić dla określenia szybkiej degradacji, pierwotną degradację abiotyczną i biotyczną, degradację w środowisku niewodnym i stwierdzoną szybką degradację w środowisku[21)].

Substancje uważane są za szybko rozkładające się w środowisku, jeżeli spełnione są następujące kryteria:

a) w badaniach rzeczywistej biodegradacji w ciągu 28 dni osiągnie się następujące poziomy rozkładu:

   (i) badania oparte na rozpuszczonym węglu organicznym: 70%;

[21)] Szczegółowe wskazówki dla interpretacji danych zawarte są w rozdziale 4.1 i załącznika 9 GHS.

(ii) badania oparte na zmniejszeniu ilości tlenu lub produkcji ditlenku węgla: 60% teoretycznych wartości maksymalnych.

Te poziomy biologicznego rozkładu należy osiągnąć w ciągu 10 dni od rozpoczęcia rozkładu (moment rozkładu to czas, w którym 10% substancji uległo rozkładowi), o ile substancja nie jest identyfikowana jako substancja kompleksowa z wieloma komponentami o składnikach podobnych strukturalnie. W takim przypadku i w przypadkach, w których przedstawiono wystarczające uzasadnienia, można zrezygnować z wymagania okresu 10 dni a przedstawić dla poziomu badań 28-dniowych[22]; lub

b) w przypadkach, w których dostępne są tylko dane o BZT i ChZT, jeżeli BZT_5/ChZT jest ≥ 0,5, lub

c) jeżeli dostępne są inne przekonujące naukowe dowody, aby wykazać, że substancja może ulec rozkładowi biotycznemu i/lub abiotycznemu w środowisku wodnym do poziomu > 70% w ciągu 28 dni.

2.4.3 Kategorie i kryteria klasyfikacji substancji

Substancje są sklasyfikowane do „substancji zagrażających środowisku (środowisku wodnemu)", jeżeli odpowiadają kryteriom kategorii ostrej 1, przewlekłej 1 lub przewlekłej 2, zgodnie z tabelami 2.2.9.1.10.3.1. Kryteria te opisują dokładnie kategorie klasyfikacyjne. Są one zestawione w tabelach 2.2.9.1.10.3.2 w postaci diagramów.

Tabele 2.4.3.1 Kategorie dla substancji zagrażających środowisku wodnemu (patrz Uwaga 1)

a) ostre (krótkotrwałe) zagrożenie środowiska wodnego

Kategoria ostra 1: (patrz Uwaga 2)	
96 godzin LC_{50} (dla ryb)	≤ 1 mg/l i/lub
48 godzin CE_{50} (dla skorupiaków)	≤ 1 mg/l i/lub
72 lub 96 godzin CEr_{50} (dla glonów lub innych roślin wodnych)	≤ 1 mg/l (patrz Uwaga 3)
Kategoria ostra 2:	
96 godzin LC_{50} (dla ryb)	> 1 do ≤ 10 mg/l i/lub
48 godzin CE_{50} (dla skorupiaków)	> 1 do ≤ 10 mg/l i/lub
72 lub 96 godzin CEr_{50} (dla glonów lub innych roślin wodnych)	> 1 do ≤ 10 mg/l (patrz Uwaga 3)
Kategoria ostra 3:	
96 godzin LC_{50} (dla ryb)	> 10 do ≤ 100 mg/l i/lub
48 godzin CE_{50} (dla skorupiaków)	> 10 do ≤ 100 mg/l i/lub
72 lub 96 godzin CEr_{50} (dla glonów lub innych roślin wodnych)	> 10 do ≤ 100 mg/l (patrz Uwaga 3)

b) długotrwałe zagrożenie środowiska wodnego (patrz też schemat pod 2.2.9.1.10.3.1)

(i) substancje nie ulegające łatwo rozkładowi (patrz Uwaga 4), dla których są dostępne wystarczające dane o toksyczności przewlekłej

Kategoria przewlekła 1: (patrz Uwaga 2)	
przewlekłe - NOEC lub CE_x (dla ryb)	≤ 0,1 mg/l i/lub
przewlekłe - NOEC CE_x (dla skorupiaków)	≤ 0,1 mg/l i/lub
przewlekłe - NOEC CE_x (dla glonów lub innych roślin wodnych)	≤ 0,1 mg/l
Kategoria przewlekła 2:	
przewlekłe - NOEC lub CE_x (dla ryb)	≤ 1 mg/l i/lub
przewlekłe - NOEC CE_x (dla skorupiaków)	≤ 1 mg/l i/lub
przewlekłe - NOEC CE_x (dla glonów lub innych roślin wodnych)	≤ 1 mg/l

(ii) substancje nie ulegające łatwo rozkładowi, dla których są dostępne wystarczające dane o toksyczności przewlekłej

[22] Patrz część 4 i załącznik 9 pkt. 9.4.2.2.3 GHS.

Kategoria przewlekła 1: (patrz Uwaga 2)	
przewlekłe - NOEC lub CE_x (dla ryb)	≤ 0,01 mg/l i/lub
przewlekłe - NOEC CE_x (dla skorupiaków)	≤ 0,01 mg/l i/lub
przewlekłe - NOEC CE_x (dla glonów lub innych roślin wodnych)	≤ 0,01 mg/l
Kategoria przewlekła 2:	
przewlekłe - NOEC lub CE_x (dla ryb)	≤ 0,1 mg/l i/lub
przewlekłe - NOEC CE_x (dla skorupiaków)	≤ 0,1 mg/l i/lub
przewlekłe - NOEC CE_x (dla glonów lub innych roślin wodnych)	≤ 0,1 mg/l
Kategoria przewlekła 3:	
przewlekłe - NOEC lub CE_x (dla ryb)	≤ 1 mg/l i/lub
przewlekłe - NOEC CE_x (dla skorupiaków)	≤ 1 mg/l i/lub
przewlekłe - NOEC CE_x (dla glonów lub innych roślin wodnych)	≤ 1 mg/l

(iii) substancje, dla których nie są dostępne wystarczające dane o toksyczności przewlekłej

Kategoria przewlekła 1: (patrz Uwaga 2)	
96 godzin LC_{50} (dla ryb)	≤ 1 mg/l i/lub
48 godzin CE_{50} (dla skorupiaków)	≤ 1 mg/l i/lub
72 lub 96 godzin CEr_{50} (dla glonów lub innych roślin wodnych)	≤ 1 mg/l (patrz Uwaga 3)

i substancja nie ulega łatwo rozkładowi i/lub doświadczalnie określony BCF ≥ 500 (lub, jeżeli brakuje, log K_{OW} ≥ 4) (patrz Uwaga 4 i 5)

Kategoria przewlekła 2:	
96 godzin LC_{50} (dla ryb)	> 1 do ≤ 10 mg/l i/lub
48 godzin CE_{50} (dla skorupiaków)	> 1 do ≤ 10 mg/l i/lub
72 lub 96 godzin CEr_{50} (dla glonów lub innych roślin wodnych)	> 1 do ≤ 10 mg/l (patrz Uwaga 3)

i materiał nie ulega łatwo rozkładowi i/lub doświadczalnie określony BCF ≥ 500 (lub, jeżeli nie istnieje, log K_{OW} ≥ 4) (patrz Uwaga 4 i 5)

Kategoria przewlekła 3:	
96 godzin LC_{50} (dla ryb)	> 10 do ≤ 100 mg/l i/lub
48 godzin CE_{50} (dla skorupiaków)	> 10 do ≤ 100 mg/l i/lub
72 lub 96 godzin CEr_{50} (dla glonów lub innych roślin wodnych)	> 10 do ≤ 100 mg/l (patrz Uwaga 3)

i materiał nie ulega łatwo rozkładowi i/lub log K_{OW} ≥ 4 (chyba że doświadczalnie określony BCF ≥ 500), chyba że NOEC dla toksyczności przewlekłej jest > 1 mg/l.

c) klasyfikacja „asekuracyjna"

Kategoria przewlekła 4:

Substancje, które są słabo rozpuszczalne i dla których nie odnotowuje się toksyczności ostrej na poziomie do rozpuszczalności w wodzie i które nie ulegają szybkiemu rozkładowi i log K_{OW} ≥ 4, co wskazuje na zdolność do bioakumulacji, należą do tej kategorii, chyba że są dowody, które wykażą, że klasyfikacja nie jest potrzebna. Takie dowody, to doświadczalnie wyznaczony BCF < 500 lub NOEC > 1 mg/l dla toksyczności przewlekłej, lub dowody na szybki rozkład w środowisku.

Substancje, które są wyłącznie klasyfikowane jako kategoria przewlekła 4 nie są uważane za niebezpieczne dla środowiska w rozumieniu ADN.

Uwagi 1. Ryby, skorupiaki i glony badane w zastępstwie gatunku, obejmują szereg poziomów troficznych i grup taksonomicznych; metody badań są silnie znormalizowane. Dane o innych organizmach można także rozważać, o ile reprezentują one równoważne gatunki i punkty badań.

2. Przy klasyfikacji substancji do kategorii ostrej 1 i/lub przewlekłej 1 należy wskazać odpowiedni współczynnik M przy zastosowaniu metody sumowania (patrz 2.4.4.6.4).

3. Jeżeli toksyczność dla glonów CEr_{50} [= CE_{50} (tempo wzrostu)] spadnie więcej niż 100 razy poniżej toksyczności dla następnego najbardziej wrażliwego gatunku i klasyfikacja bazuje jedynie na takim działaniu, to należy rozważyć czy ta toksyczność jest reprezentatywna dla roślin wodnych. Jeżeli zostanie wykazane, że nie jest to ten przypadek, to decyzję o tak założonej klasyfikacji powinien podjąć rzeczoznawca. Klasyfikacja następuje na podstawie wartości CEr_{50}. W przypadku gdy podstawa CE_{50} nie jest określona lub nie odnotowano żadnego CEr_{50}, klasyfikacja powinna oprzeć się na najniższym dostępnym CE_{50}.

4. Brak szybkiej degradacji dotyczy albo braku szybkiej biodegradacji albo innych wskazówek o braku szybkiej degradacji. Jeżeli nie ma ani danych doświadczalnych ani danych użytecznych o degradacji, to substancja uważana jest jako nie szybko degradowalna.

5. Potencjał bioakumulacji na podstawie doświadczalnie określonego BCF ≥ 500 lub, o ile on nie istnieje, log K_{OW} ≥ 4, pod warunkiem, że log K_{OW} jest odpowiedni dla potencjału bioakumulacji materiału. Zmierzona wartość log K_{OW} ma pierwszeństwo przed wartością szacunkową i zmierzona wartość BCF ma pierwszeństwo przed wartością log K_{OW}.

Schemat 2.4.3.1: Kategorie dla substancji zagrażających środowisku długotrwale

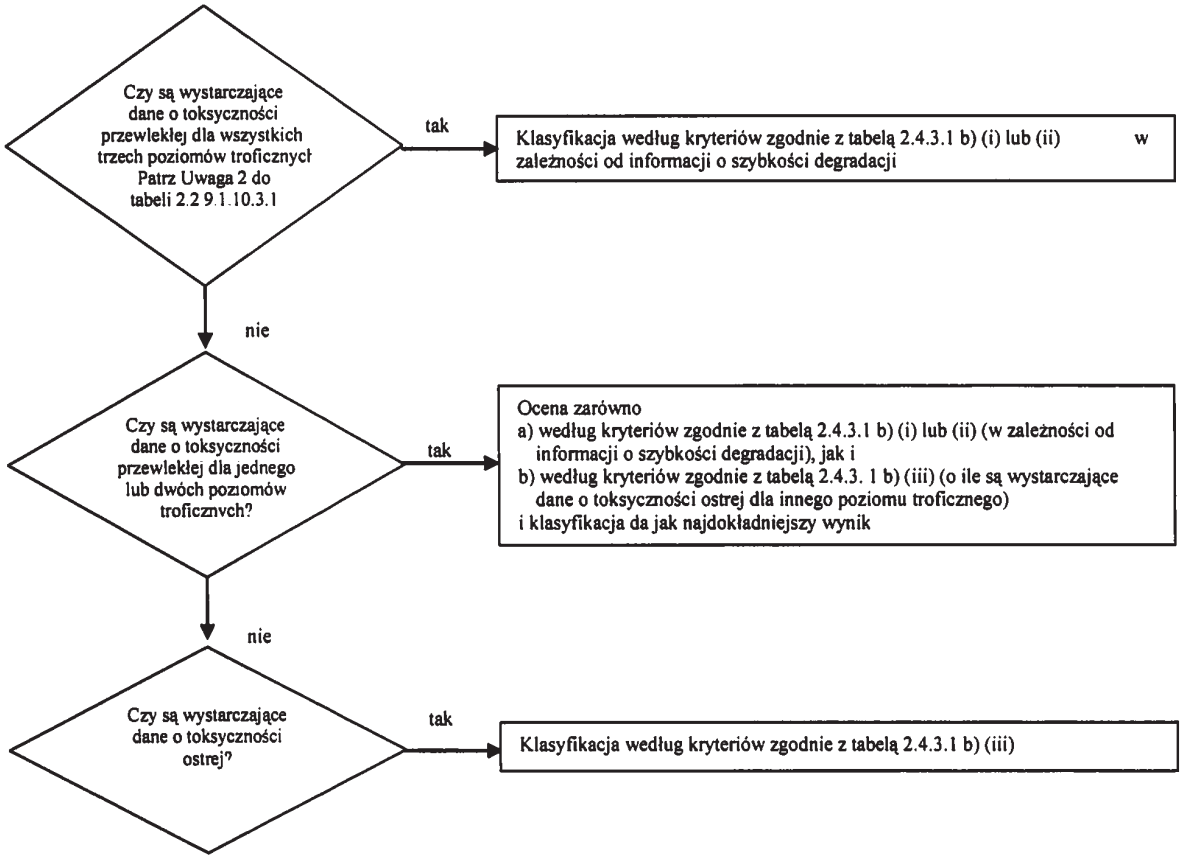

2.4.3.2 Schemat klasyfikacji w poniższej tabeli 2.4.3.2 ujmuje razem kryteria klasyfikacyjne dla materiałów.

Tabela 2.4.3.2: Schemat klasyfikacyjny dla substancji zagrażających środowisku

Kategorie klasyfikacyjne			
Zagrożenie ostre (patrz Uwaga 1)	**Długotrwałe zagrożenie** (patrz Uwaga 2)		
	istnieją wystarczające dane o toksyczności przewlekłej		**nie istnieją wystarczające dane o toksyczności przewlekłej** (patrz Uwaga 1)
	substancje nie szybko degradowalne (patrz Uwaga 3)	substancje szybko degradowalne (patrz Uwaga 3)	
Kategoria: ostra 1	**Kategoria: przewlekła 1**	**Kategoria: przewlekła 1**	**Kategoria: przewlekła 1**
$LC(E)_{50} \leq 1{,}00$	NOEC lub $CE_x \leq 0{,}1$	NOEC lub $CE_x \leq 0{,}01$	$L(E)C_{50} \leq 1{,}00$ i brak szybkiej degradacji i/lub BCF ≥ 500 lub jeżeli nie istnieje log $K_{OW} \geq 4$
Kategoria: ostra 2	**Kategoria: przewlekła 2**	**Kategoria: przewlekła 2**	**Kategoria: przewlekła 2**
$1{,}00 < LC(E)_{50} \leq 10{,}0$	$0{,}1 <$ NOEC lub $CE_x \leq 0{,}1$	$0{,}01 <$ NOEC lub $CE_x \leq 0{,}01$	$1{,}00$ $L(E)C_{50} \leq 10{,}0$ i brak szybkiej degradacji i/lub BCF ≥ 500 lub jeżeli nie istnieje log $K_{OW} \geq 4$
Kategoria: ostra 3		**Kategoria: przewlekła 2**	**Kategoria: przewlekła 2**
$10{,}0 < LC(E)_{50} \leq 100$		$0{,}1 <$ NOEC lub $CE_x \leq 1$	$10{,}0$ $L(E)C_{50} \leq 100$ i brak szybkiej degradacji i/lub BCF ≥ 500 lub jeżeli nie istnieje log $K_{OW} \geq 4$
	Kategoria: przewlekła 4 (patrz Uwaga 4)		
	Przykład (patrz Uwaga 5) Brak toksyczności ostrej i brak szybkiej degradacji i/lub BCF ≥ 500 lub jeżeli nie istnieje log $K_{OW} \geq 4$, to NOEC > 1 mg/l		

Uwagi 1. Zakres toksyczności ostrej na podstawie wartości $L(E)C_{50}$ w mg/l dla ryb, skorupiaków i/lub glonów lub innych roślin wodnych (lub, jeżeli nie ma doświadczalnie określonych danych, dane szacunkowe z ilościowej zależności pomiędzy strukturą a reaktywnością (QSAR)[23].

2. Substancje zaklasyfikowane są do różnych kategorii toksyczności przewlekłej, chyba że wystarczające dane o toksyczności przewlekłej dostępne są dla wszystkich trzech poziomów troficznych o rozpuszczalności w wodzie lub powyżej 1 mg/l. („Wystarczające" oznacza, że dane dostatecznie obejmują punkt końcowy. Ogólnie byłyby to zmierzone dane z badań; ale w celu uniknięcia niepotrzebnych badań w indywidualnych przypadkach mogą być to także dane szacunkowe, np. (Q)SAR lub w oczywistych przypadkach ocenę ekspertów).

3. Toksyczność przewlekłą określa się na podstawie wartości NOEC lub równorzędnych wartości CE_x w mg/l dla ryb, skorupiaków lub innych uznanych jednostek miary dla toksyczności przewlekłej.

4. System wprowadza również „klasyfikację asekuracyjną" (oznaczoną jako przewlekła 4) w przypadku, gdy dostępne dane nie umożliwiają klasyfikacji zgodnie z formalnymi kryteriami, ale istnieją niemniej powody do obaw.

5. Substancje, które są słabo rozpuszczalne i dla których nie odnotowuje się toksyczności ostrej na poziomie do rozpuszczalności w wodzie i które nie ulegają szybkiej degradacji i mają współczynnik biostężenia, należą do tej kategorii, chyba że można wykazać, że substancja nie wykazuje długoterminowego zagrożenia.

[23] Szczegółowe wskazówki znajdują się w dziale 4.1 punkt 4.1.2.13 i załączniku 9 dział A9.6 GHS.

2.4.4 Kategorie i kryteria klasyfikacji dla mieszanin

2.4.4.1 System klasyfikacji dla mieszanin obejmuje stosowane kategorie klasyfikacji dla substancji, tj. kategorię toksyczności ostrej 1 i kategorię toksyczności przewlekłej 1 i 2. W celu wykorzystania wszystkich dostępnych danych do celów klasyfikacji zagrożeń, jakie mieszanina powoduje dla środowiska wodnego, przyjmuje się następujące założenie, stosując w odpowiednich przypadkach:

„Istotne składniki" mieszaniny, to te składniki, które w toksyczności ostrej i/lub przewlekłej 1, występują w stężeniu co najmniej 0,1% masowego a inne składniki w stężeniu co najmniej 1% masowego, o ile (np. w przypadku składników silnie toksycznych) nie istnieją powody do przypuszczenia, że składnik występujący w stężeniu niższym niż 0,1%, może mimo to mieć istotne znaczenie dla klasyfikacji mieszaniny na podstawie jej zagrożenia dla środowiska wodnego.

2.4.4.2 Podejście do klasyfikacji zagrożeń dla środowiska wodnego jest procesem wielopoziomowym i zależy od dostępnych informacji na temat samej mieszaniny oraz jej składników. Proces tego podejścia wielopoziomowego obejmuje następujące elementy:

a) klasyfikację na podstawie wyników badań mieszanin;

b) klasyfikację na podstawie zasad pomostowych;

c) zastosowanie „sumy zaklasyfikowanych składników" i/lub „reguły addytywności".

Poniższy schemat 2.4.4.2 przedstawia postępowanie klasyfikacyjne.

Schemat 2.4.4.2 **Wielopoziomowe podejście do klasyfikacji mieszanin w zależności od ich ostrych i długotrwałych zagrożeń dla środowiska wodnego**

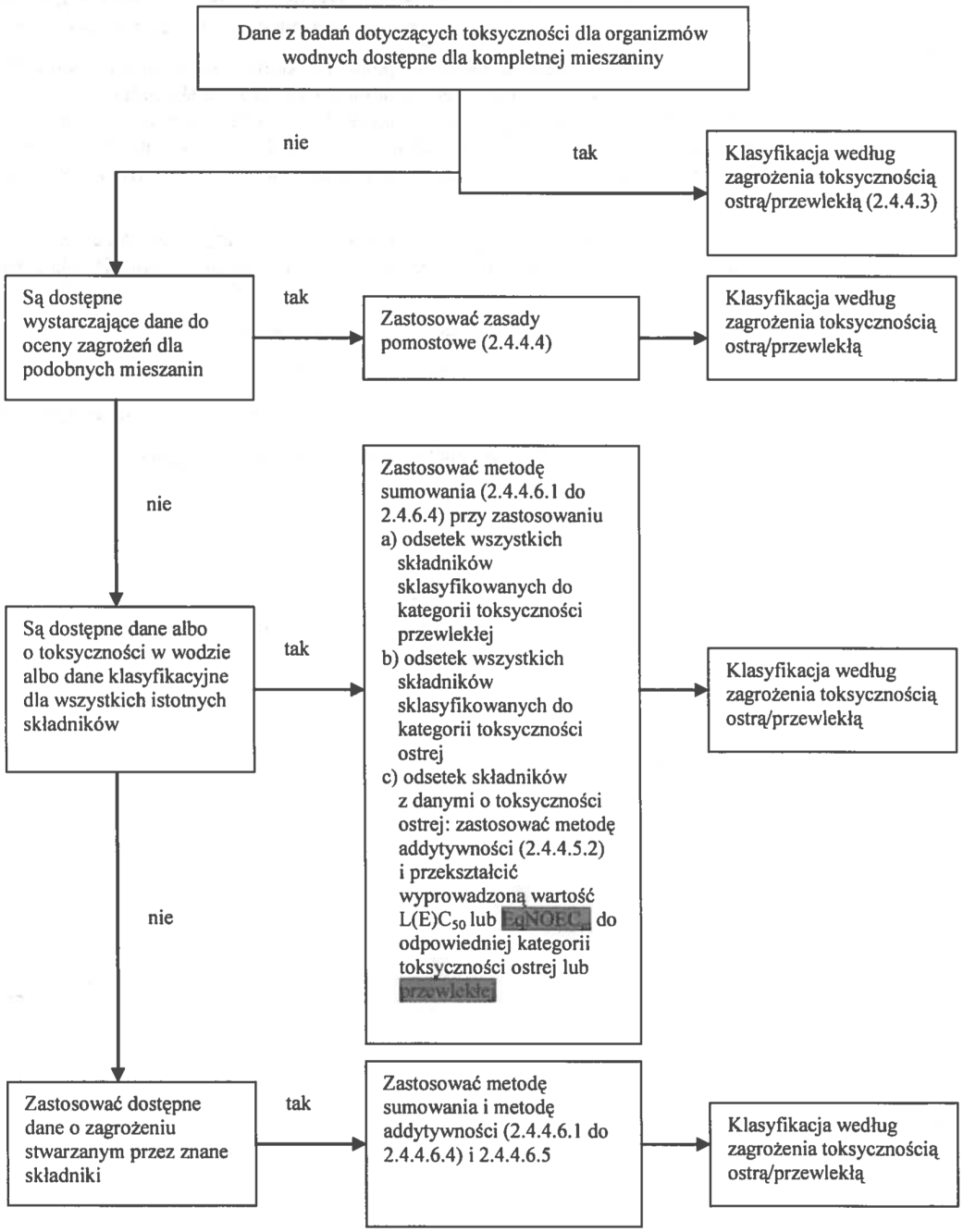

2.4.4.3 Klasyfikacja mieszanin, jeżeli dostępne są dane dla kompletnej mieszaniny

2.4.4.3.1 Jeżeli mieszanina zostanie przebadana jako całość w celu określenia jej toksyczności w wodzie, to klasyfikuje się ją zgodnie z kryteriami przyjętymi dla materiału. Klasyfikacja bazuje na powszechnie przyjętych danych o rybach, skorupiakach i glonach/roślinach (patrz 2.4.2.3 i 2.4.2.4). Jeżeli nie istnieją wystarczające dane o toksyczności ostrej lub przewlekłej dla kompletnej mieszaniny, to należy zastosować zasady pomostowe lub metodę sumowania (patrz 2.4.4.4 do 2.4.4.6).

2.4.4.3.2 Klasyfikacja mieszanin według długotrwałego zagrożenia wymaga dodatkowych informacji o degradacji a w szczególnych przypadkach o bioakumulacji. Może nie być dostępnych danych o degradacji i bioakumulacji dla mieszaniny jako całości. Badań degradacji i bioakumulacji nie stosuje się dla mieszanin, ponieważ są one trudne do zinterpretowania i mogą mieć znaczenie tylko dla pojedynczego materiału.

2.4.4.3.3 Klasyfikacja do kategorii ostrej 1, 2 i 3

a) Jeżeli istnieją wystarczające dane z badań dla toksyczności ostrej (LC_{50} lub CE_{50}) dla mieszaniny jako całości i $L(E)C_{50} \leq 100$ mg/l:

klasyfikacja mieszaniny do kategorii ostra 1, 2 lub 3 zgodnie z tabelą 2.4.3.1.a).

b) Jeżeli istnieją wystarczające dane z badań dla toksyczności ostrej (LC_{50} lub CE_{50}) dla mieszaniny jako całości i $L(E)C_{50} > 100$ mg/l lub o rozpuszczalności w wodzie:

zgodnie z ADN nie ma konieczności klasyfikowania jako ostrego zagrożenia dla środowiska wodnego.

2.4.4.3.4 Klasyfikacja do kategorii przewlekłej 1, 2 i 3

a) Jeżeli istnieją wystarczające dane z badań dla toksyczności przewlekłej (CE_x lub NOEC) dla mieszaniny jako całości i CE_x lub NOEC badanej mieszaniny ≤ 1 mg/l:

(i) klasyfikacja mieszaniny do kategorii przewlekłej 1, 2 lub 3 zgodnie z tabelą 2.4.3.1.b) (ii) (szybka degradacja), jeżeli dostępne informacje pozwalają wyciągnąć wniosek, że wszystkie istotne składniki mieszaniny są szybko degradowalne;

(ii) klasyfikacja mieszaniny do kategorii przewlekłej 1, 2 lub 3 zgodnie z tabelą 2.4.3.1.b) (i) (nie szybko degradowalne).

b) Jeżeli istnieją wystarczające dane z badań dla toksyczności przewlekłej (CE_x lub NOEC) dla mieszaniny jako całości i CE_x lub NOEC badanej mieszaniny > 1 mg/l lub o rozpuszczalności w wodzie:

zgodnie z ADN nie ma konieczności klasyfikowania jako przewlekłego zagrożenia dla środowiska wodnego.

2.4.4.3.5 Klasyfikacja do kategorii przewlekłej 4

W razie potrzeby, mieszaninę klasyfikuje jak przewlekła 4 (klasyfikacja asekuracyjna), zgodnie z tabelą 2.4.3.1 c).

2.4.4.4 **Klasyfikacja mieszanin, gdy nie są dostępne dane o toksyczności dla kompletnej mieszaniny: zasady pomostowe**

2.4.4.4.1 Jeżeli sama mieszanina nie została zbadana dla określenia jej zagrożenia dla środowiska wodnego, lecz istnieją wystarczające dane o poszczególnych składnikach i podobnych przebadanych mieszaninach, aby wystarczająco scharakteryzować zagrożenia stwarzane przez mieszaninę, to wtedy dane te należy zastosować zgodnie z niżej przyjętymi zasadami pomostowymi. To zapewnia, że dla klasyfikacji będą użyte w największym możliwym stopniu dostępne dane dla opisania zagrożenia mieszaniny, bez konieczności dodatkowych testów na zwierzętach.

2.4.4.4.2 Rozcieńczanie

Jeżeli nowa mieszanina powstaje przez rozcieńczenie zbadanej mieszaniny lub materiału rozcieńczalnikiem, który posiada równorzędną lub niższą klasyfikację zagrożenia dla środowiska wodnego niż najmniej zagrażający środowisku składnik pierwotny, i nie oczekuje się, że wpłynie na zagrożenie dla środowiska wodnego innych składników, to nowa mieszanina powinna być sklasyfikowana jako równorzędna pierwotnej zbadanej mieszaninie lub materiałowi. Alternatywnie można zastosować metodę objaśnioną pod 2.4.4.5.

2.4.4.4.3 Klasyfikacja partii

Można założyć, że kategoria zagrożenia dla środowiska wodnego jednej zbadanej partii mieszaniny jest zasadniczo równorzędna kategorii innej niezbadanej partii tego samego produktu handlowego, produkowanego przez lub pod kontrolą tego samego dostawcy, chyba że są powody by sądzić, iż istnieją znaczne różnice powodujące zmianę klasyfikacji danej

partii pod względem zagrożenia dla środowiska wodnego. W tym przypadku wymagana jest nowa klasyfikacja.

2.4.4.4.4 Stężenia mieszanin, które są klasyfikowane według najbardziej rygorystycznych kategorii (toksyczność przewlekła 1 i toksyczność ostra 1)

Jeżeli badana mieszanina klasyfikowana jest do kategorii toksyczność przewlekła 1 i/lub toksyczność ostra 1, a stężenie składników i tej mieszaniny zaklasyfikowanych do kategorii toksyczność przewlekła 1 i/lub toksyczność ostra 1 wzrasta, to niezbadana mieszanina o większym stężeniu powinna być klasyfikowana bez dodatkowych badań według tych samych kategorii klasyfikacji jak zbadana mieszanina pierwotna.

2.4.4.4.5 Interpolacja wewnątrz jednej kategorii toksyczności

Dla trzech mieszanin (A, B i C) mających identyczne składniki, gdzie mieszaniny A i B są zbadane i zaliczone są do tej samej kategorii toksyczności a niezbadana mieszanina C posiada takie same składniki toksyczne jak mieszanina A i B, o stężeniach aktywnych składników leżących pomiędzy stężeniami składników w mieszaninach A i B, to mieszanina C klasyfikowana jest do tej samej kategorii co mieszaniny A i B.

2.4.4.4.6 Mieszaniny zasadniczo podobne

Jeżeli dane jest co następuje:

a) dwie mieszaniny:

(i) A + B;
(ii) C + B;

b) stężenie składnika B jest zasadniczo jednakowe w obu mieszaninach;

c) stężenie składnika A w mieszaninie (i) jest tak samo wysokie jak stężenie składnika C w mieszaninie (ii);

d) dane dotyczące zagrożenia dla środowiska wodnego stwarzanego przez składniki A i C są dostępne i zasadniczo równorzędne, tj. składniki są w tej samej kategorii zagrożeń i nie oczekuje się, ze wpłyną na ostrą toksyczność wodną składnika B,

i mieszanina (i) lub (ii) jest już sklasyfikowana na podstawie danych z badań, to inna mieszanina może być sklasyfikowana do tej samej kategorii zagrożenia.

2.4.4.5 **Klasyfikacja mieszanin, jeżeli dostępne są dane o toksyczności dla wszystkich składników lub tylko dla niektórych składników mieszaniny**

2.4.4.5.1 Klasyfikacja mieszanin powinna opierać się na sumie klasyfikacji jej składników. Odsetek składników zaklasyfikowanych jako ostre lub przewlekłe zagrożenie dla środowiska wodnego dodaje się bezpośrednio do metody sumowania. Metoda ta szczegółowo jest opisana pod 2.4.4.6.1 do 2.4.4.6.4.

2.4.4.5.2 Mieszaniny mogą być utworzone jako kombinacja zarówno składników już sklasyfikowanych (toksyczność ostra 1 i/lub toksyczność przewlekła 1, 2), jak i składników, dla których są dostępne odpowiednie dane z badań o toksyczności. Jeżeli dostępne są odpowiednie dane o toksyczności dla więcej niż jednego składnika mieszaniny, to kombinację toksyczności tych składników oblicza się przy pomocy wzorów addytywności podanych pod a) lub b) w zależności od rodzaju danych o toksyczności:

a) na podstawie ostrej toksyczności wodnej

$$\frac{\sum C_i}{L(E)C_{50m}} = \sum_n \frac{C_i}{L(E)C_{50i}}$$

gdzie:
C_i = stężenie składnika „i" (procent wagowy)
$L(E)C_{50i}$ = (mg/l) wartość LC_{50} lub EC_{50} dla składnika „i"
n = liczba składników, przy czym i jest pomiędzy „1 (jeden)" a „n"
$L(E)C_{50i}$ = wartość $L(E)C_{50}$ części mieszaniny z danymi z badań.
Obliczoną toksyczność wykorzystuje się w celu zaklasyfikowania tej części mieszaniny do kategorii ostrego zagrożenia, którą następnie używa się w stosowaniu metody sumowania.

b) na podstawie przewlekłej toksyczności wodnej

$$\frac{\sum C_i + \sum C_j}{EqNOEC_m} = \sum_n \frac{C_i}{NOEC_i} + \sum_n \frac{C_j}{0{,}1 \cdot NOEC_j}$$

gdzie:

C_i = stężenie składnika „i" (procent masowy), przy czym „i" zawiera szybko rozkładające się składniki;

C_j = stężenie składnika „j" (procent masowy), przy czym „j" zawiera składniki nie rozkładające się szybko;

$NOEC_i$ = NOEC (lub inne uznane wielkości dla toksyczności przewlekłej) składnika „i", przy czym „i" zawiera łatwo rozkładające się składniki, w mg/l;

$NOEC_j$ = NOEC (lub inne uznane wielkości dla toksyczności przewlekłej) składnika „j", przy czym „j" zawiera składniki nie rozkładające się łatwo, w mg/l;

n = liczba składników, przy czym „i" i „j" jest pomiędzy „1 (jeden)" a „n"

$EqNOEC_m$ = równoważnik NOEC części mieszaniny z danymi z badań.

Równoważna toksyczność odzwierciedla więc taką toksyczność, że materiały nie ulegające łatwo rozkładowi sklasyfikowane zostają do stopnia kategorii zagrożeń „rygorystyczne" jako ulegające łatwo rozkładowi degradacji.

Obliczoną równoważną toksyczność wykorzystuje się w celu zaklasyfikowania tej części mieszaniny zgodnie z kryteriami dla substancji ulegających łatwo rozkładowi (tabela 2.4.3.1 b) (ii)) do kategorii zagrożenia przewlekłego, którą następnie używa się w stosowaniu metody sumowania.

2.4.4.5.3 Przy zastosowaniu reguły addytywności dla części mieszaniny zaleca się obliczać toksyczność tej części mieszaniny przy zastosowaniu wartości toksyczności dla każdego składnika, która dotyczy tej samej grupy taksonomicznej (tj. ryby, dafnie lub glony), a następnie zastosować najwyższą uzyskaną toksyczność (najniższą wartość) (tj. dla najbardziej wrażliwej z trzech grup taksonomicznych). Jeżeli jednak wspomniane wartości toksyczności dla każdego składnika nie odnoszą się do tego samego typu rodzaju grupy, to wartość toksyczności dla każdego składnika wybiera się w taki sam sposób, jak wartość toksyczności w klasyfikacji substancji, tj. stosuje się wyższą toksyczność (najbardziej wrażliwego badanego organizmu). Obliczoną toksyczność ostrą i przewlekłą stosuje się do klasyfikacji tej części mieszaniny do kategorii toksyczności ostrej 1, 2 lub 3 i/lub przewlekłej 1, 2 lub 3.

2.4.4.5.4 Jeżeli mieszaninę klasyfikuje się na więcej sposób niż jeden, to należy zastosować metodę przynoszącą najbardziej konserwatywne wyniki.

2.4.4.6 **Metoda sumowania**

2.4.4.6.1 Postępowanie klasyfikacyjne

Zasadniczo, bardziej rygorystyczna klasyfikacja mieszanin unieważnia mniej rygorystyczną klasyfikację, tzn. klasyfikacja do kategorii przewlekłej 1 unieważnia klasyfikację do kategorii przewlekłej 2. Zatem postępowanie klasyfikacyjne jest wtedy zakończone, jeżeli wynikiem klasyfikacji jest kategoria przewlekła 1. Bardziej rygorystyczna klasyfikacja niż do kategorii przewlekłej 1 nie jest możliwa, dlatego nie ma potrzeby prowadzenia dalszej procedury klasyfikacyjnej.

2.4.4.6.2 Klasyfikacja do kategorii toksyczności ostrej 1, 2 lub 3

2.4.4.6.2.1 Najpierw bierze się pod uwagę wszystkie składniki sklasyfikowane do kategorii ostrej 1. Jeżeli suma stężeń (w %) tych składników wynosi co najmniej 25%, to całą mieszaninę klasyfikuje się do kategorii ostrej 1. Jeżeli wynikiem obliczeń jest klasyfikacja mieszaniny do kategorii ostrej 1, to procedura klasyfikacyjna jest zakończona.

2.4.4.6.2.2 W przypadku, gdy mieszaniny nie sklasyfikowano w kategorii ostrej 1, rozważa się klasyfikację do kategorii ostrej 2. Mieszaninę klasyfikuje się jako ostrą 2, jeżeli 10-krotna suma wszystkich składników zaklasyfikowanych do kategorii ostrej 1 i suma wszystkich składników zaklasyfikowanych do kategorii ostrej 2 wynosi co najmniej 25%. Jeżeli wynikiem obliczeń jest klasyfikacja mieszaniny do kategorii ostrej 2, to procedura klasyfikacyjna jest zakończona.

2.4.4.6.2.3 W przypadku, gdy mieszaniny nie sklasyfikowano w kategorii ostrej 1 ani w ostrej 2, to rozważa się klasyfikację w kategorii ostrej 3. Mieszaninę klasyfikuje się jako ostrą 3, jeżeli 100-krotna suma wszystkich składników zaklasyfikowanych do kategorii ostrej 1 i 10-krotna suma wszystkich składników zaklasyfikowanych do kategorii ostrej 2 i suma wszystkich składników zaklasyfikowanych do kategorii ostrej 3 wynosi co najmniej 25%.

2.4.4.6.2.4 Klasyfikacja mieszanin według ich zagrożeń ostrych przy pomocy sumowania stężeń sklasyfikowanych składników zestawiona jest w poniższej tabeli 2.4.4.6.2.4:

suma stężeń (w %) składników, które zaklasyfikowane są jako kategoria:	Kategoria klasyfikacji mieszaniny
ostra 1 x M[a)] ≥ 25 %	ostra 1
(M x 10 x ostra 1) + ostra 2 ≥ 25%	ostra 2
(M x 100 x ostra 1) + (10 x ostra 2) + ostra 3 ≥ 25%	ostra 3

[a)] Objaśnienie współczynnika M patrz: 2.4.4.6.4.

2.4.4.6.3 Klasyfikacja do kategorii toksyczności przewlekłej 1, 2, 3 i 4

2.4.4.6.3.1 Najpierw bierze się pod uwagę wszystkie składniki zaklasyfikowane do kategorii przewlekłej 1. Jeżeli suma stężeń (w %) tych składników wynosi co najmniej 25%, to całą mieszaninę klasyfikuje się do kategorii przewlekłej 1. Jeżeli wynikiem obliczeń jest klasyfikacja mieszaniny do kategorii przewlekłej 1, to procedura klasyfikacyjna jest zakończona.

2.4.4.6.3.2 W przypadku, gdy mieszaniny nie zaklasyfikowano do kategorii przewlekłej 1, to bada się klasyfikację mieszaniny do kategorii przewlekłej 2. Mieszaninę klasyfikuje się do kategorii przewlekłej 2, jeżeli 10-krotna suma stężeń (w %) wszystkich składników zaklasyfikowanych do kategorii przewlekłej 1 plus suma stężeń (w %) wszystkich składników zaklasyfikowanych do kategorii przewlekłej 2 wynosi co najmniej 25%. Jeżeli wynikiem obliczeń jest klasyfikacja mieszaniny do kategorii przewlekłej 2, to procedura klasyfikacyjna jest zakończona.

2.4.4.6.3.3 W przypadku, gdy mieszaniny nie sklasyfikowano w kategorii przewlekłej 1 ani w przewlekłej 2, to rozważa się klasyfikację w kategorii przewlekłej 3. Mieszaninę klasyfikuje się jako przewlekłą 3, jeżeli 100-krotna suma wszystkich składników zaklasyfikowanych do kategorii przewlekłej 1 i 10-krotna suma wszystkich składników zaklasyfikowanych do kategorii przewlekłej 2 i suma wszystkich składników zaklasyfikowanych do kategorii przewlekłej 3 wynosi co najmniej 25%.

2.4.4.6.3.4 W przypadku, gdy mieszaniny nie sklasyfikowano w kategorii przewlekłej 1 ani w przewlekłej 2, ani w przewlekłej 3, to w ramach ADN, nie jest konieczne klasyfikowanie do kategorii przewlekłej 4. Mieszanina jest klasyfikowana do kategorii przewlekłej 4, jeżeli suma procentowych składników kategorii przewlekłej 1, 2, 3 i 4 wynosi co najmniej 25%.

2.4.4.6.3.5 Klasyfikacja mieszanin według ich zagrożeń przewlekłych przy pomocy sumowania stężeń sklasyfikowanych składników zestawiona jest w poniższej tabeli 2.4.4.6.3.5:

Tabela 2.4.4.6.3.3 Klasyfikacja mieszanin według ich zagrożeń przewlekłych na podstawie sumowania stężeń sklasyfikowanych składników

suma stężeń (w %) składników, które zaklasyfikowane są jako kategoria:	Kategoria klasyfikacji mieszaniny
przewlekła 1 x M[a)] ≥ 25 %	przewlekła 1
(M x 10 x przewlekła 1) + przewlekła 2 ≥ 25%	przewlekła 2
(M x 100 x przewlekła 1) + (10 x przewlekła 2) + przewlekła 3 ≥ 25%	przewlekła 3
przewlekła 1 + przewlekła 2 + przewlekła 3 + przewlekła 4 ≥ 25%	przewlekła 4

[a)] Objaśnienie współczynnika M patrz: 2.4.4.6.4.

2.4.4.6.4 Mieszaniny ze składnikami silnie trującymi

Składniki w kategorii toksycznej ostrej 1 o toksyczności znacznie poniżej 1 mg/l i/lub toksyczności przewlekłej znacznie poniżej 0,1 mg/l (dla składników nieulegających łatwo rozkładowi) i 0,01 mg/l (dla składników ulegających łatwo rozkładowi) wpływają na toksyczność mieszaniny i przy klasyfikacji przy pomocy metody sumowania należy przywiązywać do nich większą wagę. Jeżeli mieszanina zawiera składniki sklasyfikowane do

toksyczności ostrej lub przewlekłej 1, to należy zastosować stopniowane założenia opisane pod 2.4.4.6.2 i 2.4.4.6.3, przy czym zamiast prostego sumowania procentów należy zastosować sumę ważoną, która powstaje przez pomnożenie stężeń składników kategorii ostrej 1 i przewlekłej 1 przez współczynnik. Oznacza to, że stężenie kategorii „ostrej 1" w lewej kolumnie tabeli 2.4.4.6.2.2 i stężenie kategorii „przewlekłej 1" w lewej kolumnie tabeli 2.4.4.6.3.3 mnoży się przez odpowiedni współczynnik. Współczynniki mnożenia, które należy zastosować dla tych składników, definiuje się przy zastosowaniu wartości toksyczności i zestawione są w poniższej tabeli 2.4.4.6.4. Dla klasyfikacji mieszaniny o składnikach kategorii ostrej 1 i/lub przewlekłej 1 osoba dokonująca klasyfikacji powinna być ponadto poinformowana o wartości współczynnika M, aby zastosować metodę sumowania. Alternatywnie można zastosować regułę addytywności (patrz 2.4.4.5.2), jeżeli dostępne są dane o toksyczności dla wszystkich wysoce toksycznych składników mieszaniny i istnieją przekonujące dowody, że wszystkie inne składniki (włącznie z tymi, dla których nie istnieją specyficzne dane o toksyczności ostrej i/lub przewlekłej), mają niską toksyczność lub w ogóle nie są toksyczne i nie przyczynią się znacznie do zagrożenia środowiska przez mieszaninę.

Tabela 2.4.4.6.4 Współczynniki mnożenia dla wysoce toksycznych składników mieszaniny

Toksyczność ostra	Współczynnik	Toksyczność przewlekła	Współczynnik M	
wartość $CL(E)_{50}$	M	Wartość NOEC	Składniki nie szybko degradowalne	Składniki szybko degradowalne
$0,1 < L(E)C_{50} \leq 1$	1	$0,01 < NOEC \leq 0,1$	1	-
$0,01 < L(E)C_{50} \leq 0,1$	10	$0,001 < NOEC \leq 0,01$	10	1
$0,001 < L(E)C_{50} \leq 0,01$	100	$0,0001 < NOEC \leq 0,001$	100	10
$0,0001 < L(E)C_{50} \leq 0,001$	1000	$0,00001 < NOEC \leq 0,0001$	1000	100
$0,00001 < L(E)C_{50} \leq 0,0001$	10000	$0,000001 < NOEC \leq 0,00001$	10000	1000
(dalej w przedziałach co 10)		(dalej w przedziałach co 10)		

2.4.4.6.5 Klasyfikacja mieszanin o składnikach, dla których nie ma przydatnych informacji

W przypadku, gdy dla jednego lub więcej istotnych składników, dla których nie ma żadnych przydatnych informacji o toksyczności wodnej ostrej i/lub przewlekłej, to prowadzi to do wniosku, że nie jest możliwe zaklasyfikowanie mieszaniny do jednej lub kilku kategorii zagrożenia. W takim przypadku mieszaninę można zaklasyfikować tylko na podstawie znanych składników z następującą dodatkową wskazówką „mieszanina składa się z x procent składnika (składników) o nieznanym zagrożeniu dla środowiska wodnego".

Część 3

Wykaz towarów niebezpiecznych, przepisy specjalne oraz wyłączenia w związku z ilościami ograniczonymi i wyłączonymi

Dział 3.1

Przepisy ogólne

3.1.1 Wprowadzenie

Oprócz przepisów niniejszych lub podanych w tabelach tej części, należy przestrzegać przepisów ogólnych, zawartych w każdej części, dziale lub rozdziale. Te przepisy ogólne nie występują w tabelach. Jeżeli przepis ogólny jest sprzeczny z przepisem specjalnym, pierwszeństwo ma przepis specjalny.

3.1.2 Oficjalna nazwa przewozowa

Uwaga. Dla zastosowania oficjalnej nazwy przewozowej dla przewozu próbek, patrz 2.1.4.1.

3.1.2.1 Oficjalna nazwa przewozowa jest częścią pozycji, która opisuje najdokładniej towary w dziale 3.2 tabela A i jest napisana wielkimi literami (cyfry, litery greckie, przedrostki pisane z małych liter: „sec-", „tert-", „m-", „n-", „o-" i „p-" stanowią integralną część nazwy). Szczegóły dotyczące ciśnienia pary (vp) i punktu wrzenia (bp) w kolumnie (2) Tabeli C w dziale 3.2 są częścią oficjalnej nazwy przewozowej. Inna oficjalna nazwa przewozowa może figurować w nawiasie umieszczonym po głównej oficjalnej nazwie przewozowej. W Tabeli A jest to pokazane wielkimi literami (np. ETANOL (ALKOHOL ETYLOWY)). W tabeli C jest to pokazane małymi literami (np. ACETONITRYLE (cyjanek metylu)). Części pozycji pisane małymi literami nie są uważane za elementy oficjalnej nazwy przewozowej, poza przypadkiem podanym wyżej.

3.1.2.2 Jeżeli spójniki „i" lub „lub" są pisane małymi literami lub jeżeli elementy nazwy są oddzielone przecinkami, wówczas nie jest konieczne pisanie całej nazwy w liście przewozowym lub w oznakowaniu sztuki przesyłki. Jest tak zwłaszcza w przypadku, gdy pod tym samym numerem UN występuje kombinacja wielu odrębnych pozycji. Dla ilustracji sposobu wyboru oficjalnej nazwy przewozowej dla podobnych pozycji podaje się następujące przykłady:

a) UN 1057 ZAPALNICZKI lub WKŁADY DO ZAPALNICZEK. Jako oficjalną nazwę przewozową przyjmuje się najodpowiedniejszą z następujących:
ZAPALNICZKI
WKŁADY DO ZAPALNICZEK;

b) UN 2793 ŻELAZO METALICZNE jako WIÓRY, WYPRASKI, OPIŁKI, ODPADY w postaci podatnej na samonagrzewanie. Jako oficjalną nazwę przewozową wybiera się najodpowiedniejszą z kombinacji:
ŻELAZO METALICZNE, WIÓRY
ŻELAZO METALICZNE, WYPRASKI
ŻELAZO METALICZNE, OPIŁKI
ŻELAZO METALICZNE, ODPADY

3.1.2.3 Oficjalna nazwa przewozowa może być użyta w liczbie pojedynczej lub mnogiej. Oprócz tego, jeżeli nazwa ta zawiera słowa, które precyzują jej sens, wówczas kolejność umieszczenia tych słów, w listach przewozowych lub oznakowaniach sztuk przesyłki, pozostawia się do wyboru zainteresowanego. Dla przykładu, zamiast „DIMETYLOAMINA, ROZTWÓR WODNY" można podać „ROZTWÓR WODNY DIMETYLOAMINY". Dla towarów klasy 1 można używać nazw handlowych lub wojskowych, które zawierają oficjalną nazwę przewozową, uzupełnioną tekstem opisowym.

3.1.2.4 Liczne materiały mają pozycje zarówno dla stanu ciekłego i stałego (patrz definicje dla materiału ciekłego i materiału stałego pod 1.2.1), jak również dla materiału stałego i roztworu. Są one zaklasyfikowane do różnych numerów UN, które nie są zawsze ustawione jeden za drugim.[1)]

3.1.2.5 Jeżeli materiał, który zgodnie z definicją podaną w 1.2.1, jest materiałem stałym przewożonym w stanie stopionym, to oficjalną nazwę przewozową należy uzupełnić przez

---

[1)] Szczegółowo jest to widoczne w wykazie alfabetycznym (dział 3.2 tabela B), np.:
NITROKSYLENY CIEKŁE 6.1 1665
NITROKSYLENY STAŁE 6.1 3447

uściślenie „STOPIONY", o ile nie zostało to zapisane wielkimi literami w nazwie w wykazie towarów niebezpiecznych (np. ALKILOFENOL STAŁY, I.N.O, STOPIONY).

3.1.2.6 Z wyjątkiem materiałów samoreaktywnych i nadtlenków organicznych oraz z wyjątkiem przypadków, w których wyraz „STABILIZOWANY" podany jest wielkimi literami w nazwie w dziale 3.2 tabela A kolumna 2, dla materiału, którego przewóz bez stabilizowania byłby zabroniony na podstawie przepisów podanych pod 2.2.x.2, ponieważ w normalnych warunkach przewozu mógłby reagować niebezpiecznie, wyraz „STABILIZOWANY" dodaje się jako część oficjalnej nazwy przewozowej (np. MATERIAŁ TRUJĄCY ORGANICZNY CIEKŁY, I.N.O., STABILIZOWANY).

Jeżeli dla stabilizowania takiego materiału zastosuje się kontrolę temperatury dla zapobieżenia powstania niebezpiecznego ciśnienia, to:
a) dla materiałów ciekłych: (patrz 3.1.2.6 ADR),
b) dla gazów: warunki przewozu zatwierdza władza właściwa.

3.1.2.7 Hydraty mogą być przewożone pod oficjalną nazwą przewozową materiałów bezwodnych.

3.1.2.8 Pozycje ogólne lub pozycje „inaczej nie określone" (I.N.O.)

3.1.2.8.1 Oficjalną nazwę przewozową w pozycji „ogólnej" lub „I.N.O.", dla której zgodnie z działem 3.2 tabela A kolumna 6 przyporządkowany jest przepis specjalny 274 lub 318, należy uzupełnić nazwą techniczną lub nazwą biologiczną towaru, o ile prawo krajowe lub konwencja międzynarodowa, w przypadku materiału podlegającego kontroli, nie zakazują ujawnienia dokładnego opisu. W przypadku materiałów wybuchowych i przedmiotów z materiałami wybuchowymi klasy 1, opis towarów niebezpiecznych powinien być uzupełniony przez dodatkowe dane o nazwach handlowych lub wojskowych. Nazwy techniczne są podawane w nawiasie bezpośrednio po oficjalnej nazwie przewozowej. Powinny być używane odpowiednie bliższe określenie takie jak „ZAWIERA" lub „ZAWIERAJĄCY", lub takie jak „MIESZANINA", „ROZTWÓR", itd., charakteryzujące zawartość procentową składników technicznych. Na przykład: „UN 1993 MATERIAŁ CIEKŁY ZAPALNY, I.N.O. (zawiera ksylen i benzen), 3, II".

3.1.2.8.1.1 Nazwa techniczna jest uznaną nazwą chemiczną lub biologiczną lub inną nazwą znaną z naukowych i technicznych podręczników, czasopism i tekstów. Do tych celów nie powinny być stosowane nazwy handlowe. W przypadku pestycydów może(-ą) być używana(-e) wyłącznie powszechnie stosowana(-e) nazwa(-y) ISO, inna(-e) nazwa(-y) podana(-e) w „The WHO Recommended Classification of Pesticides by Hazard and Guidelines to Classification" lub nazwa(-y) składnika aktywnego.

3.1.2.8.1.2 Jeżeli mieszanina materiałów niebezpiecznych jest opisana za pomocą jednej z pozycji „I.N.O." lub „ogólnej", której w dziale 3.2 tabela A kolumna 6 przypisano przepis specjalny 274, wtedy powinny być podane nie więcej niż dwa składniki, które przyczyniają się najbardziej do zagrożenia lub zagrożeń stwarzanych przez mieszaninę, za wyjątkiem materiałów podlegających kontroli, jeżeli ich ujawnienia zakazuje prawo krajowe lub konwencja międzynarodowa. Jeżeli sztuka przesyłki zawierająca mieszaninę jest oznakowana dodatkową nalepką ostrzegawczą, to jedna z dwóch nazw technicznych umieszczonych w nawiasie, powinna być nazwą składnika, który narzuca stosowanie dodatkowej nalepki ostrzegawczej.

Uwaga. Patrz 5.4.1.2.2.

3.1.2.8.1.3 Następujące przykłady przedstawiają, jak oficjalną nazwę przewozową z pozycji I.N.O., uzupełnia się nazwą techniczną:

UN 2902 PESTYCYD TRUJĄCY CIEKŁY, I.N.O. (drazoksolon),

UN 3394 MATERIAŁ METALOORGANICZNY PIROFOROYCZNY REAGUJĄCY Z WODĄ CIEKŁY (trimetylogal)

3.1.2.8.1.4 BRAK

3.1.3 Roztwory i mieszaniny

Uwaga. Jeżeli materiał w dziale 3.2 tabeli A wymieniony jest z nazwy, to przy przewozie powinien być określony oficjalną nazwą przewozową zgodnie z działem 3.2 tabela A kolumna 2. Takie materiały mogą zawierać techniczne zanieczyszczenia (np. wynikające z procesów technologicznych) lub dodatki stabilizacyjne lub dla innych celów, niemające wpływu na jego klasyfikację. Jednakże materiał wymieniony z nazwy zawierający techniczne zanieczyszczenia lub dodatki

stabilizacyjne lub dla innych celów, mające wpływ na klasyfikację, powinien być traktowany jako mieszanina (patrz 2.1.3.3).

3.1.3.1 Roztwór lub mieszanina nie podlega ADN, jeżeli cechy, właściwości, forma lub stan skupienia roztworu lub mieszaniny są takie, że roztwór lub mieszanina nie spełniają kryteriów, włącznie z kryteriami doświadczenia ludzkiego, przyporządkowania do jakiejkolwiek klasy.

3.1.3.2 Roztwór lub mieszanina spełniająca kryteria klasyfikacyjne ADN zawierająca tylko jeden dominujący materiał niebezpieczny wymieniony z nazwy w dziale 3.2 tabela A i jeden lub więcej materiałów niepodlegających ADN, lub ilości śladowe jednego lub więcej materiałów wymienionych z nazwy w dziale 3.2 tabela A, jest klasyfikowana do podanego w dziale 3.2 tabela A numeru UN i oficjalnej nazwy przewozowej materiału, który przeważa, chyba że:

a) roztwór lub mieszanina jest wymieniona z nazwy w dziale 3.2 tabela A;

b) z nazwy lub opisu materiału wymienionego z nazwy w dziale 3.2 tabela A wynika, że pozycja ta obowiązuje tylko dla materiału czystego;

c) klasa, kod klasyfikacyjny, grupa pakowania lub stan skupienia roztworu lub mieszaniny różnią się od klasy, kodu klasyfikacyjnego, grupy pakowania lub stanu skupienia materiału wymienionego z nazwy w dziale 3.2 tabela A; lub

d) właściwości niebezpieczne roztworu lub mieszaniny wymagają działań na wypadek awarii różniących się od działań na wypadek awarii dla materiału wymienionego z nazwy w dziale 3.2 tabela A.

Określone wyrażenia, jak „ROZTWÓR" względnie „MIESZANINA", dodaje się jako część oficjalnej nazwy przewozowej, np. „ACETON, ROZTWÓR". Ponadto po opisie mieszaniny lub roztworu może być podane również stężenie roztworu lub mieszaniny, np. „ACETON, ROZTWÓR, 75%".

3.1.3.3 Roztwór lub mieszanina spełniająca kryteria klasyfikacyjne ADN niewymieniona z nazwy w dziale 3.2 tabela A i zawierająca jeden lub kilka towarów niebezpiecznych, jest klasyfikowana do pozycji, której oficjalna nazwa przewozowa, opis, klasa, kod klasyfikacyjny i grupa pakowania jak najdokładniej opisuje mieszaninę lub roztwór.

Dział 3.2

Wykaz towarów niebezpiecznych

3.2.1 **Tabela A: wykaz towarów niebezpiecznych w porządku numerycznym UN**

Wyjaśnienie dotyczące Tabeli A:

Każdy wiersz tabeli A tego działu dotyczy zasadniczo materiału(-ów) lub przedmiotu(-ów), który(-e) jest (są) objęty(-e) określonym numerem UN. Jeżeli jednak materiały lub przedmioty, należące do jednego i tego samego numeru UN, mają różne właściwości chemiczne, fizyczne i/lub podlegają różnym przepisom przewozowym, to tym numerem UN może być objętych kilka kolejnych wierszy.

Każda kolumna tabeli A jest, jak podano w poniższych uwagach objaśniających, poświęcona określonemu tematowi. Miejsce przecięcia się kolumn i wierszy (komórka) zawiera informacje do omawianego w kolumnie tematu dla materiału(-ów) lub przedmiotu (-ów) tego wiersza:

- pierwsze cztery komórki identyfikują materiał (materiały) lub przedmiot(-y) należący(-e) do tego wiersza (przepisy specjalne w kolumnie (6) mogą podawać odnośne informacje dodatkowe);
- następne komórki podają stosowane przepisy specjalne albo jako pełną informację albo w formie zakodowanej. Kody wskazują na szczegółowe informacje zawarte w podanej części, dziale, rozdziale i/lub podrozdziale w poniższych uwagach objaśniających. Pusta komórka oznacza, że nie ma żadnych przepisów specjalnych i stosuje się tylko ogólne przepisy lub, że obowiązuje podane w uwagach objaśniających ograniczenie przewozowe. W niniejszej tabeli kod alfanumeryczny rozpoczynający się oznaczeniem »PA« wyznacza przepis specjalny działu 3.3

Do stosowanych przepisów ogólnych nie ma odnośników w odpowiednich kolumnach. Poniższe uwagi podają objaśnienia dla każdej kolumny część(-i), dział(-y), rozdział(-y) i/lub podrozdział(-y), w którym te uwagi są zawarte.

Uwagi objaśniające dla każdej kolumny:

Kolumna (1) „Numer UN/numer identyfikacyjny"

Kolumna ta zawiera numer UN:

- materiału lub przedmiotu niebezpiecznego, jeżeli do tego materiału lub przedmiotu jest przyporządkowany specyficzny numer UN, lub
- zbiorczy lub pod pozycją I.N.O., któremu należy przyporządkować niewymienione z nazwy materiały lub przedmioty niebezpieczne według kryteriów części 2 („drzewa decyzyjne").

Kolumna (2) „Nazwa towaru"

Kolumna ta zawiera nazwę materiału lub przedmiotu napisaną wielkimi literami, jeżeli do materiału lub przedmiotu przyporządkowany jest własny specyficzny numer UN lub pozycja ogólna, lub pozycja I.N.O., do której przyporządkowany jest niebezpieczny materiał lub przedmiot zgodnie z kryteriami części 2 („drzewo decyzyjne"). Nazwę tę należy stosować jako oficjalną nazwę przewozową lub w danym wypadku jako część oficjalnej nazwy przewozowej (dalsze szczegóły dotyczące oficjalnej nazwy przewozowej, patrz 3.1.2).

Po oficjalnej nazwie przewozowej dodany jest opisowy tekst pisany małymi literami, aby objaśnić zakres stosowania zapisu w tych przypadkach, w których przepisy klasyfikacyjne i/lub przewozowe materiału lub przedmiotu mogą być różne w określonych warunkach.

Kolumna (3a) „Klasa"

Kolumna ta zawiera numer klasy, która swoim tytułem obejmuje niebezpieczny materiał lub przedmiot. Ten numer klasy przyporządkowany jest według procedur i kryteriów części 2.

Kolumna (3b) „Kod klasyfikacyjny"

Kolumna ta zawiera kod klasyfikacyjny materiału lub przedmiotu niebezpiecznego.

- Dla materiałów lub przedmiotów niebezpiecznych klasy 1, kod składa się z numeru podklasy i litery grupy zgodności, które przyporządkowane są według procedur i kryteriów pod 2.2.1.1.4.
- Dla materiałów i przedmiotów niebezpiecznych klasy 2, kod składa się z cyfry i jednej lub więcej liter określających grupę niebezpiecznych właściwości, które są wyjaśnione pod 2.2.2.1.1 i 2.2.2.1.3.
- Dla materiałów i przedmiotów niebezpiecznych klas 3, 4.1, 4.2, 4.3, 5.1, 5.2, 6.1, 6.2, 8 i 9, kody te są objaśnione pod 2.2.x.1.2.[2)]
- Materiały i przedmioty niebezpieczne klasy 7 nie mają kodu klasyfikacyjnego.

Kolumna (4) „Grupa pakowania"

Kolumna ta zawiera numer(-y) grupy(-) pakowania (I, II lub III), która(-e) jest (są) przyporządkowane do materiału niebezpiecznego. Numery grup pakowania są przyporządkowane na podstawie procedur i kryteriów części 2. Niektóre materiały i przedmioty nie mają przyporządkowanej grupy pakowania.

Kolumna (5) „Nalepki ostrzegawcze"

Kolumna ta zawiera numery wzorów nalepek ostrzegawczych (patrz 5.2.2.2 i 5.3.1.7), które należy umieszczać na sztukach przesyłki, kontenerach, kontenerach-cysternach, cysternach przenośnych, MEGC, pojazdach i wagonach.

Jednak dla materiałów i przedmiotów klasy 7, w zależności od kategorii, „7X"oznacza nalepkę ostrzegawczą według wzoru 7A, 7B lub 7C (patrz 5.1.5.3.4 i 5.2.2.1.11.1) lub 7D (patrz 5.3.1.1.3 i 5.3.1.7.2).

Przepisy ogólne dotyczące nanoszenia nalepek ostrzegawczych (np. numery nalepek ostrzegawczych lub miejsca, w którym należy je umieszczać) są zawarte pod 5.2.2.1 dla sztuk przesyłki i kontenerów małych i pod 5.3.1 dla kontenerów wielkich, kontenerów-cystern, MEGC, cystern przenośnych, pojazdów i wagonów.

Uwaga. Wyżej wymienione przepisy dotyczące nanoszenia nalepek mogą być zmienione przez przepisy specjalne podane w kolumnie 6.

Kolumna (6) „Przepisy specjalne"

Kolumna ta zawiera kody numeryczne przepisów specjalnych. Przepisy te dotyczą rozszerzonego zakresu tematycznego, który głównie jest powiązany z treścią kolumn 1 do 5 (np. zakazy przewozu, wyjątki od przepisów, objaśnienia do klasyfikacji określonych postaci danych towarów niebezpiecznych oraz dodatkowe przepisy dotyczące nalepek i oznakowania) i są wymienione w dziale 3.3 według porządku numerycznego. Jeżeli kolumna 6 nie zawiera zapisu, to nie obowiązują przepisy specjalne dla danego towaru niebezpiecznego w odniesieniu do treści kolumn 1 do 5. Przepisy specjalne specyficzne dla żeglugi śródlądowej zaczynają się od 800.

Kolumna (7a) „Ilości ograniczone"

Kolumna ta zawiera maksymalne ilości materiałów na opakowanie wewnętrzne lub przedmiot, dla przewozu towarów niebezpiecznych zapakowanych w ilościach ograniczonych zgodnie z działem 3.4.

Kolumna (7b) „Ilości wyłączone"

Kolumna ta zawiera kod literowo-cyfrowy o następującym znaczeniu:

- „E0" oznacza, że dla towaru niebezpiecznego zapakowanego w ilościach wyłączonych nie ma wyjątku od ADN;
- pozostałe kody literowo-cyfrowe rozpoczynające się od litery E oznaczają, że ADN nie ma zastosowania, jeżeli są spełnione warunki podane w dziale 3.5.

[2)] x = numer klasy niebezpiecznego materiału lub przedmiotu, w razie potrzeby bez kropki.

Kolumna (8) „Zezwolenie na przewóz"

Kolumna ta zawiera kody literowo-cyfrowe dotyczące form zezwolenia na przewóz statkami żeglugi śródlądowej.

Jeżeli kolumna (8) jest pusta, to materiał lub przedmiot może być przewożony tylko w sztukach przesyłki.

Jeżeli kolumna (8) zawiera kod „B", to przewóz jest dozwolony w sztukach przesyłki lub luzem (patrz 7.1.1.11).

Jeżeli kolumna (8) zawiera kod „T", to przewóz jest dozwolony w sztukach przesyłki i w zbiornikowcach. W przypadku przewozu w zbiornikowcu, stosuje się wymagania Tabeli C (patrz 7.2.1.21).

Kolumna (9) „Wymagane wyposażenie"

Kolumna ta zawiera kody literowo-cyfrowe dla wyposażenia wymaganego dla przewozu materiałów lub przedmiotów niebezpiecznych (patrz 8.1.5).

Kolumna (10) „Wentylacja"

Kolumna ta zawiera kody literowo-cyfrowe przepisów specjalnych dotyczących wentylacji stosowane do przewozu, o następującym znaczeniu:

- kod literowo-cyfrowy zaczynający się literami „VE" oznacza, że dodatkowy przepis specjalny stosowany jest do przewozu. Znajduje się on w 7.1.6.12 i tworzy wymaganie specjalne.

Kolumna (11) „Przepisy dotyczące załadunku, wyładunku i przewozu"

Kolumna ta zawiera kody literowo-cyfrowe odnoszące się do przepisów specjalnych dla przewozu, o następującym znaczeniu:

- kody literowo-cyfrowe zaczynające się literami „CO", „ST" i „RA" oznaczają, że te dodatkowe przepisy specjalne stosowane są do przewozu luzem. Można je znaleźć pod 7.1.6.13 i ustalić wymagania specjalne.
- kody literowo-cyfrowe zaczynające się literami „LO" oznaczają, że do te dodatkowe przepisy specjalne stosowane są przed załadunkiem. Można je znaleźć pod 7.1.6.13 i ustalić wymagania specjalne.
- kody literowo-cyfrowe zaczynające się literami „HA" oznaczają, że te dodatkowe przepisy specjalne stosowane są do manipulowania i układania. Można je znaleźć pod 7.1.6.13 i ustalić wymagania specjalne.
- kody literowo-cyfrowe zaczynające się literami „IN" oznaczają, że te dodatkowe przepisy specjalne stosowane są do kontroli ładowni w czasie przewozu. Można je znaleźć pod 7.1.6.13 i ustalić wymagania specjalne.

Kolumna (12) „Ilość stożków/niebieskich świateł"

Kolumna ta zawiera ilość stożków/niebieskich świateł, z których powinna składać się osygnalizowanie statku w czasie przewozu danego towaru niebezpiecznego (patrz rozdział 7.5.1).

Kolumna (13) „Przepisy dodatkowe/uwagi"

Kolumna ta zawiera dodatkowe wymagania lub uwagi dotyczące przewozu danego towaru niebezpiecznego.

Tabela A

Nr UN Nr ID	Nazwa towaru i opis	Nazwa towaru i opis	Klasa	Kod klasyfikacyjny		Nalepki ostrzegawcze	Przepisy specjalne	Ilości ograniczone i wyłączone		Przewóz dopuszczony	Wymagane wyposażenie	Oświetlenie				Ilość stożków/ kulistych	Uwagi
	3.1.2	3.1.2	2.2	2.2	2.1.1.3	5.2.2	3.3	3.4	3.5.1.2	3.2.1	8.1.5	7.1.6	7.1.6			7.1.5	3.2.1
(1)	(2)	(2)	(3a)	(3b)	(4)	(5)	(6)	(7a)	(7b)	(8)	(9)	(10)	(11)			(12)	(13)
0004	AMMONIUM PICRATE dry or wetted with less than 10% water, by mass	PIKRYNIAN AMONU, suchy lub zwilżony, zawierający mniej niż 10% masowych wody	1	1.1D		1		0	E0		PP		LO01	HA01, HA02, HA03		3	
0005	CARTRIDGES FOR WEAPONS with bursting charge	NABOJE DO BRONI, z ładunkiem rozrywającym	1	1.1F		1		0	E0		PP		LO01	HA01, HA02, HA03		3	
0006	CARTRIDGES FOR WEAPONS with bursting charge	NABOJE DO BRONI, z ładunkiem rozrywającym	1	1.1E		1		0	E0		PP		LO01	HA01, HA02, HA03		3	
0007	CARTRIDGES FOR WEAPONS with bursting charge	NABOJE DO BRONI, z ładunkiem rozrywającym	1	1.2F		1		0	E0		PP		LO01	HA01, HA02, HA03		3	
0009	AMMUNITION, INCENDIARY with or without burster, expelling charge or propelling charge	AMUNICJA ZAPALAJĄCA, z lub bez ładunku rozrywającego, napędzającego lub miotającego	1	1.2G		1		0	E0		PP		LO01	HA01, HA03		3	
0010	AMMUNITION, INCENDIARY with or without burster, expelling charge or propelling charge	AMUNICJA ZAPALAJĄCA, z lub bez ładunku rozrywającego, napędzającego lub miotającego	1	1.3G		1		0	E0		PP		LO01	HA01, HA03		3	
0012	CARTRIDGES FOR WEAPONS, INERT PROJECTILE or CARTRIDGES, SMALL ARMS	NABOJE DO BRONI Z POCISKIEM OBOJĘTNYM lub NABOJE DO BRONI MAŁOKALIBROWEJ	1	1.4S		1,4	364	5 kg	E0		PP		LO01	HA01, HA03		0	
0014	CARTRIDGES FOR WEAPONS, BLANK or CARTRIDGES, SMALL ARMS, BLANK or CARTRIDGES FOR TOOLS, BLANK	NABOJE ŚLEPE DO BRONI lub NABOJE ŚLEPE DO BRONI MAŁOKALIBROWE lub NABOJE ŚLEPE DO NARZĘDZI	1	1.4S		1,4	364	5 kg	E0		PP		LO01	HA01, HA03		0	
0015	AMMUNITION, SMOKE with or without burster, expelling charge or propelling charge	AMUNICJA DYMNA, z lub bez ładunku rozrywającego, napędzającego lub miotającego	1	1.2G		1		0	E0		PP		LO01	HA01, HA03		3	
0015	AMMUNITION, SMOKE with or without burster, expelling charge or propelling charge, containing corrosive substances	AMUNICJA DYMNA, z lub bez ładunku rozrywającego, napędzającego lub miotającego, z materiałem żrącym	1	1.2G		1 +8		0	E0		PP		LO01	HA01, HA03		3	
0016	AMMUNITION, SMOKE with or without burster, expelling charge or propelling charge	AMUNICJA DYMNA, z lub bez ładunku rozrywającego, napędzającego lub miotającego	1	1.3G		1		0	E0		PP		LO01	HA01, HA03		3	
0016	AMMUNITION, SMOKE with or without burster, expelling charge or propelling charge, containing corrosive substances	AMUNICJA DYMNA, z lub bez ładunku rozrywającego, napędzającego lub miotającego, z materiałem żrącym	1	1.3G		1 +8		0	E0		PP		LO01	HA01, HA03		3	
0018	AMMUNITION, TEAR-PRODUCING with burster, expelling charge or propelling charge	AMUNICJA ŁZAWIĄCA, z ładunkiem rozrywającym, napędzającym lub miotającym	1	1.2G		1+6.1+8	802	0	E0		PP		LO01	HA01, HA03		3	
0019	AMMUNITION, TEAR-PRODUCING with burster, expelling charge or propelling charge	AMUNICJA ŁZAWIĄCA, z ładunkiem rozrywającym, napędzającym lub miotającym	1	1.3G		1+6.1+8	802	0	E0		PP		LO01	HA01, HA03		3	
0020	AMMUNITION, TOXIC with burster, expelling charge or propelling charge	AMUNICJA TRUJĄCA, z ładunkiem rozrywającym, napędzającym lub miotającym	1	1.2K	**CARRIAGE PROHIBITED**												
0021	AMMUNITION, TOXIC with burster, expelling charge or propelling charge	AMUNICJA TRUJĄCA, z ładunkiem rozrywającym, napędzającym lub miotającym	1	1.3K	**CARRIAGE PROHIBITED**												
0027	BLACK POWDER (GUNPOWDER), granular or as a meal	PROCH CZARNY, granulowany lub mielony	1	1.1D		1		0	E0		PP		LO01	HA01, HA02, HA03		3	
0028	BLACK POWDER (GUNPOWDER), COMPRESSED or BLACK POWDER (GUNPOWDER), IN PELLETS	PROCH CZARNY PRASOWANY lub PROCH CZARNY W TABLETKACH	1	1.1D		1		0	E0		PP		LO01	HA01, HA02, HA03		3	
0029	DETONATORS, NON-ELECTRIC for blasting	ZAPALNIKI NIEELEKTRYCZNE	1	1.1B		1		0	E0		PP		LO01	HA01, HA02, HA03		3	
0030	DETONATORS, ELECTRIC for blasting	ZAPALNIKI ELEKTRYCZNE	1	1.1B		1		0	E0		PP		LO01	HA01, HA02, HA03		3	
0033	BOMBS with bursting charge	BOMBY, z ładunkiem rozrywającym	1	1.1F		1		0	E0		PP		LO01	HA01, HA02, HA03		3	
0034	BOMBS with bursting charge	BOMBY, z ładunkiem rozrywającym	1	1.1D		1		0	E0		PP		LO01	HA01, HA02, HA03		3	
0035	BOMBS with bursting charge	BOMBY, z ładunkiem rozrywającym	1	1.2D		1		0	E0		PP		LO01	HA01, HA03		3	
0037	BOMBS, PHOTO-FLASH	BOMBY BŁYSKOWE	1	1.1F		1		0	E0		PP		LO01	HA01, HA02, HA03		3	
0038	BOMBS, PHOTO-FLASH	BOMBY BŁYSKOWE	1	1.1D		1		0	E0		PP		LO01	HA01, HA02, HA03		3	
0039	BOMBS, PHOTO-FLASH	BOMBY BŁYSKOWE	1	1.2G		1		0	E0		PP		LO01	HA01, HA03		3	
0042	BOOSTERS without detonator	POBUDZACZE, bez zapalników	1	1.1D		1		0	E0		PP		LO01	HA01, HA02, HA03		3	
0043	BURSTERS, explosive	ŁADUNKI ROZRYWAJĄCE, z materiałem wybuchowym	1	1.1D		1		0	E0		PP		LO01	HA01, HA02, HA03		3	
0044	PRIMERS, CAP TYPE	SPLONKI KAPSUŁKOWE	1	1.4S		1,4		0	E0		PP		LO01	HA01, HA03		0	
0048	CHARGES, DEMOLITION	ŁADUNKI BURZĄCE	1	1.1D		1		0	E0		PP		LO01	HA01, HA02, HA03		3	
0049	CARTRIDGES, FLASH	NABOJE OŚWIETLAJĄCE	1	1.1G		1		0	E0		PP		LO01	HA01, HA02, HA03		3	
0050	CARTRIDGES, FLASH	NABOJE OŚWIETLAJĄCE	1	1.3G		1		0	E0		PP		LO01	HA01, HA03		3	
0054	CARTRIDGES, SIGNAL	NABOJE SYGNAŁOWE	1	1.3G		1		0	E0		PP		LO01	HA01, HA03		3	
0055	CASES, CARTRIDGE, EMPTY, WITH PRIMER	ŁUSKI DO NABOJÓW PUSTE ZE SPLONKAMI	1	1.4S		1,4	364	5 kg	E0		PP		LO01	HA01, HA03		0	
0056	CHARGES, DEPTH	BOMBY GŁĘBINOWE	1	1.1D		1		0	E0		PP		LO01	HA01, HA02, HA03		3	
0059	CHARGES, SHAPED without detonator	ŁADUNKI KUMULACYJNE, bez zapalnika	1	1.1D		1		0	E0		PP		LO01	HA01, HA02, HA03		3	
0060	CHARGES, SUPPLEMENTARY, EXPLOSIVE	ŁADUNKI UZUPEŁNIAJĄCE WYBUCHOWE	1	1.1D		1		0	E0		PP		LO01	HA01, HA02, HA03		3	
0065	CORD, DETONATING, flexible	LONT DETONUJĄCY, elastyczny	1	1.1D		1		0	E0		PP		LO01	HA01, HA02, HA03		3	
0066	CORD, IGNITER	LONT ZAPALAJĄCY	1	1.4G		1,4		0	E0		PP		LO01	HA01, HA03		1	
0070	CUTTERS, CABLE, EXPLOSIVE	NABOJE TRAŁOWE Z MATERIAŁEM WYBUCHOWYM	1	1.4S		1,4		0	E0		PP		LO01	HA01, HA03		0	
0072	CYCLOTRIMETHYLENE-TRINITRAMINE (CYCLONITE; HEXOGEN; RDX), WETTED with not less than 15% water, by mass	CYKLOTRIMETYLENOTRINITROAMINA (HEKSOGEN; CYKLONIT, RDX) ZWILŻONA zawierająca minimum 15% masowych wody	1	1.1D		1	266	0	E0		PP		LO01	HA01, HA02, HA03		3	
0073	DETONATORS FOR AMMUNITION	SPLONKI DO AMUNICJI	1	1.1B		1		0	E0		PP		LO01	HA01, HA02, HA03		3	
0074	DIAZODINITROPHENOL, WETTED with not less than 40% water, or mixture of alcohol and water, by mass	DIAZODINITROLFENOL ZWILŻONY, zawierający co najmniej 40% masowych wody lub mieszaniny alkohol/woda	1	1.1A		1	266	0	E0		PP		LO01	HA01, HA02, HA03		3	
0075	DIETHYLENEGLYCOL DINITRATE, DESENSITIZED with not less than 25% non-volatile, water-insoluble phlegmatizer, by mass	DIAZOTAN GLIKOLU DIETYLENOWEGO ODCZULONY, zawierający co najmniej 25% masowych nielotnego i nierozpuszczalnego w wodzie flegmatyzatora	1	1.1D		1	266	0	E0		PP		LO01	HA01, HA02, HA03		3	
0076	DINITROPHENOL, dry or wetted with less than 15% water, by mass	DINITROFENOL, suchy lub zwilżony, zawierający mniej niż 15% masowych wody	1	1.1D		1+6.1	802	0	E0		PP		LO01	HA01, HA02, HA03		3	
0077	DINITROPHENOLATES, alkali metals, dry or wetted with less than 15% water, by mass	DINITROFENOLANY metali alkalicznych, suche lub zwilżone, zawierające mniej niż 15% masowych wody	1	1.3C		1+6.1	802	0	E0		PP		LO01	HA01, HA03		3	
0078	DINITRORESORCINOL, dry or wetted with less than 15% water, by mass	DINITROREZORCYNA, sucha lub zwilżona, zawierająca mniej niż 15% masowych wody	1	1.1D		1		0	E0		PP		LO01	HA01, HA02, HA03		3	

0079	HEXANITRODIPHENYLAMINE (DIPICRYLAMINE; HEXYL)	HEKSANITRODIFENYLOAMINA (DIPIKRYLOAMINA, HEKSYL)	1	1.1D		1		0	E0		PP		LO01	HA01, HA02, HA03		3	
0081	EXPLOSIVE, BLASTING, TYPE A	MATERIAL WYBUCHOWY KRUSZĄCY TYP A	1	1.1D		1	616 617	0	E0		PP		LO01	HA01, HA02, HA03		3	
0082	EXPLOSIVE, BLASTING, TYPE B	MATERIAL WYBUCHOWY KRUSZĄCY TYP B	1	1.1D		1	617	0	E0		PP		LO01	HA01, HA02, HA03		3	
0083	EXPLOSIVE, BLASTING, TYPE C	MATERIAL WYBUCHOWY KRUSZĄCY TYP C	1	1.1D		1	267 617	0	E0		PP		LO01	HA01, HA02, HA03		3	
0084	EXPLOSIVE, BLASTING, TYPE D	MATERIAL WYBUCHOWY KRUSZĄCY TYP D	1	1.1D		1	617	0	E0		PP		LO01	HA01, HA02, HA03		3	
0092	FLARES, SURFACE	FLARY NAZIEMNE	1	1.3G		1		0	E0		PP		LO01	HA01, HA03		3	
0093	FLARES, AERIAL	FLARY POWIETRZNE	1	1.3G		1		0	E0		PP		LO01	HA01, HA03		3	
0094	FLASH POWDER	PROSZEK DO OŚWIETLANIA BŁYSKOWEGO	1	1.1G		1		0	E0		PP		LO01	HA01, HA02, HA03		3	
0099	FRACTURING DEVICES, EXPLOSIVE without detonator, for oil wells	URZĄDZENIA DO SPĘKANIA Z MATERIAŁEM WYBUCHOWYM, do odwiertów naftowych, bez zapalnika	1	1.1D		1		0	E0		PP		LO01	HA01, HA02, HA03		3	
0101	FUSE, NON-DETONATING	STOPINA NIE DETONUJĄCA	1	1.3G		1		0	E0		PP		LO01	HA01, HA03		3	
0102	CORD (FUSE), DETONATING, metal clad	LONT DETONUJĄCY, w metalowej osłonie	1	1.2D		1		0	E0		PP		LO01	HA01, HA03		3	
0103	FUSE, IGNITER, tubular, metal clad	LONT WOLNOPALNY, rurkowy, w metalowej osłonie	1	1.4G		1,4		0	E0		PP		LO01	HA01, HA03		1	
0104	CORD (FUSE), DETONATING, MILD EFFECT, metal clad	LONT DETONUJĄCY O OSŁABIONYM DZIAŁANIU, w metalowej osłonie	1	1.4D		1,4		0	E0		PP		LO01	HA01, HA03		1	
0105	FUSE, SAFETY	LONT (LONT BEZPIECZNY)	1	1.4S		1,4		0	E0		PP		LO01	HA01, HA03		0	
0106	FUZES, DETONATING	SPŁONKI DETONUJĄCE	1	1.1B		1		0	E0		PP		LO01	HA01, HA02, HA03		3	
0107	FUZES, DETONATING	SPŁONKI DETONUJĄCE	1	1.2B		1		0	E0		PP		LO01	HA01, HA02, HA03		3	
0110	GRENADES, PRACTICE, hand or rifle	GRANATY ĆWICZEBNE, ręczne lub karabinowe	1	1.4S		1,4		0	E0		PP		LO01	HA01, HA03		0	
0113	GUANYLNITROSAMINO-GUANYLIDENE HYDRAZINE, WETTED with not less than 30% water, by mass	GUANILONITROZOAMINOGUANILIDENOHYDRAZYNA ZWILŻONA, zawierająca co najmniej 30% masowych wody	1	1.1A		1	266	0	E0		PP		LO01	HA01, HA02, HA03		3	
0114	GUANYLNITROSAMINO-GUANYLTETRAZENE (TETRAZENE), WETTED with not less than 30% water, or mixture of alcohol and water, by mass	GUANILONITROZOAMINOGUANILOTETRAZEN ZWILŻONY (TETRAZEN ZWILŻONY), zawierający co najmniej 30% masowych wody lub mieszaniny alkohol/woda	1	1.1A		1	266	0	E0		PP		LO01	HA01, HA02, HA03		3	
0118	HEXOLITE (HEXOTOL), dry or wetted with less than 15% water, by mass	HEKSOLIT (HEKSOTOL), suchy lub zwilżony, zawierający mniej niż 15% masowych wody	1	1.1D		1		0	E0		PP		LO01	HA01, HA02, HA03		3	
0121	IGNITERS	ZAPŁONNIKI	1	1.1G		1		0	E0		PP		LO01	HA01, HA02, HA03		3	
0124	JET PERFORATING GUNS, CHARGED, oil well, without detonator	ŁADUNKI KUMULACYJNE DO PERFOROWANIA, do odwiertów naftowych, bez zapalnika	1	1.1D		1		0	E0		PP		LO01	HA01, HA02, HA03		3	
0129	LEAD AZIDE, WETTED with not less than 20% water, or mixture of alcohol and water, by mass	AZYDEK OŁOWIU ZWILŻONY, zawierający co najmniej 20% masowych wody lub mieszaniny alkohol/woda	1	1.1A		1	266	0	E0		PP		LO01	HA01, HA02, HA03		3	
0130	LEAD STYPHNATE (LEAD TRINITRORESORCINATE), WETTED with not less than 20% water, or mixture of alcohol and water, by mass	STYFNINIAN OŁOWIU (TRINITROREZORCYNAT OŁOWIU) ZWILŻONY, zawierający co najmniej 20% masowych wody lub mieszaniny alkohol/woda	1	1.1A		1	266	0	E0		PP		LO01	HA01, HA02, HA03		3	
0131	LIGHTERS, FUSE	ZAPALNIKI LONTOWE	1	1.4S		1,4		0	E0		PP		LO01	HA01, HA03		0	
0132	DEFLAGRATING METAL SALTS OF AROMATIC NITRODERIVATIVES, N.O.S.	SOLE METALICZNE NITROZWIĄZKÓW AROMATYCZNYCH DEFLAGRUJĄCE, I.N.O.	1	1.3C		1	274	0	E0		PP		LO01	HA01, HA03		3	
0133	MANNITOL HEXANITRATE (NITROMANNITE), WETTED with not less than 40% water, or mixture of alcohol and water, by mass	HEKSAAZOTAN MANNITOLU (NITROMANNIT) ZWILŻONY, zawierający co najmniej 40% masowych wody lub mieszaniny alkohol/woda	1	1.1D		1	266	0	E0		PP		LO01	HA01, HA02, HA03		3	
0135	MERCURY FULMINATE, WETTED with not less than 20% water, or mixture of alcohol and water, by mass	PIORUNIAN RTĘCI ZWILŻONY, zawierający co najmniej 20% masowych wody lub mieszaniny alkohol/woda	1	1.1A		1	266	0	E0		PP		LO01	HA01, HA02, HA03		3	
0136	MINES with bursting charge	MINY, z ładunkiem rozrywającym	1	1.1F		1		0	E0		PP		LO01	HA01, HA02, HA03		3	
0137	MINES with bursting charge	MINY, z ładunkiem rozrywającym	1	1.1D		1		0	E0		PP		LO01	HA01, HA02, HA03		3	
0138	MINES with bursting charge	MINY, z ładunkiem rozrywającym	1	1.2D		1		0	E0		PP		LO01	HA01, HA03		3	
0143	NITROGLYCERIN, DESENSITIZED with not less than 40% non-volatile water-insoluble phlegmatizer, by mass	NITROGLICERYNA ODCZULONA, zawierająca co najmniej 40% masowych nielotnego i nierozpuszczalnego w wodzie flegmatyzatora	1	1.1D		1+6.1	266 271 802	0	E0		PP		LO01	HA01, HA02, HA03		3	
0144	NITROGLYCERIN SOLUTION IN ALCOHOL with more than 1% but not more than 10% nitroglycerin	NITROGLICERYNA W ROZTWORZE ALKOHOLOWYM, zawierająca więcej niż 1%, ale nie więcej niż 10% nitrogliceryny	1	1.1D		1	358	0	E0		PP		LO01	HA01, HA02, HA03		3	
0146	NITROSTARCH, dry or wetted with less than 20% water, by mass	NITROSKROBIA, sucha lub zwilżona, zawierająca mniej niż 20% masowych wody	1	1.1D		1		0	E0		PP		LO01	HA01, HA02, HA03		3	
0147	NITRO UREA	NITROMOCZNIK	1	1.1D		1		0	E0		PP		LO01	HA01, HA02, HA03		3	
0150	PENTAERYTHRITE TETRANITRATE (PENTAERYTHRITOL TETRANITRATE; PETN), WETTED with not less than 25% water, by mass, or DESENSITIZED with not less than 15% phlegmatizer, by mass	TETRAAZOTAN PENTAERYTRYTU (PENTRYT, PENT) ZWILŻONY, zawierający co najmniej 25% masowych wody lub TETRAAZOTAN PENTAERYTRYTU (PENTRYT, PENT) ODCZULONY, zawierający co najmniej 15% masowych flegmatyzatora	1	1.1D		1	266	0	E0		PP		LO01	HA01, HA02, HA03		3	
0151	PENTOLITE, dry or wetted with less than 15% water, by mass	PENTOLIT, suchy lub zwilżony, zawierający mniej niż 15% masowych wody	1	1.1D		1		0	E0		PP		LO01	HA01, HA02, HA03		3	
0153	TRINITROANILINE (PICRAMIDE)	TRINITROANILINA (PIKRAMID)	1	1.1D		1		0	E0		PP		LO01	HA01, HA02, HA03		3	
0154	TRINITROPHENOL (PICRIC ACID), dry or wetted with less than 30% water, by mass	TRINITROFENOL (KWAS PIKRYNOWY), suchy lub zwilżony, zawierający mniej niż 30% masowych wody	1	1.1D		1		0	E0		PP		LO01	HA01, HA02, HA03		3	
0155	TRINITROCHLOROBENZENE (PICRYL CHLORIDE)	TRINITROCHLOROBENZEN (CHLOREK PIKRYLU)	1	1.1D		1		0	E0		PP		LO01	HA01, HA02, HA03		3	
0159	POWDER CAKE (POWDER PASTE), WETTED with not less than 25% water, by mass	PROCH W BRYKIETACH ZWILŻONY (CIASTO PROCHOWE ZWILŻONE), zawierający co najmniej 25% masowych wody	1	1.3C		1	266	0	E0		PP		LO01	HA01, HA03		3	
0160	POWDER, SMOKELESS	PROCH BEZDYMNY	1	1.1C		1		0	E0		PP		LO01	HA01, HA02, HA03		3	
0161	POWDER, SMOKELESS	PROCH BEZDYMNY	1	1.3C		1		0	E0		PP		LO01	HA01, HA03		3	
0167	PROJECTILES with bursting charge	POCISKI, z ładunkiem rozrywającym	1	1.1F		1		0	E0		PP		LO01	HA01, HA02, HA03		3	
0168	PROJECTILES with bursting charge	POCISKI, z ładunkiem rozrywającym	1	1.1D		1		0	E0		PP		LO01	HA01, HA02, HA03		3	
0169	PROJECTILES with bursting charge	POCISKI, z ładunkiem rozrywającym	1	1.2D		1		0	E0		PP		LO01	HA01, HA03		3	
0171	AMMUNITION, ILLUMINATING with or without burster, expelling charge or propelling charge	AMUNICJA OŚWIETLAJĄCA, z lub bez ładunku rozrywającego, napędzającego lub miotającego	1	1.2G		1		0	E0		PP		LO01	HA01, HA03		3	
0173	RELEASE DEVICES, EXPLOSIVE	URZĄDZENIA ROZŁĄCZAJĄCE Z MATERIAŁEM WYBUCHOWYM	1	1.4S		1,4		0	E0		PP		LO01	HA01, HA03		0	
0174	RIVETS, EXPLOSIVE	NITY WYBUCHOWE	1	1.4S		1,4		0	E0		PP		LO01	HA01, HA03		0	
0180	ROCKETS with bursting charge	RAKIETY, z ładunkiem rozrywającym	1	1.1F		1		0	E0		PP		LO01	HA01, HA02, HA03		3	

0181	ROCKETS with bursting charge	RAKIETY, z ładunkiem rozrywającym	1	1.1E		1		0	E0		PP		LO01	HA01, HA02, HA03		3	
0182	ROCKETS with bursting charge	RAKIETY, z ładunkiem rozrywającym	1	1.2E		1		0	E0		PP		LO01	HA01, HA03		3	
0183	ROCKETS with inert head	RAKIETY, z głowicą obojętną	1	1.3C		1		0	E0		PP		LO01	HA01, HA03		3	
0186	ROCKET MOTORS	SILNIKI RAKIETOWE	1	1.3C		1		0	E0		PP		LO01	HA01, HA03		3	
0190	SAMPLES, EXPLOSIVE, other than initiating explosive	MATERIAŁ WYBUCHOWY, PRÓBKA, inna niż materiał wybuchowy inicjujący	1				16 274	0	E0		PP		LO01	HA01, HA02, HA03		3	
0191	SIGNAL DEVICES, HAND	URZĄDZENIA SYGNALIZACYJNE RĘCZNE	1	1.4G		1,4		0	E0		PP		LO01	HA01, HA03		1	
0192	SIGNALS, RAILWAY TRACK, EXPLOSIVE	PETARDY KOLEJOWE	1	1.1G		1		0	E0		PP		LO01	HA01, HA02, HA03		3	
0193	SIGNALS, RAILWAY TRACK, EXPLOSIVE	PETARDY KOLEJOWE	1	1.4S		1,4		0	E0		PP		LO01	HA01, HA03		0	
0194	SIGNALS, DISTRESS, ship	SYGNAŁY ALARMOWE OKRĘTOWE	1	1.1G		1		0	E0		PP		LO01	HA01, HA02, HA03		3	
0195	SIGNALS, DISTRESS, ship	SYGNAŁY ALARMOWE OKRĘTOWE	1	1.3G		1		0	E0		PP		LO01	HA01, HA03		3	
0196	SIGNALS, SMOKE	SYGNAŁY DYMNE	1	1.1G		1		0	E0		PP		LO01	HA01, HA02, HA03		3	
0197	SIGNALS, SMOKE	SYGNAŁY DYMNE	1	1.4G		1,4		0	E0		PP		LO01	HA01, HA03		1	
0204	SOUNDING DEVICES, EXPLOSIVE	URZĄDZENIA DŹWIĘKOWE Z MATERIAŁEM WYBUCHOWYM	1	1.2F		1		0	E0		PP		LO01	HA01, HA02, HA03		3	
0207	TETRANITROANILINE	TETRANITROANILINA	1	1.1D		1		0	E0		PP		LO01	HA01, HA02, HA03		3	
0208	TRINITROPHENYLMETHYL-NITRAMINE (TETRYL)	TRINITROFENYLOMETYLONITROAMINA (TETRYL)	1	1.1D		1		0	E0		PP		LO01	HA01, HA02, HA03		3	
0209	TRINITROTOLUENE (TNT), dry or wetted with less than 30% water, by mass	TRINITROTOLUEN (TNT), suchy lub zwilżony, zawierający mniej niż 30% masowych wody	1	1.1D		1		0	E0		PP		LO01	HA01, HA02, HA03		3	
0212	TRACERS FOR AMMUNITION	SMUGACZE DO AMUNICJI	1	1.3G		1		0	E0		PP		LO01	HA01, HA03		3	
0213	TRINITROANISOLE	TRINITROANIZOL	1	1.1D		1		0	E0		PP		LO01	HA01, HA02, HA03		3	
0214	TRINITROBENZENE, dry or wetted with less than 30% water, by mass	TRINITROBENZEN, suchy lub zwilżony, zawierający mniej niż 30% masowych wody	1	1.1D		1		0	E0		PP		LO01	HA01, HA02, HA03		3	
0215	TRINITROBENZOIC ACID, dry or wetted with less than 30% water, by mass	KWAS TRINITROBENZOESOWY, suchy lub zwilżony, zawierający mniej niż 30% masowych wody	1	1.1D		1		0	E0		PP		LO01	HA01, HA02, HA03		3	
0216	TRINITRO-m-CRESOL	TRINITRO-m-KREZOL	1	1.1D		1		0	E0		PP		LO01	HA01, HA02, HA03		3	
0217	TRINITRONAPHTHALENE	TRINITRONAFTALEN	1	1.1D		1		0	E0		PP		LO01	HA01, HA02, HA03		3	
0218	TRINITROPHENETOLE	TRINITROFENOL	1	1.1D		1		0	E0		PP		LO01	HA01, HA02, HA03		3	
0219	TRINITRORESORCINOL (STYPHNIC ACID), dry or wetted with less than 20% water, or mixture of alcohol and water, by mass	TRINITROREZORCYNA (KWAS STYFNINOWY), sucha lub zwilżona, zawierająca mniej niż 20% masowych wody lub mieszaniny alkohol/woda	1	1.1D		1		0	E0		PP		LO01	HA01, HA02, HA03		3	
0220	UREA NITRATE, dry or wetted with less than 20% water, by mass	AZOTAN MOCZNIKA, suchy lub zwilżony, zawierający mniej niż 20% masowych wody	1	1.1D		1		0	E0		PP		LO01	HA01, HA02, HA03		3	
0221	WARHEADS, TORPEDO with bursting charge	GŁOWICE BOJOWE DO TORPED, z ładunkiem rozrywającym	1	1.1D		1		0	E0		PP		LO01	HA01, HA02, HA03		3	
0222	AMMONIUM NITRATE	AZOTAN AMONU, zawierający więcej niż 0,2% materiałów palnych, włącznie z materiałami organicznymi przeliczonymi na węgiel, z wyłączeniem innych dodanych materiałów	1	1.1D		1	370	0	E0		PP		LO01	HA01, HA02, HA03		3	
0224	BARIUM AZIDE, dry or wetted with less than 50% water, by mass	AZYDEK BARU, suchy lub zwilżony, zawierający mniej niż 50% masowych wody	1	1.1A		1+6.1	802	0	E0		PP		LO01	HA01, HA02, HA03		3	
0225	BOOSTERS WITH DETONATOR	POBUDZACZE Z ZAPALNIKAMI	1	1.1B		1		0	E0		PP		LO01	HA01, HA02, HA03		3	
0226	CYCLOTETRAMETHYLENE-TETRANITRAMINE (HMX; OCTOGEN), WETTED with not less than 15% water, by mass	CYKLOTETRAMETYLENOTETRANITROAMINA (HMX, OKTOGEN) ZWILŻONA, zawierająca co najmniej 15% masowych wody	1	1.1D		1	266	0	E0		PP		LO01	HA01, HA02, HA03		3	
0234	SODIUM DINITRO-o-CRESOLATE, dry or wetted with less than 15% water, by mass	DINITRO-o-KREZOLAN SODU, suchy lub zwilżony, zawierający mniej niż 15% masowych wody	1	1.3C		1		0	E0		PP		LO01	HA01, HA03		3	
0235	SODIUM PICRAMATE, dry or wetted with less than 20% water, by mass	PIKRAMINIAN SODU, suchy lub zwilżony, zawierający mniej niż 20% masowych wody	1	1.3C		1		0	E0		PP		LO01	HA01, HA03		3	
0236	ZIRCONIUM PICRAMATE, dry or wetted with less than 20% water, by mass	PIKRAMINIAN CYRKONU, suchy lub zwilżony, zawierający mniej niż 20% masowych wody	1	1.3C		1		0	E0		PP		LO01	HA01, HA03		3	
0237	CHARGES, SHAPED, FLEXIBLE, LINEAR	ŁADUNKI KUMULACYJNE ELASTYCZNE LINIOWE	1	1.4D		1,4		0	E0		PP		LO01	HA01, HA03		1	
0238	ROCKETS, LINE-THROWING	RAKIETY DO LINY RZUTKOWEJ	1	1.2G		1		0	E0		PP		LO01	HA01, HA03		3	
0240	ROCKETS, LINE-THROWING	RAKIETY DO LINY RZUTKOWEJ	1	1.3G		1		0	E0		PP		LO01	HA01, HA03		3	
0241	EXPLOSIVE, BLASTING, TYPE E	MATERIAŁ WYBUCHOWY KRUSZĄCY TYP E	1	1.1D		1	617	0	E0		PP		LO01	HA01, HA02, HA03		3	
0242	CHARGES, PROPELLING, FOR CANNON	ŁADUNKI MIOTAJĄCE DO ARMAT	1	1.3C		1		0	E0		PP		LO01	HA01, HA03		3	
0243	AMMUNITION, INCENDIARY, WHITE PHOSPHORUS with burster, expelling charge or propelling charge	AMUNICJA ZAPALAJĄCA Z BIAŁYM FOSFOREM, z ładunkiem rozrywającym, napędzającym lub miotającym	1	1.2H		1		0	E0		PP		LO01	HA01, HA03		3	
0244	AMMUNITION, INCENDIARY, WHITE PHOSPHORUS with burster, expelling charge or propelling charge	AMUNICJA ZAPALAJĄCA Z BIAŁYM FOSFOREM, z ładunkiem rozrywającym, napędzającym lub miotającym	1	1.3H		1		0	E0		PP		LO01	HA01, HA03		3	
0245	AMMUNITION, SMOKE, WHITE PHOSPHORUS with burster, expelling charge or propelling charge	AMUNICJA DYMNA Z BIAŁYM FOSFOREM, z ładunkiem rozrywającym, napędzającym lub miotającym	1	1.2H		1		0	E0		PP		LO01	HA01, HA03		3	
0246	AMMUNITION, SMOKE, WHITE PHOSPHORUS with burster, expelling charge or propelling charge	AMUNICJA DYMNA Z BIAŁYM FOSFOREM, z ładunkiem rozrywającym, napędzającym lub miotającym	1	1.3H		1		0	E0		PP		LO01	HA01, HA03		3	
0247	AMMUNITION, INCENDIARY, liquid or gel, with burster, expelling charge or propelling charge	AMUNICJA ZAPALAJĄCA, z ciekłym lub żelowym materiałem zapalającym, z ładunkiem rozrywającym, napędzającym lub miotającym	1	1.3J		1		0	E0		PP		LO01	HA01, HA03		3	
0248	CONTRIVANCES, WATER-ACTIVATED with burster, expelling charge or propelling charge	URZĄDZENIA AKTYWOWANE WODĄ, z ładunkiem rozrywającym, napędzającym lub miotającym	1	1.2L		1	274	0	E0		PP		LO01	HA01, HA03		3	
0249	CONTRIVANCES, WATER-ACTIVATED with burster, expelling charge or propelling charge	URZĄDZENIA AKTYWOWANE WODĄ, z ładunkiem rozrywającym, napędzającym lub miotającym	1	1.3L		1	274	0	E0		PP		LO01	HA01, HA03		3	
0250	ROCKET MOTORS WITH HYPERGOLIC LIQUIDS with or without expelling charge	SILNIKI RAKIETOWE Z HIPERGOLEM, z lub bez ładunku napędzającego	1	1.3L		1		0	E0		PP		LO01	HA01, HA03		3	
0254	AMMUNITION, ILLUMINATING with or without burster, expelling charge or propelling charge	AMUNICJA OŚWIETLAJĄCA, z lub bez ładunku rozrywającego, napędzającego lub miotającego	1	1.3G		1		0	E0		PP		LO01	HA01, HA03		3	
0255	DETONATORS, ELECTRIC for blasting	ZAPALNIKI ELEKTRYCZNE, do prac wybuchowych	1	1.4B		1,4		0	E0		PP		LO01	HA01, HA02, HA03		1	
0257	FUZES, DETONATING	SPLONKI DETONUJĄCE	1	1.4B		1,4		0	E0		PP		LO01	HA01, HA02, HA03		1	
0266	OCTOLITE (OCTOL), dry or wetted with less than 15% water, by mass	OKTOLIT (OKTOL), suchy lub zwilżony, zawierający mniej niż 15% masowych wody	1	1.1D		1		0	E0		PP		LO01	HA01, HA02, HA03		3	
0267	DETONATORS, NON-ELECTRIC for blasting	ZAPALNIKI NIEELEKTRYCZNE, do prac wybuchowych	1	1.4B		1,4		0	E0		PP		LO01	HA01, HA02, HA03		1	

0268	BOOSTERS WITH DETONATOR	POBUDZACZE Z ZAPALNIKAMI	1	1.2B		1		0	E0		PP		LO01	HA01, HA02, HA03		3	
0271	CHARGES, PROPELLING	ŁADUNKI MIOTAJĄCE	1	1.1C		1		0	E0		PP		LO01	HA01, HA02, HA03		3	
0272	CHARGES, PROPELLING	ŁADUNKI MIOTAJĄCE	1	1.3C		1		0	E0		PP		LO01	HA01, HA03		3	
0275	CARTRIDGES, POWER DEVICE	NABOJE DO CELÓW TECHNICZNYCH	1	1.3C		1		0	E0		PP		LO01	HA01, HA03		3	
0276	CARTRIDGES, POWER DEVICE	NABOJE DO CELÓW TECHNICZNYCH	1	1.4C		1,4		0	E0		PP		LO01	HA01, HA03		1	
0277	CARTRIDGES, OIL WELL	NABOJE DO ODWIERTÓW NAFTOWYCH	1	1.3C		1		0	E0		PP		LO01	HA01, HA03		3	
0278	CARTRIDGES, OIL WELL	NABOJE DO ODWIERTÓW NAFTOWYCH	1	1.4C		1,4		0	E0		PP		LO01	HA01, HA03		1	
0279	CHARGES, PROPELLING, FOR CANNON	ŁADUNKI MIOTAJĄCE DO ARMAT	1	1.1C		1		0	E0		PP		LO01	HA01, HA02, HA03		3	
0280	ROCKET MOTORS	SILNIKI RAKIETOWE	1	1.1C		1		0	E0		PP		LO01	HA01, HA02, HA03		3	
0281	ROCKET MOTORS	SILNIKI RAKIETOWE	1	1.2C		1		0	E0		PP		LO01	HA01, HA03		3	
0282	NITROGUANIDINE (PICRITE), dry or wetted with less than 20% water, by mass	NITROGUANIDYNA (PIKRYT) sucha lub zwilżona, zawierająca mniej niż 20% masowych wody	1	1.1D		1		0	E0		PP		LO01	HA01, HA02, HA03		3	
0283	BOOSTERS without detonator	POBUDZACZE, bez zapalników	1	1.2D		1		0	E0		PP		LO01	HA01, HA03		3	
0284	GRENADES, hand or rifle, with bursting charge	GRANATY, ręczne lub karabinowe, z ładunkiem rozrywającym	1	1.1D		1		0	E0		PP		LO01	HA01, HA02, HA03		3	
0285	GRENADES, hand or rifle, with bursting charge	GRANATY, ręczne lub karabinowe, z ładunkiem rozrywającym	1	1.2D		1		0	E0		PP		LO01	HA01, HA03		3	
0286	WARHEADS, ROCKET with bursting charge	GŁOWICE BOJOWE DO RAKIET, z ładunkiem rozrywającym	1	1.1D		1		0	E0		PP		LO01	HA01, HA02, HA03		3	
0287	WARHEADS, ROCKET with bursting charge	GŁOWICE BOJOWE DO RAKIET, z ładunkiem rozrywającym	1	1.2D		1		0	E0		PP		LO01	HA01, HA03		3	
0288	CHARGES, SHAPED, FLEXIBLE, LINEAR	ŁADUNKI KUMULACYJNE ELASTYCZNE LINIOWE	1	1.1D		1		0	E0		PP		LO01	HA01, HA02, HA03		3	
0289	CORD, DETONATING, flexible	LONT DETONUJĄCY, elastyczny	1	1.4D		1,4		0	E0		PP		LO01	HA01, HA03		1	
0290	CORD (FUSE), DETONATING, metal clad	LONT DETONUJĄCY, w metalowej osłonie	1	1.1D		1		0	E0		PP		LO01	HA01, HA02, HA03		3	
0291	BOMBS with bursting charge	BOMBY, z ładunkiem rozrywającym	1	1.2F		1		0	E0		PP		LO01	HA01, HA02, HA03		3	
0292	GRENADES, hand or rifle, with bursting charge	GRANATY, ręczne lub karabinowe, z ładunkiem rozrywającym	1	1.1F		1		0	E0		PP		LO01	HA01, HA02, HA03		3	
0293	GRENADES, hand or rifle, with bursting charge	GRANATY, ręczne lub karabinowe, z ładunkiem rozrywającym	1	1.2F		1		0	E0		PP		LO01	HA01, HA02, HA03		3	
0294	MINES with bursting charge	MINY, z ładunkiem rozrywającym	1	1.2F		1		0	E0		PP		LO01	HA01, HA02, HA03		3	
0295	ROCKETS with bursting charge	RAKIETY, z ładunkiem rozrywającym	1	1.2F		1		0	E0		PP		LO01	HA01, HA02, HA03		3	
0296	SOUNDING DEVICES, EXPLOSIVE	URZĄDZENIA DŹWIĘKOWE Z MATERIAŁEM WYBUCHOWYM	1	1.1F		1		0	E0		PP		LO01	HA01, HA02, HA03		3	
0297	AMMUNITION, ILLUMINATING with or without burster, expelling charge or propelling charge	AMUNICJA OŚWIETLAJĄCA, z lub bez ładunku rozrywającego, napędzającego lub miotającego	1	1.4G		1,4		0	E0		PP		LO01	HA01, HA03		1	
0299	BOMBS, PHOTO-FLASH	BOMBY BŁYSKOWE	1	1.3G		1		0	E0		PP		LO01	HA01, HA03		3	
0300	AMMUNITION, INCENDIARY with or without burster, expelling charge or propelling charge	AMUNICJA ZAPALAJĄCA, z lub bez ładunku rozrywającego, napędzającego lub miotającego	1	1.4G		1,4		0	E0		PP		LO01	HA01, HA03		1	
0301	AMMUNITION, TEAR-PRODUCING with burster, expelling charge or propelling charge	AMUNICJA ŁZAWIĄCA, z ładunkiem rozrywającym, napędzającym lub miotającym	1	1.4G		1.4+6.1+8	802	0	E0		PP		LO01	HA01, HA03		1	
0303	AMMUNITION, SMOKE with or without burster, expelling charge or propelling charge	AMUNICJA DYMNA, z lub bez ładunku rozrywającego, napędzającego lub miotającego	1	1.4G		1,4		0	E0		PP		LO01	HA01, HA03		1	
0303	AMMUNITION, SMOKE with or without burster, expelling charge or propelling charge, containing corrosive substances	AMUNICJA DYMNA, z lub bez ładunku rozrywającego, napędzającego lub miotającego, z materiałem żrącym	1	1.4G		1.4 +8		0	E0		PP		LO01	HA01, HA03		1	
0305	FLASH POWDER	PROSZEK DO OŚWIETLANIA BŁYSKOWEGO	1	1.3G		1		0	E0		PP		LO01	HA01, HA03		3	
0306	TRACERS FOR AMMUNITION	SMUGACZE DO AMUNICJI	1	1.4G		1,4		0	E0		PP		LO01	HA01, HA03		1	
0312	CARTRIDGES, SIGNAL	NABOJE SYGNAŁOWE	1	1.4G		1,4		0	E0		PP		LO01	HA01, HA03		1	
0313	SIGNALS, SMOKE	SYGNAŁY DYMNE	1	1.2G		1		0	E0		PP		LO01	HA01, HA03		3	
0314	IGNITERS	ZAPŁONNIKI	1	1.2G		1		0	E0		PP		LO01	HA01, HA03		3	
0315	IGNITERS	ZAPŁONNIKI	1	1.3G		1		0	E0		PP		LO01	HA01, HA03		3	
0316	FUZES, IGNITING	SPŁONKI ZAPALAJĄCE	1	1.3G		1		0	E0		PP		LO01	HA01, HA03		3	
0317	FUZES, IGNITING	SPŁONKI ZAPALAJĄCE	1	1.4G		1,4		0	E0		PP		LO01	HA01, HA03		1	
0318	GRENADES, PRACTICE, hand or rifle	GRANATY ĆWICZEBNE, ręczne lub karabinowe	1	1.3G		1		0	E0		PP		LO01	HA01, HA03		3	
0319	PRIMERS, TUBULAR	ZAPŁONNIKI RURKOWE	1	1.3G		1		0	E0		PP		LO01	HA01, HA03		3	
0320	PRIMERS, TUBULAR	ZAPŁONNIKI RURKOWE	1	1.4G		1,4		0	E0		PP		LO01	HA01, HA03		1	
0321	CARTRIDGES FOR WEAPONS with bursting charge	NABOJE DO BRONI, z ładunkiem rozrywającym	1	1.2E		1		0	E0		PP		LO01	HA01, HA03		3	
0322	ROCKET MOTORS WITH HYPERGOLIC LIQUIDS with or without expelling charge	SILNIKI RAKIETOWE Z HIPERGOLEM, z lub bez ładunku napędzającego	1	1.2L		1		0	E0		PP		LO01	HA01, HA03		3	
0323	CARTRIDGES, POWER DEVICE	NABOJE DO CELÓW TECHNICZNYCH	1	1.4S		1,4	347	0	E0		PP		LO01	HA01, HA03		0	
0324	PROJECTILES with bursting charge	POCISKI, z ładunkiem rozrywającym	1	1.2F		1		0	E0		PP		LO01	HA01, HA02, HA03		3	
0325	IGNITERS	ZAPŁONNIKI	1	1.4G		1,4		0	E0		PP		LO01	HA01, HA03		1	
0326	CARTRIDGES FOR WEAPONS, BLANK	NABOJE ŚLEPE DO BRONI	1	1.1C		1		0	E0		PP		LO01	HA01, HA02, HA03		3	
0327	CARTRIDGES FOR WEAPONS, BLANK or CARTRIDGES, SMALL ARMS, BLANK	NABOJE ŚLEPE DO BRONI lub NABOJE ŚLEPE DO BRONI MAŁOKALIBROWEJ	1	1.3C		1		0	E0		PP		LO01	HA01, HA03		3	
0328	CARTRIDGES FOR WEAPONS, INERT PROJECTILE	NABOJE DO BRONI Z POCISKIEM OBOJĘTNYM	1	1.2C		1		0	E0		PP		LO01	HA01, HA03		3	
0329	TORPEDOES with bursting charge	TORPEDY, z ładunkiem rozrywającym	1	1.1E		1		0	E0		PP		LO01	HA01, HA02, HA03		3	
0330	TORPEDOES with bursting charge	TORPEDY, z ładunkiem rozrywającym	1	1.1F		1		0	E0		PP		LO01	HA01, HA02, HA03		3	
0331	EXPLOSIVE, BLASTING, TYPE B (AGENT, BLASTING, TYPE B)	MATERIAŁ WYBUCHOWY KRUSZĄCY TYP B	1	1.5D		1,5	617	0	E0		PP		LO01	HA01, HA03		3	
0332	EXPLOSIVE, BLASTING, TYPE E (AGENT, BLASTING, TYPE E)	MATERIAŁ WYBUCHOWY KRUSZĄCY TYP E	1	1.5D		1,5	617	0	E0		PP		LO01	HA01, HA03		3	
0333	FIREWORKS	OGNIE SZTUCZNE	1	1.1G		1	645	0	E0		PP		LO01	HA01, HA02, HA03		3	
0334	FIREWORKS	OGNIE SZTUCZNE	1	1.2G		1	645	0	E0		PP		LO01	HA01, HA03		3	
0335	FIREWORKS	OGNIE SZTUCZNE	1	1.3G		1	645	0	E0		PP		LO01	HA01, HA03		3	
0336	FIREWORKS	OGNIE SZTUCZNE	1	1.4G		1,4	645 651	0	E0		PP		LO01	HA01, HA03		1	
0337	FIREWORKS	OGNIE SZTUCZNE	1	1.4S		1,4	645	0	E0		PP		LO01	HA01, HA03		0	
0338	CARTRIDGES FOR WEAPONS, BLANK or CARTRIDGES, SMALL ARMS, BLANK	NABOJE ŚLEPE DO BRONI lub NABOJE ŚLEPEDO BRONI MAŁOKALIBROWEJ	1	1.4C		1,4		0	E0		PP		LO01	HA01, HA03		1	
0339	CARTRIDGES FOR WEAPONS, INERT PROJECTILE or CARTRIDGES, SMALL ARMS	NABOJE DO BRONI Z POCISKIEM OBOJĘTNYM lub NABOJE DO BRONI MAŁOKALIBROWEJ	1	1.4C		1,4		0	E0		PP		LO01	HA01, HA03		1	

0340	NITROCELLULOSE, dry or wetted with less than 25% water (or alcohol), by mass	NITROCELULOZA, sucha lub zwilżona, zawierająca mniej niż 25% masowych wody (lub alkoholu)	1	1.1D		1		0	E0		PP		L001	HA01, HA02, HA03		3	
0341	NITROCELLULOSE, unmodified or plasticized with less than 18% plasticizing substance, by mass	NITROCELULOZA, niemodyfikowana lub plastyfikowana, zawierająca mniej niż 18% masowych plastyfikatora	1	1.1D		1		0	E0		PP		L001	HA01, HA02, HA03		3	
0342	NITROCELLULOSE, WETTED with not less than 25% alcohol, by mass	NITROCELULOZA ZWILŻONA, zawierająca co najmniej 25% masowych alkoholu	1	1.3C		1	105	0	E0		PP		L001	HA01, HA03		3	
0343	NITROCELLULOSE, PLASTICIZED with not less than 18% plasticizing substance, by mass	NITROCELULOZA PLASTYFIKOWANA, zawierająca co najmniej 18% plastyfikatora	1	1.3C		1	105	0	E0		PP		L001	HA01, HA03		3	
0344	PROJECTILES with bursting charge	POCISKI, z ładunkiem rozrywającym	1	1.4D		1,4		0	E0		PP		L001	HA01, HA03		1	
0345	PROJECTILES, inert with tracer	POCISKI, obojętne, ze środkiem smugowym	1	1.4S		1,4		0	E0		PP		L001	HA01, HA03		0	
0346	PROJECTILES with burster or expelling charge	POCISKI, z ładunkiem rozrywającym lub napędzającym	1	1.2D		1		0	E0		PP		L001	HA01, HA03		3	
0347	PROJECTILES with burster or expelling charge	POCISKI, z ładunkiem rozrywającym lub napędzającym	1	1.4D		1,4		0	E0		PP		L001	HA01, HA03		1	
0348	CARTRIDGES FOR WEAPONS with bursting charge	NABOJE DO BRONI, z ładunkiem rozrywającym	1	1.4F		1,4		0	E0		PP		L001	HA01, HA02, HA03		1	
0349	ARTICLES, EXPLOSIVE, N.O.S.	PRZEDMIOTY Z MATERIAŁEM WYBUCHOWYM, I.N.O.	1	1.4S		1,4	178 274	0	E0		PP		L001	HA01, HA03		0	
0350	ARTICLES, EXPLOSIVE, N.O.S.	PRZEDMIOTY Z MATERIAŁEM WYBUCHOWYM, I.N.O.	1	1.4B		1,4	178 274	0	E0		PP		L001	HA01, HA02, HA03		1	
0351	ARTICLES, EXPLOSIVE, N.O.S.	PRZEDMIOTY Z MATERIAŁEM WYBUCHOWYM, I.N.O.	1	1.4C		1,4	178 274	0	E0		PP		L001	HA01, HA03		1	
0352	ARTICLES, EXPLOSIVE, N.O.S.	PRZEDMIOTY Z MATERIAŁEM WYBUCHOWYM, I.N.O.	1	1.4D		1,4	178 274	0	E0		PP		L001	HA01, HA03		1	
0353	ARTICLES, EXPLOSIVE, N.O.S.	PRZEDMIOTY Z MATERIAŁEM WYBUCHOWYM, I.N.O.	1	1.4G		1,4	178 274	0	E0		PP		L001	HA01, HA03		1	
0354	ARTICLES, EXPLOSIVE, N.O.S.	PRZEDMIOTY Z MATERIAŁEM WYBUCHOWYM, I.N.O.	1	1.1L		1	178 274	0	E0		PP		L001	HA01, HA02, HA03		3	
0355	ARTICLES, EXPLOSIVE, N.O.S.	PRZEDMIOTY Z MATERIAŁEM WYBUCHOWYM, I.N.O.	1	1.2L		1	178 274	0	E0		PP		L001	HA01, HA03		3	
0356	ARTICLES, EXPLOSIVE, N.O.S.	PRZEDMIOTY Z MATERIAŁEM WYBUCHOWYM, I.N.O.	1	1.3L		1	178 274	0	E0		PP		L001	HA01, HA03		3	
0357	SUBSTANCES, EXPLOSIVE, N.O.S.	MATERIAŁY WYBUCHOWE, I.N.O.	1	1.1L		1	178 274	0	E0		PP		L001	HA01, HA02, HA03		3	
0358	SUBSTANCES, EXPLOSIVE, N.O.S.	MATERIAŁY WYBUCHOWE, I.N.O.	1	1.2L		1	178 274	0	E0		PP		L001	HA01, HA03		3	
0359	SUBSTANCES, EXPLOSIVE, N.O.S.	MATERIAŁY WYBUCHOWE, I.N.O.	1	1.3L		1	178 274	0	E0		PP		L001	HA01, HA03		3	
0360	DETONATOR ASSEMBLIES, NON-ELECTRIC for blasting	ZESTAWY ZAPALNIKÓW NIEELEKTRYCZNE, do prac wybuchowych	1	1.1B		1		0	E0		PP		L001	HA01, HA02, HA03		3	
0361	DETONATOR ASSEMBLIES, NON-ELECTRIC for blasting	ZESTAWY ZAPALNIKÓW NIEELEKTRYCZNE, do prac wybuchowych	1	1.4B		1,4		0	E0		PP		L001	HA01, HA02, HA03		1	
0362	AMMUNITION, PRACTICE	AMUNICJA ĆWICZEBNA	1	1.4G		1,4		0	E0		PP		L001	HA01, HA03		1	
0363	AMMUNITION, PROOF	AMUNICJA DOŚWIADCZALNA	1	1.4G		1,4		0	E0		PP		L001	HA01, HA03		1	
0364	DETONATORS FOR AMMUNITION	SPŁONKI DO AMUNICJI	1	1.2B		1		0	E0		PP		L001	HA01, HA02, HA03		3	
0365	DETONATORS FOR AMMUNITION	SPŁONKI DO AMUNICJI	1	1.4B		1,4		0	E0		PP		L001	HA01, HA02, HA03		1	
0366	DETONATORS FOR AMMUNITION	SPŁONKI DO AMUNICJI	1	1.4S		1,4	347	0	E0		PP		L001	HA01, HA03		0	
0367	FUZES, DETONATING	SPŁONKI DETONUJĄCE	1	1.4S		1,4		0	E0		PP		L001	HA01, HA03		0	
0368	FUZES, IGNITING	SPŁONKI ZAPALAJĄCE	1	1.4S		1,4		0	E0		PP		L001	HA01, HA03		0	
0369	WARHEADS, ROCKET with bursting charge	GŁOWICE BOJOWE DO RAKIET, z ładunkiem rozrywającym	1	1.1F		1		0	E0		PP		L001	HA01, HA02, HA03		3	
0370	WARHEADS, ROCKET with burster or expelling charge	GŁOWICE BOJOWE DO RAKIET, z ładunkiem rozrywającym lub napędzającym	1	1.4D		1,4		0	E0		PP		L001	HA01, HA03		1	
0371	WARHEADS, ROCKET with burster or expelling charge	GŁOWICE BOJOWE DO RAKIET, z ładunkiem rozrywającym lub napędzającym	1	1.4F		1,4		0	E0		PP		L001	HA01, HA02, HA03		1	
0372	GRENADES, PRACTICE, hand or rifle	GRANATY ĆWICZEBNE, ręczne lub karabinowe	1	1.2G		1		0	E0		PP		L001	HA01, HA03		3	
0373	SIGNAL DEVICES, HAND	URZĄDZENIA SYGNALIZACYJNE RĘCZNE	1	1.4S		1,4		0	E0		PP		L001	HA01, HA03		0	
0374	SOUNDING DEVICES, EXPLOSIVE	URZĄDZENIA DŹWIĘKOWE Z MATERIAŁEM WYBUCHOWYM	1	1.1D		1		0	E0		PP		L001	HA01, HA02, HA03		3	
0375	SOUNDING DEVICES, EXPLOSIVE	URZĄDZENIA DŹWIĘKOWE Z MATERIAŁEM WYBUCHOWYM	1	1.2D		1		0	E0		PP		L001	HA01, HA03		3	
0376	PRIMERS, TUBULAR	ZAPŁONNIKI RURKOWE	1	1.4S		1,4		0	E0		PP		L001	HA01, HA03		0	
0377	PRIMERS, CAP TYPE	SPŁONKI KAPSULKOWE	1	1.1B		1		0	E0		PP		L001	HA01, HA02, HA03		3	
0378	PRIMERS, CAP TYPE	SPŁONKI KAPSUŁKOWE	1	1.4B		1,4		0	E0		PP		L001	HA01, HA02, HA03		1	
0379	CASES, CARTRIDGE, EMPTY, WITH PRIMER	ŁUSKI DO NABOJÓW PUSTE ZE SPŁONKAMI	1	1.4C		1,4		0	E0		PP		L001	HA01, HA03		1	
0380	ARTICLES, PYROPHORIC	PRZEDMIOTY PIROFORYCZNE	1	1.2L		1		0	E0		PP		L001	HA01, HA03		3	
0381	CARTRIDGES, POWER DEVICE	NABOJE DO CELÓW TECHNICZNYCH	1	1.2C		1		0	E0		PP		L001	HA01, HA03		3	
0382	COMPONENTS, EXPLOSIVE TRAIN, N.O.S.	SKŁADNIKI ŁAŃCUCHA WYBUCHOWEGO, I.N.O.	1	1.2B		1	178 274	0	E0		PP		L001	HA01, HA02, HA03		3	
0383	COMPONENTS, EXPLOSIVE TRAIN, N.O.S.	SKŁADNIKI ŁAŃCUCHA WYBUCHOWEGO, I.N.O.	1	1.4B		1,4	178 274	0	E0		PP		L001	HA01, HA02, HA03		1	
0384	COMPONENTS, EXPLOSIVE TRAIN, N.O.S.	SKŁADNIKI ŁAŃCUCHA WYBUCHOWEGO, I.N.O.	1	1.4S		1,4	178 274	0	E0		PP		L001	HA01, HA03		0	
0385	5-NITROBENZOTRIAZOL	5-NITROBENZOTRIAZOL	1	1.1D		1		0	E0		PP		L001	HA01, HA02, HA03		3	
0386	TRINITROBENZENESULPHONIC ACID	KWAS TRINITROBENZENOSULFONOWY	1	1.1D		1		0	E0		PP		L001	HA01, HA02, HA03		3	
0387	TRINITROFLUORENONE	TRINITROFLUORENON	1	1.1D		1		0	E0		PP		L001	HA01, HA02, HA03		3	
0388	TRINITROTOLUENE (TNT) AND TRINITROBENZENE MIXTURE or TRINITROTOLUENE (TNT) AND HEXANITROSTILBENE MIXTURE	TRINITROTOLUEN (TNT) W MIESZANINIE Z TRINITROBENZENEM lub TRINITROTOLUEN (TNT) W MIESZANINIE Z HEKSANITROSTILBENEM	1	1.1D		1		0	E0		PP		L001	HA01, HA02, HA03		3	
0389	TRINITROTOLUENE (TNT) MIXTURE CONTAINING TRINITROBENZENE AND HEXANITROSTILBENE	TRINITROTOLUEN (TNT) W MIESZANINIE Z TRINITROBENZENEM I HEKSANITROSTILBENEM	1	1.1D		1		0	E0		PP		L001	HA01, HA02, HA03		3	
0390	TRITONAL	TRITONAL	1	1.1D		1		0	E0		PP		L001	HA01, HA02, HA03		3	
0391	CYCLOTRIMETHYLENE-TRINITRAMINE (CYCLONITE; HEXOGEN; RDX) AND CYCLOTETRAMETHYLENE-TETRANITRAMINE (HMX; OCTOGEN) MIXTURE, WETTED with not less than 15% water, by mass or DESENSITIZED with not less than 10% phlegmatiser by mass	CYKLOTRIMETYLENOTRINITROAMINA (CYKLONIT, HEKSOGEN, RDX), W MIESZANINIE Z CYKLOTETRAMETYLENOTETRANITROAMINĄ (HMX, OKTOGEN) ZWILŻONA, zawierająca co najmniej 15% masowych wody lub ODCZULONA, zawierająca co najmniej 10% masowych flegmatyzatora	1	1.1D		1	266	0	E0		PP		L001	HA01, HA02, HA03		3	
0392	HEXANITROSTILBENE	HEKSANITROSTILBEN	1	1.1D		1		0	E0		PP		L001	HA01, HA02, HA03		3	
0393	HEXOTONAL	HEKSOTONAL	1	1.1D		1		0	E0		PP		L001	HA01, HA02, HA03		3	
0394	TRINITRORESORCINOL (STYPHNIC ACID), WETTED with not less than 20% water, or mixture of alcohol and water, by mass	TRINITROREZORCYNA (KWAS STYFNINOWY) ZWILŻONA, zawierająca co najmniej 20% masowych wody lub mieszaniny alkohol/woda	1	1.1D		1		0	E0		PP		L001	HA01, HA02, HA03		3	

0395	ROCKET MOTORS, LIQUID FUELLED	SILNIKI RAKIETOWE Z PALIWEM CIEKŁYM	1	1.2J		1		0	E0		PP		LO01	HA01, HA03		3	
0396	ROCKET MOTORS, LIQUID FUELLED	SILNIKI RAKIETOWE Z PALIWEM CIEKŁYM	1	1.3J		1		0	E0		PP		LO01	HA01, HA03		3	
0397	ROCKETS, LIQUID FUELLED with bursting charge	RAKIETY Z PALIWEM CIEKŁYM, z ładunkiem rozrywającym	1	1.1J		1		0	E0		PP		LO01	HA01, HA02, HA03		3	
0398	ROCKETS, LIQUID FUELLED with bursting charge	RAKIETY Z PALIWEM CIEKŁYM, z ładunkiem rozrywającym	1	1.2J		1		0	E0		PP		LO01	HA01, HA03		3	
0399	BOMBS WITH FLAMMABLE LIQUID with bursting charge	BOMBY Z CIECZĄ ZAPALNĄ, z ładunkiem rozrywającym	1	1.1J		1		0	E0		PP		LO01	HA01, HA02, HA03		3	
0400	BOMBS WITH FLAMMABLE LIQUID with bursting charge	BOMBY Z CIECZĄ ZAPALNĄ, z ładunkiem rozrywającym	1	1.2J		1		0	E0		PP		LO01	HA01, HA03		3	
0401	DIPICRYL SULPHIDE, dry or wetted with less than 10% water, by mass	SIARCZEK DIPIKRYLU, suchy lub zwilżony, zawierający mniej niż 10% masowych wody	1	1.1D		1		0	E0		PP		LO01	HA01, HA02, HA03		3	
0402	AMMONIUM PERCHLORATE	NADCHLORAN AMONU	1	1.1D		1	152	0	E0		PP		LO01	HA01, HA02, HA03		3	
0403	FLARES, AERIAL	FLARY POWIETRZNE	1	1.4G		1,4		0	E0		PP		LO01	HA01, HA03		1	
0404	FLARES, AERIAL	FLARY POWIETRZNE	1	1.4S		1,4		0	E0		PP		LO01	HA01, HA03		0	
0405	CARTRIDGES, SIGNAL	NABOJE SYGNALOWE	1	1.4S		1,4		0	E0		PP		LO01	HA01, HA03		0	
0406	DINITROSOBENZENE	DINITROZOBENZEN	1	1.3C		1		0	E0		PP		LO01	HA01, HA03		3	
0407	TETRAZOL-1-ACETIC ACID	KWAS TETRAZOLO-1-OCTOWY	1	1.4C		1,4		0	E0		PP		LO01	HA01, HA03		1	
0408	FUZES, DETONATING with protective features	SPLONKI DETONUJĄCE, z urządzeniami zabezpieczającymi	1	1.1D		1		0	E0		PP		LO01	HA01, HA02, HA03		3	
0409	FUZES, DETONATING with protective features	SPLONKI DETONUJĄCE, z urządzeniami zabezpieczającymi	1	1.2D		1		0	E0		PP		LO01	HA01, HA03		3	
0410	FUZES, DETONATING with protective features	SPLONKI DETONUJĄCE, z urządzeniami zabezpieczającymi	1	1.4D		1,4		0	E0		PP		LO01	HA01, HA03		1	
0411	PENTAERYTHRITE TETRANITRATE (PENTAERYTHRITOL TETRANITRATE; PETN) with not less than 7% wax, by mass	TETRAAZOTAN PENTAERYTRYTU (PENTRYT, PENT), zawierający nie mniej niż 7% masowych wosku	1	1.1D		1	131	0	E0		PP		LO01	HA01, HA02, HA03		3	
0412	CARTRIDGES FOR WEAPONS with bursting charge	NABOJE DO BRONI, z ładunkiem rozrywającym	1	1.4E		1,4		0	E0		PP		LO01	HA01, HA03		1	
0413	CARTRIDGES FOR WEAPONS, BLANK	NABOJE ŚLEPE DO BRONI	1	1.2C		1		0	E0		PP		LO01	HA01, HA03		3	
0414	CHARGES, PROPELLING, FOR CANNON	ŁADUNKI MIOTAJĄCE DO ARMAT	1	1.2C		1		0	E0		PP		LO01	HA01, HA03		3	
0415	CHARGES, PROPELLING	ŁADUNKI MIOTAJĄCE	1	1.2C		1		0	E0		PP		LO01	HA01, HA03		3	
0417	CARTRIDGES FOR WEAPONS, INERT PROJECTILE or CARTRIDGES, SMALL ARMS	NABOJE DO BRONI Z POCISKIEM OBOJĘTNYM lub NABOJE DO BRONI MAŁOKALIBROWEJ	1	1.3C		1		0	E0		PP		LO01	HA01, HA03		3	
0418	FLARES, SURFACE	FLARY NAZIEMNE	1	1.1G		1		0	E0		PP		LO01	HA01, HA02, HA03		3	
0419	FLARES, SURFACE	FLARY NAZIEMNE	1	1.2G		1		0	E0		PP		LO01	HA01, HA03		3	
0420	FLARES, AERIAL	FLARY POWIETRZNE	1	1.1G		1		0	E0		PP		LO01	HA01, HA02, HA03		3	
0421	FLARES, AERIAL	FLARY POWIETRZNE	1	1.2G		1		0	E0		PP		LO01	HA01, HA03		3	
0424	PROJECTILES, inert with tracer	POCISKI, obojętne, ze środkiem smugowym	1	1.3G		1		0	E0		PP		LO01	HA01, HA03		3	
0425	PROJECTILES, inert with tracer	POCISKI, obojętne, ze środkiem smugowym	1	1.4G		1,4		0	E0		PP		LO01	HA01, HA03		1	
0426	PROJECTILES with burster or expelling charge	POCISKI, z ładunkiem rozrywającym lub napędzającym	1	1.2F		1		0	E0		PP		LO01	HA01, HA02, HA03		3	
0427	PROJECTILES with burster or expelling charge	POCISKI, z ładunkiem rozrywającym lub napędzającym	1	1.4F		1,4		0	E0		PP		LO01	HA01, HA02, HA03		1	
0428	ARTICLES, PYROTECHNIC for technical purposes	PRZEDMIOTY PIROTECHNICZNE dla celów technicznych	1	1.1G		1		0	E0		PP		LO01	HA01, HA02, HA03		3	
0429	ARTICLES, PYROTECHNIC for technical purposes	PRZEDMIOTY PIROTECHNICZNE dla celów technicznych	1	1.2G		1		0	E0		PP		LO01	HA01, HA03		3	
0430	ARTICLES, PYROTECHNIC for technical purposes	PRZEDMIOTY PIROTECHNICZNE dla celów technicznych	1	1.3G		1		0	E0		PP		LO01	HA01, HA03		3	
0431	ARTICLES, PYROTECHNIC for technical purposes	PRZEDMIOTY PIROTECHNICZNE dla celów technicznych	1	1.4G		1,4		0	E0		PP		LO01	HA01, HA03		1	
0432	ARTICLES, PYROTECHNIC for technical purposes	PRZEDMIOTY PIROTECHNICZNE dla celów technicznych	1	1.4S		1,4		0	E0		PP		LO01	HA01, HA03		0	
0433	POWDER CAKE (POWDER PASTE), WETTED with not less than 17% alcohol, by mass	PROCH W BRYKIETACH ZWILŻONY (CIASTO PROCHOWE ZWILŻONE), zawierający co najmniej 17% masowych alkoholu	1	1.1C		1	266	0	E0		PP		LO01	HA01, HA02, HA03		3	
0434	PROJECTILES with burster or expelling charge	POCISKI, z ładunkiem rozrywającym lub napędzającym	1	1.2G		1		0	E0		PP		LO01	HA01, HA03		3	
0435	PROJECTILES with burster or expelling charge	POCISKI, z ładunkiem rozrywającym lub napędzającym	1	1.4G		1,4		0	E0		PP		LO01	HA01, HA03		1	
0436	ROCKETS with expelling charge	RAKIETY, z ładunkiem napędzającym	1	1.2C		1		0	E0		PP		LO01	HA01, HA03		3	
0437	ROCKETS with expelling charge	RAKIETY, z ładunkiem napędzającym	1	1.3C		1		0	E0		PP		LO01	HA01, HA03		3	
0438	ROCKETS with expelling charge	RAKIETY, z ładunkiem napędzającym	1	1.4C		1,4		0	E0		PP		LO01	HA01, HA03		1	
0439	CHARGES, SHAPED, without detonator	ŁADUNKI KUMULACYJNE, bez zapalnika	1	1.2D		1		0	E0		PP		LO01	HA01, HA03		3	
0440	CHARGES, SHAPED, without detonator	ŁADUNKI KUMULACYJNE, bez zapalnika	1	1.4D		1,4		0	E0		PP		LO01	HA01, HA03		1	
0441	CHARGES, SHAPED, without detonator	ŁADUNKI KUMULACYJNE, bez zapalnika	1	1.4S		1,4	347	0	E0		PP		LO01	HA01, HA03		0	
0442	CHARGES, EXPLOSIVE, COMMERCIAL without detonator	ŁADUNKI WYBUCHOWE PRZEMYSŁOWE, bez zapalnika	1	1.1D		1		0	E0		PP		LO01	HA01, HA02, HA03		3	
0443	CHARGES, EXPLOSIVE, COMMERCIAL without detonator	ŁADUNKI WYBUCHOWE PRZEMYSŁOWE bez zapalnika	1	1.2D		1		0	E0		PP		LO01	HA01, HA03		3	
0444	CHARGES, EXPLOSIVE, COMMERCIAL without detonator	ŁADUNKI WYBUCHOWE PRZEMYSŁOWE, bez zapalnika	1	1.4D		1,4		0	E0		PP		LO01	HA01, HA03		1	
0445	CHARGES, EXPLOSIVE, COMMERCIAL without detonator	ŁADUNKI WYBUCHOWE PRZEMYSŁOWE, bez zapalnika	1	1.4S		1,4	347	0	E0		PP		LO01	HA01, HA03		0	
0446	CASES, COMBUSTIBLE, EMPTY, WITHOUT PRIMER	ŁUSKI DO NABOJÓW PUSTE ZAPALNE BEZ SPLONEK	1	1.4C		1,4		0	E0		PP		LO01	HA01, HA03		1	
0447	CASES, COMBUSTIBLE, EMPTY, WITHOUT PRIMER	ŁUSKI DO NABOJÓW PUSTE ZAPALNE BEZ SPLONEK	1	1.3C		1		0	E0		PP		LO01	HA01, HA03		3	
0448	5-MERCAPTOTETRAZOL-1-ACETIC ACID	KWAS 5-MERKAPTOTETRAZOLOOCTOWY	1	1.4C		1,4		0	E0		PP		LO01	HA01, HA03		1	
0449	TORPEDOES, LIQUID FUELLED with or without bursting charge	TORPEDY Z PALIWEM CIEKŁYM, z lub bez ładunku rozrywającego	1	1.1J		1		0	E0		PP		LO01	HA01, HA02, HA03		3	
0450	TORPEDOES, LIQUID FUELLED with inert head	TORPEDY Z PALIWEM CIEKŁYM, z głowicą obojętną	1	1.3J		1		0	E0		PP		LO01	HA01, HA03		3	
0451	TORPEDOES with bursting charge	TORPEDY, z ładunkiem rozrywającym	1	1.1D		1		0	E0		PP		LO01	HA01, HA02, HA03		3	
0452	GRENADES, PRACTICE, hand or rifle	GRANATY ĆWICZEBNE, ręczne lub karabinowe	1	1.4G		1,4		0	E0		PP		LO01	HA01, HA03		1	
0453	ROCKETS, LINE-THROWING	RAKIETY DO LINY RZUTKOWEJ	1	1.4G		1,4		0	E0		PP		LO01	HA01, HA03		1	
0454	IGNITERS	ZAPLONNIKI	1	1.4S		1,4		0	E0		PP		LO01	HA01, HA03		0	
0455	DETONATORS, NON-ELECTRIC for blasting	ZAPALNIKI NIEELEKTRYCZNE, do prac wybuchowych	1	1.4S		1,4	347	0	E0		PP		LO01	HA01, HA03		0	
0456	DETONATORS, ELECTRIC for blasting	ZAPALNIKI ELEKTRYCZNE, do prac wybuchowych	1	1.4S		1,4	347	0	E0		PP		LO01	HA01, HA03		0	
0457	CHARGES, BURSTING, PLASTICS BONDED	ŁADUNKI ROZRYWAJĄCE ZE SPOIWEM Z TWORZYWA SZTUCZNEGO	1	1.1D		1		0	E0		PP		LO01	HA01, HA02, HA03		3	
0458	CHARGES, BURSTING, PLASTICS BONDED	ŁADUNKI ROZRYWAJĄCE ZE SPOIWEM Z TWORZYWA SZTUCZNEGO	1	1.2D		1		0	E0		PP		LO01	HA01, HA03		3	
0459	CHARGES, BURSTING, PLASTICS BONDED	ŁADUNKI ROZRYWAJĄCE ZE SPOIWEM Z TWORZYWA SZTUCZNEGO	1	1.4D		1,4		0	E0		PP		LO01	HA01, HA03		1	
0460	CHARGES, BURSTING, PLASTICS BONDED	ŁADUNKI ROZRYWAJĄCE ZE SPOIWEM Z TWORZYWA SZTUCZNEGO	1	1.4S		1,4	347	0	E0		PP		LO01	HA01, HA03		0	

0461	COMPONENTS, EXPLOSIVE TRAIN, N.O.S.	SKŁADNIKI ŁAŃCUCHA WYBUCHOWEGO, I.N.O.	1	1.1B		1	178 274	0	E0		PP		LO01	HA01, HA02, HA03		3	
0462	ARTICLES, EXPLOSIVE, N.O.S.	PRZEDMIOTY Z MATERIAŁEM WYBUCHOWYM, I.N.O.	1	1.1C		1	178 274	0	E0		PP		LO01	HA01, HA02, HA03		3	
0463	ARTICLES, EXPLOSIVE, N.O.S.	PRZEDMIOTY Z MATERIAŁEM WYBUCHOWYM, I.N.O.	1	1.1D		1	178 274	0	E0		PP		LO01	HA01, HA02, HA03		3	
0464	ARTICLES, EXPLOSIVE, N.O.S.	PRZEDMIOTY Z MATERIAŁEM WYBUCHOWYM, I.N.O.	1	1.1E		1	178 274	0	E0		PP		LO01	HA01, HA02, HA03		3	
0465	ARTICLES, EXPLOSIVE, N.O.S.	PRZEDMIOTY Z MATERIAŁEM WYBUCHOWYM, I.N.O.	1	1.1F		1	178 274	0	E0		PP		LO01	HA01, HA02, HA03		3	
0466	ARTICLES, EXPLOSIVE, N.O.S.	PRZEDMIOTY Z MATERIAŁEM WYBUCHOWYM, I.N.O.	1	1.2C		1	178 274	0	E0		PP		LO01	HA01, HA03		3	
0467	ARTICLES, EXPLOSIVE, N.O.S.	PRZEDMIOTY Z MATERIAŁEM WYBUCHOWYM, I.N.O.	1	1.2D		1	178 274	0	E0		PP		LO01	HA01, HA03		3	
0468	ARTICLES, EXPLOSIVE, N.O.S.	PRZEDMIOTY Z MATERIAŁEM WYBUCHOWYM, I.N.O.	1	1.2E		1	178 274	0	E0		PP		LO01	HA01, HA03		3	
0469	ARTICLES, EXPLOSIVE, N.O.S.	PRZEDMIOTY Z MATERIAŁEM WYBUCHOWYM, I.N.O.	1	1.2F		1	178 274	0	E0		PP		LO01	HA01, HA02, HA03		3	
0470	ARTICLES, EXPLOSIVE, N.O.S.	PRZEDMIOTY Z MATERIAŁEM WYBUCHOWYM, I.N.O.	1	1.3C		1	178 274	0	E0		PP		LO01	HA01, HA03		3	
0471	ARTICLES, EXPLOSIVE, N.O.S.	PRZEDMIOTY Z MATERIAŁEM WYBUCHOWYM, I.N.O.	1	1.4E		1,4	178 274	0	E0		PP		LO01	HA01, HA03		1	
0472	ARTICLES, EXPLOSIVE, N.O.S.	PRZEDMIOTY Z MATERIAŁEM WYBUCHOWYM, I.N.O.	1	1.4F		1,4	178 274	0	E0		PP		LO01	HA01, HA02, HA03		1	
0473	SUBSTANCES, EXPLOSIVE, N.O.S.	MATERIAŁY WYBUCHOWE, I.N.O.	1	1.1A		1	178 274	0	E0		PP		LO01	HA01, HA02, HA03		3	
0474	SUBSTANCES, EXPLOSIVE, N.O.S.	MATERIAŁY WYBUCHOWE, I.N.O.	1	1.1C		1	178 274	0	E0		PP		LO01	HA01, HA02, HA03		3	
0475	SUBSTANCES, EXPLOSIVE, N.O.S.	MATERIAŁY WYBUCHOWE, I.N.O.	1	1.1D		1	178 274	0	E0		PP		LO01	HA01, HA02, HA03		3	
0476	SUBSTANCES, EXPLOSIVE, N.O.S.	MATERIAŁY WYBUCHOWE, I.N.O.	1	1.1G		1	178 274	0	E0		PP		LO01	HA01, HA02, HA03		3	
0477	SUBSTANCES, EXPLOSIVE, N.O.S.	MATERIAŁY WYBUCHOWE, I.N.O.	1	1.3C		1	178 274	0	E0		PP		LO01	HA01, HA03		3	
0478	SUBSTANCES, EXPLOSIVE, N.O.S.	MATERIAŁY WYBUCHOWE, I.N.O.	1	1.3G		1	178 274	0	E0		PP		LO01	HA01, HA03		3	
0479	SUBSTANCES, EXPLOSIVE, N.O.S.	MATERIAŁY WYBUCHOWE, I.N.O.	1	1.4C		1,4	178 274	0	E0		PP		LO01	HA01, HA03		1	
0480	SUBSTANCES, EXPLOSIVE, N.O.S.	MATERIAŁY WYBUCHOWE, I.N.O.	1	1.4D		1,4	178 274	0	E0		PP		LO01	HA01, HA03		1	
0481	SUBSTANCES, EXPLOSIVE, N.O.S.	MATERIAŁY WYBUCHOWE, I.N.O.	1	1.4S		1,4	178 274	0	E0		PP		LO01	HA01, HA03		0	
0482	SUBSTANCES, EXPLOSIVE, VERY INSENSITIVE (SUBSTANCES, EVI), N.O.S.	MATERIAŁY WYBUCHOWE BARDZO NIEWRAŻLIWE, I.N.O. (MATERIAŁY EVI, I.N.O.)	1	1.5D		1,5	178 274	0	E0		PP		LO01	HA01, HA03		3	
0483	CYCLOTRIMETHYLENE-TRINITRAMINE (CYCLONITE; HEXOGEN; RDX), DESENSITIZED	CYKLOTRIMETYLENOTRINITROAMINA (CYKLONIT, HEKSOGEN, RDX) ODCZULONA	1	1.1D		1		0	E0		PP		LO01	HA01, HA02, HA03		3	
0484	CYCLOTETRAMETHYLENE-TETRANITRAMINE (HMX; OCTOGEN), DESENSITIZED	CYKLOTETRAMETYLENOTETRANITROAMINA (OKTOGEN, HMX) ODCZULONA	1	1.1D		1		0	E0		PP		LO01	HA01, HA02, HA03		3	
0485	SUBSTANCES, EXPLOSIVE, N.O.S.	MATERIAŁY WYBUCHOWE, I.N.O.	1	1.4G		1,4	178 274	0	E0		PP		LO01	HA01, HA03		1	
0486	ARTICLES, EXPLOSIVE, EXTREMELY INSENSITIVE (ARTICLES, EEI)	PRZEDMIOTY Z MATERIAŁEM WYBUCHOWYM SKRAJNIE NIEWRAŻLIWYM (PRZEDMIOTY EEI)	1	1.6N		1,6		0	E0		PP		LO01	HA01, HA03		3	
0487	SIGNALS, SMOKE	SYGNAŁY DYMNE	1	1.3G		1		0	E0		PP		LO01	HA01, HA03		3	
0488	AMMUNITION, PRACTICE	AMUNICJA ĆWICZEBNA	1	1.3G		1		0	E0		PP		LO01	HA01, HA03		3	
0489	DINITROGLYCOLURIL (DINGU)	DINITROGLIKOLURYL (DINGU)	1	1.1D		1		0	E0		PP		LO01	HA01, HA02, HA03		3	
0490	NITROTRIAZOLONE (NTO)	OKSYNITROTRIAZOL (ONTA)	1	1.1D		1		0	E0		PP		LO01	HA01, HA02, HA03		3	
0491	CHARGES, PROPELLING	ŁADUNKI MIOTAJĄCE	1	1.4C		1,4		0	E0		PP		LO01	HA01, HA03		1	
0492	SIGNALS, RAILWAY TRACK, EXPLOSIVE	PETARDY KOLEJOWE	1	1.3G		1		0	E0		PP		LO01	HA01, HA03		3	
0493	SIGNALS, RAILWAY TRACK, EXPLOSIVE	PETARDY KOLEJOWE	1	1.4G		1,4		0	E0		PP		LO01	HA01, HA03		1	
0494	JET PERFORATING GUNS, CHARGED, oil well, without detonator	ŁADUNKI KUMULACYJNE DO PERFOROWANIA, do odwiertów naftowych, bez zapalnika	1	1.4D		1,4		0	E0		PP		LO01	HA01, HA03		1	
0495	PROPELLANT, LIQUID	MATERIAŁ MIOTAJĄCY CIEKŁY	1	1.3C		1	224	0	E0		PP		LO01	HA01, HA03		3	
0496	OCTONAL	OKTONAL	1	1.1D		1		0	E0		PP		LO01	HA01, HA02, HA03		3	
0497	PROPELLANT, LIQUID	MATERIAŁ MIOTAJĄCY CIEKŁY	1	1.1C		1	224	0	E0		PP		LO01	HA01, HA02, HA03		3	
0498	PROPELLANT, SOLID	MATERIAŁ MIOTAJĄCY STAŁY	1	1.1C		1		0	E0		PP		LO01	HA01, HA02, HA03		3	
0499	PROPELLANT, SOLID	MATERIAŁ MIOTAJĄCY STAŁY	1	1.3C		1		0	E0		PP		LO01	HA01, HA03		3	
0500	DETONATOR ASSEMBLIES, NON-ELECTRIC for blasting	ZESTAWY ZAPALNIKÓW NIEELEKTRYCZNE, do prac wybuchowych	1	1.4S		1,4	347	0	E0		PP		LO01	HA01, HA03		0	
0501	PROPELLANT, SOLID	MATERIAŁ MIOTAJĄCY STAŁY	1	1.4C		1,4		0	E0		PP		LO01	HA01, HA03		1	
0502	ROCKETS with inert head	RAKIETY, z głowicą obojętną	1	1.2C		1		0	E0		PP		LO01	HA01, HA03		3	
0503	SAFETY DEVICES, PYROTECHNIC	URZĄDZENIA BEZPIECZEŃSTWA, PIROTECHNICZNE	1	1.4G		1,4	235 289	0	E0		PP		LO01	HA01, HA03		1	
0504	1H-TETRAZOLE	1H-TETRAZOL	1	1.1D		1		0	E0		PP		LO01	HA01, HA02, HA03		3	
0505	SIGNALS, DISTRESS, ship	SYGNAŁY ALARMOWE OKRĘTOWE	1	1.4G		1,4		0	E0		PP		LO01	HA01, HA03		1	
0506	SIGNALS, DISTRESS, ship	SYGNAŁY ALARMOWE OKRĘTOWE	1	1.4S		1,4		0	E0		PP		LO01	HA01, HA03		0	
0507	SIGNALS, SMOKE	SYGNAŁY DYMNE	1	1.4S		1,4		0	E0		PP		LO01	HA01, HA03		0	
0508	1-HYDROXY-BENZOTRIAZOLE, ANHYDROUS, dry or wetted with less than 20% water, by mass	1-HYDROKSYBENZOTRIAZOL BEZWODNY, suchy lub zwilżony, zawierający mniej niż 20% masowych wody	1	1.3C		1		0	E0		PP		LO01	HA01, HA03		3	
0509	POWDER, SMOKELESS	PROCH BEZDYMNY	1	1.4C		1,4		0	E0		PP		LO01	HA01, HA03		1	
1001	ACETYLENE, DISSOLVED	ACETYLEN ROZPUSZCZONY	2	4F		2,1	662	0	E0		PP, EX, A	VE01				1	
1002	AIR, COMPRESSED	POWIETRZE SPRĘŻONE	2	1A		2,2	655 662	120 ml	E1		PP					0	
1003	AIR, REFRIGERATED LIQUID	POWIETRZE SKROPLONE SCHŁODZONE	2	3O		2.2+5.1		0	E0		PP					0	
1005	AMMONIA, ANHYDROUS	AMONIAK BEZWODNY	2	2TC		2.3+8	23	0	E0	**T**	PP, EP, TOX, A	VE02				2	
1006	ARGON, COMPRESSED	ARGON SPRĘŻONY	2	1A		2,2	653 662	120 ml	E1		PP					0	
1008	BORON TRIFLUORIDE	TRIFLUOREK BORU	2	2TC		2.3+8	373	0	E0		PP, EP, TOX, A	VE02				2	
1009	BROMOTRIFLUOROMETHANE (REFRIGERANT GAS R 13B1)	BROMOTRIFLUOROMETAN (GAZ CHŁODNICZY R 13B1)	2	2A		2,2	662	120 ml	E1		PP					0	
1010	BUTADIENES, STABILIZED or BUTADIENES AND HYDROCARBON MIXTURE, STABILIZED, having a vapour pressure at 70 °C not exceeding 1.1 MPa (11 bar) and a density at 50 °C not lower than 0.525 kg/l	BUTADIENY STABILIZOWANE lub BUTADIENY I WĘGLOWODORY, MIESZANINA STABILIZOWANA, o prężności pary w 70 °C nie większej niż 1,1 MPa (11 bar) i gęstości w 50 °C nie mniejszej niż 0,525 kg/l	2	2F		2,1	618 662	0	E0	**T**	PP, EX, A	VE01				1	
1011	BUTANE	BUTAN	2	2F		2,1	657 660 662	0	E0	**T**	PP, EX, A	VE01				1	
1012	BUTYLENES MIXTURE or 1-BUTYLENE or CIS-2-BUTYLENE or TRANS-2-BUTYLENE	BUT-1-EN lub cis-BUT-2-EN lub trans-BUT-2-EN lub BUTENY, MIESZANINA	2	2F		2,1	662	0	E0	**T**	PP, EX, A	VE01				1	
1013	CARBON DIOXIDE	DITLENEK WĘGLA	2	2A		2,2	584 653 662	120 ml	E1		PP					0	
1016	CARBON MONOXIDE, COMPRESSED	TLENEK WĘGLA SPRĘŻONY	2	1TF		2.3+2.1		0	E0		PP, EP, EX, TOX, A	VE01, VE02				2	
1017	CHLORINE	CHLOR	2	2TOC		2.3+5.1+8		0	E0		PP, EP, TOX, A	VE02				2	

1018	CHLORODIFLUOROMETHANE (REFRIGERANT GAS R 22)	CHLORODIFLUOROMETAN (GAZ CHŁODNICZY R 22)	2	2A		2,2	662	120 ml	E1		PP					0	
1020	CHLOROPENTAFLUORO-ETHANE (REFRIGERANT GAS R 115)	CHLOROPENTAFLUOROETAN (GAZ CHŁODNICZY R 115)	2	2A		2,2	662	120 ml	E1	T	PP					0	
1021	1-CHLORO-1,2,2,2-TETRAFLUOROETHANE (REFRIGERANT GAS R 124)	1-CHLORO-1,2,2,2-TETRAFLUOROETAN (GAZ CHŁODNICZY R 124)	2	2A		2,2	662	120 ml	E1		PP					0	
1022	CHLOROTRIFLUOROMETHANE (REFRIGERANT GAS R 13)	CHLOROTRIFLUOROMETAN (GAZ CHŁODNICZY R 13)	2	2A		2,2	662	120 ml	E1		PP					0	
1023	COAL GAS, COMPRESSED	GAZ MIEJSKI SPRĘŻONY	2	1TF		2.3+2.1		0	E0		PP, EP, EX, TOX, A	VE01, VE02				2	
1026	CYANOGEN	DICYJAN	2	2TF		2.3+2.1		0	E0		PP, EP, EX, TOX, A	VE01, VE02				2	
1027	CYCLOPROPANE	CYKLOPROPAN	2	2F		2,1	662	0	E0		PP, EX, A	VE01				1	
1028	DICHLORODIFLUORO-METHANE (REFRIGERANT GAS R 12)	DICHLORODIFLUOROMETAN (GAZ CHŁODNICZY R 12)	2	2A		2,2	662	120 ml	E1		PP					0	
1029	DICHLOROFLUORO-METHANE (REFRIGERANT GAS R 21)	DICHLOROFLUOROMETAN (GAZ CHŁODNICZY R 21)	2	2A		2,2	662	120 ml	E1		PP					0	
1030	1,1-DIFLUOROETHANE (REFRIGERANT GAS R 152a)	1,1-DIFLUOROETAN (GAZ CHŁODNICZY R 152a)	2	2F		2,1	662	0	E0	T	PP, EX, A	VE01				1	
1032	DIMETHYLAMINE, ANHYDROUS	DIMETYLOAMINA BEZWODNA	2	2F		2,1	662	0	E0		PP, EX, A	VE01				1	
1033	DIMETHYL ETHER	ETER DIMETYLOWY	2	2F		2,1	662	0	E0	T	PP, EX, A	VE01				1	
1035	ETHANE	ETAN	2	2F		2,1	662	0	E0		PP, EX, A	VE01				1	
1036	ETHYLAMINE	ETYLOAMINA	2	2F		2,1	662	0	E0		PP, EX, A	VE01				1	
1037	ETHYL CHLORIDE	CHLOREK ETYLU	2	2F		2,1	662	0	E0		PP, EX, A	VE01				1	
1038	ETHYLENE, REFRIGERATED LIQUID	ETYLEN SKROPLONY SCHŁODZONY	2	3F		2,1		0	E0	T	PP, EX, A	VE01				1	
1039	ETHYL METHYL ETHER	ETER ETYLOWOMETYLOWY	2	2F		2,1	662	0	E0		PP, EX, A	VE01				1	
1040	ETHYLENE OXIDE	TLENEK ETYLENU	2	2TF		2.3+2.1	342	0	E0		PP, EP, EX, TOX, A	VE01, VE02				2	
1040	ETHYLENE OXIDE WITH NITROGEN up to a total pressure of 1 MPa (10 bar) at 50 °C	TLENEK ETYLENU Z AZOTEM o ciśnieniu całkowitym do 1 MPa (10 bar) w 50 °C	2	2TF		2.3+2.1	342	0	E0	T	PP, EP, EX, TOX, A	VE01, VE02				2	
1041	ETHYLENE OXIDE AND CARBON DIOXIDE MIXTURE with more than 9% but not more than 87% ethylene oxide	TLENEK ETYLENU I DITLENEK WĘGLA, MIESZANINA, zawierająca więcej niż 9%, ale nie więcej niż 87% tlenku etylenu	2	2F		2,1	662	0	E0		PP, EX, A	VE01				1	
1043	FERTILIZER AMMONIATING SOLUTION with free ammonia	NAWÓZ, ROZTWÓR, z wolnym amoniakiem	2	4A		2,2			E0		PP					0	
1044	FIRE EXTINGUISHERS with compressed or liquefied gas	GASNICE zawierające gaz sprężony lub skroplony	2	6A		2,2	225 594	120 ml	E0		PP					0	
1045	FLUORINE, COMPRESSED	FLUOR SPRĘŻONY	2	1TOC		2.3+5.1+8		0	E0		PP, EP, TOX, A	VE02				2	
1046	HELIUM, COMPRESSED	HEL SPRĘŻONY	2	1A		2,2	653 662	120 ml	E1		PP					0	
1048	HYDROGEN BROMIDE, ANHYDROUS	BROMOWODÓR BEZWODNY	2	2TC		2.3+8		0	E0		PP, EP, TOX, A	VE02				2	
1049	HYDROGEN, COMPRESSED	WODÓR SPRĘŻONY	2	1F		2,1	660 662	0	E0		PP, EX, A	VE01				1	
1050	HYDROGEN CHLORIDE, ANHYDROUS	CHLOROWODÓR BEZWODNY	2	2TC		2.3+8		0	E0		PP, EP, TOX, A	VE02				2	
1051	HYDROGEN CYANIDE, STABILIZED containing less than 3% water	CYJANOWODÓR STABILIZOWANY, zawierający mniej niż 3% wody	6,1	TF1	I	6.1+3	603 802	0	E0		PP, EP, EX, TOX, A	VE01, VE02				2	
1052	HYDROGEN FLUORIDE, ANHYDROUS	FLUOROWODÓR BEZWODNY	8	CT1	I	8+6.1	802	0	E0		PP, EP, TOX, A	VE02				2	
1053	HYDROGEN SULPHIDE	SIARKOWODÓR	2	2TF		2.3+2.1		0	E0		PP, EP, EX, TOX, A	VE01, VE02				2	
1055	ISOBUTYLENE	IZOBUTEN	2	2F		2,1	662	0	E0	T	PP, EX, A	VE01				1	
1056	KRYPTON, COMPRESSED	KRYPTON SPRĘŻONY	2	1A		2,2	662	120 ml	E1		PP					0	
1057	LIGHTERS or LIGHTER REFILLS containing flammable gas	ZAPALNICZKI, zawierające gaz zapalny lub WKŁADY DO ZAPALNICZEK, zawierające gaz zapalny	2	6F		2,1	201 654 658	0	E0		PP, EX, A	VE01				1	
1058	LIQUEFIED GASES, non-flammable, charged with nitrogen, carbon dioxide or air	GAZY SKROPLONE, niepalne, warstwowane azotem, dltlenkiem węgla lub powietrzem	2	2A		2,2	662	120 ml	E1		PP					0	
1060	METHYLACETYLENE AND PROPADIENE MIXTURE, STABILIZED such as mixture P1 or mixture P2	METYLOACETYLEN I PROPADIEN, MIESZANINA STABILIZOWANA (mieszanina P1), (mieszanina P2)	2	2F		2,1	581 662	0	E0		PP, EX, A	VE01				1	
1061	METHYLAMINE, ANHYDROUS	METYLOAMINA BEZWODNA	2	2F		2,1	662	0	E0		PP, EX, A	VE01				1	
1062	METHYL BROMIDE with not more than 2% chloropicrin	BROMEK METYLU, zawierający maksymalnie 2% chloropikryny	2	2T		2,3	23	0	E0		PP, EP, TOX, A	VE02				2	
1063	METHYL CHLORIDE (REFRIGERANT GAS R 40)	CHLOREK METYLU (GAZ CHŁODNICZY R 40)	2	2F		2,1	662	0	E0	T	PP, EX, A	VE01				1	
1064	METHYL MERCAPTAN	MERKAPTAN METYLU	2	2TF		2.3+2.1		0	E0		PP, EP, EX, TOX, A	VE01, VE02				2	
1065	NEON, COMPRESSED	NEON SPRĘŻONY	2	1A		2,2	662	120 ml	E1		PP					0	
1066	NITROGEN, COMPRESSED	AZOT SPRĘŻONY	2	1A		2,2	653 662	120 ml	E1		PP					0	
1067	DINITROGEN TETROXIDE (NITROGEN DIOXIDE)	TETRATLENEK DIAZOTU (DITLENEK AZOTU)	2	2TOC		2.3+5.1+8		0	E0		PP, EP, TOX, A	VE02				2	
1069	NITROSYL CHLORIDE	CHLOREK NITROZYLU	2	2TC		2.3+8		0	E0		PP, EP, TOX, A	VE02				2	
1070	NITROUS OXIDE	PODTLENEK AZOTU	2	2O		2.2+5.1	584 662	0	E0		PP					0	
1071	OIL GAS, COMPRESSED	GAZ OLEJOWY SPRĘŻONY	2	1TF		2.3+2.1		0	E0		PP, EP, EX, TOX, A	VE01, VE02				2	
1072	OXYGEN, COMPRESSED	TLEN SPRĘŻONY	2	1O		2.2+5.1	355 655 662	0	E0		PP					0	
1073	OXYGEN, REFRIGERATED LIQUID	TLEN SKROPLONY SCHŁODZONY	2	3O		2.2+5.1		0	E0		PP					0	
1075	PETROLEUM GASES, LIQUEFIED	GAZY NAFTOWE SKROPLONE	2	2F		2,1	274 583 639 660 662	0	E0		PP, EX, A	VE01				1	
1076	PHOSGENE	FOSGEN	2	2TC		2.3+8		0	E0		PP, EP, TOX, A	VE02				2	
1077	PROPYLENE	PROPEN	2	2F		2,1	662	0	E0	T	PP, EX, A	VE01				1	
1078	REFRIGERANT GAS, N.O.S., such as mixture F1, mixture F2 or mixture F3	GAZ CHŁODNICZY, I.N.O. (mieszanina F1), (mieszanina F2), (mieszanina F3)	2	2A		2,2	274 582 662	120 ml	E1		PP					0	
1079	SULPHUR DIOXIDE	DITLENEK SIARKI	2	2TC		2.3+8		0	E0		PP, EP, TOX, A	VE02				2	
1080	SULPHUR HEXAFLUORIDE	HEKSAFLUOREK SIARKI	2	2A		2,2	662	120 ml	E1		PP					0	
1081	TETRAFLUOROETHYLENE, STABILIZED	TETRAFLUOROETYLEN STABILIZOWANY	2	2F		2,1	662	0	E0		PP, EX, A	VE01				1	
1082	TRIFLUOROCHLOROETHYLENE, STABILIZED (REFRIGERANT GAS R 1113)	*TRÓJFLUOROCHLORO-ETYLEN, STABILIZOWANY (GAZ CHŁODNICZY R 1113)*	2	2TF		2.3+2.1		0	E0		PP, EP, EX, TOX, A	VE01, VE02				2	
1083	TRIMETHYLAMINE, ANHYDROUS	TRIMETYLOAMINA BEZWODNA	2	2F		2,1	662	0	E0	T	PP, EX, A	VE01				1	
1085	VINYL BROMIDE, STABILIZED	BROMEK WINYLU STABILIZOWANY	2	2F		2,1	662	0	E0		PP, EX, A	VE01				1	
1086	VINYL CHLORIDE, STABILIZED	CHLOREK WINYLU STABILIZOWANY	2	2F		2,1	662	0	E0	T	PP, EX, A	VE01				1	
1087	VINYL METHYL ETHER, STABILIZED	ETER METYLOWOWINYLOWY STABILIZOWANY	2	2F		2,1	662	0	E0		PP, EX, A	VE01				1	
1088	ACETAL	ACETAL	3	F1	II	3		1 L	E2	T	PP, EX, A	VE01				1	
1089	ACETALDEHYDE	ALDEHYD OCTOWY	3	F1	I	3		0	E0	T	PP, EX, A	VE01				1	
1090	ACETONE	ACETON	3	F1	II	3		1 L	E2	T	PP, EX, A	VE01				1	
1091	ACETONE OILS	OLEJE ACETONOWE	3	F1	II	3		1 L	E2		PP, EX, A	VE01				1	
1092	ACROLEIN, STABILIZED	AKROLEINA STABILIZOWANA	6,1	TF1	I	6.1+3	354 802	0	E0	T	PP, EP, EX, TOX, A	VE01, VE02				2	
1093	ACRYLONITRILE, STABILIZED	AKRYLONITRYL STABILIZOWANY	3	FT1	I	3+6.1	802	0	E0	T	PP, EP, EX, TOX, A	VE01, VE02				2	
1098	ALLYL ALCOHOL	ALKOHOL ALLILOWY	6,1	TF1	I	6.1+3	354 802	0	E0	T	PP, EP, EX, TOX, A	VE01, VE02				2	
1099	ALLYL BROMIDE	BROMEK ALLILU	3	FT1	I	3+6.1	802	0	E0		PP, EP, EX, TOX, A	VE01, VE02				2	
1100	ALLYL CHLORIDE	CHLOREK ALLILU	3	FT1	I	3+6.1	802	0	E0	T	PP, EP, EX, TOX, A	VE01, VE02				2	
1104	AMYL ACETATES	OCTANY AMYLU	3	F1	III	3		5 L	E1		PP, EX, A	VE01				0	
1105	PENTANOLS	PENTANOLE	3	F1	II	3		1 L	E2		PP, EX, A	VE01				1	
1105	PENTANOLS	PENTANOLE	3	F1	III	3		5 L	E1	T	PP, EX, A	VE01				0	
1106	AMYLAMINE	AMYLOAMINY	3	FC	II	3+8		1 L	E2	T	PP, EP, EX, A	VE01				1	
1106	AMYLAMINE	AMYLOAMINY	3	FC	III	3+8		5 L	E1		PP, EP, EX, A	VE01				0	
1107	AMYL CHLORIDE	CHLOREK AMYLU	3	F1	II	3		1 L	E2	T	PP, EX, A	VE01				1	
1108	1-PENTENE (n-AMYLENE)	PENT-1-EN (n-AMYLEN)	3	F1	I	3		0	E3	T	PP, EX, A	VE01				1	
1109	AMYL FORMATES	MRÓWCZANY AMYLU	3	F1	III	3		5 L	E1		PP, EX, A	VE01				0	
1110	n-AMYL METHYL KETONE	KETON n-AMYLOWOMETYLOWY	3	F1	III	3		5 L	E1		PP, EX, A	VE01				0	
1111	AMYL MERCAPTAN	MERKAPTAN AMYLU	3	F1	II	3		1 L	E2		PP, EX, A	VE01				1	
1112	AMYL NITRATE	AZOTAN AMYLU	3	F1	III	3		5 L	E1		PP, EX, A	VE01				0	
1113	AMYL NITRITE	AZOTYN AMYLU	3	F1	II	3		1 L	E2		PP, EX, A	VE01				1	
1114	BENZENE	BENZEN	3	F1	II	3		1 L	E2	T	PP, EX, A	VE01				1	
1120	BUTANOLS	BUTANOLE	3	F1	II	3		1 L	E2	T	PP, EX, A	VE01				1	
1120	BUTANOLS	BUTANOLE	3	F1	III	3		5 L	E1	T	PP, EX, A	VE01				0	
1123	BUTYL ACETATES	OCTANY BUTYLU	3	F1	II	3		1 L	E2	T	PP, EX, A	VE01				1	
1123	BUTYL ACETATES	OCTANY BUTYLU	3	F1	III	3		5 L	E1	T	PP, EX, A	VE01				0	
1125	n-BUTYLAMINE	n-BUTYLOAMINA	3	FC	II	3+8		1 L	E2	T	PP, EP, EX, A	VE01				1	
1126	1-BROMOBUTANE	1-BROMOBUTAN	3	F1	II	3		1 L	E2		PP, EX, A	VE01				1	
1127	CHLOROBUTANES	CHLOROBUTANY	3	F1	II	3		1 L	E2	T	PP, EX, A	VE01				1	
1128	n-BUTYL FORMATE	MRÓWCZAN n-BUTYLU	3	F1	II	3		1 L	E2		PP, EX, A	VE01				1	
1129	BUTYRALDEHYDE	ALDEHYD MASŁOWY	3	F1	II	3		1 L	E2	T	PP, EX, A	VE01				1	
1130	CAMPHOR OIL	OLEJ KAMFOROWY	3	F1	III	3		5 L	E1		PP, EX, A	VE01				0	
1131	CARBON DISULPHIDE	DISIARCZEK WĘGLA	3	FT1	I	3+6.1	802	0	E0	T	PP, EP, EX, TOX, A	VE01, VE02				2	

1133	ADHESIVES containing flammable liquid	KLEJE, zawierające materiał ciekły zapalny	3	F1	I	3		500 ml	E3		PP, EX, A	VE01				1	
1133	ADHESIVES containing flammable liquid (vapour pressure at 50 °C more than 110 kPa)	KLEJE, zawierające materiał ciekły zapalny (prężność pary w 50 °C większa niż 110 kPa)	3	F1	II	3	640C	5 L	E2		PP, EX, A	VE01				1	
1133	ADHESIVES containing flammable liquid (vapour pressure at 50 °C not more than 110 kPa)	KLEJE, zawierające materiał ciekły zapalny (prężność pary w 50 °C maksymalnie 110 kPa)	3	F1	II	3	640D	5 L	E2		PP, EX, A	VE01				1	
1133	ADHESIVES containing flammable liquid	KLEJE, zawierające materiał ciekły zapalny (nielepkie)	3	F1	III	3	640E	5 L	E1		PP, EX, A	VE01				0	
1133	ADHESIVES containing flammable liquid (having a flash-point below 23 °C and viscous according to 2.2.3.1.4) (vapour pressure at 50 °C more than 110 kPa)	KLEJE, zawierające materiał ciekły zapalny (temperatura zapłonu poniżej 23 °C i lepkość zgodna z 2.2.3.1.4), (prężność pary w 50 °C większa niż 110 kPa, temperatura wrzenia większa niż 35 °C)	3	F1	III	3		5 L	E1		PP, EX, A	VE01				0	
1133	ADHESIVES containing flammable liquid (having a flash-point below 23 °C and viscous according to 2.2.3.1.4) (vapour pressure at 50 °C not more than 110 kPa)	KLEJE, zawierające materiał ciekły zapalny (temperatura zapłonu poniżej 23 °C i lepkość zgodna z 2.2.3.1.4), (prężność pary w 50 °C maksymalnie 110 kPa)	3	F1	III	3		5 L	E1		PP, EX, A	VE01				0	
1134	CHLOROBENZENE	CHLOROBENZEN	3	F1	III	3		5 L	E1	T	PP, EX, A	VE01				0	
1135	ETHYLENE CHLOROHYDRIN	CHLOROHYDRYNA ETYLENOWA	6,1	TF1	I	6.1+3	354 802	0	E0	T	PP, EP, EX, TOX, A	VE01, VE02				2	
1136	COAL TAR DISTILLATES, FLAMMABLE	DESTYLATY ZE SMOŁY WĘGLOWEJ ZAPALNE	3	F1	II	3		1 L	E2		PP, EX, A	VE01				1	
1136	COAL TAR DISTILLATES, FLAMMABLE	DESTYLATY ZE SMOŁY WĘGLOWEJ ZAPALNE	3	F1	III	3		5 L	E1		PP, EX, A	VE01				0	
1139	COATING SOLUTION (includes surface treatments or coatings used for industrial or other purposes such as vehicle under coating, drum or barrel lining)	POWŁOKA OCHRONNA, ROZTWÓR (obejmuje materiały do obróbki lub do powlekania, stosowane do celów przemysłowych lub innych np. powłoka podkładowa do karoserii pojazdów, wykładziny beczek)	3	F1	I	3		500 ml	E3		PP, EX, A	VE01				1	
1139	COATING SOLUTION (includes surface treatments or coatings used for industrial or other purposes such as vehicle under coating, drum or barrel lining) (vapour pressure at 50 °C more than 110 kPa)	POWŁOKA OCHRONNA, ROZTWÓR (obejmuje materiały do obróbki lub do powlekania, stosowane do celów przemysłowych lub innych np. powłoka podkładowa do karoserii pojazdów, wykładziny beczek) (prężność pary w 50 °C powyżej 110 kPa)	3	F1	II	3	640C	5 L	E2		PP, EX, A	VE01				1	
1139	COATING SOLUTION (includes surface treatments or coatings used for industrial or other purposes such as vehicle under coating, drum or barrel lining) (vapour pressure at 50 °C not more than 110 kPa)	POWŁOKA OCHRONNA, ROZTWÓR (obejmuje materiały do obróbki lub do powlekania, stosowane do celów przemysłowych lub innych np. powłoka podkładowa do karoserii pojazdów, wykładziny beczek) (prężność pary w 50 °C maksymalnie 110 kPa)	3	F1	II	3	640D	5 L	E2		PP, EX, A	VE01				1	
1139	COATING SOLUTION (includes surface treatments or coatings used for industrial or other purposes such as vehicle under coating, drum or barrel lining)	POWŁOKA OCHRONNA, ROZTWÓR (obejmuje materiały do obróbki lub do powlekania, stosowane do celów przemysłowych lub innych np. powłoka podkładowa do karoserii pojazdów, wykładziny beczek)	3	F1	III	3	640E	5 L	E1		PP, EX, A	VE01				0	
1139	COATING SOLUTION (includes surface treatments or coatings used for industrial or other purposes such as vehicle under coating, drum or barrel lining) (having a flash-point below 23 °C and viscous according to 2.2.3.1.4) (vapour pressure at 50 °C)	POWŁOKA OCHRONNA, ROZTWÓR (temperatura zapłonu powyżej 23 °C i lepkość zgodna z 2.2.3.1.4), (prężność pary w 50 °C większa niż 110 kPa)	3	F1	III	3		5 L	E1		PP, EX, A	VE01				0	
1139	COATING SOLUTION (includes surface treatments or coatings used for industrial or other purposes such as vehicle under coating, drum or barrel lining) (having a flash-point below 23 °C and viscous according to 2.2.3.1.4) (vapour pressure at 50 °C not more than 110 kPa)	POWŁOKA OCHRONNA, ROZTWÓR (również materiały do obróbki lub do powlekania, stosowane do celów przemysłowych lub innych np. powłoka podkładowa do karoserii pojazdów, wykładziny beczek) (temperatura zapłonu powyżej 23 °C i lepkość wg 2.2.3.1.4), (prężność pary w 50 °C maksymalnie 110 kPa)	3	F1	III	3		5 L	E1		PP, EX, A	VE01				0	
1143	CROTONALDEHYDE or CROTONALDEHYDE, STABILIZED	ALDEHYD KROTONOWY lub ALDEHYD KROTONOWY STABILIZOWANY	6,1	TF1	I	6.1+3	324 354 802	0	E0	T	PP, EP, EX, TOX, A	VE01, VE02				2	
1144	CROTONYLENE	KROTONYLEN	3	F1	I	3		0	E3		PP, EX, A	VE01				1	
1145	CYCLOHEXANE	CYKLOHEKSAN	3	F1	II	3		1 L	E2	T	PP, EX, A	VE01				1	
1146	CYCLOPENTANE	CYKLOPENTAN	3	F1	II	3		1 L	E2	T	PP, EX, A	VE01				1	
1147	DECAHYDRONAPHTHALENE	DEKAHYDRONAFTALEN	3	F1	III	3		5 L	E1		PP, EX, A	VE01				0	
1148	DIACETONE ALCOHOL	ALKOHOL DIACETONOWY	3	F1	II	3		1 L	E2		PP, EX, A	VE01				1	
1148	DIACETONE ALCOHOL	ALKOHOL DIACETONOWY	3	F1	III	3		5 L	E1		PP, EX, A	VE01				0	
1149	DIBUTYL ETHERS	ETER DIBUTYLOWY	3	F1	III	3		5 L	E1		PP, EX, A	VE01				0	
1150	1,2-DICHLOROETHYLENE	1,2-DICHLOROETYLEN	3	F1	II	3		1 L	E2	T	PP, EX, A	VE01				1	
1152	DICHLOROPENTANES	DICHLOROPENTANY	3	F1	III	3		5 L	E1		PP, EX, A	VE01				0	
1153	ETHYLENE GLYCOL DIETHYL ETHER	ETER DIETYLOWY GLIKOLU ETYLENOWEGO	3	F1	II	3		1 L	E2	T	PP, EX, A	VE01				1	
1153	ETHYLENE GLYCOL DIETHYL ETHER	ETER DIETYLOWY GLIKOLU ETYLENOWEGO	3	F1	III	3		5 L	E1	T	PP, EX, A	VE01				0	
1154	DIETHYLAMINE	DIETYLOAMINA	3	FC	II	3+8		1 L	E2	T	PP, EP, EX, A	VE01				1	
1155	DIETHYL ETHER (ETHYL ETHER)	ETER DIETYLOWY (ETER ETYLOWY)	3	F1	I	3		0	E3	T	PP, EX, A	VE01				1	
1156	DIETHYL KETONE	KETON DIETYLOWY	3	F1	II	3		1 L	E2		PP, EX, A	VE01				1	
1157	DIISOBUTYL KETONE	KETON DIZOBUTYLOWY	3	F1	III	3		5 L	E1	T	PP, EX, A	VE01				0	
1158	DIISOPROPYLAMINE	DIIZOPROPYLOAMINA	3	FC	II	3+8		1 L	E2		PP, EP, EX, A	VE01				1	
1159	DIISOPROPYL ETHER	ETER DIIZOPROPYLOWY	3	F1	II	3		1 L	E2	T	PP, EX, A	VE01				1	
1160	DIMETHYLAMINE AQUEOUS SOLUTION	DIMETYLOAMINA, ROZTWÓR WODNY	3	FC	II	3+8		1 L	E2	T	PP, EP, EX, A	VE01				1	
1161	DIMETHYL CARBONATE	WĘGLAN DIMETYLU	3	F1	II	3		1 L	E2		PP, EX, A	VE01				1	
1162	DIMETHYLDICHLOROSILANE	DIMETYLODICHLOROSILAN	3	FC	II	3+8		0	E0		PP, EP, EX, A	VE01				1	
1163	DIMETHYLHYDRAZINE, UNSYMMETRICAL	DIMETYLOHYDRAZYNA NIESYMETRYCZNA	6,1	TFC	I	6.1+3+8	354 802	0	E0	T	PP, EP, EX, TOX, A	VE01, VE02				2	
1164	DIMETHYL SULPHIDE	SIARCZEK DIMETYLU	3	F1	II	3		1 L	E2		PP, EX, A	VE01				1	
1165	DIOXANE	DIOKSAN	3	F1	II	3		1 L	E2	T	PP, EX, A	VE01				1	
1166	DIOXOLANE	DIOKSOLAN	3	F1	II	3		1 L	E2		PP, EX, A	VE01				1	
1167	DIVINYL ETHER, STABILIZED	ETER DIWINYLOWY STABILIZOWANY	3	F1	I	3		0	E3	T	PP, EX, A	VE01				1	
1169	EXTRACTS, AROMATIC, LIQUID (vapour pressure at 50 °C more than 110 kPa)	EKSTRAKTY AROMATYCZNE CIEKŁE (prężność pary w 50 °C większa niż 110 kPa)	3	F1	II	3	601 640C	5 L	E2		PP, EX, A	VE01				1	
1169	EXTRACTS, AROMATIC, LIQUID (vapour pressure at 50 °C not more than 110 kPa)	EKSTRAKTY AROMATYCZNE CIEKŁE (prężność pary w 50 °C maksymalnie 110 kPa)	3	F1	II	3	601 640D	5 L	E2		PP, EX, A	VE01				1	
1169	EXTRACTS, AROMATIC, LIQUID	EKSTRAKTY AROMATYCZNE CIEKŁE	3	F1	III	3	601 640E	5 L	E1		PP, EX, A	VE01				0	
1169	EXTRACTS, AROMATIC, LIQUID (having a flash-point below 23 °C and viscous according to 2.2.3.1.4) (vapour pressure at 50 °C more than 110 kPa)	EKSTRAKTY AROMATYCZNE CIEKŁE (temperatura zapłonu poniżej 23 °C i lepkość zgodna z 2.2.3.1.4), (prężność pary w 50 °C większa niż 110 kPa)	3	F1	III	3	601	5 L	E1		PP, EX, A	VE01				0	
1169	EXTRACTS, AROMATIC, LIQUID (having a flash-point below 23 °C and viscous according to 2.2.3.1.4) (vapour pressure at 50 °C not more than 110 kPa)	EKSTRAKTY AROMATYCZNE CIEKŁE (temperatura zapłonu poniżej 23 °C i lepkość zgodna z 2.2.3.1.4), (prężność pary w 50 °C maksymalnie 110 kPa)	3	F1	III	3	601	5 L	E1		PP, EX, A	VE01				0	
1170	ETHANOL (ETHYL ALCOHOL) or ETHANOL SOLUTION (ETHYL ALCOHOL SOLUTION)	ETANOL (ALKOHOL ETYLOWY) lub ETANOL, ROZTWÓR (ALKOHOL ETYLOWY, ROZTWÓR)	3	F1	II	3	144 601	1 L	E2	T	PP, EX, A	VE01				1	
1170	ETHANOL SOLUTION (ETHYL ALCOHOL SOLUTION)	ETANOL, ROZTWÓR (ALKOHOL ETYLOWY, ROZTWÓR)	3	F1	III	3	144 601	5 L	E1	T	PP, EX, A	VE01				0	
1171	ETHYLENE GLYCOL MONOETHYL ETHER	ETER MONOETYLOWY GLIKOLU ETYLENOWEGO	3	F1	III	3		5 L	E1	T	PP, EX, A	VE01				0	
1172	ETHYLENE GLYCOL MONOETHYL ETHER ACETATE	OCTAN ETERU MONOETYLOWEGO GLIKOLU ETYLENOWEGO	3	F1	III	3		5 L	E1	T	PP, EX, A	VE01				0	
1173	ETHYL ACETATE	OCTAN ETYLU	3	F1	II	3		1 L	E2	T	PP, EX, A	VE01				1	
1175	ETHYLBENZENE	ETYLOBENZEN	3	F1	II	3		1 L	E2	T	PP, EX, A	VE01				1	
1176	ETHYL BORATE	BORAN TRIETYLU	3	F1	II	3		1 L	E2		PP, EX, A	VE01				1	
1177	2-ETHYLBUTYL ACETATE	OCTAN BUTYLOETYLU	3	F1	III	3		5 L	E1	T	PP, EX, A	VE01				0	
1178	2-ETHYLBUTYRALDEHYDE	ALDEHYD 2-ETYLOMASŁOWY	3	F1	II	3		1 L	E2		PP, EX, A	VE01				1	
1179	ETHYL BUTYL ETHER	ETER BUTYLOWOETYLOWY	3	F1	II	3		1 L	E2	T	PP, EX, A	VE01				1	
1180	ETHYL BUTYRATE	MASŁAN ETYLU	3	F1	III	3		5 L	E1		PP, EX, A	VE01				0	
1181	ETHYL CHLOROACETATE	CHLOROOCTAN ETYLU	6,1	TF1	II	6.1+3	802	100 ml	E4		PP, EP, EX, TOX, A	VE01, VE02				2	
1182	ETHYL CHLOROFORMATE	CHLOROMRÓWCZAN ETYLU	6,1	TFC	I	6.1+3+8	354 802	0	E0		PP, EP, EX, TOX, A	VE01, VE02				2	
1183	ETHYLDICHLOROSILANE	ETYLODICHLOROSILAN	4,3	WFC	I	4.3+3+8		0	E0		PP, EP, EX, A	VE01		HA08		1	
1184	ETHYLENE DICHLORIDE	DICHLOREK ETYLENU	3	FT1	II	3+6.1	802	1 L	E2	T	PP, EP, EX, TOX, A	VE01, VE02				2	
1185	ETHYLENEIMINE, STABILIZED	ETYLENOIMINA STABILIZOWANA	6,1	TF1	I	6.1+3	354 802	0	E0		PP, EP, EX, TOX, A	VE01, VE02				2	
1188	ETHYLENE GLYCOL MONOMETHYL ETHER	ETER MONOMETYLOWY GLIKOLU ETYLENOWEGO	3	F1	III	3		5 L	E1	T	PP, EX, A	VE01				0	
1189	ETHYLENE GLYCOL MONOMETHYL ETHER ACETATE	OCTAN ETERU MONOMETYLOWEGO GLIKOLU ETYLENOWEGO	3	F1	III	3		5 L	E1		PP, EX, A	VE01				0	
1190	ETHYL FORMATE	MRÓWCZAN ETYLU	3	F1	II	3		1 L	E2		PP, EX, A	VE01				1	
1191	OCTYL ALDEHYDES	ALDEHYDY OKTYLOWE	3	F1	III	3		5 L	E1	T	PP, EX, A	VE01				0	
1192	ETHYL LACTATE	MLECZAN ETYLU	3	F1	III	3		5 L	E1		PP, EX, A	VE01				0	
1193	ETHYL METHYL KETONE (METHYL ETHYL KETONE)	KETON ETYLOWOMETYLOWY (ETYLOMETYLOKETON)	3	F1	II	3		1 L	E2	T	PP, EX, A	VE01				1	

1194	ETHYL NITRITE SOLUTION	AZOTYN ETYLU, ROZTWÓR	3	FT1	I	3+6.1	802	0	E0		PP, EP, EX, TOX, A	VE01, VE02				2	
1195	ETHYL PROPIONATE	PROPIONIAN ETYLU	3	F1	II	3		1 L	E2		PP, EX, A	VE01				1	
1196	ETHYLTRICHLOROSILANE	ETYLOTRICHLOROSILAN	3	FC	II	3+8		0	E0		PP, EP, EX, A	VE01				1	
1197	EXTRACTS, FLAVOURING, LIQUID (vapour pressure at 50 °C more than 110 kPa)	EKSTRAKTY, SUBSTANCJE SMAKOWE, CIEKŁE (prężność pary w 50 °C powyżej 110 kPa)	3	F1	II	3	601 640C	5 L	E2		PP, EX, A	VE01				1	
1197	EXTRACTS, FLAVOURING, LIQUID (vapour pressure at 50 °C not more than 110 kPa)	EKSTRAKTY, SUBSTANCJE SMAKOWE, CIEKŁE (prężność pary w 50 °C nie większa niż 110 kPa)	3	F1	II	3	601 640D	5 L	E2		PP, EX, A	VE01				1	
1197	EXTRACTS, FLAVOURING, LIQUID	EKSTRAKTY, SUBSTANCJE SMAKOWE, CIEKŁE	3	F1	III	3	601 640E	5 L	E1		PP, EX, A	VE01				0	
1197	EXTRACTS, FLAVOURING, LIQUID (having a flash-point below 23 °C and viscous according to 2.2.3.1.4) (vapour pressure at 50 °C more than 110 kPa)	EKSTRAKTY, SUBSTANCJE SMAKOWE, CIEKŁE (temperatura zapłonu powyżej 23°C i lepkość zgodna z 2.2.3.1.4), (prężność pary w 50 °C większa niż 110 kPa)	3	F1	III	3	601	5 L	E1		PP, EX, A	VE01				0	
1197	EXTRACTS, FLAVOURING, LIQUID (having a flash-point below 23 °C and viscous according to 2.2.3.1.4) (vapour pressure at 50 °C not more than 110 kPa)	EKSTRAKTY, SUBSTANCJE SMAKOWE, CIEKŁE (temperatura zapłonu powyżej 23°C i lepkość zgodna z 2.2.3.1.4), (prężność pary w 50 °C większa niż 110 kPa)	3	F1	III	3	601	5 L	E1		PP, EX, A	VE01				0	
1198	FORMALDEHYDE SOLUTION, FLAMMABLE	FORMALDEHYD, ROZTWÓR ZAPALNY	3	FC	III	3+8		5 L	E1	T	PP, EP, EX, A	VE01				0	
1199	FURALDEHYDES	ALDEHYDY FURFURYLOWE	6,1	TF1	II	6.1+3	802	100 ml	E4	T	PP, EP, EX, TOX, A	VE01, VE02				2	
1201	FUSEL OIL	OLEJ FUZLOWY	3	F1	II	3		1 L	E2		PP, EX, A	VE01				1	
1201	FUSEL OIL	OLEJ FUZLOWY	3	F1	III	3		5 L	E1		PP, EX, A	VE01				0	
1202	GAS OIL or DIESEL FUEL or HEATING OIL, LIGHT (flash-point not more than 60 °C)	PALIWO DO SILNIKÓW DIESLA lub OLEJ GAZOWY lub OLEJ OPAŁOWY LEKKI (temperatura zapłonu maksymalnie 60 °C)	3	F1	III	3	363 640K	5 L	E1	T	PP, EX, A	VE01				0	
1202	DIESEL FUEL complying with standard EN 590:2004 or GAS OIL or HEATING OIL, LIGHT with a flash-point as specified in EN 590:2009 + A1:2010	PALIWO DO SILNIKÓW DIESLA, zgodne z normą EN 590:2009 + A1:2010 lub OLEJ GAZOWY lub OLEJ OPAŁOWY LEKKI o temperaturze zapłonu zgodnej z normą EN 590:2009 + A1:2010	3	F1	III	3	363 640L	5 L	E1	T	PP, EX, A	VE01				0	
1202	GAS OIL or DIESEL FUEL or HEATING OIL, LIGHT (flash-point more than 60 °C and not more than 100 °C)	PALIWO DO SILNIKÓW DIESLA lub OLEJ GAZOWY lub OLEJ OPAŁOWY LEKKI (temperatura zapłonu powyżej 60°C do 100 °C włącznie)	3	F1	III	3	363 640M	5 L	E1	T	PP, EX, A	VE01				0	
1203	MOTOR SPIRIT or GASOLINE or PETROL	BENZYNA lub PALIWO GAŹNIKOWE	3	F1	II	3	243 363 534	1 L	E2	T	PP, EX, A	VE01				1	
1204	NITROGLYCERIN SOLUTION IN ALCOHOL with not more than 1% nitroglycerin	NITROGLICERYNA, ROZTWÓR W ALKOHOLU, zawierający maksymalnie 1% gliceryny	3	D	II	3	601	1 L	E0		PP, EX, A	VE01				1	
1206	HEPTANES	HEPTANY	3	F1	II	3		1 L	E2	T	PP, EX, A	VE01				1	
1207	HEXALDEHYDE	ALDEHYD HEKSYLOWY	3	F1	III	3		5 L	E1		PP, EX, A	VE01				0	
1208	HEXANES	HEKSANY	3	F1	II	3		1 L	E2	T	PP, EX, A	VE01				1	
1210	PRINTING INK, flammable or PRINTING INK RELATED MATERIAL (including printing ink thinning or reducing compound), flammable	FARBA DRUKARSKA, zapalna lub DODATKI DO FARB DRUKARSKICH (w tym rozcieńczalniki i rozpuszczalniki do farb drukarskich), zapalne	3	F1	I	3	163 367	500 ml	E3		PP, EX, A	VE01				1	
1210	PRINTING INK, flammable or PRINTING INK RELATED MATERIAL (including printing ink thinning or reducing compound), flammable (vapour pressure at 50 °C more than 110 kPa)	FARBA DRUKARSKA, zapalna lub DODATKI DO FARB DRUKARSKICH (w tym rozcieńczalniki i rozpuszczalniki do farb drukarskich), zapalne (prężność pary w 50 °C większa niż 110 kPa)	3	F1	II	3	163 367 640C	5 L	E2		PP, EX, A	VE01				1	
1210	PRINTING INK, flammable or PRINTING INK RELATED MATERIAL (including printing ink thinning or reducing compound), flammable (vapour pressure at 50 °C not more than 110 kPa)	FARBA DRUKARSKA, zapalna lub DODATKI DO FARB DRUKARSKICH (w tym rozcieńczalniki i rozpuszczalniki do farb drukarskich), zapalne (prężność pary w 50 °C maksymalnie 110 kPa)	3	F1	II	3	163 367 640D	5 L	E2		PP, EX, A	VE01				1	
1210	PRINTING INK, flammable or PRINTING INK RELATED MATERIAL (including printing ink thinning or reducing compound), flammable	FARBA DRUKARSKA, zapalna lub DODATKI DO FARB DRUKARSKICH (w tym rozcieńczalniki i rozpuszczalniki do farb drukarskich), zapalne	3	F1	III	3	163 367 640E	5 L	E1		PP, EX, A	VE01				0	
1210	PRINTING INK, flammable or PRINTING INK RELATED MATERIAL (including printing ink thinning or reducing compound), flammable (having a flash-point below 23 °C and viscous according to 2.2.3.1.4) (vapour pressure at 50 °C more than 110 kPa)	FARBA DRUKARSKA, zapalna lub DODATKI DO FARB DRUKARSKICH (w tym rozcieńczalniki i rozpuszczalniki do farb drukarskich), zapalne (temperatura zapłonu poniżejj 23 °C i lepkość zgodna z 2.2.3.1.4), (prężność pary w 50 °C większa niż 110 kPa)	3	F1	III	3	163 367	5 L	E1		PP, EX, A	VE01				0	
1210	PRINTING INK, flammable or PRINTING INK RELATED MATERIAL (including printing ink thinning or reducing compound), flammable (having a flash-point below 23 °C and viscous according to 2.2.3.1.4) (vapour pressure at 50 °C not more than 110 kPa)	FARBA DRUKARSKA, zapalna lub DODATKI DO FARB DRUKARSKICH (w tym rozcieńczalniki i rozpuszczalniki do farb drukarskich), zapalne (temperatura zapłonu ponizej 23 °C i lepkość według 2.2.3.1.4), (prężność pary w 50 °C maksymalnie 110 kPa)	3	F1	III	3	163 367	5 L	E1		PP, EX, A	VE01				0	
1212	ISOBUTANOL (ISOBUTYL ALCOHOL)	IZOBUTANOL (ALKOHOL IZOBUTYLOWY)	3	F1	III	3		5 L	E1	T	PP, EX, A	VE01				0	
1213	ISOBUTYL ACETATE	OCTAN IZOBUTYLU	3	F1	II	3		1 L	E2	T	PP, EX, A	VE01				1	
1214	ISOBUTYLAMINE	IZOBUTYLOAMINA	3	FC	II	3+8		1 L	E2	T	PP, EP, EX, A	VE01				1	
1216	ISOOCTENES	IZOOKTENY	3	F1	II	3		1 L	E2	T	PP, EX, A	VE01				1	
1218	ISOPRENE, STABILIZED	IZOPREN STABILIZOWANY	3	F1	I	3		0	E3	T	PP, EX, A	VE01				1	
1219	ISOPROPANOL (ISOPROPYL ALCOHOL)	IZOPROPANOL (ALKOHOL IZOPROPYLOWY)	3	F1	II	3	601	1 L	E2	T	PP, EX, A	VE01				1	
1220	ISOPROPYL ACETATE	OCTAN IZOPROPYLU	3	F1	II	3		1 L	E2	T	PP, EX, A	VE01				1	
1221	ISOPROPYLAMINE	IZOPROPYLOAMINA	3	FC	I	3+8		0	E0	T	PP, EP, EX, A	VE01				1	
1222	ISOPROPYL NITRATE	AZOTAN IZOPROPYLU	3	F1	II	3		1 L	E2		PP, EX, A	VE01				1	
1223	KEROSENE	NAFTA	3	F1	III	3	363	5 L	E1	T	PP, EX, A	VE01				0	
1224	KETONES, LIQUID, N.O.S. (vapour pressure at 50 °C more than 110 kPa)	KETONY CIEKŁE, I.N.O. (prężność pary w 50 °C większa niż 110 kPa)	3	F1	II	3	274 640C	1 L	E2	T	PP, EX, A	VE01				1	
1224	KETONES, LIQUID, N.O.S. (vapour pressure at 50 °C not more than 110 kPa)	KETONY CIEKŁE, I.N.O. (prężność pary w 50 °C maksymalnie 110 kPa)	3	F1	II	3	274 640D	1 L	E2	T	PP, EX, A	VE01				1	
1224	KETONES, LIQUID, N.O.S.	KETONY CIEKŁE, I.N.O.	3	F1	III	3	274	5 L	E1	T	PP, EX, A	VE01				0	
1228	MERCAPTANS, LIQUID, FLAMMABLE, TOXIC, N.O.S. or MERCAPTAN MIXTURE, LIQUID, FLAMMABLE, TOXIC, N.O.S.	MERKAPTANY CIEKŁE ZAPALNE TRUJĄCE, I.N.O. lub MERKAPTANY, MIESZANINA CIEKŁA ZAPALNA TRUJĄCA, I.N.O.	3	FT1	II	3+6.1	274 802	1 L	E0		PP, EP, EX, TOX, A	VE01, VE02				2	
1228	MERCAPTANS, LIQUID, FLAMMABLE, TOXIC, N.O.S. or MERCAPTAN MIXTURE, LIQUID, FLAMMABLE, TOXIC, N.O.S.	MERKAPTANY CIEKŁE ZAPALNE TRUJĄCE I.N.O. lub MERKAPTANY, MIESZANINA CIEKŁA ZAPALNA TRUJĄCA, I.N.O.	3	FT1	III	3+6.1	274 802	5 L	E1		PP, EP, EX, TOX, A	VE01, VE02				0	
1229	MESITYL OXIDE	TLENEK MEZYTYLU	3	F1	III	3		5 L	E1	T	PP, EX, A	VE01				0	
1230	METHANOL	METANOL	3	FT1	II	3+6.1	279 802	1 L	E2	T	PP, EP, EX, TOX, A	VE01, VE02				2	
1231	METHYL ACETATE	OCTAN METYLU	3	F1	II	3		1 L	E2	T	PP, EX, A	VE01				1	
1233	METHYLAMYL ACETATE	OCTAN AMYLOMETYLU	3	F1	III	3		5 L	E1		PP, EX, A	VE01				0	
1234	METHYLAL	METYLAL	3	F1	II	3		1 L	E2		PP, EX, A	VE01				1	
1235	METHYLAMINE, AQUEOUS SOLUTION	METYLOAMINA, ROZTWÓR WODNY	3	FC	II	3+8		1 L	E2	T	PP, EP, EX, A	VE01				1	
1237	METHYL BUTYRATE	MASŁAN METYLU	3	F1	II	3		1 L	E2		PP, EX, A	VE01				1	
1238	METHYL CHLOROFORMATE	CHLOROMRÓWCZAN METYLU	6,1	TFC	I	6.1+3+8	354 802	0	E0		PP, EP, EX, TOX, A	VE01, VE02				2	
1239	METHYL CHLOROMETHYL ETHER	ETER METYLOWOCHLOROMETYLOWY	6,1	TF1	I	6.1+3	354 802	0	E0		PP, EP, EX, TOX, A	VE01, VE02				2	
1242	METHYLDICHLOROSILANE	METYLODICHLOROSILAN	4,3	WFC	I	4.3+3+8		0	E0		PP, EP, EX, A	VE01		HA08		1	
1243	METHYL FORMATE	MRÓWCZAN METYLU	3	F1	I	3		0	E3	T	PP, EX, A	VE01				1	
1244	METHYLHYDRAZINE	METYLOHYDRAZYNA	6,1	TFC	I	6.1+3+8	354 802	0	E0	T	PP, EP, EX, TOX, A	VE01, VE02				2	
1245	METHYL ISOBUTYL KETONE	KETON IZOBUTYLOWOMETYLOWY	3	F1	II	3		1 L	E2	T	PP, EX, A	VE01				1	
1246	METHYL ISOPROPENYL KETONE, STABILIZED	KETON IZOPROPENYLOWOMETYLOWY STABILIZOWANY	3	F1	II	3		1 L	E2		PP, EX, A	VE01				1	
1247	METHYL METHACRYLATE MONOMER, STABILIZED	METAKRYLAN METYLU, MONOMER STABILIZOWANY	3	F1	II	3		1 L	E2	T	PP, EX, A	VE01				1	
1248	METHYL PROPIONATE	PROPIONIAN METYLU	3	F1	II	3		1 L	E2		PP, EX, A	VE01				1	
1249	METHYL PROPYL KETONE	KETON METYLOWOPROPYLOWY	3	F1	II	3		1 L	E2		PP, EX, A	VE01				1	
1250	METHYLTRICHLOROSILANE	METYLOTRICHLOROSILAN	3	FC	II	3+8		0	E0		PP, EP, EX, A	VE01				1	
1251	METHYL VINYL KETONE, STABILIZED	KETON METYLOWOWINYLOWY STABILIZOWANY	6,1	TFC	I	6.1+3+8	354 802	0	E0		PP, EP, EX, TOX, A	VE01, VE02				2	
1259	NICKEL CARBONYL	TETRAKARBONYLEK NIKLU	6,1	TF1	I	6.1+3	802	0	E0		PP, EP, EX, TOX, A	VE01, VE02				2	
1261	NITROMETHANE	NITROMETAN	3	F1	II	3		1 L	E0		PP, EX, A	VE01				1	
1262	OCTANES	OKTANY	3	F1	II	3		1 L	E2	T	PP, EX, A	VE01				1	

1263	PAINT (including paint, lacquer, enamel, stain, shellac, varnish, polish, liquid filler and liquid lacquer base) or PAINT RELATED MATERIAL (including paint thinning and reducing compound)	FARBA (w tym farba, lakier, emalia, bejca, szelak, pokost, politura, materiał wypełniający ciekły i lakier podkładowy ciekły) lub DODATKI DO FARB (w tym rozcieńczalniki i rozpuszczalniki do farb)	3	F1	I	3	163 367 650	500 ml	E3		PP, EX, A	VE01				1	
1263	PAINT (including paint, lacquer, enamel, stain, shellac, varnish, polish, liquid filler and liquid lacquer base) or PAINT RELATED MATERIAL (including paint thinning and reducing compound) (vapour pressure at 50 °C more than 110 kPa)	FARBA (w tym farba, lakier, emalia, bejca, szelak, pokost, politura, materiał wypełniający ciekły i lakier podkładowy ciekły) lub DODATKI DO FARB (w tym rozcieńczalniki i rozpuszczalniki do farb) (prężność pary w 50 °C większa niż 110 kPa)	3	F1	II	3	163 367 640C 650	5 L	E2		PP, EX, A	VE01				1	
1263	PAINT (including paint, lacquer, enamel, stain, shellac, varnish, polish, liquid filler and liquid lacquer base) or PAINT RELATED MATERIAL (including paint thinning and reducing compound) (vapour pressure at 50 °C not more than 110 kPa)	FARBA (w tym farba, lakier, emalia, bejca, szelak, pokost, politura, materiał wypełniający ciekły i lakier podkładowy ciekły) lub DODATKI DO FARB (w tym rozcieńczalniki i rozpuszczalniki do farb) (prężność pary w 50 °C maksymalnie 110 kPa)	3	F1	II	3	163 367 640D 650	5 L	E2		PP, EX, A	VE01				1	
1263	PAINT (including paint, lacquer, enamel, stain, shellac, varnish, polish, liquid filler and liquid lacquer base) or PAINT RELATED MATERIAL (including paint thinning and reducing compound)	FARBA (w tym farba, lakier, emalia, bejca, szelak, pokost, politura, materiał wypełniający ciekły i lakier podkładowy ciekły) lub DODATKI DO FARB (w tym rozcieńczalniki i rozpuszczalniki do farb)	3	F1	III	3	163 367 640E 650	5 L	E1		PP, EX, A	VE01				0	
1263	PAINT (including paint, lacquer, enamel, stain, shellac, varnish, polish, liquid filler and liquid lacquer base) or PAINT RELATED MATERIAL (including paint thinning and reducing compound) (having a flash-point below 23 °C and viscous according to 2.2.3.1.4) (vapour pressure at 50 °C more than 110 kPa)	FARBA (w tym farba, lakier, emalia, bejca, szelak, pokost, politura, materiał wypełniający ciekły i lakier podkładowy ciekły) lub DODATKI DO FARB (w tym rozcieńczalniki i rozpuszczalniki do farb) (temperatura zapłonu poniżej 23 °C i lepkość zgodna z 2.2.3.1.4), (prężność pary w 50 °C większa niż 110 kPa)	3	F1	III	3	163 367 650	5 L	E1		PP, EX, A	VE01				0	
1263	PAINT (including paint, lacquer, enamel, stain, shellac, varnish, polish, liquid filler and liquid lacquer base) or PAINT RELATED MATERIAL (including paint thinning and reducing compound) (having a flash-point below 23 °C and viscous according to 2.2.3.1.4) (vapour pressure at 50 °C not more than 110 kPa)	FARBA (w tym farba, lakier, emalia, bejca, szelak, pokost, politura, materiał wypełniający ciekły i lakier podkładowy ciekły) lub DODATKI DO FARB (w tym rozcieńczalniki i rozpuszczalniki do farb) (temperatura zapłonu poniżej 23 °C i lepkość zgodna z 2.2.3.1.4), (prężność pary w 50 °C maksymalnie 110 kPa)	3	F1	III	3	163 367 650	5 L	E1		PP, EX, A	VE01				0	
1264	PARALDEHYDE	PARALDEHYD	3	F1	III	3		5 L	E1	**T**	PP, EX, A	VE01				0	
1265	PENTANES, liquid	PENTANY, ciekłe	3	F1	I	3		0	E3	**T**	PP, EX, A	VE01				1	
1265	PENTANES, liquid	PENTANY, ciekłe	3	F1	II	3		1 L	E2	**T**	PP, EX, A	VE01				1	
1266	PERFUMERY PRODUCTS with flammable solvents (vapour pressure at 50 °C more than 110 kPa)	WYROBY PERFUMERYJNE zawierające zapalne rozpuszczalniki (prężność pary w 50 °C powyżej 110 kPa)	3	F1	II	3	163 640C	5 L	E2		PP, EX, A	VE01				1	
1266	PERFUMERY PRODUCTS with flammable solvents (vapour pressure at 50 °C not more than 110 kPa)	WYROBY PERFUMERYJNE zawierające zapalne rozpuszczalniki (prężność pary w 50 °C maksymalnie 110 kPa)	3	F1	II	3	163 640D	5 L	E2		PP, EX, A	VE01				1	
1266	PERFUMERY PRODUCTS with flammable solvents	WYROBY PERFUMERYJNE zawierające zapalne rozpuszczalniki	3	F1	III	3	163 640E	5 L	E1		PP, EX, A	VE01				0	
1266	PERFUMERY PRODUCTS with flammable solvents (having a flash-point below 23 °C and viscous according to 2.2.3.1.4) (vapour pressure at 50 °C more than 110 kPa)	WYROBY PERFUMERYJNE zawierające zapalne rozpuszczalniki (temperatura zapłonu poniżej 23 °C i lepkość zgodna z 2.2.3.1.4), (prężność pary w 50 °C większa niż 110 kPa,)	3	F1	III	3	163	5 L	E1		PP, EX, A	VE01				0	
1266	PERFUMERY PRODUCTS with flammable solvents (having a flash-point below 23 °C and viscous according to 2.2.3.1.4) (vapour pressure at 50 °C not more than 110 kPa)	WYROBY PERFUMERYJNE zawierające zapalne rozpuszczalniki (temperatura zapłonu poniżej 23 °C i lepkość zgodna z 2.2.3.1.4), (prężność pary w 50 °C maksymalnie 110 kPa)	3	F1	III	3	163	5 L	E1		PP, EX, A	VE01				0	
1267	PETROLEUM CRUDE OIL	ROPA NAFTOWA SUROWA	3	F1	I	3	357	500 ml	E3	**T**	PP, EX, A	VE01				1	
1267	PETROLEUM CRUDE OIL (vapour pressure at 50 °C more than 110 kPa)	ROPA NAFTOWA SUROWA (prężność pary w 50 °C większa niż 110 kPa)	3	F1	II	3	357 640C	1 L	E2	**T**	PP, EX, A	VE01				1	
1267	PETROLEUM CRUDE OIL (vapour pressure at 50 °C not more than 110 kPa)	ROPA NAFTOWA SUROWA (prężność pary w 50 °C maksymalnie 110 kPa)	3	F1	II	3	357 640D	1 L	E2	**T**	PP, EX, A	VE01				1	
1267	PETROLEUM CRUDE OIL	ROPA NAFTOWA SUROWA	3	F1	III	3	357	5 L	E1	**T**	PP, EX, A	VE01				0	
1268	PETROLEUM DISTILLATES, N.O.S. or PETROLEUM PRODUCTS, N.O.S.	DESTYLATY ROPY NAFTOWEJ, I.N.O. lub PRODUKTY ROPY NAFTOWEJ, I.N.O.	3	F1	I	3	363	500 ml	E3	**T**	PP, EX, A	VE01				1	
1268	PETROLEUM DISTILLATES, N.O.S. or PETROLEUM PRODUCTS, N.O.S. (vapour pressure at 50 °C more than 110 kPa)	DESTYLATY ROPY NAFTOWEJ, I.N.O. lub PRODUKTY ROPY NAFTOWEJ, I.N.O. (prężność pary w 50 °C powyżej 110 kPa)	3	F1	II	3	363 640C	1 L	E2	**T**	PP, EX, A	VE01				1	
1268	PETROLEUM DISTILLATES, N.O.S. or PETROLEUM PRODUCTS, N.O.S. (vapour pressure at 50 °C not more than 110 kPa)	DESTYLATY ROPY NAFTOWEJ, I.N.O. lub PRODUKTY ROPY NAFTOWEJ, I.N.O. (prężność pary w 50 °C maksymalnie 110 kPa)	3	F1	II	3	363 640D	1 L	E2	**T**	PP, EX, A	VE01				1	
1268	PETROLEUM DISTILLATES, N.O.S. or PETROLEUM PRODUCTS, N.O.S.	DESTYLATY ROPY NAFTOWEJ, I.N.O. lub PRODUKTY ROPY NAFTOWEJ, I.N.O.	3	F1	III	3	363	5 L	E1	**T**	PP, EX, A	VE01				0	
1272	PINE OIL	OLEJ SOSNOWY	3	F1	III	3		5 L	E1		PP, EX, A	VE01				0	
1274	n-PROPANOL (PROPYL ALCOHOL, NORMAL)	n-PROPANOL (ALKOHOL n-PROPYLOWY)	3	F1	II	3		1 L	E2	**T**	PP, EX, A	VE01				1	
1274	n-PROPANOL (PROPYL ALCOHOL, NORMAL)	n-PROPANOL (ALKOHOL n-PROPYLOWY)	3	F1	III	3		5 L	E1	**T**	PP, EX, A	VE01				0	
1275	PROPIONALDEHYDE	ALDEHYD PROPIONOWY	3	F1	II	3		1 L	E2	**T**	PP, EX, A	VE01				1	
1276	n-PROPYL ACETATE	OCTAN n-PROPYLU	3	F1	II	3		1 L	E2	**T**	PP, EX, A	VE01				1	
1277	PROPYLAMINE	PROPYLOAMINA	3	FC	II	3+8		1 L	E2	**T**	PP, EP, EX, A	VE01				1	
1278	1-CHLOROPROPANE	1-CHLOROPROPAN	3	F1	II	3		1 L	E0	**T**	PP, EX, A	VE01				1	
1279	1,2-DICHLOROPROPANE	1,2-DICHLOROPROPAN	3	F1	II	3		1 L	E2	**T**	PP, EX, A	VE01				1	
1280	PROPYLENE OXIDE	TLENEK PROPYLENU	3	F1	I	3		0	E3	**T**	PP, EX, A	VE01				1	
1281	PROPYL FORMATES	MRÓWCZANY PROPYLU	3	F1	II	3		1 L	E2		PP, EX, A	VE01				1	
1282	PYRIDINE	PIRYDYNA	3	F1	II	3		1 L	E2	**T**	PP, EX, A	VE01				1	
1286	ROSIN OIL (vapour pressure at 50 °C more than 110 kPa)	OLEJ ŻYWICZNY (prężność pary w 50 °C większa niż 110 kPa)	3	F1	II	3	640C	5 L	E2		PP, EX, A	VE01				1	
1286	ROSIN OIL (vapour pressure at 50 °C not more than 110 kPa)	OLEJ ŻYWICZNY (prężność pary w 50 °C maksymalnie 110 kPa)	3	F1	II	3	640D	5 L	E2		PP, EX, A	VE01				1	
1286	ROSIN OIL	OLEJ ŻYWICZNY	3	F1	III	3	640E	5 L	E1		PP, EX, A	VE01				0	
1286	ROSIN OIL (having a flash-point below 23 °C and viscous according to 2.2.3.1.4) (vapour pressure at 50 °C more than 110 kPa)	OLEJ ŻYWICZNY (temperatura zapłonu poniżej 23 °C i lepkość zgodna z 2.2.3.1.4), (prężność pary w 50 °C większa niż 110 kPa)	3	F1	III	3		5 L	E1		PP, EX, A	VE01				0	
1286	ROSIN OIL (having a flash-point below 23 °C and viscous according to 2.2.3.1.4) (vapour pressure at 50 °C not more than 110 kPa)	OLEJ ŻYWICZNY (temperatura zapłonu poniżej 23 °C i lepkość zgodna z 2.2.3.1.4), (prężność pary w 50 °C maksymalnie 110 kPa)	3	F1	III	3		5 L	E1		PP, EX, A	VE01				0	
1287	RUBBER SOLUTION (vapour pressure at 50 °C more than 110 kPa)	GUMA, ROZTWÓR (prężność pary w 50 °C większa niż 110 kPa)	3	F1	II	3	640C	5 L	E2		PP, EX, A	VE01				1	
1287	RUBBER SOLUTION (vapour pressure at 50 °C not more than 110 kPa)	GUMA, ROZTWÓR (prężność pary w 50 °C maksymalnie 110 kPa)	3	F1	II	3	640D	5 L	E2		PP, EX, A	VE01				1	
1287	RUBBER SOLUTION	GUMA, ROZTWÓR	3	F1	III	3	640E	5 L	E1		PP, EX, A	VE01				0	
1287	RUBBER SOLUTION (having a flash-point below 23 °C and viscous according to 2.2.3.1.4) (vapour pressure at 50 °C more than 110 kPa)	GUMA, ROZTWÓR (temperatura zapłonu poniżej 23 °C i lepkość zgodna z 2.2.3.1.4), (prężność pary w 50 °C większa niż 110 kPa)	3	F1	III	3		5 L	E1		PP, EX, A	VE01				0	
1287	RUBBER SOLUTION (having a flash-point below 23 °C and viscous according to 2.2.3.1.4) (vapour pressure at 50 °C not more than 110 kPa)	GUMA, ROZTWÓR (temperatura zapłonu poniżej 23 °C i lepkość zgodna z 2.2.3.1.4), (prężność pary w 50 °C maksymalnie 110 kPa)	3	F1	III	3		5 L	E1		PP, EX, A	VE01				0	
1288	SHALE OIL	OLEJ ŁUPKOWY	3	F1	II	3		1 L	E2		PP, EX, A	VE01				1	
1288	SHALE OIL	OLEJ ŁUPKOWY	3	F1	III	3		5 L	E1		PP, EX, A	VE01				0	
1289	SODIUM METHYLATE SOLUTION in alcohol	METYLAN SODU, ROZTWÓR w ALKOHOLU	3	FC	II	3+8		1 L	E2		PP, EP, EX, A	VE01				1	
1289	SODIUM METHYLATE SOLUTION in alcohol	METYLAN SODU, ROZTWÓR w ALKOHOLU	3	FC	III	3+8		5 L	E1	**T**	PP, EP, EX, A	VE01				0	
1292	TETRAETHYL SILICATE	KRZEMIAN TETRAETYLU	3	F1	III	3		5 L	E1		PP, EX, A	VE01				0	
1293	TINCTURES, MEDICINAL	TYNKTURY MEDYCZNE	3	F1	II	3	601	1 L	E2		PP, EX, A	VE01				1	
1293	TINCTURES, MEDICINAL	TYNKTURY MEDYCZNE	3	F1	III	3	601	5 L	E1		PP, EX, A	VE01				0	
1294	TOLUENE	TOLUEN	3	F1	II	3		1 L	E2	**T**	PP, EX, A	VE01				1	
1295	TRICHLOROSILANE	TRICHLOROSILAN	4,3	WFC	I	4.3+3+8		0	E0		PP, EP, EX, A	VE01		HA08		1	
1296	TRIETHYLAMINE	TRIETYLOAMINA	3	FC	II	3+8		1 L	E2	**T**	PP, EP, EX, A	VE01				1	
1297	TRIMETHYLAMINE, AQUEOUS SOLUTION, not more than 50% trimethylamine, by mass	TRIETYLOAMINA, ROZTWÓR WODNY, zawierający maksymalnie 50% trietyloaminy	3	FC	I	3+8		0	E0		PP, EP, EX, A	VE01				1	

1297	TRIMETHYLAMINE, AQUEOUS SOLUTION, not more than 50% trimethylamine, by mass	TRIETYLOAMINA, ROZTWÓR WODNY, zawierający maksymalnie 50% trietyloaminy	3	FC	II	3+8		1 L	E2		PP, EP, EX, A	VE01				1	
1297	TRIMETHYLAMINE, AQUEOUS SOLUTION, not more than 50% trimethylamine, by mass	TRIETYLOAMINA, ROZTWÓR WODNY, zawierający maksymalnie 50% trietyloaminy	3	FC	III	3+8		5 L	E1		PP, EP, EX, A	VE01				0	
1298	TRIMETHYLCHLOROSILANE	TRIMETYLOCHLOROSILAN	3	FC	II	3+8		0	E0		PP, EP, EX, A	VE01				1	
1299	TURPENTINE	TERPENTYNA	3	F1	III	3		5 L	E1		PP, EX, A	VE01				0	
1300	TURPENTINE SUBSTITUTE	ZAMIENNIK TERPENTYNY	3	F1	II	3		1 L	E2		PP, EX, A	VE01				1	
1300	TURPENTINE SUBSTITUTE	ZAMIENNIK TERPENTYNY	3	F1	III	3		5 L	E1	**T**	PP, EX, A	VE01				0	
1301	VINYL ACETATE, STABILIZED	OCTAN WINYLU STABILIZOWANY	3	F1	II	3		1 L	E2	**T**	PP, EX, A	VE01				1	
1302	VINYL ETHYL ETHER, STABILIZED	ETER ETYLOWOWINYLOWY STABILIZOWANY	3	F1	I	3		0	E3		PP, EX, A	VE01				1	
1303	VINYLIDENE CHLORIDE, STABILIZED	CHLOREK WINYLIDENU STABILIZOWANY	3	F1	I	3		0	E3		PP, EX, A	VE01				1	
1304	VINYL ISOBUTYL ETHER, STABILIZED	ETER IZOBUTYLOWOWINYLOWY STABILIZOWANY	3	F1	II	3		1 L	E2		PP, EX, A	VE01				1	
1305	VINYLTRICHLOROSILANE, STABILIZED	WINYLOTRICHLOROSILAN	3	FC	II	3+8		0	E0		PP, EP, EX, A	VE01				1	
1306	WOOD PRESERVATIVES, LIQUID (vapour pressure at 50 °C more than 110 kPa)	IMPREGNAT DO DREWNA CIEKŁY (prężność pary w 50 °C większa niż 110 kPa)	3	F1	II	3	640C	5 L	E2		PP, EX, A	VE01				1	
1306	WOOD PRESERVATIVES, LIQUID (vapour pressure at 50 °C not more than 110 kPa)	IMPREGNAT DO DREWNA CIEKŁY (prężność pary w 50 °C maksymalnie 110 kPa)	3	F1	II	3	640D	5 L	E2		PP, EX, A	VE01				1	
1306	WOOD PRESERVATIVES, LIQUID	IMPREGNAT DO DREWNA CIEKŁY	3	F1	III	3	640E	5 L	E1		PP, EX, A	VE01				0	
1306	WOOD PRESERVATIVES, LIQUID (having a flash-point below 23 °C and viscous according to 2.2.3.1.4) (vapour pressure at 50 °C more than 110 kPa)	IMPREGNAT DO DREWNA CIEKŁY (temperatura zapłonu poniżej 23°C i lepkość zgodna z 2.2.3.1.4), (prężność pary w 50°C większa niż110 kPa)	3	F1	III	3		5 L	E1		PP, EX, A	VE01				0	
1306	WOOD PRESERVATIVES, LIQUID (having a flash-point below 23 °C and viscous according to 2.2.3.1.4) (vapour pressure at 50 °C not more than 110 kPa)	IMPREGNAT DO DREWNA CIEKŁY (temperatura zapłonu poniżej 23°C i lepkość zgodna z 2.2.3.1.4), (prężność pary w 50°C maksymalnie 110 kPa)	3	F1	III	3		5 L	E1		PP, EX, A	VE01				0	
1307	XYLENES	KSYLENY	3	F1	II	3		1 L	E2	**T**	PP, EX, A	VE01				1	
1307	XYLENES	KSYLENY	3	F1	III	3		5 L	E1	**T**	PP, EX, A	VE01				0	
1308	ZIRCONIUM SUSPENDED IN A FLAMMABLE LIQUID	CYRKON ZAWIESZONY W MATERIALE CIEKŁYM ZAPALNYM	3	F1	I	3		0	E0		PP, EX, A	VE01				1	
1308	ZIRCONIUM SUSPENDED IN A FLAMMABLE LIQUID (vapour pressure at 50 °C more than 110 kPa)	CYRKON ZAWIESZONY W MATERIALE CIEKŁYM ZAPALNYM (prężność pary w 50 °C powyżej 110 kPa)	3	F1	II	3	640C	1 L	E2		PP, EX, A	VE01				1	
1308	ZIRCONIUM SUSPENDED IN A FLAMMABLE LIQUID (vapour pressure at 50 °C not more than 110 kPa)	CYRKON ZAWIESZONY W MATERIALE CIEKŁYM ZAPALNYM (prężność pary w 50 °C maksymalnie 110 kPa)	3	F1	II	3	640D	1 L	E2		PP, EX, A	VE01				1	
1308	ZIRCONIUM SUSPENDED IN A FLAMMABLE LIQUID	CYRKON ZAWIESZONY W MATERIALE CIEKŁYM ZAPALNYM	3	F1	III	3		5 L	E1		PP, EX, A	VE01				0	
1309	ALUMINIUM POWDER, COATED	GLIN, PROSZEK POWLEKANY	4,1	F3	II	4,1		1 kg	E2		PP					1	
1309	ALUMINIUM POWDER, COATED	GLIN, PROSZEK POWLEKANY	4,1	F3	III	4,1		5 kg	E1		PP					0	
1310	AMMONIUM PICRATE, WETTED with not less than 10% water, by mass	PIKRYNIAN AMONU ZWILŻONY, zawierający co najmniej 10% masowych wody	4,1	D	I	4,1		0	E0		PP					1	
1312	BORNEOL	BORNEOL	4,1	F1	III	4,1		5 kg	E1		PP					0	
1313	CALCIUM RESINATE	ŻYWICZAN WAPNIA	4,1	F3	III	4,1		5 kg	E1		PP					0	
1314	CALCIUM RESINATE, FUSED	ŻYWICZAN WAPNIA STOPIONY i zestalony	4,1	F3	III	4,1		5 kg	E1		PP					0	
1318	COBALT RESINATE, PRECIPITATED	ŻYWICZAN KOBALTU STRĄCONY	4,1	F3	III	4,1		5 kg	E1		PP					0	
1320	DINITROPHENOL, WETTED with not less than 15% water, by mass	DINITROFENOL ZWILŻONY, zawierający co najmniej 15% masowych wody	4,1	DT	I	4.1+6.1	802	0	E0		PP, EP					2	
1321	DINITROPHENOLATES, WETTED with not less than 15% water, by mass	DINITROFENOLANY ZWILŻONE, zawierające co najmniej 15% masowych wody	4,1	DT	I	4.1+6.1	802	0	E0		PP, EP					2	
1322	DINITRORESORCINOL, WETTED with not less than 15% water, by mass	DINITROREZORCYNA ZWILŻONA, zawierająca co najmniej 15% masowych wody	4,1	D	I	4,1		0	E0		PP					1	
1323	FERROCERIUM	ZELAZOCER	4,1	F3	II	4,1	249	1 kg	E2		PP					1	
1324	FILMS, NITROCELLULOSE BASE, gelatin coated, except scrap	BŁONY FILMOWE NA BAZIE NITROCELULOZY, żelowane, z wyjątkiem odpadów	4,1	F1	III	4,1		5 kg	E1		PP					0	
1325	FLAMMABLE SOLID, ORGANIC, N.O.S.	MATERIAŁ STAŁY ZAPALNY ORGANICZNY, I.N.O.	4,1	F1	II	4,1	274	1 kg	E2		PP					1	
1325	FLAMMABLE SOLID, ORGANIC, N.O.S.	MATERIAŁ STAŁY ZAPALNY ORGANICZNY, I.N.O.	4,1	F1	III	4,1	274	5 kg	E1		PP					0	
1326	HAFNIUM POWDER, WETTED with not less than 25% water	HAFN, PROSZEK ZWILŻONY, zawierający co najmniej 25% masowych wody	4,1	F3	II	4,1	586	1 kg	E2		PP					1	
1327	Hay, Straw or Bhusa	siano lub słoma lub plewy	4,1	F1	**NOT SUBJECT TO ADN**												
1328	HEXAMETHYLENETETRAMINE	HEKSAMETYLENOTETRAAMINA	4,1	F1	III	4,1		5 kg	E1		PP					0	
1330	MANGANESE RESINATE	ŻYWICZAN MANGANU	4,1	F3	III	4,1		5 kg	E1		PP					0	
1331	MATCHES, 'STRIKE ANYWHERE'	ZAPAŁKI ZAWSZE ZAPALNE	4,1	F1	III	4,1	293	5 kg	E0		PP					0	
1332	METALDEHYDE	METALDEHYD	4,1	F1	III	4,1		5 kg	E1		PP					0	
1333	CERIUM, slabs, ingots or rods	CER, płyty, sztaby, pręty	4,1	F3	II	4,1		1 kg	E2		PP					1	
1334	NAPHTHALENE, CRUDE or NAPHTHALENE, REFINED	NAFTALEN SUROWY lub NAFTALEN RAFINOWANY	4,1	F1	III	4,1	501	5 kg	E1	**B**	PP		CO01			0	
1336	NITROGUANIDINE (PICRITE), WETTED with not less than 20% water, by mass	NITROGUANIDYNA (PIKRYT) ZWILŻONA, zawierająca co najmniej 20% masowych wody	4,1	D	I	4,1		0	E0		PP					1	
1337	NITROSTARCH, WETTED with not less than 20% water, by mass	NITROSKROBIA ZWILŻONA, zawierająca co najmniej 20% masowych wody	4,1	D	I	4,1		0	E0		PP					1	
1338	PHOSPHORUS, AMORPHOUS	FOSFOR AMORFICZNY	4,1	F3	III	4,1		5 kg	E1		PP					0	
1339	PHOSPHORUS HEPTASULPHIDE, free from yellow and white phosphorus	HEPTASIARCZEK FOSFORU wolny od żółtego lub białego fosforu	4,1	F3	II	4,1	602	1 kg	E2		PP					1	
1340	PHOSPHORUS PENTASULPHIDE, free from yellow and white phosphorus	PENTASIARCZEK FOSFORU wolny od żółtego lub białego fosforu	4,3	WF2	II	4.3+4.1	602	500 g	E2		PP, EX, A	VE01		HA08		1	
1341	PHOSPHORUS SESQUISULPHIDE, free from yellow and white phosphorus	SESKWISIARCZEK FOSFORU wolny od żółtego i białego fosforu	4,1	F3	II	4,1	602	1 kg	E2		PP					1	
1343	PHOSPHORUS TRISULPHIDE, free from yellow and white phosphorus	TRISIARCZEK FOSFORU wolny od żółtego i białego fosforu	4,1	F3	II	4,1	602	1 kg	E2		PP					1	
1344	TRINITROPHENOL (PICRIC ACID), WETTED with not less than 30% water, by mass	TRINITROFENOL (KWAS PIKRYNOWY) ZWILŻONY, zawierający co najmniej 30% masowych wody	4,1	D	I	4,1		0	E0		PP					1	
1345	RUBBER SCRAP or RUBBER SHODDY, powdered or granulated	KAUCZUK ODPADY, zmielone lub KAUCZUK RESZTKI, sproszkowane lub granulowane	4,1	F1	II	4,1		1 kg	E2		PP					1	
1346	SILICON POWDER, AMORPHOUS	KRZEM, PROSZEK AMORFICZNY	4,1	F3	III	4,1	32	5 kg	E1		PP					0	
1347	SILVER PICRATE, WETTED with not less than 30% water, by mass	PIKRYNIAN SREBRA ZWILŻONY, zawierający co najmniej 30% masowych wody	4,1	D	I	4,1		0	E0		PP					1	
1348	SODIUM DINITRO-o-CRESOLATE, WETTED with not less than 15% water, by mass	DINITRO-o-KREZOLAN SODU ZWILŻONY, zawierający co najmniej 15% masowych wody	4,1	DT	I	4.1+6.1	802	0	E0		PP, EP					2	
1349	SODIUM PICRAMATE, WETTED with not less than 20% water, by mass	PIKRAMINIAN SODU ZWILŻONY, zawierający co najmniej 20% masowych wody	4,1	D	I	4,1		0	E0		PP					1	
1350	SULPHUR	SIARKA	4,1	F3	III	4,1	242	5 kg	E1	**B**	PP					0	
1352	TITANIUM POWDER, WETTED with not less than 25% water	TYTAN, PROSZEK ZWILŻONY, zawierający co najmniej 25% masowych wody	4,1	F3	II	4,1	586	1 kg	E2		PP					1	
1353	FIBRES or FABRICS IMPREGNATED WITH WEAKLY NITRATED NITROCELLULOSE, N.O.S.	WŁÓKNA IMPREGNOWANE SŁABO ZNITROWANĄ CELULOZĄ, I.N.O. lub TKANINY IMPREGNOWANE SŁABO ZNITROWANĄ CELULOZĄ, I.N.O.	4,1	F1	III	4,1	502	5 kg	E1		PP					0	
1354	TRINITROBENZENE, WETTED with not less than 30% water, by mass	TRINITROBENZEN ZWILŻONY, zawierający co najmniej 30% masowych wody	4,1	D	I	4,1		0	E0		PP					1	
1355	TRINITROBENZOIC ACID, WETTED with not less than 30% water, by mass	KWAS TRINITROBENZOESOWY ZWILŻONY, zawierający co najmniej 30% masowych wody	4,1	D	I	4,1		0	E0		PP					1	
1356	TRINITROTOLUENE (TNT), WETTED with not less than 30% water, by mass	TRINITROTOLUEN (TNT) ZWILŻONY, zawierający co najmniej 30% masowych wody	4,1	D	I	4,1		0	E0		PP					1	
1357	UREA NITRATE, WETTED with not less than 20% water, by mass	AZOTAN MOCZNIKA ZWILŻONY, zawierający co najmniej 20% masowych wody	4,1	D	I	4,1	227	0	E0		PP					1	
1358	ZIRCONIUM POWDER, WETTED with not less than 25% water	CYRKON, PROSZEK ZWILŻONY, zawierający co najmniej 25% masowych wody	4,1	F3	II	4,1	586	1 kg	E2		PP					1	
1360	CALCIUM PHOSPHIDE	FOSFOREK WAPNIA	4,3	WT2	I	4.3+6.1	802	0	E0		PP, EP, EX, TOX, A	VE01, VE02		HA08		2	
1361	CARBON, animal or vegetable origin	WĘGIEL lub SADZA, pochodzenia zwierzęcego lub roślinnego	4,2	S2	II	4,2		0	E0		PP					0	
1361	CARBON, animal or vegetable origin	WĘGIEL lub SADZA, pochodzenia zwierzęcego lub roślinnego	4,2	S2	III	4,2	803	0	E0		PP					0	
1362	CARBON, ACTIVATED	WĘGIEL AKTYWNY	4,2	S2	III	4,2	646	0	E1		PP					0	

1363	COPRA	KOPRA	4,2	S2	III	4,2		0	E0	**B**	PP				IN01, IN02	0	IN01 and IN02 apply only when this substance is carried in bulk or without packaging
1364	COTTON WASTE, OILY	BAWEŁNA, ODPADY ZAOLEJONE	4,2	S2	III	4,2		0	E0	**B**	PP					0	
1365	COTTON, WET	BAWEŁNA MOKRA	4,2	S2	III	4,2		0	E0	**B**	PP					0	
1369	p-NITROSODIMETHYLANILINE	p-NITROZODIMETYLOANILINA	4,2	S2	II	4,2		0	E2		PP					0	
1372	Fibres, animal or fibres, vegetable burnt, wet or damp	włókna pochodzenia zwierzęcego lub włókna pochodzenia roślinnego, wypalone, mokre lub wilgotne	4,2	S2	**NOT SUBJECT TO ADN**												
1373	FIBRES or FABRICS, ANIMAL or VEGETABLE or SYNTHETIC, N.O.S. with oil	WŁÓKNA lub TKANINY POCHODZENIA ZWIERZĘCEGO lub ROŚLINNEGO lub SYNTETYCZNE, I.N.O., impregnowane olejem	4,2	S2	III	4,2		0	E0	**B**	PP					0	
1374	FISH MEAL (FISH SCRAP), UNSTABILIZED	MĄCZKA RYBNA (ODPADY RYBNE), NIESTABILIZOWANA	4,2	S2	II	4,2	300	0	E2		PP					0	
1376	IRON OXIDE, SPENT or IRON SPONGE, SPENT obtained from coal gas purification	TLENEK ŻELAZA ZUŻYTY lub ŻELAZO GĄBCZASTE ZUŻYTE, z oczyszczania gazu koksowniczego	4,2	S4	III	4,2	592	0	E0	**B**	PP					0	
1378	METAL CATALYST, WETTED with a visible excess of liquid	KATALIZATOR METALICZNY ZWILŻONY z widocznym nadmiarem cieczy	4,2	S4	II	4,2	274	0	E0		PP					0	
1379	PAPER, UNSATURATED OIL TREATED, incompletely dried (including carbon paper)	PAPIER ZAWIERAJĄCY OLEJE NIENASYCONE, niecałkowicie wysuszony (także kalka maszynowa)	4,2	S2	III	4,2		0	E0	**B**	PP					0	
1380	PENTABORANE	PENTABOROWODÓR	4,2	ST3	I	4.2+6.1	802	0	E0		PP, EP, TOX, A	VE02				2	
1381	PHOSPHORUS, WHITE or YELLOW, UNDER WATER or IN SOLUTION	FOSFOR BIAŁY lub ŻÓŁTY POD WODĄ lub W ROZTWORZE	4,2	ST3	I	4.2+6.1	503 802	0	E0		PP, EP, TOX, A	VE02				2	
1381	PHOSPHORUS, WHITE or YELLOW, DRY	FOSFOR BIAŁY lub ŻÓŁTY SUCHY	4,2	ST4	I	4.2+6.1	503 802	0	E0		PP, EP					2	
1382	POTASSIUM SULPHIDE, ANHYDROUS or POTASSIUM SULPHIDE with less than 30% water of crystallization	SIARCZEK POTASU BEZWODNY lub SIARCZEK POTASU, zawierający mniej niż 30% wody krystalizacyjnej	4,2	S4	II	4,2	504	0	E2		PP					0	
1383	PYROPHORIC METAL, N.O.S. or PYROPHORIC ALLOY, N.O.S.	METAL PIROFORYCZNY, I.N.O. lub STOP PIROFORYCZNY, I.N.O.	4,2	S4	I	4,2	274	0	E0		PP					0	
1384	SODIUM DITHIONITE (SODIUM HYDROSULPHITE)	PODSIARCZYN SODU (HYDROSULFID SODU)	4,2	S4	II	4,2		0	E2		PP					0	
1385	SODIUM SULPHIDE, ANHYDROUS or SODIUM SULPHIDE with less than 30% water of crystallization	SIARCZEK SODU BEZWODNY lub SIARCZEK SODU, zawierający mniej niż 30% wody krystalizacyjnej	4,2	S4	II	4,2	504	0	E2		PP					0	
1386	SEED CAKE with more than 1.5% oil and not more than 11% moisture	WYTŁOKI ROŚLIN OLEISTYCH, zawierające więcej niż 1,5% masowych oleju i maksymalnie 11% masowych wilgoci	4,2	S2	III	4,2	800	0	E0	**B**	PP				IN01, IN02	0	IN01 and IN02 apply only when this substance is carried in bulk or without packaging
1387	Wool waste, wet	odpady wełniane mokre	4,2	S2	**NOT SUBJECT TO ADN**												
1389	ALKALI METAL AMALGAM, LIQUID	AMALGAMAT METALI ALKALICZNYCH CIEKŁY	4,3	W1	I	4,3	182	0	E0		PP, EX, A	VE01		HA08		0	
1390	ALKALI METAL AMIDES	AMIDKI METALI ALKALICZNYCH	4,3	W2	II	4,3	182 505	500 g	E2		PP, EX, A	VE01		HA08		0	
1391	ALKALI METAL DISPERSION or ALKALINE EARTH METAL DISPERSION	DYSPERSJA METALI ALKALICZNYCH lub DYSPERSJA METALI ZIEM ALKALICZNYCH	4,3	W1	I	4,3	182 183 506	0	E0		PP, EX, A	VE01		HA08		1	
1392	ALKALINE EARTH METAL AMALGAM, LIQUID	AMALGAMAT METALI ZIEM ALKALICZNYCH CIEKŁY	4,3	W1	I	4,3	183 506	0	E0		PP, EX, A	VE01		HA08		0	
1393	ALKALINE EARTH METAL ALLOY, N.O.S.	STOP METALI ZIEM ALKALICZNYCH, I.N.O.	4,3	W2	II	4,3	183 506	500 g	E2		PP, EX, A	VE01		HA08		0	
1394	ALUMINIUM CARBIDE	WĘGLIK GLINU	4,3	W2	II	4,3		500 g	E2		PP, EX, A	VE01		HA08		0	
1395	ALUMINIUM FERROSILICON POWDER	GLINOŻELAZOKRZEM, PROSZEK	4,3	WT2	II	4.3+6.1	802	500 g	E2		PP, EP, EX, TOX, A	VE01, VE02		HA08		2	
1396	ALUMINIUM POWDER, UNCOATED	GLIN, PROSZEK NIEPOWLEKANY	4,3	W2	II	4,3		500 g	E2		PP, EX, A	VE01		HA08		0	
1396	ALUMINIUM POWDER, UNCOATED	GLIN, PROSZEK NIEPOWLEKANY	4,3	W2	III	4,3		1 kg	E1		PP, EX, A	VE01		HA08		0	
1397	ALUMINIUM PHOSPHIDE	FOSFOREK GLINU	4,3	WT2	I	4.3+6.1	507 802	0	E0		PP, EP, EX, TOX, A	VE01, VE02		HA08		2	
1398	ALUMINIUM SILICON POWDER, UNCOATED	GLINOKRZEM, PROSZEK NIEPOWLEKANY	4,3	W2	III	4,3	37	1 kg	E1	**B**	PP, EX, A	VE01, VE03	LO03	HA07, HA08	IN01, IN03	0	VE03, LO03, HA07, IN01 and IN03 apply only when this substance is carried in bulk or without packaging
1400	BARIUM	BAR	4,3	W2	II	4,3		500 g	E2		PP, EX, A	VE01		HA08		0	
1401	CALCIUM	WAPN	4,3	W2	II	4,3		500 g	E2		PP, EX, A	VE01		HA08		0	
1402	CALCIUM CARBIDE	WĘGLIK WAPNIA	4,3	W2	I	4,3		0	E0		PP, EX, A	VE01		HA08		0	
1402	CALCIUM CARBIDE	WĘGLIK WAPNIA	4,3	W2	II	4,3		500 g	E2		PP, EX, A	VE01		HA08		0	
1403	CALCIUM CYANAMIDE with more than 0.1% calcium carbide	CYJANAMID WAPNIA, zawierający więcej niż 0,1% masowych węglika wapnia	4,3	W2	III	4,3	38	1 kg	E1		PP, EX, A	VE01		HA08		0	
1404	CALCIUM HYDRIDE	WODOREK WAPNIA	4,3	W2	I	4,3		0	E0		PP, EX, A	VE01		HA08		0	
1405	CALCIUM SILICIDE	KRZEMEK WAPNIA	4,3	W2	II	4,3		500 g	E2		PP, EX, A	VE01		HA08		0	
1405	CALCIUM SILICIDE	KRZEMEK WAPNIA	4,3	W2	III	4,3		1 kg	E1		PP, EX, A	VE01		HA08		0	
1407	CAESIUM	CEZ	4,3	W2	I	4,3		0	E0		PP, EX, A	VE01		HA08		0	
1408	FERROSILICON with 30% or more but less than 90% silicon	ŻELAZOKRZEM, zawierający co najmniej 30% masowych, lecz mniej niż 90% masowych krzemu	4,3	WT2	III	4.3+6.1	39 801	1 kg	E1	**B**	PP, EP, EX, TOX, A	VE01, VE02, VE03	LO03	HA07, HA08	IN01, IN02, IN03	0	VE03, LO03, HA07, IN01, IN02 and IN03 apply only when this substance is carried in bulk or without packaging
1409	METAL HYDRIDES, WATER-REACTIVE, N.O.S.	WODORKI METALI REAGUJĄCE Z WODĄ, I.N.O.	4,3	W2	I	4,3	274 508	0	E0		PP, EX, A	VE01		HA08		0	
1409	METAL HYDRIDES, WATER-REACTIVE, N.O.S.	WODORKI METALI REAGUJĄCE Z WODĄ, I.N.O.	4,3	W2	II	4,3	274 508	500 g	E2		PP, EX, A	VE01		HA08		0	
1410	LITHIUM ALUMINIUM HYDRIDE	GLINOWODOREK LITU	4,3	W2	I	4,3		0	E0		PP, EX, A	VE01		HA08		0	
1411	LITHIUM ALUMINIUM HYDRIDE, ETHEREAL	GLINOWODOREK LITU W ETERZE	4,3	WF1	I	4.3+3		0	E0		PP, EX, A	VE01		HA08		1	
1413	LITHIUM BOROHYDRIDE	BOROWODOREK LITU	4,3	W2	I	4,3		0	E0		PP, EX, A	VE01		HA08		0	
1414	LITHIUM HYDRIDE	WODOREK LITU	4,3	W2	I	4,3		0	E0		PP, EX, A	VE01		HA08		0	
1415	LITHIUM	LIT	4,3	W2	I	4,3		0	E0		PP, EX, A	VE01		HA08		0	
1417	LITHIUM SILICON	KRZEMEK LITU	4,3	W2	II	4,3		500 g	E2		PP, EX, A	VE01		HA08		0	
1418	MAGNESIUM POWDER or MAGNESIUM ALLOYS POWDER	MAGNEZ, PROSZEK lub STOP MAGNEZU, PROSZEK	4,3	WS	I	4.3+4.2		0	E0		PP, EX, A	VE01		HA08		0	
1418	MAGNESIUM POWDER or MAGNESIUM ALLOYS POWDER	MAGNEZ, PROSZEK lub STOP MAGNEZU, PROSZEK	4,3	WS	II	4.3+4.2		0	E2		PP, EX, A	VE01		HA08		0	
1418	MAGNESIUM POWDER or MAGNESIUM ALLOYS POWDER	MAGNEZ, PROSZEK lub STOP MAGNEZU, PROSZEK	4,3	WS	III	4.3+4.2		0	E1		PP, EX, A	VE01		HA08		0	
1419	MAGNESIUM ALUMINIUM PHOSPHIDE	FOSFOREK GLINU I MAGNEZU	4,3	WT2	I	4.3+6.1	802	0	E0		PP, EP, EX, TOX, A	VE01, VE02		HA08		2	
1420	POTASSIUM METAL ALLOYS, LIQUID	STOPY POTASU METALICZNEGO CIEKŁE	4,3	W1	I	4,3		0	E0		PP, EX, A	VE01		HA08		0	
1421	ALKALI METAL ALLOY, LIQUID, N.O.S.	STOP METALI ALKALICZNYCH CIEKŁY, I.N.O.	4,3	W1	I	4,3	182	0	E0		PP, EX, A	VE01		HA08		0	
1422	POTASSIUM SODIUM ALLOYS, LIQUID	STOPY POTASU I SODU CIEKŁE	4,3	W1	I	4,3		0	E0		PP, EX, A	VE01		HA08		0	
1423	RUBIDIUM	RUBIDOW	4,3	W2	I	4,3		0	E0		PP, EX, A	VE01		HA08		0	
1426	SODIUM BOROHYDRIDE	BOROWODOREK SODU	4,3	W2	I	4,3		0	E0		PP, EX, A	VE01		HA08		0	
1427	SODIUM HYDRIDE	WODOREK SODU	4,3	W2	I	4,3		0	E0		PP, EX, A	VE01		HA08		0	
1428	SODIUM	SÓD	4,3	W2	I	4,3		0	E0		PP, EX, A	VE01		HA08		0	
1431	SODIUM METHYLATE	METYLAN SODU	4,2	SC4	II	4.2+8		0	E2		PP, EP					0	
1432	SODIUM PHOSPHIDE	FOSFOREK SODU	4,3	WT2	I	4.3+6.1	802	0	E0		PP, EP, EX, TOX, A	VE01, VE02		HA08		2	
1433	STANNIC PHOSPHIDES	FOSFORKI CYNY	4,3	WT2	I	4.3+6.1	802	0	E0		PP, EP, EX, TOX, A	VE01, VE02		HA08		2	
1435	ZINC ASHES	CYNK, POPIOŁY	4,3	W2	III	4,3		1 kg	E1	**B**	PP, EX, A	VE01, VE03	LO03	HA07, HA08	IN01, IN03	0	VE03, LO03, HA07, IN01 and IN03 apply only when this substance is carried in bulk or without packaging
1436	ZINC POWDER or ZINC DUST	CYNK, PROSZEK lub CYNK, PYŁ	4,3	WS	I	4.3+4.2		0	E0		PP, EX, A	VE01		HA08		0	
1436	ZINC POWDER or ZINC DUST	CYNK, PROSZEK lub CYNK, PYŁ	4,3	WS	II	4.3+4.2		0	E2		PP, EX, A	VE01		HA08		0	
1436	ZINC POWDER or ZINC DUST	CYNK, PROSZEK lub CYNK, PYŁ	4,3	WS	III	4.3+4.2		0	E1		PP, EX, A	VE01		HA08		0	
1437	ZIRCONIUM HYDRIDE	WODOREK CYRKONU	4,1	F3	II	4,1		1 kg	E2		PP					1	
1438	ALUMINIUM NITRATE	AZOTAN GLINU	5,1	O2	III	5,1		5 kg	E1	**B**	PP		CO02, LO04			0	CO02 and LO04 apply only when this substance is carried in bulk or without packaging
1439	AMMONIUM DICHROMATE	DICHROMIAN AMONU	5,1	O2	II	5,1		1 kg	E2		PP					0	
1442	AMMONIUM PERCHLORATE	NADCHLORAN AMONU	5,1	O2	II	5,1	152	1 kg	E2		PP					0	
1444	AMMONIUM PERSULPHATE	NADSIARCZAN AMONU	5,1	O2	III	5,1		5 kg	E1		PP					0	
1445	BARIUM CHLORATE, SOLID	CHLORAN BARU STAŁY	5,1	OT2	II	5.1+6.1	802	1 kg	E2		PP, EP					2	
1446	BARIUM NITRATE	AZOTAN BARU	5,1	OT2	II	5.1+6.1	802	1 kg	E2		PP, EP					2	
1447	BARIUM PERCHLORATE, SOLID	NADCHLORAN BARU STAŁY	5,1	OT2	II	5.1+6.1	802	1 kg	E2		PP, EP					2	
1448	BARIUM PERMANGANATE	NADMANGANIAN BARU	5,1	OT2	II	5.1+6.1	802	1 kg	E2		PP, EP					2	
1449	BARIUM PEROXIDE	NADTLENEK BARU	5,1	OT2	II	5.1+6.1	802	1 kg	E2		PP, EP					2	
1450	BROMATES, INORGANIC, N.O.S.	BROMIANY NIEORGANICZNE, I.N.O.	5,1	O2	II	5,1	274 350	1 kg	E2		PP					0	
1451	CAESIUM NITRATE	AZOTAN CEZU	5,1	O2	III	5,1		5 kg	E1	**B**	PP		CO02, LO04			0	CO02 and LO04 apply only when this substance is carried in bulk or without packaging
1452	CALCIUM CHLORATE	CHLORAN WAPNIA	5,1	O2	II	5,1		1 kg	E2		PP					0	
1453	CALCIUM CHLORITE	CHLORYN WAPNIA	5,1	O2	II	5,1		1 kg	E2		PP					0	

1454	CALCIUM NITRATE	AZOTAN WAPNIA	5,1	O2	III	5,1	208	5 kg	E1	**B**	PP		CO02, LO04			0	CO02 and LO04 apply only when this substance is carried in bulk or without packaging
1455	CALCIUM PERCHLORATE	NADCHLORAN WAPNIA	5,1	O2	II	5,1		1 kg	E2		PP					0	
1456	CALCIUM PERMANGANATE	NADMANGANIAN WAPNIA	5,1	O2	II	5,1		1 kg	E2		PP					0	
1457	CALCIUM PEROXIDE	NADTLENEK WAPNIA	5,1	O2	II	5,1		1 kg	E2		PP					0	
1458	CHLORATE AND BORATE MIXTURE	BORAN I CHLORAN, MIESZANINA	5,1	O2	II	5,1		1 kg	E2		PP					0	
1458	CHLORATE AND BORATE MIXTURE	BORAN I CHLORAN, MIESZANINA	5,1	O2	III	5,1		5 kg	E1		PP					0	
1459	CHLORATE AND MAGNESIUM CHLORIDE MIXTURE, SOLID	CHLORAN I CHLOREK MAGNEZU, MIESZANINA STAŁA	5,1	O2	II	5,1		1 kg	E2		PP					0	
1459	CHLORATE AND MAGNESIUM CHLORIDE MIXTURE, SOLID	CHLORAN I CHLOREK MAGNEZU, MIESZANINA STAŁA	5,1	O2	III	5,1		5 kg	E1		PP					0	
1461	CHLORATES, INORGANIC, N.O.S.	CHLORANY NIEORGANICZNE, I.N.O.	5,1	O2	II	5,1	274 351	1 kg	E2		PP					0	
1462	CHLORITES, INORGANIC, N.O.S.	CHLORYNY NIEORGANICZNE, I.N.O.	5,1	O2	II	5,1	274 352 509	1 kg	E2		PP					0	
1463	CHROMIUM TRIOXIDE, ANHYDROUS	TRITLENEK CHROMU BEZWODNY	5,1	OTC	II	5.1+6.1+8	510	1 kg	E2		PP, EP					2	
1465	DIDYMIUM NITRATE	AZOTAN DYDYMU	5,1	O2	III	5,1		5 kg	E1	**B**	PP		CO02, LO04			0	CO02 and LO04 apply only when this substance is carried in bulk or without packaging
1466	FERRIC NITRATE	AZOTAN ŻELAZA	5,1	O2	III	5,1		5 kg	E1	**B**	PP		CO02, LO04			0	CO02 and LO04 apply only when this substance is carried in bulk or without packaging
1467	GUANIDINE NITRATE	AZOTAN GUANIDYNY	5,1	O2	III	5,1		5 kg	E1	**B**	PP		CO02, LO04			0	CO02 and LO04 apply only when this substance is carried in bulk or without packaging
1469	LEAD NITRATE	AZOTAN OŁOWIU	5,1	OT2	II	5.1+6.1	802	1 kg	E2		PP, EP					2	
1470	LEAD PERCHLORATE, SOLID	NADCHLORAN OŁOWIU STAŁY	5,1	OT2	II	5.1+6.1	802	1 kg	E2		PP, EP					2	
1471	LITHIUM HYPOCHLORITE, DRY or LITHIUM HYPOCHLORITE MIXTURE	PODCHLORYN LITU SUCHY lub PODCHLORYN LITU, MIESZANINA	5,1	O2	II	5,1		1 kg	E2		PP					0	
1471	LITHIUM HYPOCHLORITE, DRY or LITHIUM HYPOCHLORITE MIXTURE	PODCHLORYN LITU SUCHY lub PODCHLORYN LITU, MIESZANINA	5,1	O2	III	5,1		5 kg	E1		PP					0	
1472	LITHIUM PEROXIDE	NADTLENEK LITU	5,1	O2	II	5,1		1 kg	E2		PP					0	
1473	MAGNESIUM BROMATE	BROMIAN MAGNEZU	5,1	O2	II	5,1		1 kg	E2		PP					0	
1474	MAGNESIUM NITRATE	AZOTAN MAGNEZU	5,1	O2	III	5,1	332	5 kg	E1	**B**	PP		CO02, LO04			0	CO02 and LO04 apply only when this substance is carried in bulk or without packaging
1475	MAGNESIUM PERCHLORATE	NADCHLORAN MAGNEZU	5,1	O2	II	5,1		1 kg	E2		PP					0	
1476	MAGNESIUM PEROXIDE	NADTLENEK MAGNEZU	5,1	O2	II	5,1		1 kg	E2		PP					0	
1477	NITRATES, INORGANIC, N.O.S.	AZOTANY NIEORGANICZNE, I.N.O.	5,1	O2	II	5,1	511	1 kg	E2		PP					0	
1477	NITRATES, INORGANIC, N.O.S.	AZOTANY NIEORGANICZNE, I.N.O.	5,1	O2	III	5,1	511	5 kg	E1	**B**	PP		CO02, LO04			0	CO02 and LO04 apply only when this substance is carried in bulk or without packaging
1479	OXIDIZING SOLID, N.O.S.	MATERIAŁ UTLENIAJĄCY STAŁY, I.N.O.	5,1	O2	I	5,1	274	0	E0		PP					0	
1479	OXIDIZING SOLID, N.O.S.	MATERIAŁ UTLENIAJĄCY STAŁY, I.N.O.	5,1	O2	II	5,1	274	1 kg	E2		PP					0	
1479	OXIDIZING SOLID, N.O.S.	MATERIAŁ UTLENIAJĄCY STAŁY, I.N.O.	5,1	O2	III	5,1	274	5 kg	E1		PP					0	
1481	PERCHLORATES, INORGANIC, N.O.S.	NADCHLORANY NIEORGANICZNE, I.N.O.	5,1	O2	II	5,1		1 kg	E2		PP					0	
1481	PERCHLORATES, INORGANIC, N.O.S.	NADCHLORANY NIEORGANICZNE, I.N.O.	5,1	O2	III	5,1		5 kg	E1		PP					0	
1482	PERMANGANATES, INORGANIC, N.O.S.	NADMANGANIANY NIEORGANICZNE, I.N.O.	5,1	O2	II	5,1	274 353	1 kg	E2		PP					0	
1482	PERMANGANATES, INORGANIC, N.O.S.	NADMANGANIANY NIEORGANICZNE, I.N.O.	5,1	O2	III	5,1	274 353	5 kg	E1		PP					0	
1483	PEROXIDES, INORGANIC, N.O.S.	NADTLENKI NIEORGANICZNE, I.N.O.	5,1	O2	II	5,1		1 kg	E2		PP					0	
1483	PEROXIDES, INORGANIC, N.O.S.	NADTLENKI NIEORGANICZNE, I.N.O.	5,1	O2	III	5,1		5 kg	E1		PP					0	
1484	POTASSIUM BROMATE	BROMIAN POTASU	5,1	O2	II	5,1		1 kg	E2		PP					0	
1485	POTASSIUM CHLORATE	CHLORAN POTASU	5,1	O2	II	5,1		1 kg	E2		PP					0	
1486	POTASSIUM NITRATE	AZOTAN POTASU	5,1	O2	III	5,1		5 kg	E1	**B**	PP		CO02, LO04			0	CO02 and LO04 apply only when this substance is carried in bulk or without packaging
1487	POTASSIUM NITRATE AND SODIUM NITRITE MIXTURE	AZOTAN POTASU I AZOTYN SODU, MIESZANINA	5,1	O2	II	5,1	607	1 kg	E2		PP					0	
1488	POTASSIUM NITRITE	AZOTYN POTASU	5,1	O2	II	5,1		1 kg	E2		PP					0	
1489	POTASSIUM PERCHLORATE	NADCHLORAN POTASU	5,1	O2	II	5,1		1 kg	E2		PP					0	
1490	POTASSIUM PERMANGANATE	NADMANGANIAN POTASU	5,1	O2	II	5,1		1 kg	E2		PP					0	
1491	POTASSIUM PEROXIDE	NADTLENEK POTASU	5,1	O2	I	5,1		0	E0		PP					0	
1492	POTASSIUM PERSULPHATE	NADSIARCZAN POTASU	5,1	O2	III	5,1		5 kg	E1		PP					0	
1493	SILVER NITRATE	AZOTAN SREBRA	5,1	O2	II	5,1		1 kg	E2		PP					0	
1494	SODIUM BROMATE	BROMIAN SODU	5,1	O2	II	5,1		1 kg	E2		PP					0	
1495	SODIUM CHLORATE	CHLORAN SODU	5,1	O2	II	5,1		1 kg	E2		PP					0	
1496	SODIUM CHLORITE	CHLORYN SODU	5,1	O2	II	5,1		1 kg	E2		PP					0	
1498	SODIUM NITRATE	AZOTAN SODU	5,1	O2	III	5,1		5 kg	E1	**B**	PP		CO02, LO04			0	CO02 and LO04 apply only when this substance is carried in bulk or without packaging
1499	SODIUM NITRATE AND POTASSIUM NITRATE MIXTURE	AZOTAN SODU I AZOTAN POTASU, MIESZANINA	5,1	O2	III	5,1		5 kg	E1	**B**	PP		CO02, LO04			0	CO02 and LO04 apply only when this substance is carried in bulk or without packaging
1500	SODIUM NITRITE	AZOTYN SODU	5,1	OT2	III	5.1+6.1	802	5 kg	E1		PP, EP					0	
1502	SODIUM PERCHLORATE	NADCHLORAN SODU	5,1	O2	II	5,1		1 kg	E2		PP					0	
1503	SODIUM PERMANGANATE	NADMANGANIAN SODU	5,1	O2	II	5,1		1 kg	E2		PP					0	
1504	SODIUM PEROXIDE	NADTLENEK SODU	5,1	O2	I	5,1		0	E0		PP					0	
1505	SODIUM PERSULPHATE	NADSIARCZAN SODU	5,1	O2	III	5,1		5 kg	E1		PP					0	
1506	STRONTIUM CHLORATE	CHLORAN STRONTU	5,1	O2	II	5,1		1 kg	E2		PP					0	
1507	STRONTIUM NITRATE	AZOTAN STRONTU	5,1	O2	III	5,1		5 kg	E1	**B**	PP		CO02, LO04			0	CO02 and LO04 apply only when this substance is carried in bulk or without packaging
1508	STRONTIUM PERCHLORATE	NADCHLORAN STRONTU	5,1	O2	II	5,1		1 kg	E2		PP					0	
1509	STRONTIUM PEROXIDE	NADTLENEK STRONTU	5,1	O2	II	5,1		1 kg	E2		PP					0	
1510	TETRANITROMETHANE	TETRANITROMETAN	6.1	TO1	I	6.1+5.1	354 609 802	0	E0		PP, EP, TOX, A	VE02				2	
1511	UREA HYDROGEN PEROXIDE	WODORONADTLENEK MOCZNIKA	5,1	OC2	III	5.1+8		5 kg	E1		PP, EP					0	
1512	ZINC AMMONIUM NITRITE	AZOTYN AMONU CYNKU	5,1	O2	II	5,1		1 kg	E2		PP					0	
1513	ZINC CHLORATE	CHLORAN CYNKU	5,1	O2	II	5,1		1 kg	E2		PP					0	
1514	ZINC NITRATE	AZOTAN CYNKU	5,1	O2	II	5,1		1 kg	E2		PP					0	
1515	ZINC PERMANGANATE	NADMANGANIAN CYNKU	5,1	O2	II	5,1		1 kg	E2		PP					0	
1516	ZINC PEROXIDE	NADTLENEK CYNKU	5,1	O2	II	5,1		1 kg	E2		PP					0	
1517	ZIRCONIUM PICRAMATE, WETTED with not less than 20% water, by mass	PIKRAMINIAN CYRKONU ZWILŻONY, zawierający co najmniej 20% masowych wody	4,1	D	I	4,1		0	E0		PP					1	
1541	ACETONE CYANOHYDRIN, STABILIZED	CYJANOHYDRYNA ACETONU STABILIZOWANA	6,1	T1	I	6,1	354 802	0	E0	**T**	PP, EP, TOX, A	VE02				2	
1544	ALKALOIDS, SOLID, N.O.S. or ALKALOID SALTS, SOLID, N.O.S.	ALKALOIDY STAŁE, I.N.O. Lub SOLE ALKALOIDÓW STAŁE, I.N.O.	6,1	T2	I	6,1	43 274 802	0	E5		PP, EP					2	
1544	ALKALOIDS, SOLID, N.O.S. or ALKALOID SALTS, SOLID, N.O.S.	ALKALOIDY STAŁE, I.N.O. Lub SOLE ALKALOIDÓW STAŁE, I.N.O.	6,1	T2	II	6,1	43 274 802	500 g	E4		PP, EP					2	
1544	ALKALOIDS, SOLID, N.O.S. or ALKALOID SALTS, SOLID, N.O.S.	ALKALOIDY STAŁE, I.N.O. Lub SOLE ALKALOIDÓW STAŁE, I.N.O.	6,1	T2	III	6,1	43 274 802	5 kg	E1		PP, EP					0	
1545	ALLYL ISOTHIOCYANATE, STABILIZED	IZOTIOCYJANIAN ALLILU STABILIZOWANY	6,1	TF1	II	6.1+3	802	100 ml	E0	**T**	PP, EP, EX, TOX, A	VE01, VE02				2	
1546	AMMONIUM ARSENATE	ARSENIAN AMONU	6,1	T5	II	6,1	802	500 g	E4		PP, EP					2	
1547	ANILINE	ANILINA	6,1	T1	II	6,1	279 802	100 ml	E4	**T**	PP, EP, TOX, A	VE02				2	
1548	ANILINE HYDROCHLORIDE	CHLOROWODOREK ANILINY	6,1	T2	III	6,1	802	5 kg	E1		PP, EP					0	
1549	ANTIMONY COMPOUND, INORGANIC, SOLID, N.O.S.	ZWIĄZEK ANTYMONU NIEORGANICZNY STAŁY, I.N.O.	6,1	T5	III	6,1	45 274 512 802	5 kg	E1		PP, EP					0	
1550	ANTIMONY LACTATE	MLECZAN ANTYMONU	6,1	T5	III	6,1	802	5 kg	E1		PP, EP					0	
1551	ANTIMONY POTASSIUM TARTRATE	WINIAN ANTYMONYLU I POTASU	6,1	T5	III	6,1	802	5 kg	E1		PP, EP					0	
1553	ARSENIC ACID, LIQUID	KWAS ARSENOWY CIEKŁY	6,1	T4	I	6,1	802	0	E5		PP, EP, TOX, A	VE02				2	
1554	ARSENIC ACID, SOLID	KWAS ARSENOWY STAŁY	6,1	T5	II	6,1	802	500 g	E4		PP, EP					2	
1555	ARSENIC BROMIDE	BROMEK ARSENU	6,1	T5	II	6,1	802	500 g	E4		PP, EP					2	
1556	ARSENIC COMPOUND, LIQUID, N.O.S., inorganic, including: Arsenates, n.o.s., Arsenites, n.o.s.; and Arsenic sulphides, n.o.s.	ZWIĄZEK ARSENU CIEKŁY, I.N.O., nieorganiczny (w tym arseniany, i.n.o., arseniny, i.n.o. i siarczki arsenu, i.n.o.)	6,1	T4	I	6,1	43 274 802	0	E5		PP, EP, TOX, A	VE02				2	
1556	ARSENIC COMPOUND, LIQUID, N.O.S., inorganic, including: Arsenates, n.o.s., Arsenites, n.o.s.; and Arsenic sulphides, n.o.s.	ZWIĄZEK ARSENU CIEKŁY, I.N.O., nieorganiczny (w tym arseniany, i.n.o., arseniny, i.n.o. i siarczki arsenu, i.n.o.)	6,1	T4	II	6,1	43 274 802	100 ml	E4		PP, EP, TOX, A	VE02				2	
1556	ARSENIC COMPOUND, LIQUID, N.O.S., inorganic, including: Arsenates, n.o.s., Arsenites, n.o.s.; and Arsenic sulphides, n.o.s.	ZWIĄZEK ARSENU CIEKŁY, I.N.O., nieorganiczny (w tym arseniany, i.n.o., arseniny, i.n.o. i siarczki arsenu, i.n.o.)	6,1	T4	III	6,1	43 274 802	5 L	E1		PP, EP, TOX, A	VE02				0	
1557	ARSENIC COMPOUND, SOLID, N.O.S., inorganic, including: Arsenates, n.o.s.; Arsenites, n.o.s.; and Arsenic sulphides, n.o.s.	ZWIĄZEK ARSENU STAŁY, I.N.O., nieorganiczny (w tym arseniany, i.n.o., arseniny, i.n.o. i siarczki arsenu, i.n.o.)	6,1	T5	I	6,1	43 274 802	0	E5		PP, EP					2	

1557	ARSENIC COMPOUND, SOLID, N.O.S., inorganic, including: Arsenates, n.o.s.; Arsenites, n.o.s.; and Arsenic sulphides, n.o.s.	ZWIĄZEK ARSENU STAŁY, I.N.O., nieorganiczny (w tym arseniany, i.n.o., arseniny, i.n.o. i siarczki arsenu, i.n.o.)	6,1	T5	II	6,1	43 274 802	500 g	E4		PP, EP					2	
1557	ARSENIC COMPOUND, SOLID, N.O.S., inorganic, including: Arsenates, n.o.s.; Arsenites, n.o.s.; and Arsenic sulphides, n.o.s.	ZWIĄZEK ARSENU STAŁY, I.N.O., nieorganiczny (w tym arseniany, i.n.o., arseniny, i.n.o. i siarczki arsenu, i.n.o.)	6,1	T5	III	6,1	43 274 802	5 kg	E1		PP, EP					0	
1558	ARSENIC	ARSEN	6,1	T5	II	6,1	802	500 g	E4		PP, EP					2	
1559	ARSENIC PENTOXIDE	PENTATLENEK ARSENU	6,1	T5	II	6,1	802	500 g	E4		PP, EP					2	
1560	ARSENIC TRICHLORIDE	TRICHLOREK ARSENU	6,1	T4	I	6,1	802	0	E0		PP, EP, TOX, A	VE02				2	
1561	ARSENIC TRIOXIDE	TRITLENEK ARSENU	6,1	T5	II	6,1	802	500 g	E4		PP, EP					2	
1562	ARSENICAL DUST	ARSEN, PYŁ	6,1	T5	II	6,1	802	500 g	E4		PP, EP					2	
1564	BARIUM COMPOUND, N.O.S.	ZWIĄZEK BARU, I.N.O.	6,1	T5	II	6,1	177 274 513 587 802	500 g	E4		PP, EP					2	
1564	BARIUM COMPOUND, N.O.S.	ZWIĄZEK BARU, I.N.O.	6,1	T5	III	6,1	177 274 513 587 802	5 kg	E1		PP, EP					0	
1565	BARIUM CYANIDE	CYJANEK BARU	6,1	T5	I	6,1	802	0	E5		PP, EP					2	
1566	BERYLLIUM COMPOUND, N.O.S.	ZWIĄZEK BERYLU, I.N.O.	6,1	T5	II	6,1	274 514 802	500 g	E4		PP, EP					2	
1566	BERYLLIUM COMPOUND, N.O.S.	ZWIĄZEK BERYLU, I.N.O.	6,1	T5	III	6,1	274 514 802	5 kg	E1		PP, EP					0	
1567	BERYLLIUM POWDER	BERYL, PROSZEK	6,1	TF3	II	6.1+4.1	802	500 g	E4		PP, EP					2	
1569	BROMOACETONE	BROMOACETON	6,1	TF1	II	6.1+3	802	0	E0		PP, EP, EX, TOX, A	VE01, VE02				2	
1570	BRUCINE	BRUCYNA	6,1	T2	I	6,1	43 802	0	E5		PP, EP					2	
1571	BARIUM AZIDE, WETTED with not less than 50% water, by mass	AZYDEK BARU ZWILŻONY, zawierający co najmniej 50% masowych wody	4,1	DT	I	4.1+6.1	568 802	0	E0		PP, EP					2	
1572	CACODYLIC ACID	KWAS KAKODYLOWY	6,1	T5	II	6,1	802	500 g	E4		PP, EP					2	
1573	CALCIUM ARSENATE	ARSENIAN WAPNIA	6,1	T5	II	6,1	802	500 g	E4		PP, EP					2	
1574	CALCIUM ARSENATE AND CALCIUM ARSENITE MIXTURE, SOLID	ARSENIAN WAPNIA I ARSENIN WAPNIA, MIESZANINA STAŁA	6,1	T5	II	6,1	802	500 g	E4		PP, EP					2	
1575	CALCIUM CYANIDE	CYJANEK WAPNIA	6,1	T5	I	6,1	802	0	E5		PP, EP					2	
1577	CHLORODINITROBENZENES, LIQUID	CHLORODINITROBENZENY CIEKŁE	6,1	T1	II	6,1	279 802	100 ml	E4		PP, EP, TOX, A	VE02				2	
1578	CHLORONITROBENZENES, SOLID	CHLORONITROBENZENY STAŁE	6,1	T2	II	6,1	279 802	500 g	E4	**T**	PP, EP, TOX, A	VE02				2	
1579	4-CHLORO-o-TOLUIDINE HYDROCHLORIDE, SOLID	CHLOROWODOREK 4-CHLORO-o-TOLUIDYNY STAŁY	6,1	T2	III	6,1	802	5 kg	E1		PP, EP					0	
1580	CHLOROPICRIN	CHLOROPIKRYNA	6,1	T1	I	6,1	354 802	0	E0		PP, EP, TOX, A	VE02				2	
1581	CHLOROPICRIN AND METHYL BROMIDE MIXTURE with more than 2% chloropicrin	CHLOROPIKRYNA I BROMEK METYLU, MIESZANINA, zawierająca więcej niż 2% chloropikryny	2	2T		2,3		0	E0		PP, EP, TOX, A	VE02				2	
1582	CHLOROPICRIN AND METHYL CHLORIDE MIXTURE	CHLOROPIKRYNA I CHLOREK METYLU, MIESZANINA	2	2T		2,3		0	E0		PP, EP, TOX, A	VE02				2	
1583	CHLOROPICRIN MIXTURE, N.O.S.	CHLOROPIKRYNA, MIESZANINA, I.N.O.	6,1	T1	I	6,1	274 315 515 802	0	E0		PP, EP, TOX, A	VE02				2	
1583	CHLOROPICRIN MIXTURE, N.O.S.	CHLOROPIKRYNA, MIESZANINA, I.N.O.	6,1	T1	II	6,1	274 515 802	100 ml	E0		PP, EP, TOX, A	VE02				2	
1583	CHLOROPICRIN MIXTURE, N.O.S.	CHLOROPIKRYNA, MIESZANINA, I.N.O.	6,1	T1	III	6,1	274 515 802	5 L	E0		PP, EP, TOX, A	VE02				0	
1585	COPPER ACETOARSENITE	ACETOARSENIN MIEDZI	6,1	T5	II	6,1	802	500 g	E4		PP, EP					2	
1586	COPPER ARSENITE	ARSENIN MIEDZI	6,1	T5	II	6,1	802	500 g	E4		PP, EP					2	
1587	COPPER CYANIDE	CYJANEK MIEDZI	6,1	T5	II	6,1	802	500 g	E4		PP, EP					2	
1588	CYANIDES, INORGANIC, SOLID, N.O.S.	CYJANKI NIEORGANICZNE STAŁE, I.N.O.	6,1	T5	I	6,1	47 274 802	0	E5		PP, EP					2	
1588	CYANIDES, INORGANIC, SOLID, N.O.S.	CYJANKI NIEORGANICZNE STAŁE, I.N.O.	6,1	T5	II	6,1	47 274 802	500 g	E4		PP, EP					2	
1588	CYANIDES, INORGANIC, SOLID, N.O.S.	CYJANKI NIEORGANICZNE STAŁE, I.N.O.	6,1	T5	III	6,1	47 274 802	5 kg	E1		PP, EP					0	
1589	CYANOGEN CHLORIDE, STABILIZED	CHLOROCYJAN STABILIZOWANY	2	2TC		2.3+8		0	E0		PP, EP, TOX, A	VE02				2	
1590	DICHLOROANILINES, LIQUID	DICHLOROANILINY CIEKŁE	6,1	T1	II	6,1	279 802	100 ml	E4		PP, EP, TOX, A	VE02				2	
1591	o-DICHLOROBENZENE	o-DICHLOROBENZEN	6,1	T1	III	6,1	279 802	5 L	E1	**T**	PP, EP, TOX, A	VE02				0	
1593	DICHLOROMETHANE	DICHLOROMETAN	6,1	T1	III	6,1	516 802	5 L	E1	**T**	PP, EP, TOX, A	VE02				0	
1594	DIETHYL SULPHATE	SIARCZAN DIETYLU	6,1	T1	II	6,1	802	100 ml	E4	**T**	PP, EP, TOX, A	VE02				2	
1595	DIMETHYL SULPHATE	SIARCZAN DIMETYLU	6,1	TC1	I	6.1+8	354 802	0	E0	**T**	PP, EP, TOX, A	VE02				2	
1596	DINITROANILINES	DINITROANILINY	6,1	T2	II	6,1	802	500 g	E4		PP, EP					2	
1597	DINITROBENZENES, LIQUID	DINITROBENZENY CIEKŁE	6,1	T1	II	6,1	802	100 ml	E4		PP, EP, TOX, A	VE02				2	
1597	DINITROBENZENES, LIQUID	DINITROBENZENY CIEKŁE	6,1	T1	III	6,1	802	5 L	E1		PP, EP, TOX, A	VE02				0	
1598	DINITRO-o-CRESOL	DINITRO-o-KREZOL	6,1	T2	II	6,1	43 802	500 g	E4		PP, EP					2	
1599	DINITROPHENOL SOLUTION	DINITROFENOL, ROZTWÓR	6,1	T1	II	6,1	802	100 ml	E4		PP, EP, A					2	
1599	DINITROPHENOL SOLUTION	DINITROFENOL, ROZTWÓR	6,1	T1	III	6,1	802	5 L	E1		PP, EP, A					0	
1600	DINITROTOLUENES, MOLTEN	DINITROTOLUENY STOPIONE	6,1	T1	II	6,1	802	0	E0		PP, EP, TOX, A	VE02				2	
1601	DISINFECTANT, SOLID, TOXIC, N.O.S.	ŚRODEK DEZYNFEKUJĄCY TRUJĄCY STAŁY, I.N.O.	6,1	T2	I	6,1	274 802	0	E5		PP, EP					2	
1601	DISINFECTANT, SOLID, TOXIC, N.O.S.	ŚRODEK DEZYNFEKUJĄCY TRUJĄCY STAŁY, I.N.O.	6,1	T2	II	6,1	274 802	500 g	E4		PP, EP					2	
1601	DISINFECTANT, SOLID, TOXIC, N.O.S.	ŚRODEK DEZYNFEKUJĄCY TRUJĄCY STAŁY, I.N.O.	6,1	T2	III	6,1	274 802	5 kg	E1		PP, EP					0	
1602	DYE, LIQUID, TOXIC, N.O.S. or DYE INTERMEDIATE, LIQUID, TOXIC, N.O.S.	BARWNIK TRUJĄCY CIEKŁY, I.N.O. lub PÓŁPRODUKT DO BARWNIKA, TRUJĄCY CIEKŁY, I.N.O.	6,1	T1	I	6,1	274 802	0	E5		PP, EP, TOX, A	VE02				2	
1602	DYE, LIQUID, TOXIC, N.O.S. or DYE INTERMEDIATE, LIQUID, TOXIC, N.O.S.	BARWNIK TRUJĄCY CIEKŁY, I.N.O. lub PÓŁPRODUKT DO BARWNIKA, TRUJĄCY CIEKŁY, I.N.O.	6,1	T1	II	6,1	274 802	100 ml	E4		PP, EP, TOX, A	VE02				2	
1602	DYE, LIQUID, TOXIC, N.O.S. or DYE INTERMEDIATE, LIQUID, TOXIC, N.O.S.	BARWNIK TRUJĄCY CIEKŁY, I.N.O. lub PÓŁPRODUKT DO BARWNIKA, TRUJĄCY CIEKŁY, I.N.O.	6,1	T1	III	6,1	274 802	5 L	E1		PP, EP, TOX, A	VE02				0	
1603	ETHYL BROMOACETATE	BROMOOCTAN ETYLU	6,1	TF1	II	6.1+3	802	100 ml	E0		PP, EP, EX, TOX, A	VE01, VE02				2	
1604	ETHYLENEDIAMINE	ETYLENODIAMINA	8	CF1	II	8+3		1 L	E2	**T**	PP, EP, EX, A	VE01				1	
1605	ETHYLENE DIBROMIDE	DIBROMEK ETYLENU	6,1	T1	I	6,1	354 802	0	E0	**T**	PP, EP, TOX, A	VE02				2	
1606	FERRIC ARSENATE	ARSENIAN ŻELAZA (III)	6,1	T5	II	6,1	802	500 g	E4		PP, EP					2	
1607	FERRIC ARSENITE	ARSENIN ŻELAZA (III)	6,1	T5	II	6,1	802	500 g	E4		PP, EP					2	
1608	FERROUS ARSENATE	ARSENIAN ŻELAZA (II)	6,1	T5	II	6,1	802	500 g	E4		PP, EP					2	
1611	HEXAETHYL TETRAPHOSPHATE	TETRAFOSFORAN HEKSAETYLU	6,1	T1	II	6,1	802	100 ml	E4		PP, EP, TOX, A	VE02				2	
1612	HEXAETHYL TETRAPHOSPHATE AND COMPRESSED GAS MIXTURE	TETRAFOSFORAN HEKSAETYLU I GAZ SPRĘŻONY, MIESZANINA	2	1T		2,3		0	E0		PP, EP, TOX, A	VE02				2	
1613	HYDROCYANIC ACID, AQUEOUS SOLUTION (HYDROGEN CYANIDE, AQUEOUS SOLUTION) with not more than 20% hydrogen cyanide	CYJANOWODÓR, ROZTWÓR WODNY (KWAS CYJANOWODOROWY, ROZTWÓR WODNY), zawierający maksymalnie 20% cyjanowodoru	6,1	TF1	I	6.1+3	48 802	0	E0		PP, EP, EX, TOX, A	VE01, VE02				2	
1614	HYDROGEN CYANIDE, STABILIZED, containing less than 3% water and absorbed in a porous inert material	CYJANOWODÓR STABILIZOWANY, zawierający mniej niż 3% wody i zaabsorbowany w obojętnym materiale porowatym	6,1	TF1	I	6.1+3	603 802	0	E0		PP, EP, EX, TOX, A	VE01, VE02				2	
1616	LEAD ACETATE	OCTAN OŁOWIU	6,1	T5	III	6,1	802	5 kg	E1		PP, EP					0	
1617	LEAD ARSENATES	ARSENIANY OŁOWIU	6,1	T5	II	6,1	802	500 g	E4		PP, EP					2	
1618	LEAD ARSENITES	ARSENINY OŁOWIU	6,1	T5	II	6,1	802	500 g	E4		PP, EP					2	
1620	LEAD CYANIDE	CYJANEK OŁOWIU	6,1	T5	II	6,1	802	500g	E4		PP, EP					2	
1621	LONDON PURPLE	PURPURA LONDYŃSKA	6,1	T5	II	6,1	43 802	500 g	E4		PP, EP					2	
1622	MAGNESIUM ARSENATE	ARSENIAN MAGNEZU	6,1	T5	II	6,1	802	500 g	E4		PP, EP					2	
1623	MERCURIC ARSENATE	ARSENIAN RTĘCI (II)	6,1	T5	II	6,1	802	500 g	E4		PP, EP					2	
1624	MERCURIC CHLORIDE	CHLOREK RTĘCI	6,1	T5	II	6,1	802	500 g	E4		PP, EP					2	
1625	MERCURIC NITRATE	AZOTAN RTĘCI (II)	6,1	T5	II	6,1	802	500 g	E4		PP, EP					2	
1626	MERCURIC POTASSIUM CYANIDE	CYJANEK POTASU I RTĘCI (II)	6,1	T5	I	6,1	802	0	E5		PP, EP					2	
1627	MERCUROUS NITRATE	AZOTAN RTĘCI (I)	6,1	T5	II	6,1	802	500 g	E4		PP, EP					2	
1629	MERCURY ACETATE	OCTAN RTĘCI	6,1	T5	II	6,1	802	500 g	E4		PP, EP					2	
1630	MERCURY AMMONIUM CHLORIDE	CHLOREK AMONU I RTĘCI (II)	6,1	T5	II	6,1	802	500 g	E4		PP, EP					2	
1631	MERCURY BENZOATE	BENZOESAN RTĘCI (II)	6,1	T5	II	6,1	802	500 g	E4		PP, EP					2	
1634	MERCURY BROMIDES	BROMKI RTĘCI	6,1	T5	II	6,1	802	500 g	E4		PP, EP					2	
1636	MERCURY CYANIDE	CYJANEK RTĘCI	6,1	T5	II	6,1	802	500 g	E4		PP, EP					2	
1637	MERCURY GLUCONATE	GLUKONIAN RTĘCI	6,1	T5	II	6,1	802	500 g	E4		PP, EP					2	
1638	MERCURY IODIDE	JODEK RTĘCI	6,1	T5	II	6,1	802	500 g	E4		PP, EP					2	

1639	MERCURY NUCLEATE	NUKLEINIAN RTĘCI	6,1	T5	II	6,1	802	500 g	E4		PP, EP					2	
1640	MERCURY OLEATE	OLEINIAN RTĘCI	6,1	T5	II	6,1	802	500 g	E4		PP, EP					2	
1641	MERCURY OXIDE	TLENEK RTĘCI	6,1	T5	II	6,1	802	500 g	E4		PP, EP					2	
1642	MERCURY OXYCYANIDE, DESENSITIZED	CYJANEK RTĘCI ZASADOWY ODCZULONY	6,1	T5	II	6,1	802	500 g	E4		PP, EP					2	
1643	MERCURY POTASSIUM IODIDE	JODEK POTASU I RTĘCI (II)	6,1	T5	II	6,1	802	500 g	E4		PP, EP					2	
1644	MERCURY SALICYLATE	SALICYLAN RTĘCI	6,1	T5	II	6,1	802	500 g	E4		PP, EP					2	
1645	MERCURY SULPHATE	SIARCZAN RTĘCI	6,1	T5	II	6,1	802	500 g	E4		PP, EP					2	
1646	MERCURY THIOCYANATE	TIOCYJANIAN RTĘCI	6,1	T5	II	6,1	802	500 g	E4		PP, EP					2	
1647	METHYL BROMIDE AND ETHYLENE DIBROMIDE MIXTURE, LIQUID	BROMEK METYLU I DIBROMEK ETYLENU, MIESZANINA CIEKŁA	6,1	T1	I	6,1	354 802	0	E0		PP, EP, TOX, A	VE02				2	
1648	ACETONITRILE	ACETONITRYL	3	F1	II	3		1 L	E2	**T**	PP, EX, A	VE01				1	
1649	MOTOR FUEL ANTI-KNOCK MIXTURE	MIESZANINA PRZECIWSTUKOWA DO PALIW SILNIKOWYCH	6,1	T3	I	6,1	802	0	E0		PP, EP, TOX, A	VE02				2	
1650	beta-NAPHTHYLAMINE, SOLID	beta-NAFTYLOAMINA STAŁA	6,1	T2	II	6,1	802	500 g	E4		PP, EP					2	
1651	NAPHTHYLTHIOUREA	NAFTYLOTIOMOCZNIK	6,1	T2	II	6,1	43 802	500 g	E4		PP, EP					2	
1652	NAPHTHYLUREA	NAFTYLOMOCZNIK	6,1	T2	II	6,1	802	500 g	E4		PP, EP					2	
1653	NICKEL CYANIDE	CYJANEK NIKLU	6,1	T5	II	6,1	802	500 g	E4		PP, EP					2	
1654	NICOTINE	NIKOTYNA	6,1	T1	II	6,1	802	100 ml	E4		PP, EP, TOX, A	VE02				2	
1655	NICOTINE COMPOUND, SOLID, N.O.S. or NICOTINE PREPARATION, SOLID, N.O.S.	ZWIĄZEK NIKOTYNY STAŁY, I.N.O. lub PREPARAT NIKOTYNY STAŁY, I.N.O.	6,1	T2	I	6,1	43 274 802	0	E5		PP, EP					2	
1655	NICOTINE COMPOUND, SOLID, N.O.S. or NICOTINE PREPARATION, SOLID, N.O.S.	ZWIĄZEK NIKOTYNY STAŁY, I.N.O. lub PREPARAT NIKOTYNY STAŁY, I.N.O.	6,1	T2	II	6,1	43 274 802	500 g	E4		PP, EP					2	
1655	NICOTINE COMPOUND, SOLID, N.O.S. or NICOTINE PREPARATION, SOLID, N.O.S.	ZWIĄZEK NIKOTYNY STAŁY, I.N.O. lub PREPARAT NIKOTYNY STAŁY, I.N.O.	6,1	T2	III	6,1	43 274 802	5 kg	E1		PP, EP					0	
1656	NICOTINE HYDROCHLORIDE, LIQUID or SOLUTION	CHLOROWODOREK NIKOTYNY, CIEKŁY lub CHLOROWODOREK NIKOTYNY, ROZTWÓR	6,1	T1	II	6,1	43 802	100 ml	E4		PP, EP, TOX, A	VE02				2	
1656	NICOTINE HYDROCHLORIDE, LIQUID or SOLUTION	CHLOROWODOREK NIKOTYNY CIEKŁY lub CHLOROWODOREK NIKOTYNY, ROZTWÓR	6,1	T1	III	6,1	43 802	5 L	E1		PP, EP, TOX, A	VE02				0	
1657	NICOTINE SALICYLATE	SALICYLAN NIKOTYNY	6,1	T2	II	6,1	802	500 g	E4		PP, EP					2	
1658	NICOTINE SULPHATE, SOLUTION	SIARCZAN NIKOTYNY, ROZTWÓR	6,1	T1	II	6,1	802	100 ml	E4		PP, EP, TOX, A	VE02				2	
1658	NICOTINE SULPHATE, SOLUTION	SIARCZAN NIKOTYNY, ROZTWÓR	6,1	T1	III	6,1	802	5 L	E1		PP, EP, TOX, A	VE02				0	
1659	NICOTINE TARTRATE	WINIAN NIKOTYNY	6,1	T2	II	6,1	802	500 g	E4		PP, EP					2	
1660	NITRIC OXIDE, COMPRESSED	TLENEK AZOTU SPRĘŻONY	2	1TOC		2.3+5.1+8		0	E0		PP, EP, TOX, A	VE02				2	
1661	NITROANILINES (o-, m-, p-)	NITROANILINY (o-, m-, p-)	6,1	T2	II	6,1	279 802	500 g	E4		PP, EP					2	
1662	NITROBENZENE	NITROBENZEN	6,1	T1	II	6,1	279 802	100 ml	E4	**T**	PP, EP, TOX, A	VE02				2	
1663	NITROPHENOLS (o-, m-, p-)	NITROFENOLE (o-, m-, p-)	6,1	T2	III	6,1	279 802	5 kg	E1	**T**	PP, EP					0	
1664	NITROTOLUENES, LIQUID	NITROTOLUENY CIEKŁE	6,1	T1	II	6,1	802	100 ml	E4	**T**	PP, EP, TOX, A	VE02				2	
1665	NITROXYLENES, LIQUID	NITROKSYLENY CIEKŁE	6,1	T1	II	6,1	802	100 ml	E4		PP, EP, TOX, A	VE02				2	
1669	PENTACHLOROETHANE	PENTACHLOROETAN	6,1	T1	II	6,1	802	100 ml	E4		PP, EP, TOX, A	VE02				2	
1670	PERCHLOROMETHYL MERCAPTAN	MERKAPTAN PERCHLOROMETYLU	6,1	T1	I	6,1	354 802	0	E0		PP, EP, TOX, A	VE02				2	
1671	PHENOL, SOLID	FENOL STAŁY	6,1	T2	II	6,1	279 802	500 g	E4		PP, EP					2	
1672	PHENYLCARBYLAMINE CHLORIDE	CHLOREK FENYLOKARBYLOAMINY	6,1	T1	I	6,1	802	0	E0		PP, EP, TOX, A	VE02				2	
1673	PHENYLENEDIAMINES (o-, m-, p-)	FENYLENODIAMINY (o-, m-, p-)	6,1	T2	III	6,1	279 802	5 kg	E1		PP, EP					0	
1674	PHENYLMERCURIC ACETATE	OCTAN FENYLORTĘCI	6,1	T3	II	6,1	43 802	500 g	E4		PP, EP, TOX, A	VE02				2	
1677	POTASSIUM ARSENATE	ARSENIAN POTASU	6,1	T5	II	6,1	802	500 g	E4		PP, EP					2	
1678	POTASSIUM ARSENITE	ARSENIN POTASU	6,1	T5	II	6,1	802	500 g	E4		PP, EP					2	
1679	POTASSIUM CUPROCYANIDE	CYJANEK MIEDZI I POTASU	6,1	T5	II	6,1	802	500 g	E4		PP, EP					2	
1680	POTASSIUM CYANIDE, SOLID	CYJANEK POTASU STAŁY	6,1	T5	I	6,1	802	0	E5		PP, EP					2	
1683	SILVER ARSENITE	ARSENIN SREBRA	6,1	T5	II	6,1	802	500 g	E4		PP, EP					2	
1684	SILVER CYANIDE	CYJANEK SREBRA	6,1	T5	II	6,1	802	500 g	E4		PP, EP					2	
1685	SODIUM ARSENATE	ARSENIAN SODU	6,1	T5	II	6,1	802	500 g	E4		PP, EP					2	
1686	SODIUM ARSENITE, AQUEOUS SOLUTION	ARSENIN SODU, ROZTWÓR WODNY	6,1	T4	II	6,1	43 802	100 ml	E4		PP, EP					2	
1686	SODIUM ARSENITE, AQUEOUS SOLUTION	ARSENIN SODU, ROZTWÓR WODNY	6,1	T4	III	6,1	43 802	5 L	E1		PP, EP					0	
1687	SODIUM AZIDE	AZYDEK SODU	6,1	T5	II	6,1	802	500 g	E4		PP, EP					2	
1688	SODIUM CACODYLATE	KAKODYLAN SODU	6,1	T5	II	6,1	802	500 g	E4		PP, EP					2	
1689	SODIUM CYANIDE, SOLID	CYJANEK SODU STAŁY	6,1	T5	I	6,1	802	0	E5		PP, EP					2	
1690	SODIUM FLUORIDE, SOLID	FLUOREK SODU STAŁY	6,1	T5	III	6,1	802	5 kg	E1	**B**	PP, EP					0	
1691	STRONTIUM ARSENITE	ARSENIN STRONTU	6,1	T5	II	6,1	802	500 g	E4		PP, EP					2	
1692	STRYCHNINE or STRYCHNINE SALTS	STRYCHNINA lub SOLE STRYCHNINY	6,1	T2	I	6,1	802	0	E5		PP, EP					2	
1693	TEAR GAS SUBSTANCE, LIQUID, N.O.S.	MATERIAŁ DO OTRZYMYWANIA GAZÓW ŁZAWIĄCYCH CIEKŁY, I.N.O.	6,1	T1	I	6,1	274 802	0	E0		PP, EP, TOX, A	VE02				2	
1693	TEAR GAS SUBSTANCE, LIQUID, N.O.S.	MATERIAŁ DO OTRZYMYWANIA GAZÓW ŁZAWIĄCYCH CIEKŁY, I.N.O.	6,1	T1	II	6,1	274 802	0	E0		PP, EP, TOX, A	VE02				2	
1694	BROMOBENZYL CYANIDES, LIQUID	CYJANKI BROMOBENZYLU CIEKŁE	6,1	T1	I	6,1	138 302	0	E0		PP, EP, TOX, A	VE02				2	
1695	CHLOROACETONE, STABILIZED	CHLOROACETON STABILIZOWANY	6,1	TFC	I	6.1+3+8	354 802	0	E0		PP, EP, EX, TOX, A	VE01, VE02				2	
1697	CHLOROACETOPHENONE, SOLID	CHLOROACETOFENON STAŁY	6,1	T2	II	6,1	802	0	E0		PP, EP, TOX, A	VE02				2	
1698	DIPHENYLAMINE CHLOROARSINE	DIFENYLOAMINOCHLOROARSYNA	6,1	T3	I	6,1	802	0	E0		PP, EP, TOX, A	VE02				2	
1699	DIPHENYLCHLOROARSINE, LIQUID	DIFENYLOCHLOROARSYNA CIEKŁA	6,1	T3	I	6,1	802	0	E0		PP, EP, TOX, A	VE02				2	
1700	TEAR GAS CANDLES	ŚWIECE WYDZIELAJĄCE GAZ ŁZAWIĄCY	6,1	TF3		6.1+4.1	802	0	E0		PP, EP					2	
1701	XYLYL BROMIDE, LIQUID	BROMEK KSYLILU CIEKŁY	6,1	T1	II	6,1	802	0	E0		PP, EP, TOX, A	VE02				2	
1702	1,1,2,2-TETRACHLOROETHANE	1,1,2,2-TETRACHLOROETAN	6,1	T1	II	6,1	802	100 ml	E4		PP, EP, TOX, A	VE02				2	
1704	TETRAETHYL DITHIOPYROPHOSPHATE	DITIOPIROFOSFORAN TETRAETYLU	6,1	T1	II	6,1	43 802	100 ml	E4		PP, EP					2	
1707	THALLIUM COMPOUND, N.O.S.	ZWIĄZEK TALU, I.N.O.	6,1	T5	II	6,1	43 274 802	500 g	E4		PP, EP					2	
1708	TOLUIDINES, LIQUID	TOLUIDYNY CIEKŁE	6,1	T1	II	6,1	279 802	100 ml	E4	**T**	PP, EP, TOX, A	VE02				2	
1709	2,4-TOLUYLENEDIAMINE, SOLID	2,4-TOLUILENODIAMINA STAŁA	6,1	T2	III	6,1	802	5 kg	E1		PP, EP					0	
1710	TRICHLOROETHYLENE	TRICHLOROETYLEN	6,1	T1	III	6,1	802	5 L	E1	**T**	PP, EP, TOX, A	VE02				0	
1711	XYLIDINES, LIQUID	KSYLIDYNY CIEKŁE	6,1	T1	II	6,1	802	100 ml	E4		PP, EP, TOX, A	VE02				2	
1712	ZINC ARSENATE, ZINC ARSENITE or ZINC ARSENATE AND ZINC ARSENITE MIXTURE	ARSENIAN CYNKU lub ARSENIN CYNKU lub ARSENIAN CYNKU I ARSENIN CYNKU, MIESZANINA	6,1	T5	II	6,1	802	500 g	E4		PP, EP					2	
1713	ZINC CYANIDE	CYJANEK CYNKU	6,1	T5	I	6,1	802	0	E5		PP, EP					2	
1714	ZINC PHOSPHIDE	FOSFOREK CYNKU	4,3	WT2	I	4.3+6.1	802	0	E0		PP, EP, EX, TOX, A	VE01, VE02		HA08		2	
1715	ACETIC ANHYDRIDE	BEZWODNIK OCTOWY	8	CF1	II	8+3		1 L	E2	**T**	PP, EP, EX, A	VE01				1	
1716	ACETYL BROMIDE	BROMEK ACETYLU	8	C3	II	8		1 L	E2		PP, EP					0	
1717	ACETYL CHLORIDE	CHLOREK ACETYLU	3	FC	II	3+8		1 L	E2	**T**	PP, EP, EX, A	VE01				1	
1718	BUTYL ACID PHOSPHATE	FOSFORAN BUTYLU	8	C3	III	8		5 L	E1	**T**	PP, EP					0	
1719	CAUSTIC ALKALI LIQUID, N.O.S.	MATERIAŁ ŻRĄCY ZASADOWY CIEKŁY, I.N.O.	8	C5	II	8	274	1 L	E2	**T**	PP, EP					0	
1719	CAUSTIC ALKALI LIQUID, N.O.S.	MATERIAŁ ŻRĄCY ZASADOWY CIEKŁY, I.N.O.	8	C5	III	8	274	5 L	E1	**T**	PP, EP					0	
1722	ALLYL CHLOROFORMATE	CHLOROMRÓWCZAN ALLILU	6,1	TFC	I	6.1+3+8	802	0	E0		PP, EP, EX, TOX, A	VE01, VE02				2	
1723	ALLYL IODIDE	JODEK ALLILU	3	FC	II	3+8		1 L	E2		PP, EP, EX, A	VE01				1	
1724	ALLYLTRICHLOROSILANE, STABILIZED	ALLILOTRICHLOROSILAN STABILIZOWANY	8	CF1	II	8+3		0	E0		PP, EP, EX, A	VE01				1	
1725	ALUMINIUM BROMIDE, ANHYDROUS	BROMEK GLINU BEZWODNY	8	C2	II	8	588	1 kg	E2		PP, EP					0	
1726	ALUMINIUM CHLORIDE, ANHYDROUS	CHLOREK GLINU BEZWODNY	8	C2	II	8	588	1 kg	E2		PP, EP					0	
1727	AMMONIUM HYDROGENDIFLUORIDE, SOLID	WODOROFLUOREK AMONU STAŁY	8	C2	II	8		1 kg	E2		PP, EP					0	
1728	AMYLTRICHLOROSILANE	AMYLOTRICHLOROSILAN	8	C3	II	8		0	E0		PP, EP					0	
1729	ANISOYL CHLORIDE	CHLOREK ANIZOILU	8	C4	II	8		1 kg	E2		PP, EP					0	
1730	ANTIMONY PENTACHLORIDE, LIQUID	PENTACHLOREK ANTYMONU CIEKŁY	8	C1	II	8		1 L	E2		PP, EP					0	
1731	ANTIMONY PENTACHLORIDE SOLUTION	PENTACHLOREK ANTYMONU, ROZTWÓR	8	C1	II	8		1 L	E2		PP, EP					0	
1731	ANTIMONY PENTACHLORIDE SOLUTION	PENTACHLOREK ANTYMONU, ROZTWÓR	8	C1	III	8		5 L	E1		PP, EP					0	
1732	ANTIMONY PENTAFLUORIDE	PENTAFLUOREK ANTYMONU	8	CT1	II	8+6.1	802	1 L	E0		PP, EP, TOX, A	VE02				2	
1733	ANTIMONY TRICHLORIDE	TRICHLOREK ANTYMONU	8	C2	II	8		1 kg	E2		PP, EP					0	
1736	BENZOYL CHLORIDE	CHLOREK BENZOILU	8	C3	II	8		1 L	E2		PP, EP					0	

1737	BENZYL BROMIDE	BROMEK BENZYLU	6,1	TC1	II	6.1+8	802	0	E4		PP, EP, TOX, A	VE02				2	
1738	BENZYL CHLORIDE	CHLOREK BENZYLU	6,1	TC1	II	6.1+8	802	0	E4	T	PP, EP, TOX, A	VE02				2	
1739	BENZYL CHLOROFORMATE	CHLOROMRÓWCZAN BENZYLU	8	C9	I	8		0	E0		PP, EP					0	
1740	HYDROGENDIFLUORIDES, SOLID, N.O.S.	WODOROFLUORKI STALE, I.N.O.	8	C2	II	8	517	1 kg	E2		PP, EP					0	
1740	HYDROGENDIFLUORIDES, SOLID, N.O.S.	WODOROFLUORKI STALE, I.N.O.	8	C2	III	8	517	5 kg	E1		PP, EP					0	
1741	BORON TRICHLORIDE	TRICHLOREK BORU	2	2TC		2.3+8		0	E0		PP, EP, TOX, A	VE02				2	
1742	BORON TRIFLUORIDE ACETIC ACID COMPLEX, LIQUID	KOMPLEKS TRIFLUOREK BORU KWAS OCTOWY CIEKŁY	8	C3	II	8		1 L	E2	T	PP, EP					0	
1743	BORON TRIFLUORIDE PROPIONIC ACID COMPLEX, LIQUID	KOMPLEKS TRIFLUOREK BORU KWAS PROPIONOWY CIEKŁY	8	C3	II	8		1 L	E2		PP, EP					0	
1744	BROMINE or BROMINE SOLUTION	BROM lub BROM, ROZTWÓR	8	CT1	I	8+6.1	802	0	E0		PP, EP, TOX, A	VE02				2	
1745	BROMINE PENTAFLUORIDE	PENTAFLUOREK BROMU	5,1	OTC	I	5.1+6.1+8	802	0	E0		PP, EP, TOX, A	VE02				2	
1746	BROMINE TRIFLUORIDE	TRIFLUOREK BROMU	5,1	OTC	I	5.1+6.1+8	802	0	E0		PP, EP, TOX, A	VE02				2	
1747	BUTYLTRICHLOROSILANE	BUTYLOTRICHLOROSILAN	8	CF1	II	8+3		0	E0		PP, EP, EX, A	VE01				1	
1748	CALCIUM HYPOCHLORITE, DRY or CALCIUM HYPOCHLORITE MIXTURE, DRY with more than 39% available chlorine (8.8% available oxygen)	PODCHLORYN WAPNIA SUCHY lub PODCHLORYN WAPNIA, MIESZANINA SUCHA, zawierająca ponad 39% aktywnego chloru (8,8% aktywnego tlenu)	5,1	O2	II	5,1	314	1 kg	E2		PP					0	
1748	CALCIUM HYPOCHLORITE, DRY or CALCIUM HYPOCHLORITE MIXTURE, DRY with more than 39% available chlorine (8.8% available oxygen)	PODCHLORYN WAPNIA SUCHY lub PODCHLORYN WAPNIA, MIESZANINA SUCHA, zawierająca ponad 39% aktywnego chloru (8,8% aktywnego tlenu)	5,1	O2	III	5,1	316	5 kg	E1		PP					0	
1749	CHLORINE TRIFLUORIDE	TRIFLUOREK CHLORU	2	2TOC		2.3+5.1+8		0	E0		PP, EP, TOX, A	VE02				2	
1750	CHLOROACETIC ACID SOLUTION	KWAS CHLOROOCTOWY, ROZTWÓR	6,1	TC1	II	6.1+8	802	100 ml	E4	T	PP, EP, TOX, A	VE02				2	
1751	CHLOROACETIC ACID, SOLID	KWAS CHLOROOCTOWY STAŁY	6,1	TC2	II	6.1+8	802	500 g	E4		PP, EP					2	
1752	CHLOROACETYL CHLORIDE	CHLOREK CHLOROACETYLU	6,1	TC1	I	6.1+8	354 802	0	E0		PP, EP, TOX, A	VE02				2	
1753	CHLOROPHENYLTRICHLOROSILANE	CHLOROFENYLOTRICHLORO SILAN	8	C3	II	8		0	E0		PP, EP					0	
1754	CHLOROSULPHONIC ACID (with or without sulphur trioxide)	KWAS CHLOROSULFONOWY z lub bez tritlenku siarki	8	C1	I	8		0	E0		PP, EP					0	
1755	CHROMIC ACID SOLUTION	KWAS CHROMOWY, ROZTWÓR	8	C1	II	8	518	1 L	E2		PP, EP					0	
1755	CHROMIC ACID SOLUTION	KWAS CHROMOWY, ROZTWÓR	8	C1	III	8	518	5 L	E1		PP, EP					0	
1756	CHROMIC FLUORIDE, SOLID	FLUOREK CHROMU STAŁY	8	C2	II	8		1 kg	E2		PP, EP					0	
1757	CHROMIC FLUORIDE SOLUTION	FLUOREK CHROMU, ROZTWÓR	8	C1	II	8		1 L	E2		PP, EP					0	
1757	CHROMIC FLUORIDE SOLUTION	FLUOREK CHROMU, ROZTWÓR	8	C1	III	8		5 L	E1		PP, EP					0	
1758	CHROMIUM OXYCHLORIDE	TLENOCHLOREK CHROMU	8	C1	I	8		0	E0		PP, EP					0	
1759	CORROSIVE SOLID, N.O.S.	MATERIAŁ ŻRĄCY STAŁY, I.N.O.	8	C10	I	8	274	0	E0		PP, EP					0	
1759	CORROSIVE SOLID, N.O.S.	MATERIAŁ ŻRĄCY STAŁY, I.N.O.	8	C10	II	8	274	1 kg	E2		PP, EP					0	
1759	CORROSIVE SOLID, N.O.S.	MATERIAŁ ŻRĄCY STAŁY, I.N.O.	8	C10	III	8	274	5 kg	E1		PP, EP					0	
1760	CORROSIVE LIQUID, N.O.S.	MATERIAŁ ŻRĄCY CIEKŁY, I.N.O.	8	C9	I	8	274	0	E0	T	PP, EP					0	
1760	CORROSIVE LIQUID, N.O.S.	MATERIAŁ ŻRĄCY CIEKŁY, I.N.O.	8	C9	II	8	274	1 L	E2	T	PP, EP					0	
1760	CORROSIVE LIQUID, N.O.S.	MATERIAŁ ŻRĄCY CIEKŁY, I.N.O.	8	C9	III	8	274	5 L	E1	T	PP, EP					0	
1761	CUPRIETHYLENEDIAMINE SOLUTION	ETYLENODIAMINOMIEDŹ, ROZTWÓR	8	CT1	II	8+6.1	802	1 L	E2		PP, EP, A					2	
1761	CUPRIETHYLENEDIAMINE SOLUTION	ETYLENODIAMINOMIEDŹ, ROZTWÓR	8	CT1	III	8+6.1	802	5 L	E1		PP, EP, A					0	
1762	CYCLOHEXENYLTRICHLOROSILANE	CYKLOHEKSENYLOTRICHLOROSILAN	8	C3	II	8		0	E0		PP, EP					0	
1763	CYCLOHEXYLTRICHLOROSILANE	CYKLOHEKSYLOTRICHLOROSILAN	8	C3	II	8		0	E0		PP, EP					0	
1764	DICHLOROACETIC ACID	KWAS DICHLOROOCTOWY	8	C3	II	8		1 L	E2	T	PP, EP					0	
1765	DICHLOROACETYL CHLORIDE	CHLOREK DICHLOROACETYLU	8	C3	II	8		1 L	E2		PP, EP					0	
1766	DICHLOROPHENYLTRICHLOROSILANE	DICHLOROFENYLOTRICHLOROSILAN	8	C3	II	8		0	E0		PP, EP					0	
1767	DIETHYLDICHLOROSILANE	DIETYLODICHLOROSILAN	8	CF1	II	8+3		0	E0		PP, EP, EX, A	VE01				1	
1768	DIFLUOROPHOSPHORIC ACID, ANHYDROUS	KWAS DIFLUOROFOSFOROWY BEZWODNY	8	C1	II	8		1 L	E2		PP, EP					0	
1769	DIPHENYLDICHLOROSILANE	DIFENYLODICHLOROSILAN	8	C3	II	8		0	E0		PP, EP					0	
1770	DIPHENYLMETHYL BROMIDE	DIFENYLOBROMOMETAN	8	C10	II	8		1 kg	E2		PP, EP					0	
1771	DODECYLTRICHLOROSILANE	DODECYLOTRICHLOROSILAN	8	C3	II	8		0	E0		PP, EP					0	
1773	FERRIC CHLORIDE, ANHYDROUS	CHLOREK ŻELAZA BEZWODNY	8	C2	III	8	590	5 kg	E1		PP, EP					0	
1774	FIRE EXTINGUISHER CHARGES, corrosive liquid	ŁADUNKI DO GAŚNIC, materiał żrący ciekły	8	C11	II	8		1 L	E0		PP, EP					0	
1775	FLUOROBORIC ACID	KWAS FLUOROBOROWY	8	C1	II	8		1 L	E2		PP, EP					0	
1776	FLUOROPHOSPHORIC ACID, ANHYDROUS	KWAS FLUOROFOSFOROWY BEZWODNY	8	C1	II	8		1 L	E2		PP, EP					0	
1777	FLUOROSULPHONIC ACID	KWAS FLUOROSULFONOWY	8	C1	I	8		0	E0		PP, EP					0	
1778	FLUOROSILICIC ACID	KWAS FLUOROKRZEMOWY	8	C1	II	8		1 L	E2	T	PP, EP					0	
1779	FORMIC ACID with more than 85% acid by mass	KWAS MRÓWKOWY, zawierający więcej niż 85% masowych kwasu	8	CF1	II	8+3		1 L	E2	T	PP, EP, EX, A	VE01				1	
1780	FUMARYL CHLORIDE	CHLOREK FUMARYLU	8	C3	II	8		1 L	E2	T	PP, EP					0	
1781	HEXADECYLTRICHLOROSILANE	HEKSADECYLOTRICHLORO SILAN	8	C3	II	8		0	E0		PP, EP					0	
1782	HEXAFLUOROPHOSPHORIC ACID	KWAS HEKSAFLUORO FOSFOROWY	8	C1	II	8		1 L	E2		PP, EP					0	
1783	HEXAMETHYLENEDIAMINE SOLUTION	HEKSAMETYLENODIAMINA, ROZTWÓR	8	C7	II	8		1 L	E2	T	PP, EP					0	
1783	HEXAMETHYLENEDIAMINE SOLUTION	HEKSAMETYLENODIAMINA, ROZTWÓR	8	C7	III	8		5 L	E1	T	PP, EP					0	
1784	HEXYLTRICHLOROSILANE	HEKSYLOTRICHLOROSILAN	8	C3	II	8		0	E0		PP, EP					0	
1786	HYDROFLUORIC ACID AND SULPHURIC ACID MIXTURE	KWAS FLUOROWODOROWY I KWAS SIARKOWY, MIESZANINA	8	CT1	I	8+6.1	802	0	E0		PP, EP, TOX, A	VE02				2	
1787	HYDRIODIC ACID	KWAS JODOWODOROWY	8	C1	II	8		1 L	E2		PP, EP					0	
1787	HYDRIODIC ACID	KWAS JODOWODOROWY	8	C1	III	8		5 L	E1		PP, EP					0	
1788	HYDROBROMIC ACID	KWAS BROMOWODOROWY	8	C1	II	8	519	1 L	E2		PP, EP					0	
1788	HYDROBROMIC ACID	KWAS BROMOWODOROWY	8	C1	III	8	519	5 L	E1		PP, EP					0	
1789	HYDROCHLORIC ACID	KWAS CHLOROWODOROWY (KWAS SOLNY)	8	C1	II	8	520	1 L	E2	T	PP, EP					0	
1789	HYDROCHLORIC ACID	KWAS CHLOROWODOROWY (KWAS SOLNY)	8	C1	III	8	520	5 L	E1	T	PP, EP					0	
1790	HYDROFLUORIC ACID with more than 85% hydrofluoric acid	KWAS FLUOROWODOROWY, zawierający więcej niż 85% fluorowodoru	8	CT1	I	8+6.1	640I 802	0	E0		PP, EP, TOX, A	VE02				2	
1790	HYDROFLUORIC ACID with more than 60% but not more than 85% hydrofluoric acid	KWAS FLUOROWODOROWY, zawierający więcej niż 60% fluorowodoru, lecz maksymalnie 85% fluorowodoru	8	CT1	I	8+6.1	640J 802	0	E0		PP, EP, TOX, A	VE02				2	
1790	HYDROFLUORIC ACID with not more than 60% hydrofluoric acid	KWAS FLUOROWODOROWY, zawierający maksymalnie 60% fluorowodoru	8	CT1	II	8+6.1	802	1 L	E2		PP, EP, TOX, A	VE02				2	
1791	HYPOCHLORITE SOLUTION	PODCHLORYN, ROZTWÓR	8	C9	II	8	521	1 L	E2		PP, EP					0	
1791	HYPOCHLORITE SOLUTION	PODCHLORYN, ROZTWÓR	8	C9	III	8	521	5 L	E1		PP, EP					0	
1792	IODINE MONOCHLORIDE, SOLID	CHLOREK JODU STAŁY	8	C2	II	8		1 kg	E0		PP, EP					0	
1793	ISOPROPYL ACID PHOSPHATE	FOSFORAN IZOPROPYLU	8	C3	III	8		5 L	E1		PP, EP					0	
1794	LEAD SULPHATE with more than 3% free acid	SIARCZAN OŁOWIU, zawierający ponad 3% wolnego kwasu	8	C2	II	8	591	1 kg	E2		PP, EP					0	
1796	NITRATING ACID MIXTURE with more than 50% nitric acid	MIESZANINA NITRUJĄCA, zawierająca ponad 50% kwasu azotowego	8	CO1	I	8+5.1		0	E0		PP, EP					0	
1796	NITRATING ACID MIXTURE with not more than 50% nitric acid	MIESZANINA NITRUJĄCA, zawierająca maksymalnie 50% kwasu azotowego	8	C1	II	8		1 L	E0		PP, EP					0	
1798	NITROHYDROCHLORIC ACID	MIESZANINA KWASU AZOTOWEGO I KWASU CHLOROWODOROWEGO	8	COT	**CARRIAGE PROHIBITED**												
1799	NONYLTRICHLOROSILANE	NONYLOTRICHLOROSILAN	8	C3	II	8		0	E0		PP, EP					0	
1800	OCTADECYLTRICHLOROSILANE	OKTADECYLOTRICHLOROSILAN	8	C3	II	8		0	E0		PP, EP					0	
1801	OCTYLTRICHLOROSILANE	OKTYLOTRICHLOROSILAN	8	C3	II	8		0	E0		PP, EP					0	
1802	PERCHLORIC ACID with not more than 50% acid, by mass	KWAS NADCHLOROWY, zawierający maksymalnie 50% masowych kwasu	8	CO1	II	8+5.1	522	1 L	E0		PP, EP					0	
1803	PHENOLSULPHONIC ACID, LIQUID	KWAS FENYLOSULFONOWY, CIEKŁY	8	C3	II	8		1 L	E2		PP, EP					0	
1804	PHENYLTRICHLOROSILANE	FENYLOTRICHLOROSILAN	8	C3	II	8		0	E0		PP, EP					0	
1805	PHOSPHORIC ACID, SOLUTION	KWAS FOSFOROWY, ROZTWÓR	8	C1	III	8		5 L	E1	T	PP, EP					0	
1806	PHOSPHORUS PENTACHLORIDE	PENTACHLOREK FOSFORU	8	C2	II	8		1 kg	E0		PP, EP					0	
1807	PHOSPHORUS PENTOXIDE	PENTATLENEK FOSFORU	8	C2	II	8		1 kg	E2		PP, EP					0	
1808	PHOSPHORUS TRIBROMIDE	TRIBROMEK FOSFORU	8	C1	II	8		1 L	E0		PP, EP					0	
1809	PHOSPHORUS TRICHLORIDE	TRICHLOREK FOSFORU	6,1	TC3	I	6.1+8	354 802	0	E0		PP, EP, TOX, A	VE02				2	
1810	PHOSPHORUS OXYCHLORIDE	TLENOCHLOREK FOSFORU	6.1	TC3	I	6.1+8	354	0	E0		PP, EP, TOX, A	VE02				2	
1811	POTASSIUM HYDROGENDIFLUORIDE, SOLID	WODOROFLUOREK POTASU STAŁY	8	CT2	II	8+6.1	802	1 kg	E2		PP, EP					2	
1812	POTASSIUM FLUORIDE, SOLID	FLUOREK POTASU STAŁY	6,1	T5	III	6,1	802	5 kg	E1	B	PP, EP					0	
1813	POTASSIUM HYDROXIDE, SOLID	WODOROTLENEK POTASU STAŁY	8	C6	II	8		1 kg	E2		PP, EP					0	
1814	POTASSIUM HYDROXIDE SOLUTION	WODOROTLENEK POTASU, ROZTWÓR	8	C5	II	8		1 L	E2	T	PP, EP					0	
1814	POTASSIUM HYDROXIDE SOLUTION	WODOROTLENEK POTASU, ROZTWÓR	8	C5	III	8		5 L	E1	T	PP, EP					0	
1815	PROPIONYL CHLORIDE	CHLOREK PROPIONYLU	3	FC	II	3+8		1 L	E2		PP, EP, EX, A	VE01				1	
1816	PROPYLTRICHLOROSILANE	PROPYLOTRICHLOROSILAN	8	CF1	II	8+3		0	E0		PP, EP, EX, A	VE01				1	
1817	PYROSULPHURYL CHLORIDE	CHLOREK PIROSULFURYLU	8	C1	II	8		1 L	E2		PP, EP					0	
1818	SILICON TETRACHLORIDE	TETRACHLOROSILAN	8	C1	II	8		0	E0		PP, EP					0	
1819	SODIUM ALUMINATE SOLUTION	GLINIAN SODU, ROZTWÓR	8	C5	II	8		1 L	E2		PP, EP					0	
1819	SODIUM ALUMINATE SOLUTION	GLINIAN SODU, ROZTWÓR	8	C5	III	8		5 L	E1		PP, EP					0	
1823	SODIUM HYDROXIDE, SOLID	WODOROTLENEK SODU STAŁY	8	C6	II	8		1 kg	E2	T	PP, EP					0	
1824	SODIUM HYDROXIDE SOLUTION	WODOROTLENEK SODU, ROZTWÓR	8	C5	II	8		1 L	E2	T	PP, EP					0	
1824	SODIUM HYDROXIDE SOLUTION	WODOROTLENEK SODU, ROZTWÓR	8	C5	III	8		5 L	E1	T	PP, EP					0	
1825	SODIUM MONOXIDE	MONOTLENEK SODU	8	C6	II	8		1 kg	E2		PP, EP					0	
1826	NITRATING ACID MIXTURE, SPENT, with more than 50% nitric acid	MIESZANINA NITRUJĄCA ZUŻYTA, zawierająca ponad 50% kwasu azotowego	8	CO1	I	8+5.1	113	0	E0		PP, EP					0	
1826	NITRATING ACID MIXTURE, SPENT, with not more than 50% nitric acid	MIESZANINA NITRUJĄCA ZUŻYTA, zawierająca maksymalnie 50% kwasu azotowego	8	C1	II	8	113	1 L	E0		PP, EP					0	

1827	STANNIC CHLORIDE, ANHYDROUS	TETRACHLOREK CYNY BEZWODNY	8	C1	II	8		1 L	E2		PP, EP					0	
1828	SULPHUR CHLORIDES	CHLORKI SIARKI	8	C1	I	8		0	E0		PP, EP					0	
1829	SULPHUR TRIOXIDE, STABILIZED	TRITLENEK SIARKI STABILIZOWANY	8	C1	I	8	623	0	E0		PP, EP					0	
1830	SULPHURIC ACID with more than 51% acid	KWAS SIARKOWY, zawierający więcej niż 51% kwasu	8	C1	II	8		1 L	E2	**T**	PP, EP					0	
1831	SULPHURIC ACID, FUMING	KWAS SIARKOWY DYMIĄCY	8	CT1	I	8+6.1	802	0	E0	**T**	PP, EP, TOX, A	VE02				2	
1832	SULPHURIC ACID, SPENT	KWAS SIARKOWY ZUŻYTY	8	C1	II	8	113	1 L	E0	**T**	PP, EP					0	
1833	SULPHUROUS ACID	KWAS SIARKAWY	8	C1	II	8		1 L	E2		PP, EP					0	
1834	SULPHURYL CHLORIDE	CHLOREK SULFURYLU	6.1	TC3	I	6.1+8	354	0	E0		PP, EP, TOX, A	VE02				2	
1835	TETRAMETHYL AMMONIUM HYDROXIDE, SOLUTION	WODOROTLENEK TETRAMETYLOAMONU, ROZTWÓR	8	C7	II	8		1 L	E2		PP, EP					0	
1835	TETRAMETHYL AMMONIUM HYDROXIDE SOLUTION	WODOROTLENEK TETRAMETYLOAMONU, ROZTWÓR	8	C7	III	8		5 L	E1		PP, EP					0	
1836	THIONYL CHLORIDE	CHLOREK TIONYLU	8	C1	I	8		0	E0		PP, EP					0	
1837	THIOPHOSPHORYL CHLORIDE	CHLOREK TIOFOSFORYLU	8	C1	II	8		1 L	E0		PP, EP					0	
1838	TITANIUM TETRACHLORIDE	TETRACHLOREK TYTANU	6.1	TC3	I	6.1+8	354	0	E0		PP, EP, TOX, A	VE02				2	
1839	TRICHLOROACETIC ACID	KWAS TRICHLOROOCTOWY	8	C4	II	8		1 kg	E2		PP, EP					0	
1840	ZINC CHLORIDE SOLUTION	CHLOREK CYNKU, ROZTWÓR	8	C1	III	8		5 L	E1		PP, EP					0	
1841	ACETALDEHYDE AMMONIA	ACETALDEHYDOAMONIAK	9	M11	III	9		5 kg	E1		PP					0	
1843	AMMONIUM DINITRO-o-CRESOLATE, SOLID	DINITRO-o-KREZOLAN AMONU STAŁY	6,1	T2	II	6,1	802	500 g	E4		PP, EP					2	
1845	Carbon dioxide, solid (Dry ice)	ditlenek węgla stały (suchy lód)	9	M11		**NOT SUBJECT TO ADN - when used as a coolant, see 5.5.3**											
1846	CARBON TETRACHLORIDE	TETRACHLOREK WĘGLA	6,1	T1	II	6,1	802	100 ml	E4	**T**	PP, EP, TOX, A	VE02				2	
1847	POTASSIUM SULPHIDE, HYDRATED with not less than 30% water of crystallization	SIARCZEK POTASU, zawierający co najmniej 30% wody krystalizacyjnej	8	C6	II	8	523	1 kg	E2		PP, EP					0	
1848	PROPIONIC ACID with not less than 10% and less than 90% acid by mass	KWAS PROPIONOWY, zawierający co najmniej 10%, lecz mniej niż 90% masowych kwasu	8	C3	III	8		5 L	E1	**T**	PP, EP					0	
1849	SODIUM SULPHIDE, HYDRATED with not less than 30% water	SIARCZEK SODU, zawierający co najmniej 30% wody krystalizacyjnej	8	C6	II	8	523	1 kg	E2		PP, EP					0	
1851	MEDICINE, LIQUID, TOXIC, N.O.S.	LEK TRUJĄCY CIEKŁY, I.N.O.	6,1	T1	II	6,1	221 601 802	100 ml	E4		PP, EP, TOX, A	VE02				2	
1851	MEDICINE, LIQUID, TOXIC, N.O.S.	LEK TRUJĄCY CIEKŁY, I.N.O.	6,1	T1	III	6,1	221 601 802	5 L	E1		PP, EP, TOX, A	VE02				0	
1854	BARIUM ALLOYS, PYROPHORIC	STOPY BARU PIROFORYCZNE	4,2	S4	I	4,2		0	E0		PP					0	
1855	CALCIUM, PYROPHORIC or CALCIUM ALLOYS, PYROPHORIC	WAPN PIROFORYCZNY lub STOPY WAPNIA PIROFORYCZNE	4,2	S4	I	4,2		0	E0		PP					0	
1856	Rags, oily	szmaty zaolejone	4,2	S2		**NOT SUBJECT TO ADN**											
1857	Textile waste, wet	odpady włókiennicze mokre	4,2	S2		**NOT SUBJECT TO ADN**											
1858	HEXAFLUOROPROPYLENE (REFRIGERANT GAS R 1216)	HEKSAFLUOROPROPYLEN (GAZ CHŁODNICZY R 1216)	2	2A		2,2	662	120 ml	E1		PP					0	
1859	SILICON TETRAFLUORIDE	TETRAFLUOREK KRZEMU	2	2TC		2.3+8		0	E0		PP, EP, TOX, A	VE02				2	
1860	VINYL FLUORIDE, STABILIZED	FLUOREK WINYLU STABILIZOWANY	2	2F		2,1	662	0	E0		PP, EX, A	VE01				1	
1862	ETHYL CROTONATE	KROTONIAN ETYLU	3	F1	II	3		1 L	E2		PP, EX, A	VE01				1	
1863	FUEL, AVIATION, TURBINE ENGINE	PALIWO LOTNICZE DO SILNIKÓW TURBINOWYCH	3	F1	I	3	363	500 ml	E3	**T**	PP, EX, A	VE01				1	
1863	FUEL, AVIATION, TURBINE ENGINE (vapour pressure at 50 °C more than 110 kPa)	PALIWO LOTNICZE DO SILNIKÓW TURBINOWYCH (prężność pary w 50 °C ponad 110 kPa)	3	F1	II	3	363 640C	1 L	E2	**T**	PP, EX, A	VE01				1	
1863	FUEL, AVIATION, TURBINE ENGINE (vapour pressure at 50 °C not more than 110 kPa)	PALIWO LOTNICZE DO SILNIKÓW TURBINOWYCH (prężność pary w 50 °C maksymalnie 110 kPa)	3	F1	II	3	363 640D	1 L	E2	**T**	PP, EX, A	VE01				1	
1863	FUEL, AVIATION, TURBINE ENGINE	PALIWO LOTNICZE DO SILNIKÓW TURBINOWYCH	3	F1	III	3	363	5 L	E1	**T**	PP, EX, A	VE01				0	
1865	n-PROPYL NITRATE	AZOTAN n-PROPYLU	3	F1	II	3		1 L	E2		PP, EX, A	VE01				1	
1866	RESIN SOLUTION, flammable	ŻYWICA, ROZTWÓR, zapalna	3	F1	I	3		500 ml	E3		PP, EX, A	VE01				1	
1866	RESIN SOLUTION, flammable (vapour pressure at 50 °C more than 110 kPa)	ŻYWICA, ROZTWÓR, zapalna (prężność pary w 50 °C większa niż 110 kPa)	3	F1	II	3	640C	5 L	E2		PP, EX, A	VE01				1	
1866	RESIN SOLUTION, flammable (vapour pressure at 50 °C not more than 110 kPa)	ŻYWICA, ROZTWÓR, zapalna (prężność pary w 50 °C maksymalnie 110 kPa)	3	F1	II	3	640D	5 L	E2		PP, EX, A	VE01				1	
1866	RESIN SOLUTION, flammable	ŻYWICA, ROZTWÓR, zapalna	3	F1	III	3	640E	5 L	E1		PP, EX, A	VE01				0	
1866	RESIN SOLUTION, flammable (having a flash-point below 23 °C and viscous according to 2.2.3.1.4) (vapour pressure at 50 °C more than 110 kPa	ŻYWICA, ROZTWÓR, zapalna (temperatura zapłonu powyżej 23 °C i lepkość zgodna z 2.2.3.1.4), (prężność pary w 50 °C wyższa niż 110 kPa)	3	F1	III	3		5 L	E1		PP, EX, A	VE01				0	
1866	RESIN SOLUTION, flammable (having a flash-point below 23 °C and viscous according to 2.2.3.1.4) (vapour pressure at 50 °C not more than 110 kPa)	ŻYWICA, ROZTWÓR, zapalna (temperatura zapłonu powyżej 23 °C i lepkość zgodna z 2.2.3.1.4), (prężność pary w 50 °C maksymalnie 110 kPa)	3	F1	III	3		5 L	E1		PP, EX, A	VE01				0	
1868	DECABORANE	DEKABORAN	4,1	FT2	II	4.1+6.1	802	1 kg	E0		PP, EP					2	
1869	MAGNESIUM or MAGNESIUM ALLOYS with more than 50% magnesium in pellets, turnings or ribbons	MAGNEZ lub STOPY MAGNEZU, zawierające więcej niż 50% magnezu, w granulkach, wiórach, taśmach	4,1	F3	III	4,1	59	5 kg	E1		PP					0	
1870	POTASSIUM BOROHYDRIDE	BOROWODOREK POTASU	4,3	W2	I	4,3		0	E0		PP, EX, A	VE01		HA08		0	
1871	TITANIUM HYDRIDE	WODOREK TYTANU	4,1	F3	II	4,1		1 kg	E2		PP					1	
1872	LEAD DIOXIDE	DITLENEK OŁOWIU	5,1	OT2	III	5.1+6.1	802	5 kg	E1		PP, EP					0	
1873	PERCHLORIC ACID with more than 50% but not more than 72% acid, by mass	KWAS NADCHLOROWY, zawierający więcej niż 50% masowych, lecz maksymalnie 72% masowych kwasu	5,1	OC1	I	5.1+8	60	0	E0		PP, EP					0	
1884	BARIUM OXIDE	TLENEK BARU	6,1	T5	III	6,1	802	5 kg	E1		PP, EP					0	
1885	BENZIDINE	BENZYDYNA	6,1	T2	II	6,1	802	500 g	E4		PP, EP					2	
1886	BENZYLIDENE CHLORIDE	CHLOREK BENZYLIDENU	6,1	T1	II	6,1	802	100 ml	E4		PP, EP, TOX, A	VE02				2	
1887	BROMOCHLOROMETHANE	BROMOCHLOROMETAN	6,1	T1	III	6,1	802	5 L	E1		PP, EP, TOX, A	VE02				0	
1888	CHLOROFORM	CHLOROFORM	6,1	T1	III	6,1	802	5 L	E1	**T**	PP, EP, TOX, A	VE02				0	
1889	CYANOGEN BROMIDE	BROMEK CYJANU	6,1	TC2	I	6.1+8	802	0	E0		PP, EP					2	
1891	ETHYL BROMIDE	BROMEK ETYLU	6,1	T1	II	6,1	802	100 ml	E4		PP, EP, TOX, A	VE02				2	
1892	ETHYLDICHLOROARSINE	ETYLODICHLOROARSYNA	6,1	T3	I	6,1	354 802	0	E0		PP, EP, TOX, A	VE02				2	
1894	PHENYLMERCURIC HYDROXIDE	WODOROTLENEK FENYLORTĘCI	6,1	T3	II	6,1	802	500 g	E4		PP, EP, TOX, A	VE02				2	
1895	PHENYLMERCURIC NITRATE	AZOTAN FENYLORTĘCI	6,1	T3	II	6,1	802	500 g	E4		PP, EP, TOX, A	VE02				2	
1897	TETRACHLOROETHYLENE	TETRACHLOROETYLEN	6,1	T1	III	6,1	802	5 L	E1	**T**	PP, EP, TOX, A	VE02				0	
1898	ACETYL IODIDE	JODEK ACETYLU	8	C3	II	8		1 L	E2		PP, EP					0	
1902	DIISOOCTYL ACID PHOSPHATE	FOSFORAN DIIZOOKTYLU	8	C3	III	8		5 L	E1		PP, EP					0	
1903	DISINFECTANT, LIQUID, CORROSIVE, N.O.S.	ŚRODEK DEZYNFEKUJĄCY ŻRĄCY CIEKŁY, I.N.O.	8	C9	I	8	274	0	E0		PP, EP					0	
1903	DISINFECTANT, LIQUID, CORROSIVE, N.O.S.	ŚRODEK DEZYNFEKUJĄCY ŻRĄCY CIEKŁY, I.N.O.	8	C9	II	8	274	1 L	E2		PP, EP					0	
1903	DISINFECTANT, LIQUID, CORROSIVE, N.O.S.	ŚRODEK DEZYNFEKUJĄCY ŻRĄCY CIEKŁY, I.N.O.	8	C9	III	8	274	5 L	E1		PP, EP					0	
1905	SELENIC ACID	KWAS SELENOWY	8	C2	I	8		0	E0		PP, EP					0	
1906	SLUDGE ACID	KWAS SIARKOWY ODPADOWY	8	C1	II	8		1 L	E0		PP, EP					0	
1907	SODA LIME with more than 4% sodium hydroxide	WAPNO SODOWANE, zawierające więcej niż 4% wodorotlenku sodu	8	C6	III	8	62	5 kg	E1		PP, EP					0	
1908	CHLORITE SOLUTION	CHLORYN, ROZTWÓR	8	C9	II	8	521	1 L	E2		PP, EP					0	
1908	CHLORITE SOLUTION	CHLORYN, ROZTWÓR	8	C9	III	8	521	5 L	E1		PP, EP					0	
1910	Calcium oxide	tlenek wapnia	8	C6		**NOT SUBJECT TO ADN**											
1911	DIBORANE	DIBORAN	2	2TF		2.3+2.1		0	E0		PP, EP, EX, TOX, A	VE01, VE02				2	
1912	METHYL CHLORIDE AND METHYLENE CHLORIDE MIXTURE	CHLOREK METYLU I DICHLOROMETAN, MIESZANINA	2	2F		2,1	228 662	0	E0	**T**	PP, EX, A	VE01				1	
1913	NEON, REFRIGERATED LIQUID	NEON SKROPLONY SCHŁODZONY	2	3A		2,2	593	120 ml	E1		PP					0	
1914	BUTYL PROPIONATES	PROPIONIANY BUTYLU	3	F1	III	3		5 L	E1		PP, EX, A	VE01				0	
1915	CYCLOHEXANONE	CYKLOHEKSANON	3	F1	III	3		5 L	E1	**T**	PP, EX, A	VE01				0	
1916	2,2'-DICHLORODIETHYL ETHER	ETER 2,2'-DICHLORODIETYLOWY	6,1	TF1	II	6.1+3	802	100 ml	E4		PP, EP, EX, TOX, A	VE01, VE02				2	
1917	ETHYL ACRYLATE, STABILIZED	AKRYLAN ETYLU STABILIZOWANY	3	F1	II	3		1 L	E2	**T**	PP, EX, A	VE01				1	
1918	ISOPROPYLBENZENE	IZOPROPYLOBENZEN	3	F1	III	3		5 L	E1	**T**	PP, EX, A	VE01				0	
1919	METHYL ACRYLATE, STABILIZED	AKRYLAN METYLU STABILIZOWANY	3	F1	II	3		1 L	E2	**T**	PP, EX, A	VE01				1	
1920	NONANES	NONANY	3	F1	III	3		5 L	E1	**T**	PP, EX, A	VE01				0	
1921	PROPYLENEIMINE, STABILIZED	PROPYLENOIMINA STABILIZOWANA	3	FT1	I	3+6.1	802	0	E0		PP, EP, EX, TOX, A	VE01, VE02				2	
1922	PYRROLIDINE	PIROLIDYNA	3	FC	II	3+8		1 L	E2	**T**	PP, EP, EX, A	VE01				1	
1923	CALCIUM DITHIONITE (CALCIUM HYDROSULPHITE)	PODSIARCZYN WAPNIA (HYDROSULFID WAPNIA)	4,2	S4	II	4,2		0	E2		PP					0	
1928	METHYL MAGNESIUM BROMIDE IN ETHYL ETHER	BROMEK METYLOMAGNEZU W ETERZE ETYLOWYM	4,3	WF1	I	4.3+3		0	E0		PP, EX, A	VE01		HA08		1	
1929	POTASSIUM DITHIONITE (POTASSIUM HYDROSULPHITE)	PODSIARCZYN POTASU (HYDROSULFID POTASU)	4,2	S4	II	4,2		0	E2		PP					0	
1931	ZINC DITHIONITE (ZINC HYDROSULPHITE)	PODSIARCZYN CYNKU	9	M11	III	9		5 kg	E1		PP					0	
1932	ZIRCONIUM SCRAP	CYRKON, ODPADY	4,2	S4	III	4,2	524 592	0	E0		PP					0	

1935	CYANIDE SOLUTION, N.O.S.	CYJANEK, ROZTWÓR, I.N.O.	6,1	T4	I	6,1	274 525 802	0	E5		PP, EP, TOX, A	VE02				2	
1935	CYANIDE SOLUTION, N.O.S.	CYJANEK, ROZTWÓR, I.N.O.	6,1	T4	II	6,1	274 525 802	100 ml	E4		PP, EP, TOX, A	VE02				2	
1935	CYANIDE SOLUTION, N.O.S.	CYJANEK, ROZTWÓR, I.N.O.	6,1	T4	III	6,1	274 525 802	5 L	E1		PP, EP, TOX, A	VE02				0	
1938	BROMOACETIC ACID, SOLUTION	KWAS BROMOOCTOWY, ROZTWÓR	8	C3	II	8		1 L	E2		PP, EP					0	
1938	BROMOACETIC ACID SOLUTION	KWAS BROMOOCTOWY, ROZTWÓR	8	C3	III	8		5 L	E1		PP, EP					0	
1939	PHOSPHORUS OXYBROMIDE	TLENOBROMEK FOSFORU	8	C2	II	8		1 kg	E0		PP, EP					0	
1940	THIOGLYCOLIC ACID	KWAS TIOGLIKOLOWY	8	C3	II	8		1 L	E2		PP, EP					0	
1941	DIBROMODIFLUORO-METHANE	DIBROMODIFLUOROMETAN	9	M11	III	9		5 L	E1		PP					0	
1942	AMMONIUM NITRATE with not more than 0.2% combustible substances, including any organic substance calculated as carbon, to the exclusion of any other added substance	AZOTAN AMONU, zawierający maksymalnie 0,2% całkowitą ilość materiałów palnych (włącznie z materiałami organicznymi, jako równoważnik węgla) i wolny od domieszek innych materiałów	5,1	O2	III	5,1	306 611	5 kg	E1	**B**	PP		ST01, CO02, LO04	HA09		0	CO02 and HA09 apply only when this substance is carried in bulk or without packaging
1944	MATCHES, SAFETY (book, card or strike on box)	ZAPAŁKI BEZPIECZNE (zeszyciki, liściki lub pudełka)	4,1	F1	III	4,1	293	5 kg	E1		PP					0	
1945	MATCHES, WAX 'VESTA'	ZAPAŁKI WOSKOWANE	4,1	F1	III	4,1	293	5 kg	E1		PP					0	
1950	AEROSOLS, asphyxiant	POJEMNIKI AEROZOLOWE, duszące	2	5A		2,2	190 327 344 625	1 L	E0		PP	VE04				0	
1950	AEROSOLS, corrosive	POJEMNIKI AEROZOLOWE, żrące	2	5C		2.2+8	190 327 344 625	1 L	E0		PP, EP	VE04				0	
1950	AEROSOLS, corrosive, oxidizing	POJEMNIKI AEROZOLOWE, żrące, utleniające	2	5CO		2.2+5.1+8	190 327 344 625	1 L	E0		PP, EP	VE04				0	
1950	AEROSOLS, flammable	POJEMNIKI AEROZOLOWE, zapalne	2	5F		2,1	190 327 344 625	1 L	E0		PP, EX, A	VE01, VE04				1	
1950	AEROSOLS, flammable, corrosive	POJEMNIKI AEROZOLOWE, zapalne, żrące	2	5FC		2.1+8	190 327 344 625	1 L	E0		PP, EP, EX, A	VE01, VE04				1	
1950	AEROSOLS, oxidizing	POJEMNIKI AEROZOLOWE, utleniające	2	5O		2.2+5.1	190 327 344 625	1 L	E0		PP	VE04				0	
1950	AEROSOLS, toxic	POJEMNIKI AEROZOLOWE, trujące	2	5T		2.2+6.1	190 327 344 625	120 ml	E0		PP, EP, TOX, A	VE02, VE04				2	
1950	AEROSOLS, toxic, corrosive	POJEMNIKI AEROZOLOWE, trujące, żrące	2	5TC		2.2+6.1+8	190 327 344 625	120 ml	E0		PP, EP, TOX, A	VE02, VE04				2	
1950	AEROSOLS, toxic, flammable	POJEMNIKI AEROZOLOWE, trujące, zapalne	2	5TF		2.1+6.1	190 327 344 625	120 ml	E0		PP, EP, EX, TOX, A	VE01, VE02, VE04				2	
1950	AEROSOLS, toxic, flammable, corrosive	POJEMNIKI AEROZOLOWE, trujące, zapalne, żrące	2	5TFC		2.1+6.1+8	190 327 344 625	120 ml	E0		PP, EP, EX, TOX, A	VE01, VE02				2	
1950	AEROSOLS, toxic, oxidizing	POJEMNIKI AEROZOLOWE, trujące, utleniające	2	5TO		2.2+5.1+6.1	190 327 344 625	120 ml	E0		PP, EP, TOX, A	VE02, VE04				2	
1950	AEROSOLS, toxic, oxidizing, corrosive	POJEMNIKI AEROZOLOWE, trujące, utleniające, żrące	2	5TOC		2.2+5.1+6.1 +8	190 327 344 625	120 ml	E0		PP, EP, TOX, A	VE02, VE04				2	
1951	ARGON, REFRIGERATED LIQUID	ARGON SKROPLONY SCHŁODZONY	2	3A		2,2	593	120 ml	E1		PP					0	
1952	ETHYLENE OXIDE AND CARBON DIOXIDE MIXTURE with not more than 9% ethylene oxide	TLENEK ETYLENU I DITLENEK WĘGLA, MIESZANINA, zawierająca maksymalnie 9% tlenku etylenu	2	2A		2,2	662	120 ml	E1		PP					0	
1953	COMPRESSED GAS, TOXIC, FLAMMABLE, N.O.S.	GAZ SPRĘŻONY TRUJĄCY ZAPALNY, I.N.O.	2	1TF		2.3+2.1	274	0	E0		PP, EP, EX, TOX, A	VE01, VE02				2	
1954	COMPRESSED GAS, FLAMMABLE, N.O.S.	GAZ SPRĘŻONY ZAPALNY, I.N.O.	2	1F		2,1	274 660 662	0	E0		PP, EX, A	VE01				1	
1955	COMPRESSED GAS, TOXIC, N.O.S.	GAZ SPRĘŻONY TRUJĄCY, I.N.O.	2	1T		2,3	274	0	E0		PP, EP, TOX, A	VE02				2	
1956	COMPRESSED GAS, N.O.S.	GAZ SPRĘŻONY, I.N.O.	2	1A		2,2	274 655 662	120 ml	E1		PP					0	
1957	DEUTERIUM, COMPRESSED	DEUTER SPRĘŻONY	2	1F		2,1	662	0	E0		PP, EX, A	VE01				1	
1958	1,2-DICHLORO-1,1,2,2-TETRAFLUOROETHANE (REFRIGERANT GAS R 114)	1,2-DICHLORO-1,1,2,2-TETRA-FLUOROETAN (GAZ CHŁODNICZY R 114)	2	2A		2,2	662	120 ml	E1		PP					0	
1959	1,1-DIFLUOROETHYLENE (REFRIGERANT GAS R 1132a)	1,1-DIFLUOROETYLEN (GAZ CHŁODNICZY R 1132a)	2	2F		2,1	662	0	E0		PP, EX, A	VE01				1	
1961	ETHANE, REFRIGERATED LIQUID	ETAN SKROPLONY SCHŁODZONY	2	3F		2,1		0	E0		PP, EX, A	VE01				1	
1962	ETHYLENE	ETYLEN	2	2F		2,1	662	0	E0		PP, EX, A	VE01				1	
1963	HELIUM, REFRIGERATED LIQUID	HEL SKROPLONY SCHŁODZONY	2	3A		2,2	593	120 ml	E1		PP					0	
1964	HYDROCARBON GAS MIXTURE, COMPRESSED, N.O.S.	WĘGLOWODORY GAZOWE, MIESZANINA SPRĘŻONA, I.N.O.	2	1F		2,1	274 662	0	E0		PP, EX, A	VE01				1	
1965	HYDROCARBON GAS MIXTURE, LIQUEFIED, N.O.S. such as mixtures A, A01, A02, A0, A1, B1, B2, B or C	WĘGLOWODORY GAZOWE, MIESZANINA SKROPLONA, I.N.O. (mieszanina A, A 01, A 02, A 0, A 1, B 1, B 2, B, C)	2	2F		2,1	274 583 660 662	0	E0	**T**	PP, EX, A	VE01				1	
1966	HYDROGEN, REFRIGERATED LIQUID	WODÓR SKROPLONY SCHŁODZONY	2	3F		2,1		0	E0		PP, EX, A	VE01				1	
1967	INSECTICIDE GAS, TOXIC, N.O.S.	GAZ INSEKTOBÓJCZY TRUJĄCY, I.N.O.	2	2T		2,3	274	0	E0		PP, EP, TOX, A	VE02				2	
1968	INSECTICIDE GAS, N.O.S.	GAZ INSEKTOBÓJCZY, I.N.O.	2	2A		2,2	274 662	120 ml	E1		PP					0	
1969	ISOBUTANE	IZOBUTAN	2	2F		2,1	657 660 662	0	E0	**T**	PP, EX, A	VE01				1	
1970	KRYPTON, REFRIGERATED LIQUID	KRYPTON SKROPLONY SCHŁODZONY	2	3A		2,2	593	120 ml	E1		PP					0	
1971	METHANE, COMPRESSED or NATURAL GAS, COMPRESSED with high methane content	METAN SPRĘŻONY lub GAZ ZIEMNY SPRĘŻONY o wysokiej zawartości metanu	2	1F		2,1	660 662	0	E0		PP, EX, A	VE01				1	
1972	METHANE, REFRIGERATED LIQUID or NATURAL GAS, REFRIGERATED LIQUID with high methane content	METAN SKROPLONY SCHŁODZONY lub GAZ ZIEMNY SKROPLONY SCHŁODZONY o wysokiej zawartości metanu	2	3F		2,1	660	0	E0	**T**	PP, EX, A	VE01				1	
1973	CHLORODIFLUOROMETHANE AND CHLOROPENTAFLUOROETHANE MIXTURE with fixed boiling point, with approximately 49% chlorodifluoromethane (REFRIGERANT GAS R 502)	CHLORODIFLUOROMETAN I CHLOROPENTAFLUOROETAN, MIESZANINA o stałej temperaturze wrzenia, zawierająca ok. 49% chlorodifluorometanu (GAZ CHŁODNICZY R 502)	2	2A		2,2	662	120 ml	E1		PP					0	
1974	CHLORODIFLUOROBROMOMETHANE (REFRIGERANT GAS R 12B1)	BROMOCHLORODIFLUOROMETAN (GAZ CHŁODNICZY R 12B1)	2	2A		2,2	662	120 ml	E1		PP					0	
1975	NITRIC OXIDE AND DINITROGEN TETROXIDE MIXTURE (NITRIC OXIDE AND NITROGEN DIOXIDE MIXTURE)	TLENEK AZOTU I TETRATLENEK DIAZOTU, MIESZANINA (TLENEK AZOTU I DITLENEK AZOTU, MIESZANINA)	2	2TOC		2.3+5.1+8		0	E0		PP, EP, TOX, A	VE02				2	
1976	OCTAFLUOROCYCLOBUTANE (REFRIGERANT GAS RC 318)	OKTAFLUOROCYKLOBUTAN (GAZ CHŁODNICZY RC 318)	2	2A		2,2	662	120 ml	E1		PP					0	
1977	NITROGEN, REFRIGERATED LIQUID	AZOT SKROPLONY SCHŁODZONY	2	3A		2,2	345 346 593	120 ml	E1		PP					0	
1978	PROPANE	PROPAN	2	2F		2,1	657 660 662	0	E0	**T**	PP, EX, A	VE01				1	
1982	TETRAFLUOROMETHANE (REFRIGERANT GAS R 14)	TETRAFLUOROMETAN (GAZ CHŁODNICZY R 14)	2	2A		2,2	662	120 ml	E1		PP					0	
1983	1-CHLORO-2,2,2-TRIFLUOROETHANE (REFRIGERANT GAS R 133a)	1-CHLORO-2,2,2-TRIFLUOROETAN (GAZ CHŁODNICZY R 133a)	2	2A		2,2	662	120 ml	E1		PP					0	
1984	TRIFLUOROMETHANE (REFRIGERANT GAS R 23)	TRIFLUOROMETAN (GAZ CHŁODNICZY R 23)	2	2A		2,2	662	120 ml	E1		PP					0	
1986	ALCOHOLS, FLAMMABLE, TOXIC, N.O.S.	ALKOHOLE ZAPALNE TRUJĄCE, I.N.O.	3	FT1	I	3+6.1	274 802	0	E0	**T**	PP, EP, EX, TOX, A	VE01, VE02				2	
1986	ALCOHOLS, FLAMMABLE, TOXIC, N.O.S.	ALKOHOLE ZAPALNE TRUJĄCE, I.N.O.	3	FT1	II	3+6.1	274 802	1 L	E2	**T**	PP, EP, EX, TOX, A	VE01, VE02				2	
1986	ALCOHOLS, FLAMMABLE, TOXIC, N.O.S.	ALKOHOLE ZAPALNE TRUJĄCE, I.N.O.	3	FT1	III	3+6.1	274 802	5 L	E1	**T**	PP, EP, EX, TOX, A	VE01, VE02				0	
1987	ALCOHOLS, N.O.S. (vapour pressure at 50 °C more than 110 kPa)	ALKOHOLE, I.N.O. (prężność pary w 50 °C ponad 110 kPa)	3	F1	II	3	274 601 640C	1 L	E2	**T**	PP, EX, A	VE01				1	

1987	ALCOHOLS, N.O.S. (vapour pressure at 50 °C not more than 110 kPa)	ALKOHOLE, I.N.O. (prężność pary w 50 °C maksymalnie 110 kPa)	3	F1	II	3	274 601 640D	1 L	E2	T	PP, EX, A	VE01				1	
1987	ALCOHOLS, N.O.S.	ALKOHOLE, I.N.O.	3	F1	III	3	274 601	5 L	E1	T	PP, EX, A	VE01				0	
1988	ALDEHYDES, FLAMMABLE, TOXIC, N.O.S.	ALDEHYDY ZAPALNE TRUJĄCE, I.N.O.	3	FT1	I	3+6.1	274 802	0	E0		PP, EP, EX, TOX, A	VE01, VE02				2	
1988	ALDEHYDES, FLAMMABLE, TOXIC, N.O.S.	ALDEHYDY ZAPALNE TRUJĄCE, I.N.O.	3	FT1	II	3+6.1	274 802	1 L	E2		PP, EP, EX, TOX, A	VE01, VE02				2	
1988	ALDEHYDES, FLAMMABLE, TOXIC, N.O.S.	ALDEHYDY ZAPALNE TRUJĄCE, I.N.O.	3	FT1	III	3+6.1	274 802	5 L	E1		PP, EP, EX, TOX, A	VE01, VE02				0	
1989	ALDEHYDES, N.O.S.	ALDEHYDY, I.N.O.	3	F1	I	3	274	0	E3		PP, EX, A	VE01				1	
1989	ALDEHYDES, N.O.S. (vapour pressure at 50 °C more than 110 kPa)	ALDEHYDY, I.N.O. (prężność pary w 50 °C ponad 110 kPa)	3	F1	II	3	274 640C	1 L	E2	T	PP, EX, A	VE01				1	
1989	ALDEHYDES, N.O.S. (vapour pressure at 50 °C not more than 110 kPa)	ALDEHYDY, I.N.O. (prężność pary w 50 °C maksymalnie 110 kPa)	3	F1	II	3	274 640D	1 L	E2	T	PP, EX, A	VE01				1	
1989	ALDEHYDES, N.O.S.	ALDEHYDY, I.N.O.	3	F1	III	3	274	5 L	E1	T	PP, EX, A	VE01				0	
1990	BENZALDEHYDE	ALDEHYD BENZOESOWY	9	M11	III	9		5 L	E1		PP					0	
1991	CHLOROPRENE, STABILIZED	CHLOROPREN STABILIZOWANY	3	FT1	I	3+6.1	802	0	E0	T	PP, EP, EX, TOX, A	VE01, VE02				2	
1992	FLAMMABLE LIQUID, TOXIC, N.O.S.	MATERIAL CIEKŁY ZAPALNY TRUJĄCY, I.N.O.	3	FT1	I	3+6.1	274 802	0	E0	T	PP, EP, EX, TOX, A	VE01, VE02				2	
1992	FLAMMABLE LIQUID, TOXIC, N.O.S.	MATERIAL CIEKŁY ZAPALNY TRUJĄCY, I.N.O.	3	FT1	II	3+6.1	274 802	1 L	E2	T	PP, EP, EX, TOX, A	VE01, VE02				2	
1992	FLAMMABLE LIQUID, TOXIC, N.O.S.	MATERIAL CIEKŁY ZAPALNY TRUJĄCY, I.N.O.	3	FT1	III	3+6.1	274 802	5 L	E1	T	PP, EP, EX, TOX, A	VE01, VE02				0	
1993	FLAMMABLE LIQUID, N.O.S.	MATERIAL CIEKŁY ZAPALNY, I.N.O.	3	F1	I	3	274	0	E3	T	PP, EX, A	VE01				1	
1993	FLAMMABLE LIQUID, N.O.S. (vapour pressure at 50 °C more than 110 kPa)	MATERIAL CIEKŁY ZAPALNY, I.N.O. (prężność pary w 50 °C ponad 110 kPa)	3	F1	II	3	274 601 640C	1 L	E2	T	PP, EX, A	VE01				1	
1993	FLAMMABLE LIQUID, N.O.S. (vapour pressure at 50 °C not more than 110 kPa)	MATERIAL CIEKŁY ZAPALNY, I.N.O. (prężność pary w 50 °C maksymalnie 110 kPa)	3	F1	II	3	274 601 640D	1 L	E2	T	PP, EX, A	VE01				1	
1993	FLAMMABLE LIQUID, N.O.S.	MATERIAL CIEKŁY ZAPALNY, I.N.O.	3	F1	III	3	274 601 640E	5 L	E1	T	PP, EX, A	VE01				0	
1993	FLAMMABLE LIQUID, N.O.S. (having a flash-point below 23 °C and viscous according to 2.2.3.1.4) (vapour pressure at 50 °C more than 110 kPa)	MATERIAL CIEKŁY ZAPALNY, I.N.O. (temperatura zapłonu poniżej 23°C i lepkość zgodna z 2.2.3.1.4), (prężność pary w 50°C ponad 110 kPa)	3	F1	III	3	274 601	5 L	E1	T	PP, EX, A	VE01				0	
1993	FLAMMABLE LIQUID, N.O.S. (having a flash-point below 23 °C and viscous according to 2.2.3.1.4) (vapour pressure at 50 °C not more than 110 kPa)	MATERIAL CIEKŁY ZAPALNY, I.N.O. (temperatura zapłonu poniżej 23°C i lepkość zgodna z 2.2.3.1.4), (prężność pary w 50°C maksymalnie 110 kPa)	3	F1	III	3	274 601	5 L	E1	T	PP, EX, A	VE01				0	
1994	IRON PENTACARBONYL	PENTAKARBONYLEK ŻELAZA	6,1	TF1	I	6.1+3	354 802	0	E0		PP, EP, EX, TOX, A	VE01, VE02				2	
1999	TARS, LIQUID, including road oils, and cutback bitumens (vapour pressure at 50 °C more than 110 kPa)	SMOŁY CIEKŁE, w tym oleje drogowe i cutback-bitumy (asfalt upłynniony) (prężność pary w 50 °C ponad 110 kPa)	3	F1	II	3	640C	5 L	E2		PP, EX, A	VE01				1	
1999	TARS, LIQUID, including road oils, and cutback bitumens (vapour pressure at 50 °C not more than 110 kPa)	SMOŁY CIEKŁE, w tym oleje drogowe i cutback-bitumy (asfalty upłynnione) (prężność pary w 50 °C maksymalnie 110 kPa)	3	F1	II	3	640D	5 L	E2		PP, EX, A	VE01				1	
1999	TARS, LIQUID, including road asphalt and oils, bitumen and cut backs	SMOŁY CIEKŁE, w tym oleje drogowe i cutback-bitumy (asfalty upłynnione)	3	F1	III	3	640E	5 L	E1	T	PP, EX, A	VE01				0	
1999	TARS, LIQUID, including road oils, and cutback bitumens (having a flash-point below 23 °C and viscous according to 2.2.3.1.4) (vapour pressure at 50 °C more than 110 kPa)	SMOŁY CIEKŁE, w tym oleje drogowe i cutback-bitumy (asfalty upłynnione) temperatura zapłonu poniżej 23°C i lepkość zgodna z 2.2.3.1.4), (prężność pary w 50°C większa niż 110 kPa, temperatura wrzenia ponad 35 °C)	3	F1	III	3		5 L	E1		PP, EX, A	VE01				0	
1999	TARS, LIQUID, including road oils, and cutback bitumens (having a flash-point below 23 °C and viscous according to 2.2.3.1.4) (vapour pressure at 50 °C not more than 110 kPa)	SMOŁY CIEKŁE, w tym oleje drogowe i cutback-bitumy (asfalty upłynnione) temperatura zapłonu poniżej 23°C i lepkość zgodna z 2.2.3.1.4), (prężność pary w 50 °C maksymalnie 110 kPa)	3	F1	III	3		5 L	E1		PP, EX, A	VE01				0	
2000	CELLULOID in block, rods, rolls, sheets, tubes, etc., except scrap	CELULOID w blokach, prętach, walcach, płytach, rurach itp., z wyjątkiem kawałków	4,1	F1	III	4,1	502	5 kg	E1		PP					0	
2001	COBALT NAPHTHENATES, POWDER	NAFTENIANY KOBALTU, PROSZEK	4,1	F3	III	4,1		5 kg	E1		PP					0	
2002	CELLULOID, SCRAP	CELULOID, ODPAD	4,2	S2	III	4,2	526 592	0	E0		PP					0	
2004	MAGNESIUM DIAMIDE	AMIDEK MAGNEZU	4,2	S4	II	4,2		0	E2		PP					0	
2006	PLASTICS, NITROCELLULOSE-BASED, SELF-HEATING, N.O.S.	TWORZYWA SZTUCZNE NA BAZIE NITROCELULOZY, SAMONAGRZEWAJĄCE SIĘ, I.N.O.	4,2	S2	III	4,2	274 528	0	E0		PP					0	
2008	ZIRCONIUM POWDER, DRY	CYRKON, PROSZEK SUCHY	4,2	S4	I	4,2	524 540	0	E0		PP					0	
2008	ZIRCONIUM POWDER, DRY	CYRKON, PROSZEK SUCHY	4,2	S4	II	4,2	524 540	0	E2		PP					0	
2008	ZIRCONIUM POWDER, DRY	CYRKON, PROSZEK SUCHY	4,2	S4	III	4,2	524 540	0	E1		PP					0	
2009	ZIRCONIUM, DRY, finished sheets, strip or coiled wire	CYRKON SUCHY, blachy, taśmy lub spirale (cieńsze niż 18 µm)	4,2	S4	III	4,2	524 592	0	E1		PP					0	
2010	MAGNESIUM HYDRIDE	WODOREK MAGNEZU	4,3	W2	I	4,3		0	E0		PP, EX, A	VE01		HA08		0	
2011	MAGNESIUM PHOSPHIDE	FOSFOREK MAGNEZU	4,3	WT2	I	4.3+6.1	802	0	E0		PP, EP, EX, TOX, A	VE01, VE02		HA08		2	
2012	POTASSIUM PHOSPHIDE	FOSFOREK POTASU	4,3	WT2	I	4.3+6.1	802	0	E0		PP, EP, EX, TOX, A	VE01, VE02		HA08		2	
2013	STRONTIUM PHOSPHIDE	FOSFOREK STRONTU	4,3	WT2	I	4.3+6.1	802	0	E0		PP, EP, EX, TOX, A	VE01, VE02		HA08		2	
2014	HYDROGEN PEROXIDE, AQUEOUS SOLUTION with not less than 20% but not more than 60% hydrogen peroxide (stabilized as necessary)	NADTLENEK WODORU, ROZTWÓR WODNY, zawierający co najmniej 20% lecz maksymalnie 60% nadtlenku wodoru (stabilizowany według potrzeb)	5,1	OC1	II	5.1+8		1 L	E2	T	PP, EP					0	
2015	HYDROGEN PEROXIDE, AQUEOUS SOLUTION, STABILIZED with more than 70% hydrogen peroxide	NADTLENEK WODORU, ROZTWÓR WODNY STABILIZOWANY, zawierający więcej niż 70% nadtlenku wodoru	5,1	OC1	I	5.1+8	640N	0	E0		PP, EP					0	
2015	HYDROGEN PEROXIDE, AQUEOUS SOLUTION, STABILIZED with more than 60% hydrogen peroxide and not more than 70% hydrogen peroxide	NADTLENEK WODORU, ROZTWÓR WODNY STABILIZOWANY, zawierający więcej niż 60%, lecz maksymalnie 70% nadtlenku wodoru	5,1	OC1	I	5.1+8	640O	0	E0		PP, EP					0	
2016	AMMUNITION, TOXIC, NON-EXPLOSIVE without burster or expelling charge, non-fuzed	AMUNICJA TRUJĄCA NIEWYBUCHOWA, bez ładunku rozrywającego lub miotającego, nieostra	6,1	T2		6,1	802	0	E0		PP, EP					2	
2017	AMMUNITION, TEAR-PRODUCING, NON-EXPLOSIVE without burster or expelling charge, non-fuzed	AMUNICJA ŁZAWIĄCA NIEWYBUCHOWA, bez ładunku rozrywającego lub miotającego, nieostra	6,1	TC2		6.1+8	802	0	E0		PP, EP					2	
2018	CHLOROANILINES, SOLID	CHLOROANILINY STAŁE	6,1	T2	II	6,1	802	500 g	E4		PP, EP					2	
2019	CHLOROANILINES, LIQUID	CHLOROANILINY CIEKŁE	6,1	T1	II	6,1	802	100 ml	E4		PP, EP, TOX, A	VE02				2	
2020	CHLOROPHENOLS, SOLID	CHLOROFENOLE STAŁE	6,1	T2	III	6,1	205 802	5 kg	E1		PP, EP					0	
2021	CHLOROPHENOLS, LIQUID	CHLOROFENOLE CIEKŁE	6,1	T1	III	6,1	802	5 L	E1	T	PP, EP, TOX, A	VE02				0	
2022	CRESYLIC ACID	KWAS KREZOLOWY	6,1	TC1	II	6.1+8	802	100 ml	E4	T	PP, EP, TOX, A	VE02				2	
2023	EPICHLOROHYDRIN	EPICHLOROHYDRYNA	6,1	TF1	II	6.1+3	279 802	100 ml	E4	T	PP, EP, EX, TOX, A	VE01, VE02				2	
2024	MERCURY COMPOUND, LIQUID, N.O.S.	ZWIĄZEK RTĘCI CIEKŁY, I.N.O.	6,1	T4	I	6,1	43 274 802	0	E5		PP, EP, TOX, A	VE02				2	
2024	MERCURY COMPOUND, LIQUID, N.O.S.	ZWIĄZEK RTĘCI CIEKŁY, I.N.O.	6,1	T4	II	6,1	43 274 802	100 ml	E4		PP, EP, TOX, A	VE02				2	
2024	MERCURY COMPOUND, LIQUID, N.O.S.	ZWIĄZEK RTĘCI CIEKŁY, I.N.O.	6,1	T4	III	6,1	43 274 802	5 L	E1		PP, EP, TOX, A	VE02				0	
2025	MERCURY COMPOUND, SOLID, N.O.S.	ZWIĄZEK RTĘCI STAŁY, I.N.O.	6,1	T5	I	6,1	43 66 274 529 802	0	E5		PP, EP					2	
2025	MERCURY COMPOUND, SOLID, N.O.S.	ZWIĄZEK RTĘCI STAŁY, I.N.O.	6,1	T5	II	6,1	43 66 274 529 802	500 g	E4		PP, EP					2	
2025	MERCURY COMPOUND, SOLID, N.O.S.	ZWIĄZEK RTĘCI STAŁY, I.N.O.	6,1	T5	III	6,1	43 66 274 529 802	5 kg	E1		PP, EP					0	
2026	PHENYLMERCURIC COMPOUND, N.O.S.	ZWIĄZEK FENYLORTĘCI, I.N.O.	6,1	T3	I	6,1	43 274 802	0	E5		PP, EP, TOX, A	VE02				2	

2026	PHENYLMERCURIC COMPOUND, N.O.S.	ZWIĄZEK FENYLORTĘCI, I.N.O.	6,1	T3	II	6,1	43 274 802	500 g	E4		PP, EP, TOX, A	VE02				2	
2026	PHENYLMERCURIC COMPOUND, N.O.S.	ZWIĄZEK FENYLORTĘCI, I.N.O.	6,1	T3	III	6,1	43 274 802	5 kg	E1		PP, EP, TOX, A	VE02				0	
2027	SODIUM ARSENITE, SOLID	ARSENIN SODU STAŁY	6,1	T5	II	6,1	43 802	500 g	E4		PP, EP					2	
2028	BOMBS, SMOKE, NON-EXPLOSIVE with corrosive liquid, without initiating device	BOMBY DYMNE NIEWYBUCHOWE, zawierające materiał żrący ciekły, bez zapalnika	8	C11	II	8		0	E0		PP, EP					0	
2029	HYDRAZINE, ANHYDROUS	HYDRAZYNA, BEZWODNA	8	CFT	I	8+3+6.1	802	0	E0		PP, EP, EX, TOX, A	VE01, VE02				2	
2030	HYDRAZINE AQUEOUS SOLUTION, with more than 37% hydrazine by mass	HYDRAZYNA, ROZTWÓR WODNY zawierający wiecej niż 37% masowych hydrazyny	8	CT1	I	8+6.1	530 802	0	E0		PP, EP, TOX, A	VE02				2	
2030	HYDRAZINE AQUEOUS SOLUTION, with more than 37% hydrazine by mass	HYDRAZYNA, ROZTWÓR WODNY zawierający wiecej niż 37% masowych hydrazyny	8	CT1	II	8+6.1	530 802	1 L	E0		PP, EP, TOX, A	VE02				2	
2030	HYDRAZINE AQUEOUS SOLUTION, with more than 37% hydrazine by mass	HYDRAZYNA, ROZTWÓR WODNY zawierający wiecej niż 37% masowych hydrazyny	8	CT1	III	8+6.1	530 802	5 L	E1		PP, EP, TOX, A	VE02				0	
2031	NITRIC ACID, other than red fuming, with more than 70% nitric acid	KWAS AZOTOWY, inny niż czerwony dymiący, zawierający więcej niż 70% kwasu	8	CO1	I	8+5.1		0	E0	**T**	PP, EP					0	
2031	NITRIC ACID, other than red fuming, with at least 65%, but not more than 70% nitric acid	KWAS AZOTOWY, inny niż czerwony dymiący, zawierający co najmniej 65%, lecz maksymalnie 70 % kwasu	8	CO1	II	8+5.1		1 L	E2	**T**	PP, EP					0	
2031	NITRIC ACID, other than red fuming, with less than 65% nitric acid	KWAS AZOTOWY, inny niż czerwony dymiący, zawierający mniej niż 65% kwasu	8	C1	II	8		1 L	E2	**T**	PP,EP					0	
2032	NITRIC ACID, RED FUMING	KWAS AZOTOWY CZERWONY DYMIĄCY	8	COT	I	8+5.1+6.1	802	0	E0	**T**	PP, EP, TOX, A	VE02				2	
2033	POTASSIUM MONOXIDE	MONOTLENEK POTASU	8	C6	II	8		1 kg	E2		PP, EP					0	
2034	HYDROGEN AND METHANE MIXTURE, COMPRESSED	WODÓR I METAN, MIESZANINA SPRĘŻONA	2	1F		2,1	662	0	E0		PP, EX, A	VE01				1	
2035	1,1,1-TRIFLUOROETHANE (REFRIGERANT GAS R 143a)	1,1,1-TRIFLUOROETAN (GAZ CHŁODNICZY R 143a)	2	2F		2,1	662	0	E0		PP, EX, A	VE01				1	
2036	XENON	KSENON	2	2A		2,2	662	120 ml	E1		PP					0	
2037	RECEPTACLES, SMALL, CONTAINING GAS (GAS CARTRIDGES) without a release device, non-refillable	NACZYNIE MAŁE ZAWIERAJĄCE GAZ (NABOJE GAZOWE), bez urządzenia uwalniającego, jednorazowego napełniania	2	5A		2,2	191 303 344	1 L	E0		PP					0	
2037	RECEPTACLES, SMALL, CONTAINING GAS (GAS CARTRIDGES) without a release device, non-refillable	NACZYNIE MAŁE ZAWIERAJĄCE GAZ (NABOJE GAZOWE), bez urządzenia uwalniającego, jednorazowego napełniania	2	5F		2,1	191 303 344	1 L	E0		PP, EX, A	VE01				1	
2037	RECEPTACLES, SMALL, CONTAINING GAS (GAS CARTRIDGES) without a release device, non-refillable	NACZYNIE MAŁE ZAWIERAJĄCE GAZ (NABOJE GAZOWE), bez urządzenia uwalniającego, jednorazowego napełniania	2	5O		2.2+5.1	191 303 344	1 L	E0		PP					0	
2037	RECEPTACLES, SMALL, CONTAINING GAS (GAS CARTRIDGES) without a release device, non-refillable	NACZYNIE MAŁE ZAWIERAJĄCE GAZ (NABOJE GAZOWE), bez urządzenia uwalniającego, jednorazowego napełniania	2	5T		2,3	303 344	120 ml	E0		PP, EP, TOX, A	VE02				2	
2037	RECEPTACLES, SMALL, CONTAINING GAS (GAS CARTRIDGES) without a release device, non-refillable	NACZYNIE MAŁE ZAWIERAJĄCE GAZ (NABOJE GAZOWE), bez urządzenia uwalniającego, jednorazowego napełniania	2	5TC		2.3+8	303 344	120 ml	E0		PP, EP, TOX, A	VE02				2	
2037	RECEPTACLES, SMALL, CONTAINING GAS (GAS CARTRIDGES) without a release device, non-refillable	NACZYNIE MAŁE ZAWIERAJĄCE GAZ (NABOJE GAZOWE), bez urządzenia uwalniającego, jednorazowego napełniania	2	5TF		2.3+2.1	303 344	120 ml	E0		PP, EP, EX, TOX, A	VE01, VE02				2	
2037	RECEPTACLES, SMALL, CONTAINING GAS (GAS CARTRIDGES) without a release device, non-refillable	NACZYNIE MAŁE ZAWIERAJĄCE GAZ (NABOJE GAZOWE), bez urządzenia uwalniającego, jednorazowego napełniania	2	5TFC		2.3+2.1+8	303 344	120 ml	E0		PP, EP, EX, TOX, A	VE01, VE02				2	
2037	RECEPTACLES, SMALL, CONTAINING GAS (GAS CARTRIDGES) without a release device, non-refillable	NACZYNIE MAŁE ZAWIERAJĄCE GAZ (NABOJE GAZOWE), bez urządzenia uwalniającego, jednorazowego napełniania	2	5TO		2.3+5.1	303 344	120 ml	E0		PP, EP, TOX, A	VE02				2	
2037	RECEPTACLES, SMALL, CONTAINING GAS (GAS CARTRIDGES) without a release device, non-refillable	NACZYNIE MAŁE ZAWIERAJĄCE GAZ (NABOJE GAZOWE), bez urządzenia uwalniającego, jednorazowego napełniania	2	5TOC		2.3+5.1+8	303 344	120 ml	E0		PP, EP, TOX, A	VE02				2	
2038	DINITROTOLUENES, LIQUID	DINITROTOLUENY CIEKŁE	6,1	T1	II	6,1	802	100 ml	E4		PP, EP, TOX, A	VE02				2	
2044	2,2-DIMETHYLPROPANE	2,2-DIMETYLOPROPAN	2	2F		2,1	662	0	E0		PP, EX, A	VE01				1	
2045	ISOBUTYRALDEHYDE (ISOBUTYL ALDEHYDE)	ALDEHYD IZOMASŁOWY (ALDEHYD IZOBUTYROWY)	3	F1	II	3		1 L	E2	**T**	PP, EX, A	VE01				1	
2046	CYMENES	CYMENY	3	F1	III	3		5 L	E1	**T**	PP, EX, A	VE01				0	
2047	DICHLOROPROPENES	DICHLOROPROPENY	3	F1	II	3		1 L	E2	**T**	PP, EX, A	VE01				1	
2047	DICHLOROPROPENES	DICHLOROPROPENY	3	F1	III	3		5 L	E1	**T**	PP, EX, A	VE01				0	
2048	DICYCLOPENTADIENE	DICYKLOPENTADIEN	3	F1	III	3		5 L	E1	**T**	PP, EX, A	VE01				0	
2049	DIETHYLBENZENE	DIETYLOBENZEN	3	F1	III	3		5 L	E1		PP, EX, A	VE01				0	
2050	DIISOBUTYLENE, ISOMERIC COMPOUNDS	DIIZOBUTYLEN, ZWIĄZKI IZOMERYCZNE	3	F1	II	3		1 L	E2	**T**	PP, EX, A	VE01				1	
2051	2-DIMETHYLAMINOETHANOL	2-DIMETYLOAMINOETANOL	8	CF1	II	8+3		1 L	E2	**T**	PP, EP, EX, A	VE01				1	
2052	DIPENTENE	DIPENTEN	3	F1	III	3		5 L	E1		PP, EX, A	VE01				0	
2053	METHYL ISOBUTYL CARBINOL	METYLOIZOBUTYLOKARBINOL	3	F1	III	3		5 L	E1	**T**	PP, EX, A	VE01				0	
2054	MORPHOLINE	MORFOLINA	8	CF1	I	8+3		0	E0	**T**	PP, EP, EX, A	VE01				1	
2055	STYRENE MONOMER, STABILIZED	STYREN, MONOMER STABILIZOWANY	3	F1	III	3		5 L	E1	**T**	PP, EX, A	VE01				0	
2056	TETRAHYDROFURAN	TETRAWODOROFURAN	3	F1	II	3		1 L	E2	**T**	PP, EX, A	VE01				1	
2057	TRIPROPYLENE	TRIPROPYLEN	3	F1	II	3		1 L	E2	**T**	PP, EX, A	VE01				1	
2057	TRIPROPYLENE	TRIPROPYLEN	3	F1	III	3		5 L	E1	**T**	PP, EX, A	VE01				0	
2058	VALERALDEHYDE	ALDEHYD WALERIANOWY	3	F1	II	3		1 L	E2		PP, EX, A	VE01				1	
2059	NITROCELLULOSE SOLUTION, FLAMMABLE with not more than 12.6% nitrogen, by dry mass, and not more than 55% nitrocellulose	NITROCELULOZA, ROZTWÓR, ZAPALNY, zawierający maksymalnie 12,6% azotu w suchej masie i maksymalnie 55% nitrocelulozy	3	D	I	3	198 531	0	E0		PP, EX, A	VE01				1	
2059	NITROCELLULOSE SOLUTION, FLAMMABLE with not more than 12.6% nitrogen, by dry mass, and not more than 55% nitrocellulose (vapour pressure at 50 °C more than 110 kPa)	NITROCELULOZA, ROZTWÓR ZAPALNY, zawierający maksymalnie 12,6% azotu w suchej masie i maksymalnie 55% nitrocelulozy (prężność pary w 50 °C wększa niż 110 kPa)	3	D	II	3	198 531 640C	1 L	E0		PP, EX, A	VE01				1	
2059	NITROCELLULOSE SOLUTION, FLAMMABLE with not more than 12.6% nitrogen, by dry mass, and not more than 55% nitrocellulose (vapour pressure at 50 °C not more than 110 kPa)	NITROCELULOZA, ROZTWÓR ZAPALNY, zawierający maksymalnie 12,6% azotu w suchej masie i maksymalnie 55% nitrocelulozy (prężność pary w 50 °C maksymalnie 110 kPa)	3	D	II	3	198 531 640D	1 L	E0		PP, EX, A	VE01				1	
2059	NITROCELLULOSE SOLUTION, FLAMMABLE with not more than 12.6% nitrogen, by dry mass, and not more than 55% nitrocellulose	NITROCELULOZA, ROZTWÓR ZAPALNY, zawierający maksymalnie 12,6% azotu w suchej masie i maksymalnie 55% nitrocelulozy	3	D	III	3	198 531	5 L	E0		PP, EX, A	VE01				0	
2067	AMMONIUM NITRATE BASED FERTILIZER	NAWOZY SZTUCZNE ZAWIERAJĄCE AZOTAN AMONU	5,1	O2	III	5,1	186 306 307	5 kg	E1	**B**	PP		CO02, ST01, LO04	HA09		0	CO02, LO04 and HA09 apply only when this substance is carried in bulk or without packaging
2071	Ammonium nitrate based fertilizers, uniform mixtures of the nitrogen/phosphate, nitrogen/potash or nitrogen/phosphate/potash type, containing not more than 70% ammonium nitrate and not more than 0.4% total combustible/organic material calculated as carbon or with not more than 45% ammonium nitrate and unrestricted combustible material	nawozy sztuczne, zawierające azotan amonu, jednorodne mieszaniny typu azotowo/ fosforowego, azotowo/potasowego lub azotowo/fosforowo/ potasowego, zawierające maksymalnie 70% azotanu amonu i maksymalnie 0,4% wszystkich materiałów palnych/ organicznych, wyrażonych jako równoważnik węgla lub maksymalnie 45% azotanu amonu bez ograniczenia zawartości materiałów palnych	9	M11			186 193			**B**	PP		CO02, ST02	HA09		0	Dangerous only in bulk or without packaging. CO02, ST02 and HA09 apply only when this substance is carried in bulk or without packaging
2073	AMMONIA SOLUTION, relative density less than 0.880 at 15 °C in water, with more than 35% but not more than 50% ammonia	AMONIAK ROZTWÓR, w wodzie, o gęstości względnej w 15 °C mniejszej niż 0,88, zawierający więcej niż 35%, lecz maksymalnie 50% amoniaku	2	4A		2,2	532	120 ml	E0		PP					0	
2074	ACRYLAMIDE, SOLID	AKRYLAMID STAŁY	6,1	T2	III	6,1	802	5 kg	E1	**T**	PP, EP					0	
2075	CHLORAL, ANHYDROUS, STABILIZED	CHLORAL BEZWODNY STABILZOWANY	6,1	T1	II	6,1	802	100 ml	E4		PP, EP, TOX, A	VE02				2	
2076	CRESOLS, LIQUID	KREZOLE CIEKŁE	6,1	TC1	II	6.1+8	802	100 ml	E4		PP, EP, TOX, A	VE02				2	
2077	alpha-NAPHTHYLAMINE	alfa-NAFTYLOAMINA	6,1	T2	III	6,1	802	5 kg	E1		PP, EP					0	
2078	TOLUENE DIISOCYANATE	DIIZOCYJANIAN TOLUENU	6,1	T1	II	6,1	279 802	100 ml	E4	**T***	PP, EP, TOX, A	VE02				2	* only for 2,4 TOLUENE DIISOCYANATE
2079	DIETHYLENETRIAMINE	DIETYLENOTRIAMINA	8	C7	II	8		1 L	E2	**T**	PP, EP					0	
2186	HYDROGEN CHLORIDE, REFRIGERATED LIQUID	CHLOROWODÓR SKROPLONY SCHŁODZONY	2	3TC	**CARRIAGE PROHIBITED**												
2187	CARBON DIOXIDE, REFRIGERATED LIQUID	DITLENEK WĘGLA SKROPLONY SCHŁODZONY	2	3A		2,2		120 ml	E1	**T**	PP					0	
2188	ARSINE	ARSYNA	2	2TF		2.3+2.1		0	E0		PP, EP, EX, TOX, A	VE01, VE02				2	

2189	DICHLOROSILANE	DICHLOROSILAN	2	2TFC		2.3+2.1+8		0	E0		PP, EP, EX, TOX, A	VE01, VE02				2	
2190	OXYGEN DIFLUORIDE, COMPRESSED	DIFLUOREK TLENU SPRĘŻONY	2	1TOC		2.3+5.1+8		0	E0		PP, EP, TOX, A	VE02				2	
2191	SULPHURYL FLUORIDE	FLUOREK SULFURYLU	2	2T		2,3		0	E0		PP, EP, TOX, A	VE02				2	
2192	GERMANE	GERMAN	2	2TF		2.3+2.1	632	0	E0		PP, EP, EX, TOX, A	VE01, VE02				2	
2193	HEXAFLUOROETHANE (REFRIGERANT GAS R 116)	HEKSAFLUOROETAN (GAZ CHŁODNICZY R 116)	2	2A		2,2	662	120 ml	E1		PP					0	
2194	SELENIUM HEXAFLUORIDE	HEKSAFLUOREK SELENU	2	2TC		2.3+8		0	E0		PP, EP, TOX, A	VE02				2	
2195	TELLURIUM HEXAFLUORIDE	HEKSAFLUOREK TELLURU	2	2TC		2.3+8		0	E0		PP, EP, TOX, A	VE02				2	
2196	TUNGSTEN HEXAFLUORIDE	HEKSAFLUOREK WOLFRAMU	2	2TC		2.3+8		0	E0		PP, EP, TOX, A	VE02				2	
2197	HYDROGEN IODIDE, ANHYDROUS	JODOWODÓR BEZWODNY	2	2TC		2.3+8		0	E0		PP, EP, TOX, A	VE02				2	
2198	PHOSPHORUS PENTAFLUORIDE	PENTAFLUOREK FOSFORU	2	2TC		2.3+8		0	E0		PP, EP, TOX, A	VE02				2	
2199	PHOSPHINE	FOSFINA	2	2TF		2.3+2.1	632	0	E0		PP, EP, EX, TOX, A	VE01, VE02				2	
2200	PROPADIENE, STABILIZED	PROPADIEN STABILIZOWANY	2	2F		2,1	662	0	E0		PP, EX, A	VE01				1	
2201	NITROUS OXIDE, REFRIGERATED LIQUID	PODTLENEK AZOTU SKROPLONY SCHŁODZONY	2	3O		2.2+5.1		0	E0		PP					0	
2202	HYDROGEN SELENIDE, ANHYDROUS	SELENOWODÓR BEZWODNY	2	2TF		2.3+2.1		0	E0		PP, EP, EX, TOX, A	VE01, VE02				2	
2203	SILANE	SILAN	2	2F		2,1	632 662	0	E0		PP, EX, A	VE01				1	
2204	CARBONYL SULPHIDE	SIARCZEK KARBONYLU	2	2TF		2.3+2.1		0	E0		PP, EP, EX, TOX, A	VE01, VE02				2	
2205	ADIPONITRILE	ADYPONITRYL	6,1	T1	III	6,1	802	5 L	E1	T	PP, EP, TOX, A	VE02				0	
2206	ISOCYANATES, TOXIC, N.O.S. or ISOCYANATE SOLUTION, TOXIC, N.O.S.	IZOCYJANIANY TRUJĄCE, I.N.O. lub IZOCYJANIAN, ROZTWÓR TRUJĄCY, I.N.O.	6,1	T1	II	6,1	274 551 802	100 ml	E4	T	PP, EP, TOX, A	VE02				2	
2206	ISOCYANATES, TOXIC, N.O.S. or ISOCYANATE SOLUTION, TOXIC, N.O.S.	IZOCYJANIANY TRUJĄCE, I.N.O. lub IZOCYJANIAN, ROZTWÓR TRUJĄCY, I.N.O.	6,1	T1	III	6,1	274 551 802	5 L	E1		PP, EP, TOX, A	VE02				0	
2208	CALCIUM HYPOCHLORITE MIXTURE, DRY with more than 10% but not more than 39% available chlorine	PODCHLORYN WAPNIA, MIESZANINA SUCHA, zawierająca ponad 10%, lecz maksymalnie 39% aktywnego chloru	5,1	O2	III	5,1	314	5 kg	E1		PP					0	
2209	FORMALDEHYDE SOLUTION with not less than 25% formaldehyde	FORMALDEHYD, ROZTWÓR, zawierający co najmniej 25% formaldehydu	8	C9	III	8	533	5 L	E1	T	PP, EP					0	
2210	MANEB or MANEB PREPARATION with not less than 60% maneb	MANEB lub MANEB, PREPARATY, zawierające co najmniej 60% masowych manebu	4,2	SW	III	4.2+4.3	273	0	E1	B	PP, EX, A	VE01, VE03			IN01, IN03	0	VE03, IN01 and IN03 apply only when this substance is carried in bulk or without packaging
2211	POLYMERIC BEADS, EXPANDABLE, evolving flammable vapour	KULKI POLIMERYCZNE DO SPIENIANIA, wydzielające pary zapalne	9	M3	III	none	207 633	5 kg	E1	B	PP, EX, EP, A	VE01, VE03			IN01	0	VE03 and IN01 apply only when this substance is carried in bulk or without packaging
2212	ASBESTOS, AMPHIBOLE (amosite, tremolite, actinolite, anthophyllite, crocidolite)	AZBEST AMFIBOLOWY (amozyt, tremolit, aktynolit, antofilit, krokidolit)	9	M1	II	9	168 274 542 802	1 kg	E0		PP					0	
2213	PARAFORMALDEHYDE	PARAFORMALDEHYD	4,1	F1	III	4,1		5 kg	E1		PP					0	
2214	PHTHALIC ANHYDRIDE with more than 0.05% of maleic anhydride	BEZWODNIK FTALOWY, zawierający więcej niż 0,05% bezwodnika maleinowego	8	C4	III	8	169	5 kg	E1		PP, EP					0	
2215	MALEIC ANHYDRIDE, MOLTEN	BEZWODNIK MALEINOWY STOPIONY	8	C3	III	8		0	E0	T	PP, EP					0	
2215	MALEIC ANHYDRIDE	BEZWODNIK MALEINOWY	8	C4	III	8		5 kg	E1		PP, EP					0	
2216	FISH MEAL, STABILISED or FISH SCRAP, STABILISED	mączka rybna (odpady rybne) stabilizowana	9	M11						B	PP					0	
2217	SEED CAKE with not more than 1.5% oil and not more than 11% moisture	WYTŁOKI ROŚLIN OLEISTYCH, zawierające 1,5% masowych oleju i maksymalnie 11% masowych wilgoci	4,2	S2	III	4,2	142 800	0	E0	B	PP				IN01	0	IN01 applies only when this substance is carried in bulk or without packaging
2218	ACRYLIC ACID, STABILIZED	KWAS AKRYLOWY STABILIZOWANY	8	CF1	II	8+3		1 L	E2	T	PP, EP, EX, A	VE01				1	
2219	ALLYL GLYCIDYL ETHER	ETER ALLILOWOGLICYDOWY	3	F1	III	3		5 L	E1		PP, EX, A	VE01				0	
2222	ANISOLE	ANIZOL	3	F1	III	3		5 L	E1		PP, EX, A	VE01				0	
2224	BENZONITRILE	BENZONITRYL	6,1	T1	II	6,1	802	100 ml	E4		PP, EP, TOX, A	VE02				2	
2225	BENZENESULPHONYL CHLORIDE	CHLOREK BENZENOSULFONYLU	8	C3	III	8		5 L	E1		PP, EP					0	
2226	BENZOTRICHLORIDE	CHLOREK BENZYLIDYNU	8	C9	II	8		1 L	E2		PP, EP					0	
2227	n-BUTYL METHACRYLATE, STABILIZED	METAKRYLAN n-BUTYLU STABILIZOWANY	3	F1	III	3		5 L	E1	T	PP, EX, A	VE01				0	
2232	2-CHLOROETHANAL	2-CHLOROETANAL	6,1	T1	I	6,1	354 802	0	E0		PP, EP, TOX, A	VE02				2	
2233	CHLOROANISIDINES	CHLOROANIZYDYNY	6,1	T2	III	6,1	802	5 kg	E1		PP, EP					0	
2234	CHLOROBENZOTRIFLUORIDES	FLUORKI CHLOROBENZYLIDYNU	3	F1	III	3		5 L	E1		PP, EX, A	VE01				0	
2235	CHLOROBENZYL CHLORIDES, LIQUID	CHLORKI CHLOROBENZYLU CIEKŁE	6,1	T1	III	6,1	802	5 L	E1		PP, EP, TOX, A	VE02				0	
2236	3-CHLORO-4-METHYLPHENYL ISOCYANATE, LIQUID	IZOCYJAN 3-CHLORO-4- METYLOFENYLU CIEKŁY	6,1	T1	II	6,1	802	100 ml	E4		PP, EP, TOX, A	VE02				2	
2237	CHLORONITROANILINES	CHLORONITROANILINY	6,1	T2	III	6,1	802	5 kg	E1		PP, EP					0	
2238	CHLOROTOLUENES	CHLOROTOLUENY	3	F1	III	3		5 L	E1	T	PP, EX, A	VE01				0	
2239	CHLOROTOLUIDINES, SOLID	CHLOROTOLUIDYNY STAŁE	6,1	T2	III	6,1	802	5 kg	E1		PP, EP					0	
2240	CHROMOSULPHURIC ACID	KWAS CHROMOSIARKOWY	8	C1	I	8		0	E0		PP, EP					0	
2241	CYCLOHEPTANE	CYKLOHEPTAN	3	F1	II	3		1 L	E2	T	PP, EX, A	VE01				1	
2242	CYCLOHEPTENE	CYKLOHEPTEN	3	F1	II	3		1 L	E2		PP, EX, A	VE01				1	
2243	CYCLOHEXYL ACETATE	OCTAN CYKLOHEKSYLU	3	F1	III	3		5 L	E1		PP, EX, A	VE01				0	
2244	CYCLOPENTANOL	CYKLOPENTANOL	3	F1	III	3		5 L	E1		PP, EX, A	VE01				0	
2245	CYCLOPENTANONE	CYKLOPENTANON	3	F1	III	3		5 L	E1		PP, EX, A	VE01				0	
2246	CYCLOPENTENE	CYKLOPENTEN	3	F1	II	3		1 L	E2		PP, EX, A	VE01				1	
2247	n-DECANE	n-DEKAN	3	F1	III	3		5 L	E1	T	PP, EX, A	VE01				0	
2248	DI-n-BUTYLAMINE	DI-n-BUTYLOAMINA	8	CF1	II	8+3		1 L	E2	T	PP, EP, EX, A	VE01				1	
2249	DICHLORODIMETHYL ETHER, SYMMETRICAL	ETER DICHLORODIMETYLOWY SYMETRYCZNY	6,1	TF1							**CARRIAGE PROHIBITED**						
2250	DICHLOROPHENYL ISOCYANATES	IZOCYJANIANY DICHLOROFENYLU	6,1	T2	II	6,1	802	500 g	E4		PP, EP					2	
2251	BICYCLO[2.2.1]HEPTA-2,5-DIENE, STABILIZED (2,5-NORBORNADIENE, STABILIZED)	BICYKLO-[2,2,1]-HEPTA-2,5-DIEN STABILIZOWANY (NORBORNAN-2,5-DIEN STABILIZOWANY)	3	F1	II	3		1 L	E2		PP, EX, A	VE01				1	
2252	1,2-DIMETHOXYETHANE	1,2-DIMETOKSYETAN	3	F1	II	3		1 L	E2		PP, EX, A	VE01				1	
2253	N,N-DIMETHYLANILINE	N,N-DIMETYLOANILINA	6,1	T1	II	6,1	802	100 ml	E4		PP, EP, TOX, A	VE02				2	
2254	MATCHES, FUSEE	ZAPAŁKI SZTORMOWE	4,1	F1	III	4,1	293	5 kg	E0		PP					0	
2256	CYCLOHEXENE	CYKLOHEKSEN	3	F1	II	3		1 L	E2		PP, EX, A	VE01				1	
2257	POTASSIUM	POTAS	4,3	W2	I	4,3		0	E0		PP, EX, A	VE01		HA08		0	
2258	1,2-PROPYLENEDIAMINE	1,2-PROPYLENODIAMINA	8	CF1	II	8+3		1 L	E2		PP, EP, EX, A	VE01				1	
2259	TRIETHYLENETETRAMINE	TRIETYLENOTETRAAMINA	8	C7	II	8		1 L	E2	T	PP, EP					0	
2260	TRIPROPYLAMINE	TRIPROPYLOAMINA	3	FC	III	3+8		5 L	E1		PP, EP, EX, A	VE01				0	
2261	XYLENOLS, SOLID	KSYLENOLE STAŁE	6,1	T2	II	6,1	802	500 g	E4		PP, EP					2	
2262	DIMETHYLCARBAMOYL CHLORIDE	CHLOREK N,N-DIMETYLOKARBAMOILU	8	C3	II	8		1 L	E2		PP, EP					0	
2263	DIMETHYLCYCLOHEXANES	DIMETYLOCYKLOHEKSANY	3	F1	II	3		1 L	E2	T	PP, EX, A	VE01				1	
2264	N,N-DIMETHYL-CYCLOHEXYLAMINE	N,N-DIMETYLOCYKLOHEKSYLOAMINA	8	CF1	II	8+3		1 L	E2	T	PP, EP, EX, A	VE01				1	
2265	N,N-DIMETHYLFORMAMIDE	N,N-DIMETYLOFORMAMID	3	F1	III	3		5 L	E1	T	PP, EX, A	VE01				0	
2266	DIMETHYL-N-PROPYLAMINE	DIMETYLO-N-PROPYLOAMINA	3	FC	II	3+8		1 L	E2	T	PP, EP, EX, A	VE01				1	
2267	DIMETHYL THIOPHOSPHORYL CHLORIDE	CHLOREK DIMETYLOTIOFOSFORYLU	6,1	TC1	II	6.1+8	802	100 ml	E4		PP, EP, TOX, A	VE02				2	
2269	3,3'-IMINODIPROPYLAMINE	3,3'-IMINOBISPROPYLOAMINA	8	C7	III	8		5 L	E1		PP, EP					0	
2270	ETHYLAMINE, AQUEOUS SOLUTION with not less than 50% but not more than 70% ethylamine	ETYLOAMINA, ROZTWÓR WODNY, zawierająca co najmniej 50% masowych i maksymalnie 70% masowych etyloaminy	3	FC	II	3+8		1 L	E2		PP, EP, EX, A	VE01				1	
2271	ETHYL AMYL KETONE	KETON AMYLOWOETYLOWY	3	F1	III	3		5 L	E1		PP, EX, A	VE01				0	
2272	N-ETHYLANILINE	N-ETYLOANILINA	6,1	T1	III	6,1	802	5 L	E1		PP, EP, TOX, A	VE02				0	
2273	2-ETHYLANILINE	2-ETYLOANILINA	6,1	T1	III	6,1	802	5 L	E1		PP, EP, TOX, A	VE02				0	
2274	N-ETHYL-N-BENZYLANILINE	N-ETYLO-N-BENZYLOANILINA	6,1	T1	III	6,1	802	5 L	E1		PP, EP, TOX, A	VE02				0	
2275	2-ETHYLBUTANOL	2-ETYLOBUTANOL	3	F1	III	3		5 L	E1		PP, EX, A	VE01				0	
2276	2-ETHYLHEXYLAMINE	2-ETYLOHEKSYLOAMINA	3	FC	III	3+8		5 L	E1	T	PP, EP, EX, A	VE01				0	
2277	ETHYL METHACRYLATE, STABILIZED	METAKRYLAN ETYLU STABILIZOWANY	3	F1	II	3		1 L	E2		PP, EX, A	VE01				1	
2278	n-HEPTENE	n-HEPTEN	3	F1	II	3		1 L	E2	T	PP, EX, A	VE01				1	
2279	HEXACHLOROBUTADIENE	HEKSACHLOROBUTADIEN	6,1	T1	III	6,1	802	5 L	E1		PP, EP, TOX, A	VE02				0	
2280	HEXAMETHYLENEDIAMINE, SOLID	HEKSAMETYLENODIAMINA STAŁA	8	C8	III	8		5 kg	E1	T	PP, EP					0	
2281	HEXAMETHYLENE DIISOCYANATE	HEKSAMETYLENODIIZOCYJANIAN	6,1	T1	II	6,1	802	100 ml	E4		PP, EP, TOX, A	VE02				2	
2282	HEXANOLS	HEKSANOLE	3	F1	III	3		5 L	E1	T	PP, EX, A	VE01				0	
2283	ISOBUTYL METHACRYLATE, STABILIZED	METAKRYLAN IZOBUTYLU STABILIZOWANY	3	F1	III	3		5 L	E1		PP, EX, A	VE01				0	
2284	ISOBUTYRONITRYL	IZOBUTYRONITRYL	3	FT1	II	3+6.1	802	1 L	E2		PP, EP, EX, TOX, A	VE01, VE02				2	
2285	ISOCYANATOBENZO-TRIFLUORIDES	TRIFLUORKI IZOCYJANIANOBENZYLIDYNU	6,1	TF1	II	6.1+3	802	100 ml	E4		PP, EP, EX, TOX, A	VE01, VE02				2	
2286	PENTAMETHYLHEPTANE	PENTAMETYLOHEPTAN	3	F1	III	3		5 L	E1	T	PP, EX, A	VE01				0	
2287	ISOHEPTENES	IZOHEPTENY	3	F1	II	3		1 L	E2		PP, EX, A	VE01				1	
2288	ISOHEXENES	IZOHEKSENY	3	F1	II	3		1 L	E2		PP, EX, A	VE01				1	
2289	ISOPHORONEDIAMINE	IZOFORONODIAMINA	8	C7	III	8		5 L	E1	T	PP, EP					0	
2290	ISOPHORONE DIISOCYANATE	DIIZOCYJANIN IZOFORONU	6,1	T1	III	6,1	802	5 L	E1		PP, EP, TOX, A	VE02				0	

2291	LEAD COMPOUND, SOLUBLE, N.O.S.	ZWIĄZEK OŁOWIU ROZPUSZCZALNY, I.N.O.	6,1	T5	III	6,1	199 274 535 802	5 kg	E1	B	PP, EP, A					0	
2293	4-METHOXY-4-METHYLPENTAN-2-ONE	4-METOKSY-4-METYLOPENTAN-2-ON	3	F1	III	3		5 L	E1		PP, EX, A	VE01				0	
2294	N-METHYLANILINE	N-METYLOANILINA	6,1	T1	III	6,1	802	5 L	E1		PP, EP, TOX, A	VE02				0	
2295	METHYL CHLOROACETATE	CHLOROOCTAN METYLU	6,1	TF1	I	6.1+3	802	0	E0		PP, EP, EX, TOX, A	VE01, VE02				2	
2296	METHYLCYCLOHEXANE	METYLOCYKLOHEKSAN	3	F1	II	3		1 L	E2		PP, EX, A	VE01				1	
2297	METHYLCYCLOHEXANONE	METYLOCYKLOHEKSANON	3	F1	III	3		5 L	E1		PP, EX, A	VE01				0	
2298	METHYLCYCLOPENTANE	METYLOCYKLOPENTAN	3	F1	II	3		1 L	E2		PP, EX, A	VE01				1	
2299	METHYL DICHLOROACETATE	DICHLOROOCTAN METYLU	6,1	T1	III	6,1	802	5 L	E1		PP, EP, TOX, A	VE02				0	
2300	2-METHYL-5-ETHYLPYRIDINE	2-METYLO-5-ETYLOPIRYDYNA	6,1	T1	III	6,1	802	5 L	E1		PP, EP, TOX, A	VE02				0	
2301	2-METHYLFURAN	2-METYLOFURAN	3	F1	II	3		1 L	E2		PP, EX, A	VE01				1	
2302	5-METHYLHEXAN-2-ONE	5-METYLOHEKSAN-2-ON	3	F1	III	3		5 L	E1	T	PP, EX, A	VE01				0	
2303	ISOPROPENYLBENZENE	IZOPROPENYLOBENZEN	3	F1	III	3		5 L	E1	T	PP, EX, A	VE01				0	
2304	NAPHTHALENE, MOLTEN	NAFTALEN STOPIONY	4,1	F2	III	4,1	536	0	E0		PP					0	
2305	NITROBENZENESULPHONIC ACID	KWAS NITROBENZENOSULFONOWY.	8	C4	II	8		1 kg	E2		PP, EP					0	
2306	NITROBENZOTRIFLUORIDES, LIQUID	FLUORKI NITROBENZELIDYNU CIEKŁE	6,1	T1	II	6,1	802	100 ml	E4		PP, EP, TOX, A	VE02				2	
2307	3-NITRO-4-CHLORO-BENZOTRIFLUORIDE	FLUOREK 3- NITRO-4-CHLOROBENZYLIDYNU	6,1	T1	II	6,1	802	100 ml	E4		PP, EP, TOX, A	VE02				2	
2308	NITROSYLSULPHURIC ACID, LIQUID	KWAS NITROZYLOSIARKOWY CIEKŁY	8	C1	II	8		1 L	E2		PP, EP					0	
2309	OCTADIENE	OKTADIENY	3	F1	II	3		1 L	E2	T	PP, EX, A	VE01				1	
2310	PENTANE-2,4-DIONE	PENTAN-2,4-DION	3	FT1	III	3+6.1	802	5 L	E1		PP, EP, EX, TOX, A	VE01, VE02				0	
2311	PHENETIDINES	FENTYDYNY	6,1	T1	III	6,1	279 802	5 L	E1	T	PP, EP, TOX, A	VE02				0	
2312	PHENOL, MOLTEN	FENOL STOPIONY	6,1	T1	II	6,1	802	0	E0	T	PP, EP, TOX, A	VE02				2	
2313	PICOLINES	PIKOLINY	3	F1	III	3		5 L	E1		PP, EX, A	VE01				0	
2315	POLYCHLORINATED BIPHENYLS, LIQUID	BIFENYLE POLICHLOROWANE CIEKŁE	9	M2	II	9	305 802	1 L	E2		PP, EP					0	
2316	SODIUM CUPROCYANIDE, SOLID	CYJANEK MIEDZI I SODU, STAŁY	6,1	T5	I	6,1	802	0	E5		PP, EP					2	
2317	SODIUM CUPROCYANIDE SOLUTION	CYJANEK MIEDZI I SODU, ROZTWÓR	6,1	T4	I	6,1	802	0	E5		PP, EP					2	
2318	SODIUM HYDROSULPHIDE with less than 25% water of crystallization	WODOROSIARCZEK SODU, zawierający mniej niż 25% wody krystalizacyjnej	4,2	S4	II	4,2	504	0	E2		PP					0	
2319	TERPENE HYDROCARBONS, N.O.S.	WĘGLOWODORY TERPENOWE, I.N.O.	3	F1	III	3		5 L	E1		PP, EX, A	VE01				0	
2320	TETRAETHYLENEPENTAMINE	TETRAETYLOPENTAAMINA	8	C7	III	8		5 L	E1	T	PP, EP					0	
2321	TRICHLOROBENZENES, LIQUID	TRICHLOROBENZENY CIEKŁE	6,1	T1	III	6,1	802	5 L	E1	T	PP, EP, TOX, A	VE02				0	
2322	TRICHLOROBUTENE	TRICHLOROBUTEN	6,1	T1	II	6,1	802	100 ml	E4		PP, EP, TOX, A	VE02				2	
2323	TRIETHYL PHOSPHITE	FOSFORYN TRIETYLU	3	F1	III	3		5 L	E1	T	PP, EX, A	VE01				0	
2324	TRIISOBUTYLENE	TRIIZOBUTYLEN	3	F1	III	3		5 L	E1	T	PP, EX, A	VE01				0	
2325	1,3,5-TRIMETHYLBENZENE	1,3,5-TRIMETYLOBENZEN	3	F1	III	3		5 L	E1	T	PP, EX, A	VE01				0	
2326	TRIMETHYLCYCLOHEXYLAMINE	TRIMETYLOCYKLOHEKSYLOAMINA	8	C7	III	8		5 L	E1		PP, EP					0	
2327	TRIMETHYLHEXAMETHYLENEDIAMINES	TRIMETYLOHEKSAMETYLENODIAMINA	8	C7	III	8		5 L	E1		PP, EP					0	
2328	TRIMETHYLHEXAMETHYLENE DIISOCYANATE	TRIMETYLOHEKSAMETYLENODIIZOCYJANIAN (i mieszanina izomerów)	6,1	T1	III	6,1	802	5 L	E1		PP, EP, TOX, A	VE02				0	
2329	TRIMETHYL PHOSPHITE	FOSFORYN TRIMETYLU	3	F1	III	3		5 L	E1		PP, EX, A	VE01				0	
2330	UNDECANE	UNDEKAN	3	F1	III	3		5 L	E1		PP, EX, A	VE01				0	
2331	ZINC CHLORIDE, ANHYDROUS	CHLOREK CYNKU BEZWODNY	8	C2	III	8		5 kg	E1		PP, EP					0	
2332	ACETALDEHYDE OXIME	OKSYM ACETALDEHYDU	3	F1	III	3		5 L	E1		PP, EX, A	VE01				0	
2333	ALLYL ACETATE	OCTAN ALLILU	3	FT1	II	3+6.1	802	1 L	E2	T	PP, EP, EX, TOX, A	VE01, VE02				2	
2334	ALLYLAMINE	ALLILOAMINA	6,1	TF1	I	6.1+3	354 802	0	E0		PP, EP, EX, TOX, A	VE01, VE02				2	
2335	ALLYL ETHYL ETHER	ETER ALLILOWOETYLOWY	3	FT1	II	3+6.1	802	1 L	E2		PP, EP, EX, TOX, A	VE01, VE02				2	
2336	ALLYL FORMATE	MRÓWCZAN ALLILU	3	FT1	I	3+6.1	802	0	E0		PP, EP, EX, TOX, A	VE01, VE02				2	
2337	PHENYL MERCAPTAN	MERKAPTAN FENYLU	6,1	TF1	I	6.1+3	354 802	0	E0		PP, EP, EX, TOX, A	VE01, VE02				2	
2338	BENZOTRIFLUORIDE	FLUOREK BENZYLIDYNU	3	F1	II	3		1 L	E2		PP, EX, A	VE01				1	
2339	2-BROMOBUTANE	2-BROMOBUTAN	3	F1	II	3		1 L	E2		PP, EX, A	VE01				1	
2340	2-BROMOETHYL ETHYL ETHER	ETER 2-BROMOETYLOWOETYLOWY	3	F1	II	3		1 L	E2		PP, EX, A	VE01				1	
2341	1-BROMO-3-METHYLBUTANE	1-BROMO-3-METYLOBUTAN	3	F1	III	3		5 L	E1		PP, EX, A	VE01				0	
2342	BROMOMETHYLPROPANES	BROMOMETYLOPROPANY	3	F1	II	3		1 L	E2		PP, EX, A	VE01				1	
2343	2-BROMOPENTAN	2-BROMOPENTAN	3	F1	II	3		1 L	E2		PP, EX, A	VE01				1	
2344	BROMOPROPANES	BROMOPROPANY	3	F1	II	3		1 L	E2		PP, EX, A	VE01				1	
2344	BROMOPROPANES	BROMOPROPANY	3	F1	III	3		5 L	E1		PP, EX, A	VE01				0	
2345	3-BROMOPROPYNE	3-BROMOPROPYN	3	F1	II	3		1 L	E2		PP, EX, A	VE01				1	
2346	BUTANEDIONE	BUTANODION	3	F1	II	3		1 L	E2		PP, EX, A	VE01				1	
2347	BUTYL MERCAPTAN	MERKAPTAN BUTYLU	3	F1	II	3		1 L	E2		PP, EX, A	VE01				1	
2348	BUTYL ACRYLATES, STABILIZED	AKRYLANY BUTYLU STABILIZOWANE	3	F1	III	3		5 L	E1	T	PP, EX, A	VE01				0	
2350	BUTYL METHYL ETHER	ETER BUTYLOWOMETYLOWY	3	F1	II	3		1 L	E2	T	PP, EX, A	VE01				1	
2351	BUTYL NITRITES	AZOTYNY BUTYLU	3	F1	II	3		1 L	E2		PP, EX, A	VE01				1	
2351	BUTYL NITRITES	AZOTYNY BUTYLU	3	F1	III	3		5 L	E1		PP, EX, A	VE01				0	
2352	BUTYL VINYL ETHER, STABILIZED	ETER BUTYLOWOWINYLOWY STABILIZOWANY	3	F1	II	3		1 L	E2		PP, EX, A	VE01				1	
2353	BUTYRYL CHLORIDE	CHLOREK BUTYRYLU	3	FC	II	3+8		1 L	E2		PP, EP, EX, A	VE01				1	
2354	CHLOROMETHYL ETHYL ETHER	ETER CHLOROETYLOWOMETYLOWY	3	FT1	II	3+6.1	802	1 L	E2		PP, EP, EX, TOX, A	VE01, VE02				2	
2356	2-CHLOROPROPANE	2-CHLOROPROPAN	3	F1	I	3		0	E3	T	PP, EX, A	VE01				1	
2357	CYCLOHEXYLAMINE	CYKLOHEKSYLOAMINA	8	CF1	II	8+3		1 L	E2	T	PP, EP, EX, A	VE01				1	
2358	CYCLOOCTATETRAENE	CYKLOOKTATETRAEN	3	F1	II	3		1 L	E2		PP, EX, A	VE01				1	
2359	DIALLYLAMINE	DIALLILOAMINA	3	FTC	II	3+6.1+8	802	1 L	E2		PP, EP, EX, TOX, A	VE01, VE02				2	
2360	DIALLYL ETHER	ETER DIALLILOWY	3	FT1	II	3+6.1	802	1 L	E2		PP, EP, EX, TOX, A	VE01, VE02				2	
2361	DIISOBUTYLAMINE	DIIZOBUTYLOAMINA	3	FC	III	3+8		5 L	E1		PP, EP, EX, A	VE01				0	
2362	1,1-DICHLOROETHANE	1,1-DICHLOROETAN	3	F1	II	3		1 L	E2	T	PP, EX, A	VE01				1	
2363	ETHYL MERCAPTAN	MERKAPTAN ETYLU	3	F1	I	3		0	E0		PP, EX, A	VE01				1	
2364	n-PROPYLBENZENE	n-PROPYLOBENZEN	3	F1	III	3		5 L	E1		PP, EX, A	VE01				0	
2366	DIETHYL CARBONATE	WĘGLAN DIETYLU	3	F1	III	3		5 L	E1		PP, EX, A	VE01				0	
2367	alpha-METHYLVALERALDEHYDE	ALDEHYD alfa-METYLOWALERIANOWY	3	F1	II	3		1 L	E2		PP, EX, A	VE01				1	
2368	alpha-PINENE	alfa-PINEN	3	F1	III	3		5 L	E1		PP, EX, A	VE01				0	
2370	1-HEXENE	HEKS-1-EN	3	F1	II	3		1 L	E2	T	PP, EX, A	VE01				1	
2371	ISOPENTENES	IZOPENTENY	3	F1	I	3		0	E3		PP, EX, A	VE01				1	
2372	1,2-DI-(DIMETHYLAMINO) ETHANE	1,2-DI-(DIMETYLOAMINO)-ETAN	3	F1	II	3		1 L	E2		PP, EX, A	VE01				1	
2373	DIETHOXYMETHANE	DIETOKSYMETAN	3	F1	II	3		1 L	E2		PP, EX, A	VE01				1	
2374	3,3-DIETHOXYPROPENE	3,3-DIETOKSYPROPEN	3	F1	II	3		1 L	E2		PP, EX, A	VE01				1	
2375	DIETHYL SULPHIDE	SIARCZEK DIETYLU	3	F1	II	3		1 L	E2		PP, EX, A	VE01				1	
2376	2,3-DIHYDROPYRAN	2,3-DIWODOROPIRAN	3	F1	II	3		1 L	E2		PP, EX, A	VE01				1	
2377	1,1-DIMETHOXYETHANE	1,1-DIMETOKSYETAN	3	F1	II	3		1 L	E2		PP, EX, A	VE01				1	
2378	2-DIMETHYLAMINOACETONITRILE	2-DIMETYLOAMINOACETONITRYL	3	FT1	II	3+6.1	802	1 L	E2		PP, EP, EX, TOX, A	VE01, VE02				2	
2379	1,3-DIMETHYLBUTYLAMINE	1,3-DIMETYLOBUTYLOAMINA	3	FC	II	3+8		1 L	E2		PP, EP, EX, A	VE01				1	
2380	DIMETHYLDIETHOXYSILANE	DIMETYLODIETOKSYSILAN	3	F1	II	3		1 L	E2		PP, EX, A	VE01				1	
2381	DIMETHYL DISULPHIDE	DISIARCZEK DIMETYLU	3	FT1	II	3+6.1		1 L	E0	T	PP, EP, EX, TOX, A	VE01, VE02				2	
2382	DIMETHYLHYDRAZINE, SYMMETRICAL	DIMETYLOHYDRAZYNA SYMETRYCZNA	6,1	TF1	I	6.1+3	354 802	0	E0	T	PP, EP, EX, TOX, A	VE01, VE02				2	
2383	DIPROPYLAMINE	DIPROPYLOAMINA	3	FC	II	3+8		1 L	E2	T	PP, EP, EX, A	VE01				1	
2384	DI-n-PROPYL ETHER	ETER DI-n-PROPYLU	3	F1	II	3		1 L	E2		PP, EX, A	VE01				1	
2385	ETHYL ISOBUTYRATE	IZOMASLAN ETYLU	3	F1	II	3		1 L	E2		PP, EX, A	VE01				1	
2386	1-ETHYLPIPERIDINE	1-ETYLOPIPERYDYNA	3	FC	II	3+8		1 L	E2		PP, EP, EX, A	VE01				1	
2387	FLUOROBENZENE	FLUOROBENZEN	3	F1	II	3		1 L	E2		PP, EX, A	VE01				1	
2388	FLUOROTOLUENES	FLUOROTOLUENY	3	F1	II	3		1 L	E2		PP, EX, A	VE01				1	
2389	FURAN	FURAN	3	F1	I	3		0	E3		PP, EX, A	VE01				1	
2390	2-IODOBUTANE	2-JODOBUTAN	3	F1	II	3		1 L	E2		PP, EX, A	VE01				1	
2391	IODOMETHYLPROPANES	JODOMETYLOPROPANY	3	F1	II	3		1 L	E2		PP, EX, A	VE01				1	
2392	IODOPROPANES	JODOPROPANY	3	F1	III	3		5 L	E1		PP, EX, A	VE01				0	
2393	ISOBUTYL FORMATE	MRÓWCZAN IZOBUTYLU	3	F1	II	3		1 L	E2		PP, EX, A	VE01				1	
2394	ISOBUTYL PROPIONATE	PROPIONIAN IZOBUTYLU	3	F1	III	3		5 L	E1		PP, EX, A	VE01				0	
2395	ISOBUTYRYL CHLORIDE	CHLOREK IZOBUTYRYLU	3	FC	II	3+8		1 L	E2		PP, EP, EX, A	VE01				1	
2396	METHACRYLALDEHYDE, STABILIZED	ALDEHYD METAKRYLOWY STABILIZOWANY	3	FT1	II	3+6.1	802	1 L	E2		PP, EP, EX, TOX, A	VE01, VE02				2	
2397	3-METHYLBUTAN-2-ONE	3-METYLOBUTAN-2-ON	3	F1	II	3		1 L	E2	T	PP, EX, A	VE01				1	
2398	METHYL tert-BUTYL ETHER	ETER METYLOWO-tert-BUTYLOWY	3	F1	II	3		1 L	E2	T	PP, EX, A	VE01				1	
2399	1-METHYLPIPERIDINE	1-METYLOPIPERYDYNA	3	FC	II	3+8		1 L	E2		PP, EP, EX, A	VE01				1	
2400	METHYL ISOVALERATE	IZOWALERIANIAN METYLU	3	F1	II	3		1 L	E2		PP, EX, A	VE01				1	
2401	PIPERIDINE	PIPERYDYNA	8	CF1	I	8+3		0	E0		PP, EP, EX, A	VE01				1	
2402	PROPANETHIOLS	PROPANOTIOLE	3	F1	II	3		1 L	E2		PP, EX, A	VE01				1	
2403	ISOPROPENYL ACETATE	OCTAN IZOPROPENYLU	3	F1	II	3		1 L	E2		PP, EX, A	VE01				1	
2404	PROPIONITRILE	PROPIONITRYL	3	FT1	II	3+6.1	802	1 L	E0	T	PP, EP, EX, TOX, A	VE01, VE02				2	
2405	ISOPROPYL BUTYRATE	MASLAN IZOPROPYLU	3	F1	III	3		5 L	E1		PP, EX, A	VE01				0	
2406	ISOPROPYL ISOBUTYRATE	IZOMASLAN IZOPROPYLU	3	F1	II	3		1 L	E2		PP, EX, A	VE01				1	
2407	ISOPROPYL CHLOROFORMATE	CHLOROMRÓWCZAN IZOPROPYLU	6,1	TFC	I	6.1+3+8	354 802	0	E0		PP, EP, EX, TOX, A	VE01, VE02				2	
2409	ISOPROPYL PROPIONATE	PROPIONIAN IZOPROPYLU	3	F1	II	3		1 L	E2		PP, EX, A	VE01				1	

2410	1,2,3,6-TETRAHYDROPYRIDINE	1,2,3,6-TETRAWODOROPIRYDYNA	3	F1	II	3		1 L	E2		PP, EX, A	VE01				1	
2411	BUTYRONITRILE	BUTYRONITRYL	3	FT1	II	3+6.1	802	1 L	E2		PP, EP, EX, TOX, A	VE01, VE02				2	
2412	TETRAHYDROTHIOPHENE	TETRAWODOROTIOFEN	3	F1	II	3		1 L	E2		PP, EX, A	VE01				1	
2413	TETRAPROPYL ORTHOTITANATE	ORTOTYTANIAN TETRAPROPYLU	3	F1	III	3		5 L	E1		PP, EX, A	VE01				0	
2414	THIOPHENE	TIOFEN	3	F1	II	3		1 L	E2	**T**	PP, EX, A	VE01				1	
2416	TRIMETHYL BORATE	BORAN TRIMETYLU	3	F1	II	3		1 L	E2		PP, EX, A	VE01				1	
2417	CARBONYL FLUORIDE	FLUOREK KARBONYLU	2	2TC		2.3+8		0	E0		PP, EP, TOX, A	VE02				2	
2418	SULPHUR TETRAFLUORIDE	TETRAFLUOREK SIARKI	2	2TC		2.3+8		0	E0		PP, EP, TOX, A	VE02				2	
2419	BROMOTRIFLUOROETHYLENE	BROMOTRIFLUOROETYLEN	2	2F		2,1	662	0	E0		PP, EX, A	VE01				1	
2420	HEXAFLUOROACETONE	HEKSAFLUOROACETON	2	2TC		2.3+8		0	E0		PP, EP, TOX, A	VE02				2	
2421	NITROGEN TRIOXIDE	TRITLENEK DIAZOTU	2	2TOC							**CARRIAGE PROHIBITED**						
2422	OCTAFLUOROBUT-2-ENE (REFRIGERANT GAS R 1318)	OKTAFLUOROBUT-2-EN (GAZ CHŁODNICZY R 1318)	2	2A		2,2	662	120 ml	E1		PP					0	
2424	OCTAFLUOROPROPANE (REFRIGERANT GAS R 218)	OKTAFLUOROPROPAN (GAZ CHŁODNICZY R 218)	2	2A		2,2	662	120 ml	E1		PP					0	
2426	AMMONIUM NITRATE, LIQUID, hot concentrated solution, in a concentration of more than 80% but not more than 93%	AZOTAN AMONU CIEKŁY, gorący stężony roztwór o stężeniu większym niż 80%, lecz maksymalnie 93%	5,1	O1		5,1	252 644	0	E0		PP					0	
2427	POTASSIUM CHLORATE, AQUEOUS SOLUTION	CHLORAN POTASU, ROZTWÓR WODNY	5,1	O1	II	5,1		1 L	E2		PP					0	
2427	POTASSIUM CHLORATE, AQUEOUS SOLUTION	CHLORAN POTASU, ROZTWÓR WODNY	5,1	O1	III	5,1		5 L	E1		PP					0	
2428	SODIUM CHLORATE, AQUEOUS SOLUTION	CHLORAN SODU, ROZTWÓR WODNY	5,1	O1	II	5,1		1 L	E2		PP					0	
2428	SODIUM CHLORATE, AQUEOUS SOLUTION	CHLORAN SODU, ROZTWÓR WODNY	5,1	O1	III	5,1		5 L	E1		PP					0	
2429	CALCIUM CHLORATE, AQUEOUS SOLUTION	CHLORAN WAPNIA, ROZTWÓR WODNY	5,1	O1	II	5,1		1 L	E2		PP					0	
2429	CALCIUM CHLORATE, AQUEOUS SOLUTION	CHLORAN WAPNIA, ROZTWÓR WODNY	5,1	O1	III	5,1		5 L	E1		PP					0	
2430	ALKYLPHENOLS, SOLID, N.O.S. (including C_2-C_{12} homologues)	ALKILOFENOLE STAŁE (włącznie z homologami C_2-C_{12})	8	C4	I	8		0	E0		PP, EP					0	
2430	ALKYLPHENOLS, SOLID, N.O.S. (including C_2-C_{12} homologues)	ALKILOFENOLE STAŁE (włącznie z homologami C_2-C_{12})	8	C4	II	8		1 kg	E2	**T**	PP, EP					0	
2430	ALKYLPHENOLS, SOLID, N.O.S. (including C_2-C_{12} homologues)	ALKILOFENOLE STAŁE (włącznie z homologami C_2-C_{12})	8	C4	III	8		5 kg	E1		PP, EP					0	
2431	ANISIDINES	ANIZYDYNY	6,1	T1	III	6,1	802	5 L	E1		PP, EP, TOX, A	VE02				0	
2432	N,N-DIETHYLANILINE	N,N-DIETYLOANILINA	6,1	T1	III	6,1	279 802	5 L	E1	**T**	PP, EP, TOX, A	VE02				0	
2433	CHLORONITROTOLUENES, LIQUID	CHLORONITROTOLUENY CIEKŁE	6,1	T1	III	6,1	802	5 L	E1		PP, EP, TOX, A	VE02				0	
2434	DIBENZYLDICHLOROSILANE	DIBENZYLODICHLOROSILAN	8	C3	II	8		0	E0		PP, EP					0	
2435	ETHYLPHENYLDICHLOROSILANE	ETYLOFENYLODICHLOROSILAN	8	C3	II	8		0	E0		PP, EP					0	
2436	THIOACETIC ACID	KWAS TIOOCTOWY	3	F1	II	3		1 L	E2		PP, EX, A	VE01				1	
2437	METHYLPHENYLDICHLOROSILANE	METYLOFENYLODICHLOROSILAN	8	C3	II	8		0	E0		PP, EP					0	
2438	TRIMETHYLACETYL CHLORIDE	CHLOREK TRIMETYLOACETYLU	6,1	TFC	I	6.1+3+8	802	0	E0		PP, EP, EX, TOX, A	VE01, VE02				2	
2439	SODIUM HYDROGENDIFLUORIDE	WODOROFLUOREK SODU	8	C2	II	8		1 kg	E2		PP, EP					0	
2440	STANNIC CHLORIDE PENTAHYDRATE	TETRACHLOREK CYNY-PENTAHYDRAT	8	C2	III	8		5 kg	E1		PP, EP					0	
2441	TITANIUM TRICHLORIDE, PYROPHORIC or TITANIUM TRICHLORIDE MIXTURE, PYROPHORIC	TRICHLOREK TYTANU PIROFORYCZNY lub TRICHLOREK TYTANU, MIESZANINY PIROFORYCZNE	4,2	SC4	I	4.2+8	537	0	E0		PP, EP					0	
2442	TRICHLOROACETYL CHLORIDE	CHLOREK TRICHLOROACETYLU	8	C3	II	8		0	E0		PP, EP					0	
2443	VANADIUM OXYTRICHLORIDE	TLENOTRICHLOREK WANADU	8	C1	II	8		1 L	E0		PP, EP					0	
2444	VANADIUM TETRACHLORIDE	TETRACHLOREK WANADU	8	C1	I	8		0	E0		PP, EP					0	
2446	NITROCRESOLS, SOLID	NITROKREZOLE STAŁE	6,1	T2	III	6,1	802	5 kg	E1		PP, EP					0	
2447	PHOSPHORUS, WHITE, MOLTEN	FOSFOR BIAŁY STOPIONY	4,2	ST3	I	4.2+6.1	802	0	E0		PP, EP, TOX, A	VE02				2	
2448	SULPHUR, MOLTEN	SIARKA STOPIONA	4,1	F3	III	4,1	538	0	E0	**T**	PP					0	
2451	NITROGEN TRIFLUORIDE	TRIFLUOREK AZOTU	2	2O		2.2+5.1	662	0	E0		PP					0	
2452	ETHYLACETYLENE, STABILIZED	ETYLOACETYLEN STABILIZOWANY	2	2F		2,1	662	0	E0		PP, EX, A	VE01				1	
2453	ETHYL FLUORIDE (REFRIGERANT GAS R 161)	FLUOREK ETYLU (GAZ CHŁODNICZY R 161)	2	2F		2,1	662	0	E0		PP, EX, A	VE01				1	
2454	METHYL FLUORIDE (REFRIGERANT GAS R 41)	FLUOREK METYLU (GAZ CHŁODNICZY R 41)	2	2F		2,1	662	0	E0		PP, EX, A	VE01				1	
2455	METHYL NITRITE	AZOTYN METYLU	2	2A							**CARRIAGE PROHIBITED**						
2456	2-CHLOROPROPENE	2-CHLOROPROPEN	3	F1	I	3		0	E3		PP, EX, A	VE01				1	
2457	2,3-DIMETHYLBUTANE	2,3-DIMETYLOBUTAN	3	F1	II	3		1 L	E2		PP, EX, A	VE01				1	
2458	HEXADIENES	HEKSADIENY	3	F1	II	3		1 L	E2	**T**	PP, EX, A	VE01				1	
2459	2-METHYL-1-BUTENE	2-METYLOBUT-1-EN	3	F1	I	3		0	E3		PP, EX, A	VE01				1	
2460	2-METHYL-2-BUTENE	2-METYLOBUT-2-EN	3	F1	II	3		1 L	E2		PP, EX, A	VE01				1	
2461	METHYLPENTADIENE	METYLOPENTADIENY	3	F1	II	3		1 L	E2		PP, EX, A	VE01				1	
2463	ALUMINIUM HYDRIDE	WODOREK GLINU	4,3	W2	I	4,3		0	E0		PP, EX, A	VE01		HA08		0	
2464	BERYLLIUM NITRATE	AZOTAN BERYLU	5,1	OT2	II	5.1+6.1	802	1 kg	E2		PP, EP					2	
2465	DICHLOROISOCYANURIC ACID, DRY or DICHLOROISOCYANURIC ACID SALTS	KWAS DICHLOROIZOCYJANUROWY SUCHY lub KWAS DICHLOROIZOCYJANUROWY, SOLE	5,1	O2	II	5,1	135	1 kg	E2		PP					0	
2466	POTASSIUM SUPEROXIDE	PONADTLENEK POTASU	5,1	O2	I	5,1		0	E0		PP					0	
2468	TRICHLOROISOCYANURIC ACID, DRY	KWAS TRICHLOROIZOCYJANUROWY SUCHY	5,1	O2	II	5,1		1 kg	E2		PP					0	
2469	ZINC BROMATE	BROMIAN CYNKU	5,1	O2	III	5,1		5 kg	E1		PP					0	
2470	PHENYLACETONITRILE, LIQUID	FENYLOACETONITRYL CIEKŁY	6,1	T1	III	6,1	802	5 L	E1		PP, EP, TOX, A	VE02				0	
2471	OSMIUM TETROXIDE	TETRATLENEK OSMU	6,1	T5	I	6,1	802	0	E5		PP, EP					2	
2473	SODIUM ARSANILATE	ARSANILAN SODU	6,1	T3	III	6,1	802	5 kg	E1		PP, EP, TOX, A	VE02				0	
2474	THIOPHOSGENE	TIOFOSGEN	6,1	T1	I	6,1	279 354 802	0	E0		PP, EP, TOX, A	VE02				2	
2475	VANADIUM TRICHLORIDE	TRICHLOREK WANADU	8	C2	III	8		5 kg	E1		PP, EP					0	
2477	METHYL ISOTHIOCYANATE	IZOTIOCYJANIAN METYLU	6,1	TF1	I	6.1+3	354 802	0	E0	**T**	PP, EP, EX, TOX, A	VE01, VE02				2	
2478	ISOCYANATES, FLAMMABLE, TOXIC, N.O.S. or ISOCYANATE SOLUTION, FLAMMABLE, TOXIC, N.O.S.	IZOCYJANIANY ZAPALNE TRUJĄCE, I.N.O. Lub IZOCYJANIANY, ROZTWÓR ZAPALNY TRUJĄCY, I.N.O.	3	FT1	II	3+6.1	274 539 802	1 L	E2		PP, EP, EX, TOX, A	VE01, VE02				2	
2478	ISOCYANATES, FLAMMABLE, TOXIC, N.O.S. or ISOCYANATE SOLUTION, FLAMMABLE, TOXIC, N.O.S.	IZOCYJANIANY ZAPALNE TRUJĄCE, I.N.O. Lub IZOCYJANIANY, ROZTWÓR ZAPALNY TRUJĄCY, I.N.O.	3	FT1	III	3+6.1	274 802	5 L	E1		PP, EP, EX, TOX, A	VE01, VE02				0	
2480	METHYL ISOCYANATE	IZOCYJANIAN METYLU	6,1	TF1	I	6.1+3	354 802	0	E0		PP, EP, EX, TOX, A	VE01, VE02				2	
2481	ETHYL ISOCYANATE	IZOCYJANIAN ETYLU	6.1	TF1	I	6.1+3	354 802	0	E0		PP, EP, EX, TOX, A	VE01, VE02				2	
2482	n-PROPYL ISOCYANATE	IZOCYJANIAN n-PROPYLU	6,1	TF1	I	6.1+3	354 802	0	E0		PP, EP, EX, TOX, A	VE01, VE02				2	
2483	ISOPROPYL ISOCYANATE	IZOCYJANIAN IZOPROPYLU	6.1	TF1	I	6.1+3	354 802	0	E0		PP, EP, EX, TOX, A	VE01, VE02				2	
2484	tert-BUTYL ISOCYANATE	IZOCYJANIAN tert-BUTYLU	6,1	TF1	I	6.1+3	354 802	0	E0		PP, EP, EX, TOX, A	VE01, VE02				2	
2485	n-BUTYL ISOCYANATE	IZOCYJANIAN n-BUTYLU	6,1	TF1	I	6.1+3	354 802	0	E0	**T**	PP, EP, EX, TOX, A	VE01, VE02				2	
2486	ISOBUTYL ISOCYANATE	IZOCYJANIAN IZOBUTYLU	6.1	TF1	I	6.1+3	354 802	0	E0	**T**	PP, EP, EX, TOX, A	VE01, VE02				2	
2487	PHENYL ISOCYANATE	IZOCYJANIAN FENYLU	6,1	TF1	I	6.1+3	354 802	0	E0	**T**	PP, EP, EX, TOX, A	VE01, VE02				2	
2488	CYCLOHEXYL ISOCYANATE	IZOCYJANIAN CYKLOHEKSYLU	6,1	TF1	I	6.1+3	354 802	0	E0		PP, EP, EX, TOX, A	VE01, VE02				2	
2490	DICHLOROISOPROPYL ETHER	ETER DICHLOROIZOPROPYLOWY	6,1	T1	II	6,1	802	100 ml	E4	**T**	PP, EP, TOX, A	VE02				2	
2491	ETHANOLAMINE or ETHANOLAMINE SOLUTION	ETANOLOAMINA lub ETANOLOAMINA, ROZTWÓR	8	C7	III	8		5 L	E1	**T**	PP, EP					0	
2493	HEXAMETHYLENEIMINE	HEKSAMETYLENOIMINA	3	FC	II	3+8		1 L	E2	**T**	PP, EP, EX, A	VE01				1	
2495	IODINE PENTAFLUORIDE	PENTAFLUOREK JODU	5,1	OTC	I	5.1+6.1+8	802	0	E0		PP, EP, TOX, A	VE02				2	
2496	PROPIONIC ANHYDRIDE	BEZWODNIK PROPIONOWY	8	C3	III	8		5 L	E1	**T**	PP, EP					0	
2498	1,2,3,6-TETRAHYDROBENZALDEHYDE	ALDEHYD 1,2,3,6-TETRAWODOROBENZOESOWY	3	F1	III	3		5 L	E1		PP, EX, A	VE01				0	
2501	TRIS-(1-AZIRIDINYL) PHOSPHINE OXIDE SOLUTION	TLENEK TRIS-(1-AZIRYDYNYLO)-FOSFINY, ROZTWÓR	6,1	T1	II	6,1	802	100 ml	E4		PP, EP, TOX, A	VE02				2	
2501	TRIS-(1-AZIRIDINYL) PHOSPHINE OXIDE SOLUTION	TLENEK TRIS-(1-AZIRYDYNYLO)-FOSFINY, ROZTWÓR	6,1	T1	III	6,1	802	5 L	E1		PP, EP, TOX, A	VE02				0	
2502	VALERYL CHLORIDE	CHLOREK WALERYLU	8	CF1	II	8+3		1 L	E2		PP, EP, EX, A	VE01				1	
2503	ZIRCONIUM TETRACHLORIDE	TETRACHLOREK CYRKONU	8	C2	III	8		5 kg	E1		PP, EP					0	
2504	TETRABROMOETHANE	TETRABROMOETAN	6,1	T1	III	6,1	802	5 L	E1		PP, EP, TOX, A	VE02				0	
2505	AMMONIUM FLUORIDE	FLUOREK AMONU	6,1	T5	III	6,1	802	5 kg	E1	**B**	PP, EP					0	
2506	AMMONIUM HYDROGEN SULPHATE	WODOROSIARCZAN AMONU	8	C2	II	8		1 kg	E2	**B**	PP, EP		CO03			0	CO03 applies only when this substance is carried in bulk or without packaging
2507	CHLOROPLATINIC ACID, SOLID	KWAS HEKSACHLOROPLATYNOWY STAŁY	8	C2	III	8		5 kg	E1		PP, EP					0	
2508	MOLYBDENUM PENTACHLORIDE	PENTACHLOREK MOLIBDENU	8	C2	III	8		5 kg	E1		PP, EP					0	
2509	POTASSIUM HYDROGEN SULPHATE	WODOROSIARCZAN POTASU	8	C2	II	8		1 kg	E2	**B**	PP, EP		CO03			0	CO03 applies only when this substance is carried in bulk or without packaging
2511	2-CHLOROPROPIONIC ACID	KWAS 2-CHLOROPROPIONOWY	8	C3	III	8		5 L	E1		PP, EP					0	

2512	AMINOPHENOLS (o-, m-, p-)	AMINOFENOLE (o-, m-, p-)	6,1	T2	III	6,1	279 802	5 kg	E1		PP, EP					0	
2513	BROMOACETYL BROMIDE	BROMEK BROMOACETYLU	8	C3	II	8		1 L	E2		PP, EP					0	
2514	BROMOBENZENE	BROMOBENZEN	3	F1	III	3		5 L	E1		PP, EX, A	VE01				0	
2515	BROMOFORM	BROMOFORM	6,1	T1	III	6,1	802	5 L	E1		PP, EP, TOX, A	VE02				0	
2516	CARBON TETRABROMIDE	TETRABROMEK WEGLA	6,1	T2	III	6,1	802	5 kg	E1		PP, EP					0	
2517	1-CHLORO-1,1-DIFLUOROETHANE (REFRIGERANT GAS R 142b)	1-CHLORO-1,1-DIFLUOROETAN (GAZ CHŁODNICZY R 142b)	2	2F		2,1	662	0	E0		PP, EX, A	VE01				1	
2518	1,5,9-CYCLODODECATRIENE	1,5,9-CYKLODODEKATRIEN	6,1	T1	III	6,1	802	5 L	E1	T	PP, EP, TOX, A	VE02				0	
2520	CYCLOOCTADIENES	CYKLOOKTADIENY	3	F1	III	3		5 L	E1		PP, EX, A	VE01				0	
2521	DIKETENE, STABILIZED	DIKETEN STABILIZOWANY	6,1	TF1	I	6.1+3	354 802	0	E0		PP, EP, EX, TOX, A	VE01, VE02				2	
2522	2-DIMETHYLAMINOETHYL METHACRYLATE	METAKRYLAN 2-DIMETYLOAMINOETYLU	6,1	T1	II	6,1	802	100 ml	E4		PP, EP, TOX, A	VE02				2	
2524	ETHYL ORTHOFORMATE	ORTOMRÓWCZAN ETYLU	3	F1	III	3		5 L	E1		PP, EX, A	VE01				0	
2525	ETHYL OXALATE	SZCZAWIAN ETYLU	6,1	T1	III	6,1	802	5 L	E1		PP, EP, TOX, A	VE02				0	
2526	FURFURYLAMINE	FURFURYLOAMINA	3	FC	III	3+8		5 L	E1		PP, EP, EX, A	VE01				0	
2527	ISOBUTYL ACRYLATE, STABILIZED	AKRYLAN IZOBUTYLU STABILIZOWANY	3	F1	III	3		5 L	E1	T	PP, EX, A	VE01				0	
2528	ISOBUTYL ISOBUTYRATE	IZOMASLAN IZOBUTYLU	3	F1	III	3		5 L	E1	T	PP, EX, A	VE01				0	
2529	ISOBUTYRIC ACID	KWAS IZOMASŁOWY	3	FC	III	3+8		5 L	E1		PP, EP, EX, A	VE01				0	
2531	METHACRYLIC ACID, STABILIZED	KWAS METAKRYLOWY STABILIZOWANY	8	C3	II	8		1 L	E2	T	PP, EP					0	
2533	METHYL TRICHLOROACETATE	TRICHLOROOCTAN METYLU	6,1	T1	III	6,1	802	5 L	E1		PP, EP, TOX, A	VE02				0	
2534	METHYLCHLOROSILANE	METYLOCHLOROSILAN	2	2TFC		2.3+2.1+8		0	E0		PP, EP, EX, TOX, A	VE01, VE02				2	
2535	4-METHYLMORPHOLINE (N-METHYLMORPHOLINE)	4-METYLOMORFOLINA (N-METYLOMORFOLINA)	3	FC	II	3+8		1 L	E2		PP, EP, EX, A	VE01				1	
2536	METHYLTETRAHYDROFURAN	METYLOTETRAWODOROFURAN	3	F1	II	3		1 L	E2		PP, EX, A	VE01				1	
2538	NITRONAPHTHALENE	NITRONAFTALEN	4,1	F1	III	4,1		5 kg	E1		PP					0	
2541	TERPINOLENE	TERPINOLEN	3	F1	III	3		5 L	E1		PP, EX, A	VE01				0	
2542	TRIBUTYLAMINE	TRIBUTYLOAMINA	6,1	T1	II	6,1	802	100 ml	E4		PP, EP, TOX, A	VE02				2	
2545	HAFNIUM POWDER, DRY	HAFN, PROSZEK SUCHY	4,2	S4	I	4,2	540	0	E0		PP					0	
2545	HAFNIUM POWDER, DRY	HAFN, PROSZEK SUCHY	4,2	S4	II	4,2	540	0	E2		PP					0	
2545	HAFNIUM POWDER, DRY	HAFN, PROSZEK SUCHY	4,2	S4	III	4,2	540	0	E1		PP					0	
2546	TITANIUM POWDER, DRY	TYTAN, PROSZEK SUCHY	4,2	S4	I	4,2	540	0	E0		PP					0	
2546	TITANIUM POWDER, DRY	TYTAN, PROSZEK SUCHY	4,2	S4	II	4,2	540	0	E2		PP					0	
2546	TITANIUM POWDER, DRY	TYTAN, PROSZEK SUCHY	4,2	S4	III	4,2	540	0	E1		PP					0	
2547	SODIUM SUPEROXIDE	PONADTLENEK SODU	5,1	O2	I	5,1		0	E0		PP					0	
2548	CHLORINE PENTAFLUORIDE	PENTAFLUOREK CHLORU	2	2TOC		2.3+5.1+8		0	E0		PP, EP, TOX, A	VE02				2	
2552	HEXAFLUOROACETONE HYDRATE, LIQUID	HEKSAFLUOROACETON, HYDRAT CIEKŁY	6,1	T1	II	6,1	802	100 ml	E4		PP, EP, TOX, A	VE02				2	
2554	METHYLALLYL CHLORIDE	CHLOREK ALLILOMETYLU	3	F1	II	3		1 L	E2		PP, EX, A	VE01				1	
2555	NITROCELLULOSE WITH WATER (not less than 25% water, by mass)	NITROCELULOZA, zawierająca co najmniej 25% masowych wody	4,1	D	II	4,1	541	0	E0		PP					0	
2556	NITROCELLULOSE WITH ALCOHOL (not less than 25% alcohol, by mass, and not more than 12.6% nitrogen, by dry mass)	NITROCELULOZA, zawierająca co najmniej 25% masowych alkoholu i maksymalnie 12,6% azotu w suchej masie	4,1	D	II	4,1	541	0	E0		PP					0	
2557	NITROCELLULOSE, with not more than 12.6% nitrogen, by dry mass, MIXTURE WITH or WITHOUT PLASTICIZER, WITH or WITHOUT PIGMENT	NITROCELULOZA, MIESZANINA, Z lub BEZ PLASTYFIKATORA, Z lub BEZ PIGMENTU zawierająca maksymalnie 12,6% azotu w suchej masie,	4,1	D	II	4,1	241 541	0	E0		PP					0	
2558	EPIBROMOHYDRIN	EPIBROMOHYDRYNA	6,1	TF1	I	6.1+3	802	0	E0		PP, EP, EX, TOX, A	VE01, VE02				2	
2560	2-METHYLPENTAN-2-OL	2-METYLOPENTAN-2-OL	3	F1	III	3		5 L	E1		PP, EX, A	VE01				0	
2561	3-METHYL-1-BUTENE	3-METYLOBUT-1-EN	3	F1	I	3		0	E3		PP, EX, A	VE01				1	
2564	TRICHLOROACETIC ACID SOLUTION	KWAS TRICHLOROOCTOWY, ROZTWÓR	8	C3	II	8		1 L	E2	T	PP, EP					0	
2564	TRICHLOROACETIC ACID SOLUTION	KWAS TRICHLOROOCTOWY, ROZTWÓR	8	C3	III	8		5 L	E1	T	PP, EP					0	
2565	DICYCLOHEXYLAMINE	DICYKLOHEKSYLOAMINA	8	C7	III	8		5 L	E1		PP, EP					0	
2567	SODIUM PENTACHLOROPHENATE	PENTACHLOROFENOLAN SODU	6,1	T2	II	6,1	802	500 g	E4		PP, EP					2	
2570	CADMIUM COMPOUND	ZWIĄZEK KADMU	6,1	T5	I	6,1	274 596 802	0	E5		PP, EP					2	
2570	CADMIUM COMPOUND	ZWIĄZEK KADMU	6,1	T5	II	6,1	274 596 802	500 g	E4		PP, EP					2	
2570	CADMIUM COMPOUND	ZWIĄZEK KADMU	6,1	T5	III	6,1	274 596 802	5 kg	E1		PP, EP					0	
2571	ALKYLSULPHURIC ACIDS	KWASY ALKILOSIARKOWE	8	C3	II	8		1 L	E2		PP, EP					0	
2572	PHENYLHYDRAZINE	FENYLOHYDRAZYNA	6,1	T1	II	6,1	802	100 ml	E4		PP, EP, TOX, A	VE02				2	
2573	THALLIUM CHLORATE	CHLORAN TALU (I)	5,1	OT2	II	5.1+6.1	802	1 kg	E2		PP, EP					2	
2574	TRICRESYL PHOSPHATE with more than 3% ortho isomer	FOSFORAN TRIKREZYLU, zawierający więcej niż 3% izomeru orto	6,1	T1	II	6,1	802	100 ml	E4	T	PP, EP, TOX, A	VE02				2	
2576	PHOSPHORUS OXYBROMIDE, MOLTEN	TLENOBROMEK FOSFORU STOPIONY	8	C1	II	8		0	E0		PP, EP					0	
2577	PHENYLACETYL CHLORIDE	CHLOREK ACETYLOFENYLU	8	C3	II	8		1 L	E2		PP, EP					0	
2578	PHOSPHORUS TRIOXIDE	TRITLENEK FOSFORU	8	C2	III	8		5 kg	E1		PP, EP					0	
2579	PIPERAZINE	PIPERAZYNA	8	C8	III	8		5 kg	E1	T	PP, EP					0	
2580	ALUMINIUM BROMIDE SOLUTION	BROMEK GLINU, ROZTWÓR	8	C1	III	8		5 L	E1		PP, EP					0	
2581	ALUMINIUM CHLORIDE SOLUTION	CHLOREK GLINU, ROZTWÓR	8	C1	III	8		5 L	E1		PP, EP					0	
2582	FERRIC CHLORIDE SOLUTION	CHLOREK ŻELAZA(III), ROZTWÓR	8	C1	III	8		5 L	E1		PP, EP					0	
2583	ALKYLSULPHONIC ACIDS, SOLID or ARYLSULPHONIC ACIDS, SOLID with more than 5% free sulphuric acid	KWASY ALKILOSULFONOWE STAŁE lub KWASY ARYLOSULFONOWE STAŁE, zawierające ponad 5% wolnego kwasu siarkowego	8	C2	II	8		1 kg	E2		PP, EP					0	
2584	ALKYLSULPHONIC ACIDS, LIQUID or ARYLSULPHONIC ACIDS, LIQUID with more than 5% free sulphuric acid	KWASY ALKILOSULFONOWE CIEKŁE lub KWASY ARYLOSULFONOWE CIEKŁE, zawierające ponad 5% wolnego kwasu siarkowego	8	C1	II	8		1 L	E2		PP, EP					0	
2585	ALKYLSULPHONIC ACIDS, SOLID or ARYLSULPHONIC ACIDS, SOLID with not more than 5% free sulphuric acid	KWASY ALKILOSULFONOWE STAŁE lub KWASY ARYLOSULFONOWE STAŁE, zawierające maksymalnie 5% wolnego kwasu siarkowego	8	C4	III	8		5 kg	E1		PP, EP					0	
2586	ALKYLSULPHONIC ACIDS, LIQUID or ARYLSULPHONIC ACIDS, LIQUID with not more than 5% free sulphuric acid	KWASY ALKILOSULFONOWE CIEKŁE lub KWASY ARYLOSULFONOWE CIEKŁE, zawierające maksymalnie 5% wolnego kwasu siarkowego	8	C3	III	8		5 L	E1	T	PP, EP					0	
2587	BENZOQUINONE	BENZOCHINON	6,1	T2	II	6,1	802	500 g	E4		PP, EP					2	
2588	PESTICIDE, SOLID, TOXIC, N.O.S.	PESTYCYD TRUJĄCY STAŁY, I.N.O.	6,1	T7	I	6,1	61 274 648 802	0	E5		PP, EP					2	
2588	PESTICIDE, SOLID, TOXIC, N.O.S.	PESTYCYD TRUJĄCY STAŁY, I.N.O.	6,1	T7	II	6,1	61 274 648 802	500 g	E4		PP, EP					2	
2588	PESTICIDE, SOLID, TOXIC, N.O.S.	PESTYCYD TRUJĄCY STAŁY, I.N.O.	6,1	T7	III	6,1	61 274 648 802	5 kg	E1		PP, EP					0	
2589	VINYL CHLOROACETATE	CHLOROOCTAN WINYLU	6,1	TF1	II	6.1+3	802	100 ml	E4		PP, EP, EX, TOX, A	VE01, VE02				2	
2590	ASBESTOS, CHRYSOTILE	AZBEST CHRYZOTYL	9	M1	III	9	168 802	5 kg	E1		PP					0	
2591	XENON, REFRIGERATED LIQUID	KSENON SKROPLONY SCHŁODZONY	2	3A		2,2	593	120 ml	E1		PP					0	
2599	CHLOROTRIFLUORO-METHANE AND TRIFLUOROMETHANE AZEOTROPIC MIXTURE with approximately 60% chlorotrifluoromethane (REFRIGERANT GAS R 503)	CHLOROTRIFLUOROMETAN I TRIFLUOROMETAN, MIESZANINA AZEOTROPOWA, (GAZ CHŁODNICZY R 503), zawierająca ok. 60% chlorotrifluorometanu	2	2A		2,2	662	120 ml	E1		PP					0	
2601	CYCLOBUTANE	CYKLOBUTAN	2	2F		2,1	662	0	E0		PP, EX, A	VE01				1	
2602	DICHLORODIFLUOROMETHANE AND 1,1-DIFLUOROETHANE AZEOTROPIC MIXTURE with approximately 74% dichlorodifluoromethane (REFRIGERANT GAS R 500)	DICHLORODIFLUOROMETAN I 1,1-DIFLUOROETAN, MIESZANINA AZEOTROPOWA, (GAZ CHŁODNICZY R 500), zawierająca około 74% dichlorodifluorometanu	2	2A		2,2	662	120 ml	E1		PP					0	
2603	CYCLOHEPTATRIENE	CYKLOHEPTATRIEN	3	FT1	II	3+6,1	802	1 L	E2		PP, EP, EX, TOX, A	VE01, VE02				2	
2604	BORON TRIFLUORIDE DIETHYL ETHERATE	ETERAT DIETYLOWY TRIFLUORKU BORU	8	CF1	I	8+3		0	E0		PP, EP, EX, A	VE01				1	
2605	METHOXYMETHYL ISOCYANATE	IZOCYJANIAN METOKSYMETYLU	6.1	TF1	I	6.1+3	354 802	0	E0		PP, EP, EX, TOX, A	VE01, VE02				2	
2606	METHYL ORTHOSILICATE	ORTOKRZEMIAN METYLU	6,1	TF1	I	6.1+3	354 802	0	E0		PP, EP, EX, TOX, A	VE01, VE02				2	
2607	ACROLEIN DIMER, STABILIZED	AKROLEINA, DIMER STABILIZOWANY	3	F1	III	3		5 L	E1		PP, EX, A	VE01				0	

2608	NITROPROPANES	NITROPROPANY	3	F1	III	3		5 L	E1	T	PP, EX, A	VE01				0	
2609	TRIALLYL BORATE	BORAN TRIALLILU	6,1	T1	III	6,1	802	5 L	E1		PP, EP, TOX, A	VE02				0	
2610	TRIALLYLAMINE	TRIALLILOAMINA	3	FC	III	3+8		5 L	E1		PP, EP, EX, A	VE01				0	
2611	PROPYLENE CHLOROHYDRIN	1-CHLOROPROPAN-2-OL	6,1	TF1	II	6.1+3	802	100 ml	E4		PP, EP, EX, TOX, A	VE01, VE02				2	
2612	METHYL PROPYL ETHER	ETER METYLOWOPROPYLOWY	3	F1	II	3		1 L	E2		PP, EX, A	VE01				1	
2614	METHALLYL ALCOHOL	ALKOHOL ALLILOWOMETYLOWY	3	F1	III	3		5 L	E1		PP, EX, A	VE01				0	
2615	ETHYL PROPYL ETHER	ETER ETYLOWOPROPYLOWY	3	F1	II	3		1 L	E2	T	PP, EX, A	VE01				1	
2616	TRIISOPROPYL BORATE	BORAN TRIIZOPROPYLU	3	F1	II	3		1 L	E2		PP, EX, A	VE01				1	
2616	TRIISOPROPYL BORATE	BORAN TRIIZOPROPYLU	3	F1	III	3		5 L	E1		PP, EX, A	VE01				0	
2617	METHYLCYCLOHEXANOLS, flammable	METYLOCYKLOHEKSANOLE, zapalne	3	F1	III	3		5 L	E1		PP, EX, A	VE01				0	
2618	VINYLTOLUENES, STABILIZED	WINYLOTOLUENY STABILIZOWANE	3	F1	III	3		5 L	E1	T	PP, EX, A	VE01				0	
2619	BENZYLDIMETHYLAMINE	BENZYLODIMETYLOAMINA	8	CF1	II	8+3		1 L	E2		PP, EP, EX, A	VE01				1	
2620	AMYL BUTYRATES	MAŚLANY AMYLU	3	F1	III	3		5 L	E1		PP, EX, A	VE01				0	
2621	ACETYL METHYL CARBINOL	ACETYLOMETYLOKARBINOL	3	F1	III	3		5 L	E1		PP, EX, A	VE01				0	
2622	GLYCIDALDEHYDE	ALDEHYD GLICYDOWY	3	FT1	II	3+6.1	802	1 L	E2		PP, EP, EX, TOX, A	VE01, VE02				2	
2623	FIRELIGHTERS, SOLID with flammable liquid	ZAPALARKI (STALE), nasycone ciekłymi materiałami zapalnymi	4,1	F1	III	4,1		5 kg	E1		PP					0	
2624	MAGNESIUM SILICIDE	KRZEMIEK MAGNEZU	4,3	W2	II	4,3		500 g	E2		PP, EX, A	VE01		HA08		0	
2626	CHLORIC ACID, AQUEOUS SOLUTION with not more than 10% chloric acid	KWAS CHLOROWY, ROZTWÓR WODNY, zawierający maksymalnie 10% kwasu	5,1	O1	II	5,1	613	1 L	E0		PP					0	
2627	NITRITES, INORGANIC, N.O.S.	AZOTYNY NIEORGANICZNE, I.N.O.	5,1	O2	II	5,1	103 274	1 kg	E2		PP					0	
2628	POTASSIUM FLUOROACETATE	FLUOROOCTAN POTASU	6,1	T2	I	6,1	802	0	E5		PP, EP					2	
2629	SODIUM FLUOROACETATE	FLUOROOCTAN SODU	6,1	T2	I	6,1	802	0	E5		PP, EP					2	
2630	SELENATES or SELENITES	SELENIANY lub SELENINY	6,1	T5	I	6,1	274 802	0	E5		PP, EP					2	
2642	FLUOROACETIC ACID	KWAS FLUOROOCTOWY	6,1	T2	I	6,1	802	0	E5		PP, EP					2	
2643	METHYL BROMOACETATE	BROMOOCTAN METYLU	6,1	T1	II	6,1	802	100 ml	E4		PP, EP, TOX, A	VE02				2	
2644	METHYL IODIDE	JODEK METYLU	6,1	T1	I	6,1	354 802	0	E0		PP, EP, TOX, A	VE02				2	
2645	PHENACYL BROMIDE	BROMEK FENACYLU	6,1	T2	II	6,1	802	500 g	E4		PP, EP					2	
2646	HEXACHLOROCYCLOPENTADIENE	HEKSACHLOROCYKLOPENTADIEN	6,1	T1	I	6,1	354 802	0	E0		PP, EP, TOX, A	VE02				2	
2647	MALONONITRILE	MALONONITRYL	6,1	T2	II	6,1	802	500 g	E4		PP, EP					2	
2648	1,2-DIBROMOBUTAN-3-ONE	1,2-DIBROMOBUTAN-3-ON	6,1	T1	II	6,1	802	100 ml	E4		PP, EP, TOX, A	VE02				2	
2649	1,3-DICHLOROACETONE	1,3-DICHLOROACETON	6,1	T2	II	6,1	802	500 g	E4		PP, EP					2	
2650	1,1-DICHLORO-1-NITROETHANE	1,1-DICHLORO-1-NITROETAN	6,1	T1	II	6,1	802	100 ml	E4		PP, EP, TOX, A	VE02				2	
2651	4,4'-DIAMINODIPHENYL-METHANE	4,4'-DIAMINODIFENYLOMETAN	6,1	T2	III	6,1	802	5 kg	E1	T	PP, EP					0	
2653	BENZYL IODIDE	JODEK BENZYLU	6,1	T1	II	6,1	802	100 ml	E4		PP, EP, TOX, A	VE02				2	
2655	POTASSIUM FLUOROSILICATE	FLUOROKRZEMIAN POTASU	6,1	T5	III	6,1	802	5 kg	E1		PP, EP					0	
2656	QUINOLINE	CHINOLINA	6,1	T1	III	6,1	802	5 L	E1		PP, EP, TOX, A	VE02				0	
2657	SELENIUM DISULPHIDE	DISIARCZEK SELENU	6,1	T5	II	6,1	802	500 g	E4		PP, EP					2	
2659	SODIUM CHLOROACETATE	CHLOROOCTAN SODU	6,1	T2	III	6,1	802	5 kg	E1		PP, EP					0	
2660	NITROTOLUIDINES (MONO)	NITROTOLUIDYNY (MONO)	6,1	T2	III	6,1	802	5 kg	E1		PP, EP					0	
2661	HEXACHLOROACETONE	HEKSACHLOROACETON	6,1	T1	III	6,1	802	5 L	E1		PP, EP, TOX, A	VE02				0	
2664	DIBROMOMETHANE	DIBROMOMETAN	6,1	T1	III	6,1	802	5 L	E1		PP, EP, TOX, A	VE02				0	
2667	BUTYLTOLUENES	BUTYLOTOLUENY	6,1	T1	III	6,1	802	5 L	E1		PP, EP, TOX, A	VE02				0	
2668	CHLOROACETONITRILE	CHLOROACETONITRYL	6,1	TF1	I	6.1+3	354 802	0	E0		PP, EP, EX, TOX, A	VE01, VE02				2	
2669	CHLOROCRESOLS, SOLUTION	CHLOROKREZOLE, ROZTWÓR	6,1	T1	II	6,1	802	100 ml	E4		PP, EP, TOX, A	VE02				2	
2669	CHLOROCRESOLS, SOLUTION	CHLOROKREZOLE, ROZTWÓR	6,1	T1	III	6,1	802	5 L	E1		PP, EP, TOX, A	VE02				0	
2670	CYANURIC CHLORIDE	CHLOREK CYJANURU	8	C4	II	8		1 kg	E2		PP, EP					0	
2671	AMINOPYRIDINES (o-, m-, p-)	AMINOPIRYDYNY (o-, m-, p-)	6,1	T2	II	6,1	802	500 g	E4		PP, EP					2	
2672	AMMONIA SOLUTION, relative density between 0.880 and 0.957 at 15 °C in water, with more than 10% but not more than 35% ammonia	AMONIAK, ROZTWÓR w wodzie, o gęstości względnej w 15 °C pomiędzy 0,880 a 0,957, zawierający ponad 10%, lecz maksymalnie 35% amoniaku	8	C5	III	8	543	5 L	E1	T	PP, EP					0	
2673	2-AMINO-4-CHLOROPHENOL	2-AMINO-4-CHLOROFENOL	6,1	T2	II	6,1	802	500 g	E4		PP, EP					2	
2674	SODIUM FLUOROSILICATE	FLUOROKRZEMIAN SODU	6,1	T5	III	6,1	802	5 kg	E1		PP, EP					0	
2676	STIBINE	STIBIN	2	2TF		2.3+2.1		0	E0		PP, EP, EX, TOX, A	VE01, VE02				2	
2677	RUBIDIUM HYDROXIDE SOLUTION	WODOROTLENEK RUBIDU, ROZTWÓR	8	C5	II	8		1 L	E2		PP, EP					0	
2677	RUBIDIUM HYDROXIDE SOLUTION	WODOROTLENEK RUBIDU, ROZTWÓR	8	C5	III	8		5 L	E1		PP, EP					0	
2678	RUBIDIUM HYDROXIDE	WODOROTLENEK RUBIDU	8	C6	II	8		1 kg	E2		PP, EP					0	
2679	LITHIUM HYDROXIDE SOLUTION	WODOROTLENEK LITU, ROZTWÓR	8	C5	II	8		1 L	E2		PP, EP					0	
2679	LITHIUM HYDROXIDE SOLUTION	WODOROTLENEK LITU, ROZTWÓR	8	C5	III	8		5 L	E1		PP, EP					0	
2680	LITHIUM HYDROXIDE	WODOROTLENEK LITU	8	C6	II	8		1 kg	E2		PP, EP					0	
2681	CAESIUM HYDROXIDE SOLUTION	WODOROTLENEK CEZU, ROZTWÓR	8	C5	II	8		1 L	E2		PP, EP					0	
2681	CAESIUM HYDROXIDE SOLUTION	WODOROTLENEK CEZU, ROZTWÓR	8	C5	III	8		5 L	E1		PP, EP					0	
2682	CAESIUM HYDROXIDE	WODOROTLENEK CEZU	8	C6	II	8		1 kg	E2		PP, EP					0	
2683	AMMONIUM SULPHIDE SOLUTION	SIARCZEK AMONU, ROZTWÓR	8	CFT	II	8+3+6.1	802	1 L	E2	T	PP, EP, EX, TOX, A	VE01, VE02				2	
2684	3-DIETHYLAMINOPROPYLAMINE	3-DIETYLOAMINOPROPYLOAMINA	3	FC	III	3+8		5 L	E1		PP, EP, EX, A	VE01				0	
2685	N,N-DIETHYLETHYLENEDIAMINE	N,N-DIETYLOETYLENODIAMINA	8	CF1	II	8+3		1 L	E2		PP, EP, EX, A	VE01				1	
2686	2-DIETHYLAMINOETHANOL	2-DIETYLOAMINOETANOL	8	CF1	II	8+3		1 L	E2		PP, EP, EX, A	VE01				1	
2687	DICYCLOHEXYLAMMONIUM NITRITE	AZOTYN DICYKLOHEKSYLOAMONU	4,1	F3	III	4,1		5 kg	E1		PP					0	
2688	1-BROMO-3-CHLOROPROPANE	1-BROMO-3-CHLOROPROPAN	6,1	T1	III	6,1	802	5 L	E1		PP, EP, TOX, A	VE02				0	
2689	GLYCEROL alpha-MONOCHLOROHYDRIN	alfa-MONOCHLOROHYDRYNA GLICERYNY	6,1	T1	III	6,1	802	5 L	E1		PP, EP, TOX, A	VE02				0	
2690	N,n-BUTYLIMIDAZOLE	N,n-BUTYLOIMIDAZOL	6,1	T1	II	6,1	802	100 ml	E4		PP, EP, TOX, A	VE02				2	
2691	PHOSPHORUS PENTABROMIDE	PENTABROMEK FOSFORU	8	C2	II	8		1 kg	E0		PP, EP					0	
2692	BORON TRIBROMIDE	TRIBROMEK BORU	8	C1	I	8		0	E0		PP, EP					0	
2693	BISULPHITES, AQUEOUS SOLUTION, N.O.S.	WODOROSIARCZYNY, ROZTWÓR WODNY, I.N.O.	8	C1	III	8	274	5 L	E1	T	PP, EP					0	
2698	TETRAHYDROPHTHALIC ANHYDRIDES with more than 0.05% of maleic anhydride	BEZWODNIKI TETRAWODOROFTALOWE, zawierające więcej niż 0,05% bezwodnika maleinowego	8	C4	III	8	169	5 kg	E1		PP, EP					0	
2699	TRIFLUOROACETIC ACID	KWAS TRIFLUOROOCTOWY	8	C3	I	8		0	E0		PP, EP					0	
2705	1-PENTOL	1-PENTOL	8	C9	II	8		1 L	E2		PP, EP					0	
2707	DIMETHYLDIOXANES	DIMETYLODIOKSANY	3	F1	II	3		1 L	E2		PP, EX, A	VE01				1	
2707	DIMETHYLDIOXANES	DIMETYLODIOKSANY	3	F1	III	3		5 L	E1		PP, EX, A	VE01				0	
2709	BUTYLBENZENES	BUTYLOBENZENY	3	F1	III	3		5 L	E1	T	PP, EX, A	VE01				0	
2710	DIPROPYL KETONE	KETON DIPROPYLOWY	3	F1	III	3		5 L	E1		PP, EX, A	VE01				0	
2713	ACRIDINE	AKRYDYNA	6,1	T2	III	6,1	802	5 kg	E1		PP, EP					0	
2714	ZINC RESINATE	ŻYWICZAN CYNKU	4,1	F3	III	4,1		5 kg	E1		PP					0	
2715	ALUMINIUM RESINATE	ŻYWICZAN GLINU	4,1	F3	III	4,1		5 kg	E1		PP					0	
2716	1,4-BUTYNEDIOL	BUTYN-1,4-DIOL	6,1	T2	III	6,1	802	5 kg	E1		PP, EP					0	
2717	CAMPHOR, synthetic	KAMFORA, syntetyczna	4,1	F1	III	4,1		5 kg	E1		PP					0	
2719	BARIUM BROMATE	BROMIAN BARU	5,1	OT2	II	5.1+6.1	802	1 kg	E2		PP, EP					2	
2720	CHROMIUM NITRATE	AZOTAN CHROMU	5,1	O2	III	5,1		5 kg	E1	B	PP		CO02, LO04			0	CO02 and LO04 apply only when this substance is carried in bulk or without packaging
2721	COPPER CHLORATE	CHLORAN MIEDZI	5,1	O2	II	5,1		1 kg	E2		PP					0	
2722	LITHIUM NITRATE	AZOTAN LITU	5,1	O2	III	5,1		5 kg	E1	B	PP		CO02, LO04			0	CO02 and LO04 apply only when this substance is carried in bulk or without packaging
2723	MAGNESIUM CHLORATE	CHLORAN MAGNEZU	5,1	O2	II	5,1		1 kg	E2		PP					0	
2724	MANGANESE NITRATE	AZOTAN MANGANU	5,1	O2	III	5,1		5 kg	E1	B	PP		CO02, LO04			0	CO02 and LO04 apply only when this substance is carried in bulk or without packaging
2725	NICKEL NITRATE	AZOTAN NIKLU	5,1	O2	III	5,1		5 kg	E1	B	PP		CO02, LO04			0	CO02 and LO04 apply only when this substance is carried in bulk or without packaging
2726	NICKEL NITRITE	AZOTYN NIKLU	5,1	O2	III	5,1		5 kg	E1		PP					0	
2727	THALLIUM NITRATE	AZOTAN TALU	6,1	TO2	II	6.1+5.1	802	500 g	E4		PP, EP					2	
2728	ZIRCONIUM NITRATE	AZOTAN CYRKONU	5,1	O2	III	5,1		5 kg	E1	B	PP		CO02, LO04			0	CO02 and LO04 apply only when this substance is carried in bulk or without packaging
2729	HEXACHLOROBENZENE	HEKSACHLOROBENZEN	6,1	T2	III	6,1	802	5 kg	E1		PP, EP					0	
2730	NITROANISOLES, LIQUID	NITROANIZOLE CIEKŁE	6,1	T1	III	6,1	279 802	5 L	E1		PP, EP, TOX, A	VE02				0	
2732	NITROBROMOBENZENES, LIQUID	NITROBROMOBENZENY CIEKŁE	6,1	T1	III	6,1	802	5 L	E1		PP, EP, TOX, A	VE02				0	
2733	AMINES, FLAMMABLE, CORROSIVE, N.O.S. or POLYAMINES, FLAMMABLE, CORROSIVE, N.O.S.	AMINY ZAPALNE ZRĄCE, I.N.O. lub POLIAMINY ZAPALNE ZRĄCE, I.N.O.	3	FC	I	3+8	274 544	0	E0		PP, EP, EX, A	VE01				1	
2733	AMINES, FLAMMABLE, CORROSIVE, N.O.S. or POLYAMINES, FLAMMABLE, CORROSIVE, N.O.S.	AMINY ZAPALNE ZRĄCE, I.N.O. lub POLIAMINY ZAPALNE ZRĄCE, I.N.O.	3	FC	II	3+8	274 544	1 L	E2	T	PP, EP, EX, A	VE01				1	

2733	AMINES, FLAMMABLE, CORROSIVE, N.O.S. or POLYAMINES, FLAMMABLE, CORROSIVE, N.O.S.	AMINY ZAPALNE ŻRĄCE, I.N.O. lub POLIAMINY ZAPALNE ŻRĄCE, I.N.O.	3	FC	III	3+8	274 544	5 L	E1		PP, EP, EX, A	VE01				0	
2734	AMINES, LIQUID, CORROSIVE, FLAMMABLE, N.O.S. or POLYAMINES, LIQUID, CORROSIVE, FLAMMABLE, N.O.S.	AMINY ŻRĄCE ZAPALNE CIEKŁE, I.N.O. lub POLIAMINY ŻRĄCE ZAPALNE CIEKŁE, I.N.O.	8	CF1	I	8+3	274	0	E0		PP, EP, EX, A	VE01				1	
2734	AMINES, LIQUID, CORROSIVE, FLAMMABLE, N.O.S. or POLYAMINES, LIQUID, CORROSIVE, FLAMMABLE, N.O.S.	AMINY ŻRĄCE ZAPALNE CIEKŁE, I.N.O. lub POLIAMINY ŻRĄCE ZAPALNE CIEKŁE, I.N.O.	8	CF1	II	8+3	274	1 L	E2		PP, EP, EX, A	VE01				1	
2735	AMINES, LIQUID, CORROSIVE, N.O.S. or POLYAMINES, LIQUID, CORROSIVE, N.O.S.	AMINY ŻRĄCE CIEKŁE, I.N.O. lub POLIAMINY ŻRĄCE CIEKŁE, I.N.O.	8	C7	I	8	274	0	E0	**T**	PP, EP					0	
2735	AMINES, LIQUID, CORROSIVE, N.O.S. or POLYAMINES, LIQUID, CORROSIVE, N.O.S.	AMINY ŻRĄCE CIEKŁE, I.N.O. lub POLIAMINY ŻRĄCE CIEKŁE, I.N.O.	8	C7	II	8	274	1 L	E2	**T**	PP, EP					0	
2735	AMINES, LIQUID, CORROSIVE, N.O.S. or POLYAMINES, LIQUID, CORROSIVE, N.O.S.	AMINY ŻRĄCE CIEKŁE, I.N.O. lub POLIAMINY ŻRĄCE CIEKŁE, I.N.O.	8	C7	III	8	274	5 L	E1	**T**	PP, EP					0	
2738	N-BUTYLANILINE	N-BUTYLOANILINA	6,1	T1	II	6,1	802	100 ml	E4		PP, EP, TOX, A	VE02				2	
2739	BUTYRIC ANHYDRIDE	BEZWODNIK MASŁOWY	8	C3	III	8		5 L	E1		PP, EP					0	
2740	n-PROPYL CHLOROFORMATE	CHLOROMRÓWCZAN n-PROPYLU	6,1	TFC	I	6.1+3+8	802	0	E0		PP, EP, EX, TOX, A	VE01, VE02				2	
2741	BARIUM HYPOCHLORITE with more than 22% available chlorine	PODCHLORYN BARU, zawierającyponad 22% aktywnego chloru	5,1	OT2	II	5.1+6.1	802	1 kg	E2		PP, EP					2	
2742	CHLOROFORMATES, TOXIC, CORROSIVE, FLAMMABLE, N.O.S.	CHLOROMRÓWCZANY TRUJĄCE ŻRĄCE ZAPALNE, I.N.O.	6,1	TFC	II	6.1+3+8	274 561 802	100 ml	E4		PP, EP, EX, TOX, A	VE01, VE02				2	
2743	n-BUTYL CHLOROFORMATE	CHLOROMRÓWCZAN n-BUTYLU	6,1	TFC	II	6.1+3+8	802	100 ml	E0		PP, EP, EX, TOX, A	VE01, VE02				2	
2744	CYCLOBUTYL CHLOROFORMATE	CHLOROMRÓWCZAN CYKLOBUTYLU	6,1	TFC	II	6.1+3+8	802	100 ml	E4		PP, EP, EX, TOX, A	VE01, VE02				2	
2745	CHLOROMETHYL CHLOROFORMATE	CHLOROMRÓWCZAN CHLOROMETYLU	6,1	TC1	II	6.1+8	802	100 ml	E4		PP, EP, TOX, A	VE02				2	
2746	PHENYL CHLOROFORMATE	CHLOROMRÓWCZAN FENYLU	6,1	TC1	II	6.1+8	802	100 ml	E4		PP, EP, TOX, A	VE02				2	
2747	tert-BUTYLCYCLOHEXYL CHLOROFORMATE	CHLOROMRÓWCZAN tert-BUTYLOCYKLOHEKSYLU	6,1	T1	III	6,1	802	5 L	E1		PP, EP, TOX, A	VE02				0	
2748	2-ETHYLHEXYL CHLOROFORMATE	CHLOROMRÓWCZAN 2-ETYLOHEKSYLU	6,1	TC1	II	6.1+8	802	100 ml	E4		PP, EP, TOX, A	VE02				2	
2749	TETRAMETHYLSILANE	TETRAMETYLOSILAN	3	F1	I	3		0	E0		PP, EX, A	VE01				1	
2750	1,3-DICHLOROPROPANOL-2	1,3-DICHLOROPROPAN-2-OL	6,1	T1	II	6,1	802	100 ml	E4		PP, EP, TOX, A	VE02				2	
2751	DIETHYLTHIOPHOSPHORYL CHLORIDE	CHLOREK DIETYLOTIOFOSFORYLU	8	C3	II	8		1 L	E2		PP, EP					0	
2752	1,2-EPOXY-3-ETHOXYPROPANE	1,2-EPOKSY-3-ETOKSYPROPAN	3	F1	III	3		5 L	E1		PP, EX, A	VE01				0	
2753	N-ETHYLBENZYLTOLUIDINES, LIQUID	N-ETYLO-N-BENZYLOTOLUIDYNY CIEKŁE	6,1	T1	III	6,1	802	5 L	E1		PP, EP, TOX, A	VE02				0	
2754	N-ETHYLTOLUIDINES	N-ETYLOTOLUIDYNY	6,1	T1	II	6,1	802	100 ml	E4	**T**	PP, EP, TOX, A	VE02				2	
2757	CARBAMATE PESTICIDE, SOLID, TOXIC	PESTYCYD KARBAMINOWY TRUJĄCY STAŁY	6,1	T7	I	6,1	61 274 648 802	0	E5		PP, EP					2	
2757	CARBAMATE PESTICIDE, SOLID, TOXIC	PESTYCYD KARBAMINOWY TRUJĄCY STAŁY	6,1	T7	II	6,1	61 274 648 802	500 g	E4		PP, EP					2	
2757	CARBAMATE PESTICIDE, SOLID, TOXIC	PESTYCYD KARBAMINOWY TRUJĄCY STAŁY	6,1	T7	III	6,1	61 274 648 802	5 kg	E1		PP, EP					0	
2758	CARBAMATE PESTICIDE, LIQUID, FLAMMABLE, TOXIC, flash-point less than 23 °C	PESTYCYD KARBAMINOWY CIEKŁY ZAPALNY TRUJĄCY, temperatura zaplonu poniżej 23°C	3	FT2	I	3+6.1	61 274 802	0	E0		PP, EP, EX, TOX, A	VE01, VE02				2	
2758	CARBAMATE PESTICIDE, LIQUID, FLAMMABLE, TOXIC, flash-point less than 23 °C	PESTYCYD KARBAMINOWY CIEKŁY ZAPALNY TRUJĄCY, temperatura zaplonu poniżej 23°C	3	FT2	II	3+6.1	61 274 802	1 L	E2		PP, EP, EX, TOX, A	VE01, VE02				2	
2759	ARSENICAL PESTICIDE, SOLID, TOXIC	PESTYCYD ARSENOWY TRUJĄCY STAŁY	6,1	T7	I	6,1	61 274 648 802	0	E5		PP, EP					2	
2759	ARSENICAL PESTICIDE, SOLID, TOXIC	PESTYCYD ARSENOWY TRUJĄCY STAŁY	6,1	T7	II	6,1	61 274 648 802	500 g	E4		PP, EP					2	
2759	ARSENICAL PESTICIDE, SOLID, TOXIC	PESTYCYD ARSENOWY TRUJĄCY STAŁY	6,1	T7	III	6,1	61 274 648 802	5 kg	E1		PP, EP					0	
2760	ARSENICAL PESTICIDE, LIQUID, FLAMMABLE, TOXIC, flash-point less than 23 °C	PESTYCYD ARSENOWY CIEKŁY ZAPALNY TRUJĄCY, temperatura zaplonu poniżej 23°C	3	FT2	I	3+6.1	61 274 802	0	E0		PP, EP, EX, TOX, A	VE01, VE02				2	
2760	ARSENICAL PESTICIDE, LIQUID, FLAMMABLE, TOXIC, flash-point less than 23 °C	PESTYCYD ARSENOWY CIEKŁY ZAPALNY TRUJĄCY, temperatura zaplonu poniżej 23°C	3	FT2	II	3+6.1	61 274 802	1 L	E2		PP, EP, EX, TOX, A	VE01, VE02				2	
2761	ORGANOCHLORINE PESTICIDE, SOLID, TOXIC	PESTYCYD CHLOROORGANICZNY TRUJĄCY STAŁY	6,1	T7	I	6,1	61 274 648 802	0	E5		PP, EP					2	
2761	ORGANOCHLORINE PESTICIDE, SOLID, TOXIC	PESTYCYD CHLOROORGANICZNY TRUJĄCY STAŁY	6,1	T7	II	6,1	61 274 648 802	500 g	E4		PP, EP					2	
2761	ORGANOCHLORINE PESTICIDE, SOLID, TOXIC	PESTYCYD CHLOROORGANICZNY TRUJĄCY STAŁY	6,1	T7	III	6,1	61 274 648 802	5 kg	E1		PP, EP					0	
2762	ORGANOCHLORINE PESTICIDE, LIQUID, FLAMMABLE, TOXIC, flash-point less than 23 °C	PESTYCYD CHLOROORGANICZNY CIEKŁY ZAPALNY TRUJĄCY, temperatura zaplonu poniżej 23°C	3	FT2	I	3+6.1	61 274 802	0	E0		PP, EP, EX, TOX, A	VE01, VE02				2	
2762	ORGANOCHLORINE PESTICIDE, LIQUID, FLAMMABLE, TOXIC, flash-point less than 23 °C	PESTYCYD CHLOROORGANICZNY CIEKŁY ZAPALNY TRUJĄCY, temperatura zaplonu poniżej 23°C	3	FT2	II	3+6.1	61 274 802	1 L	E2		PP, EP, EX, TOX, A	VE01, VE02				2	
2763	TRIAZINE PESTICIDE, SOLID, TOXIC	PESTYCYD TRIAZYNOWY TRUJĄCY STAŁY	6,1	T7	I	6,1	61 274 648 802	0	E5		PP, EP					2	
2763	TRIAZINE PESTICIDE, SOLID, TOXIC	PESTYCYD TRIAZYNOWY TRUJĄCY STAŁY	6,1	T7	II	6,1	61 274 648 802	500 g	E4		PP, EP					2	
2763	TRIAZINE PESTICIDE, SOLID, TOXIC	PESTYCYD TRIAZYNOWY, TRUJĄCY, STAŁY	6,1	T7	III	6,1	61 274 648 802	5 kg	E1		PP, EP					0	
2764	TRIAZINE PESTICIDE, LIQUID, FLAMMABLE, TOXIC, flash-point less than 23 °C	PESTYCYD TRIAZYNOWY CIEKŁY ZAPALNY TRUJĄCY, temperatura zaplonu poniżej 23°C	3	FT2	I	3+6.1	61 274 802	0	E0		PP, EP, EX, TOX, A	VE01, VE02				2	
2764	TRIAZINE PESTICIDE, LIQUID, FLAMMABLE, TOXIC, flash-point less than 23 °C	PESTYCYD TRIAZYNOWY CIEKŁY ZAPALNY TRUJĄCY, temperatura zaplonu poniżej 23°C	3	FT2	II	3+6.1	61 274 802	1 L	E2		PP, EP, EX, TOX, A	VE01, VE02				2	
2771	THIOCARBAMATE PESTICIDE, SOLID, TOXIC	PESTYCYD TIOKARBAMINOWY TRUJĄCY STAŁY	6,1	T7	I	6,1	61 274 648 802	0	E5		PP, EP					2	
2771	THIOCARBAMATE PESTICIDE, SOLID, TOXIC	PESTYCYD TIOKARBAMINOWY TRUJĄCY STAŁY	6,1	T7	II	6,1	61 274 648 802	500 g	E4		PP, EP					2	
2771	THIOCARBAMATE PESTICIDE, SOLID, TOXIC	PESTYCYD TIOKARBAMINOWY TRUJĄCY STAŁY	6,1	T7	III	6,1	61 274 648 802	5 kg	E1		PP, EP					0	
2772	THIOCARBAMATE PESTICIDE, LIQUID, FLAMMABLE, TOXIC, flash-point less than 23 °C	PESTYCYD TIOKARBAMINOWY CIEKŁY ZAPALNY TRUJĄCY, temperatura zaplonu poniżej 23°C	3	FT2	I	3+6.1	61 274 802	0	E0		PP, EP, EX, TOX, A	VE01, VE02				2	
2772	THIOCARBAMATE PESTICIDE, LIQUID, FLAMMABLE, TOXIC, flash-point less than 23 °C	PESTYCYD TIOKARBAMINOWY CIEKŁY ZAPALNY TRUJĄCY, temperatura zaplonu poniżej 23°C	3	FT2	II	3+6.1	61 274 802	1 L	E2		PP, EP, EX, TOX, A	VE01, VE02				2	
2775	COPPER BASED PESTICIDE, SOLID, TOXIC	PESTYCYD MIEDZIOWY TRUJĄCY STAŁY	6,1	T7	I	6,1	61 274 648 802	0	E5		PP, EP					2	
2775	COPPER BASED PESTICIDE, SOLID, TOXIC	PESTYCYD MIEDZIOWY TRUJĄCY STAŁY	6,1	T7	II	6,1	61 274 648 802	500 g	E4		PP, EP					2	
2775	COPPER BASED PESTICIDE, SOLID, TOXIC	PESTYCYD MIEDZIOWY TRUJĄCY STAŁY	6,1	T7	III	6,1	61 274 648 802	5 kg	E1		PP, EP					0	
2776	COPPER BASED PESTICIDE, LIQUID, FLAMMABLE, TOXIC, flash-point less than 23 °C	PESTYCYD MIEDZIOWY CIEKŁY ZAPALNY TRUJĄCY, temperatura zaplonu poniżej 23°C	3	FT2	I	3+6.1	61 274 802	0	E0		PP, EP, EX, TOX, A	VE01, VE02				2	

2776	COPPER BASED PESTICIDE, LIQUID, FLAMMABLE, TOXIC, flash-point less than 23 °C	PESTYCYD MIEDZIOWY CIEKŁY ZAPALNY TRUJĄCY, temperatura zapłonu poniżej 23 °C	3	FT2	II	3+6.1	61 274 802	1 L	E2		PP, EP, EX, TOX, A	VE01, VE02				2	
2777	MERCURY BASED PESTICIDE, SOLID, TOXIC	PESTYCYD RTĘCIOWY TRUJĄCY STAŁY	6,1	T7	I	6,1	61 274 648 802	0	E5		PP, EP					2	
2777	MERCURY BASED PESTICIDE, SOLID, TOXIC	PESTYCYD RTĘCIOWY TRUJĄCY STAŁY	6,1	T7	II	6,1	61 274 648 802	500 g	E4		PP, EP					2	
2777	MERCURY BASED PESTICIDE, SOLID, TOXIC	PESTYCYD RTĘCIOWY TRUJĄCY STAŁY	6,1	T7	III	6,1	61 274 648 802	5 kg	E1		PP, EP					0	
2778	MERCURY BASED PESTICIDE, LIQUID, FLAMMABLE, TOXIC, flash-point less than 23 °C	PESTYCYD RTĘCIOWY CIEKŁY ZAPALNY TRUJĄCY, temperatura zapłonu poniżej 23 °C	3	FT2	I	3+6.1	61 274 802	0	E0		PP, EP, EX, TOX, A	VE01, VE02				2	
2778	MERCURY BASED PESTICIDE, LIQUID, FLAMMABLE, TOXIC, flash-point less than 23 °C	PESTYCYD RTĘCIOWY CIEKŁY ZAPALNY TRUJĄCY, temperatura zapłonu poniżej 23°C	3	FT2	II	3+6.1	61 274 802	1 L	E2		PP, EP, EX, TOX, A	VE01, VE02				2	
2779	SUBSTITUTED NITROPHENOL PESTICIDE, SOLID, TOXIC	PESTYCYD, POCHODNA PODSTAWIONEGO NITROFENOLU, TRUJĄCY STAŁY	6,1	T7	I	6,1	61 274 648 802	0	E5		PP, EP					2	
2779	SUBSTITUTED NITROPHENOL PESTICIDE, SOLID, TOXIC	PESTYCYD, POCHODNA PODSTAWIONEGO NITROFENOLU, TRUJĄCY STAŁY	6,1	T7	II	6,1	61 274 648 802	500 g	E4		PP, EP					2	
2779	SUBSTITUTED NITROPHENOL PESTICIDE, SOLID, TOXIC	PESTYCYD, POCHODNA PODSTAWIONEGO NITROFENOLU, TRUJĄCY STAŁY	6,1	T7	III	6,1	61 274 648 802	5 kg	E1		PP, EP					0	
2780	SUBSTITUTED NITROPHENOL PESTICIDE, LIQUID, FLAMMABLE, TOXIC, flash-point less than 23 °C	PESTYCYD, POCHODNA PODSTAWIONEGO NITROFENOLU, ZAPALNY TRUJĄCY CIEKŁY, temperatura zapłonu poniżej 23 °C	3	FT2	I	3+6.1	61 274 802	0	E0		PP, EP, EX, TOX, A	VE01, VE02				2	
2780	SUBSTITUTED NITROPHENOL PESTICIDE, LIQUID, FLAMMABLE, TOXIC, flash-point less than 23 °C	PESTYCYD, POCHODNA PODSTAWIONEGO NITROFENOLU, ZAPALNY TRUJĄCY CIEKŁY, temperatura zapłonu poniżej 23°C	3	FT2	II	3+6.1	61 274 802	1 L	E2		PP, EP, EX, TOX, A	VE01, VE02				2	
2781	BIPYRIDILIUM PESTICIDE, SOLID, TOXIC	PESTYCYD BIPIRYDYLOWY TRUJĄCY STAŁY	6.1	T7	I	6.1	61 274 648 802	0	E5		PP, EP					2	
2781	BIPYRIDILIUM PESTICIDE, SOLID, TOXIC	PESTYCYD BIPIRYDYLOWY TRUJĄCY STAŁY	6.1	T7	II	6.1	61 274 648 802	500 g	E4		PP, EP					2	
2781	BIPYRIDILIUM PESTICIDE, SOLID, TOXIC	PESTYCYD BIPIRYDYLOWY TRUJĄCY STAŁY	6.1	T7	III	6.1	61 274 648 802	5 kg	E1		PP, EP					0	
2782	BIPYRIDILIUM PESTICIDE, LIQUID, FLAMMABLE, TOXIC, flash-point less than 23 °C	PESTYCYD BIPIRYDYLOWY CIEKŁY ZAPALNY TRUJĄCY, temperatura zapłonu poniżej 23°C	3	FT2	I	3+6.1	61 274 802	0	E0		PP, EP, EX, TOX, A	VE01, VE02				2	
2782	BIPYRIDILIUM PESTICIDE, LIQUID, FLAMMABLE, TOXIC, flash-point less than 23 °C	PESTYCYD BIPIRYDYLOWY CIEKŁY ZAPALNY TRUJĄCY, temperatura zapłonu poniżej 23°C	3	FT2	II	3+6.1	61 274 802	1 L	E2		PP, EP, EX, TOX, A	VE01, VE02				2	
2783	ORGANOPHOSPHORUS PESTICIDE, SOLID, TOXIC	PESTYCYD FOSFOROORGANICZNY TRUJĄCY STAŁY	6.1	T7	I	6.1	61 274 648 802	0	E5		PP, EP					2	
2783	ORGANOPHOSPHORUS PESTICIDE, SOLID, TOXIC	PESTYCYD FOSFOROORGANICZNY TRUJĄCY STAŁY	6.1	T7	II	6.1	61 274 648 802	500 g	E4		PP, EP					2	
2783	ORGANOPHOSPHORUS PESTICIDE, SOLID, TOXIC	PESTYCYD FOSFOROORGANICZNY TRUJĄCY STAŁY	6.1	T7	III	6.1	61 274 648 802	5 kg	E1		PP, EP					0	
2784	ORGANOPHOSPHORUS PESTICIDE, LIQUID, FLAMMABLE, TOXIC, flash-point less than 23 °C	PESTYCYD FOSFOROORGANICZNY CIEKŁY ZAPALNY TRUJĄCY, temperatura zapłonu poniżej 23°C	3	FT2	I	3+6.1	61 274 802	0	E0		PP, EP, EX, TOX, A	VE01, VE02				2	
2784	ORGANOPHOSPHORUS PESTICIDE, LIQUID, FLAMMABLE, TOXIC, flash-point less than 23 °C	PESTYCYD FOSFOROORGANICZNY CIEKŁY ZAPALNY TRUJĄCY, temperatura zapłonu poniżej 23°C	3	FT2	II	3+6.1	61 274 802	1 L	E2		PP, EP, EX, TOX, A	VE01, VE02				2	
2785	4-THIAPENTANAL	4-TIAPENTANAL	6.1	T1	III	6.1	802	5 L	E1		PP, EP, TOX, A	VE02				0	
2786	ORGANOTIN PESTICIDE, SOLID, TOXIC	PESTYCYD CYNOORGANICZNY TRUJĄCY STAŁY	6.1	T7	I	6.1	61 274 648 802	0	E5		PP, EP					2	
2786	ORGANOTIN PESTICIDE, SOLID, TOXIC	PESTYCYD CYNOORGANICZNY TRUJĄCY STAŁY	6.1	T7	II	6.1	61 274 648 802	500 g	E4		PP, EP					2	
2786	ORGANOTIN PESTICIDE, SOLID, TOXIC	PESTYCYD CYNOORGANICZNY TRUJĄCY STAŁY	6.1	T7	III	6.1	61 274 648 802	5 kg	E1		PP, EP					0	
2787	ORGANOTIN PESTICIDE, LIQUID, FLAMMABLE, TOXIC, flash-point less than 23 °C	PESTYCYD CYNOORGANICZNY CIEKŁY ZAPALNY TRUJĄCY, temperatura zapłonu poniżej 23°C	3	FT2	I	3+6.1	61 274 802	0	E0		PP, EP, EX, TOX, A	VE01, VE02				2	
2787	ORGANOTIN PESTICIDE, LIQUID, FLAMMABLE, TOXIC, flash-point less than 23 °C	PESTYCYD CYNOORGANICZNY CIEKŁY ZAPALNY TRUJĄCY, temperatura zapłonu poniżej 23°C	3	FT2	II	3+6.1	61 274 802	1 L	E2		PP, EP, EX, TOX, A	VE01, VE02				2	
2788	ORGANOTIN COMPOUND, LIQUID, N.O.S.	ZWIĄZEK CYNOORGANICZNY CIEKŁY, I.N.O.	6.1	T3	I	6.1	43 274 802	0	E5		PP, EP, TOX, A	VE02				2	
2788	ORGANOTIN COMPOUND, LIQUID, N.O.S.	ZWIĄZEK CYNOORGANICZNY CIEKŁY, I.N.O.	6.1	T3	II	6.1	43 274 802	100 ml	E4		PP, EP, TOX, A	VE02				2	
2788	ORGANOTIN COMPOUND, LIQUID, N.O.S.	ZWIĄZEK CYNOORGANICZNY CIEKŁY, I.N.O.	6.1	T3	III	6.1	43 274 802	5 L	E1		PP, EP, TOX, A	VE02				0	
2789	ACETIC ACID, GLACIAL or ACETIC ACID SOLUTION, more than 80% acid, by mass	KWAS OCTOWY lub KWAS OCTOWY, ROZTWÓR, zawierający ponad 80% masowych kwasu	8	CF1	II	8+3		1 L	E2	**T**	PP, EP, EX, A	VE01				1	
2790	ACETIC ACID SOLUTION, not less than 50% but not more than 80% acid, by mass	KWAS OCTOWY, ROZTWÓR, zawierający co najmniej 50% masowych i maksymalnie 80% masowych kwasu	8	C3	II	8		1 L	E2	**T**	PP, EP					0	
2790	ACETIC ACID SOLUTION, more than 10% and less than 50% acid, by mass	KWAS OCTOWY, ROZTWÓR, zawierający co najmniej 50% masowych i maksymalnie 80% masowych kwasu	8	C3	III	8	597 647	5 L	E1	**T**	PP, EP					0	
2793	FERROUS METAL BORINGS, SHAVINGS, TURNINGS or CUTTINGS in a form liable to self-heating	ŻELAZO METALICZNE, jako WIÓRY, WYPRASKI, OPILKI, ODPADY w postaci podatnej na samonagrzewanie	4.2	S4	III	4.2	592	0	E1	**B**	PP		LO02			0	LO02 applies only when this substance is carried in bulk or without packaging
2794	BATTERIES, WET, FILLED WITH ACID, electric storage	BATERIE (AKUMULATORY) MOKRE NAPEŁNIONE KWASEM, ogniwo elektryczne	8	C11		8	295 598	1 L	E0		PP, EP					0	
2795	BATTERIES, WET, FILLED WITH ALKALI, electric storage	BATERIE (AKUMULATORY) MOKRE NAPEŁNIONE ZASADĄ, ogniwo elektryczne	8	C11		8	295 598	1 L	E0		PP, EP					0	
2796	SULPHURIC ACID with not more than 51% acid or BATTERY FLUID, ACID	KWAS SIARKOWY, zawierający maksymalnie 51% kwasu lub CIECZ AKUMULATOROWA KWAŚNA	8	C1	II	8		1 L	E2	**T**	PP, EP					0	
2797	BATTERY FLUID, ALKALI	CIECZ AKUMULATOROWA ZASADOWA	8	C5	II	8		1 L	E2	**T**	PP, EP					0	
2798	PHENYLPHOSPHORUS DICHLORIDE	DICHLOREK FENYLOFOSFORU	8	C3	II	8		1 L	E0		PP, EP					0	
2799	PHENYLPHOSPHORUS THIODICHLORIDE	TIODICHLOREK FENYLOFOSFORU	8	C3	II	8		1 L	E0		PP, EP					0	
2800	BATTERIES, WET, NON-SPILLABLE, electric storage	BATERIE (AKUMULATORY) MOKRE BEZORSLUGOWE, ogniwo elektryczne	8	C11		8	238 295 598	1 L	E0		PP, EP					0	
2801	DYE, LIQUID, CORROSIVE, N.O.S. or DYE INTERMEDIATE, LIQUID, CORROSIVE, N.O.S.	BARWNIK ZRĄCY CIEKŁY, I.N.O. lub PÓŁPRODUKT DO BARWNIKA ZRĄCY CIEKŁY, I.N.O.	8	C9	I	8	274	0	E0		PP, EP					0	
2801	DYE, LIQUID, CORROSIVE, N.O.S. or DYE INTERMEDIATE, LIQUID, CORROSIVE, N.O.S.	BARWNIK ZRĄCY CIEKŁY, I.N.O. lub PÓŁPRODUKT DO BARWNIKA ZRĄCY CIEKŁY, I.N.O.	8	C9	II	8	274	1 L	E2		PP, EP					0	
2801	DYE, LIQUID, CORROSIVE, N.O.S. or DYE INTERMEDIATE, LIQUID, CORROSIVE, N.O.S.	BARWNIK ZRĄCY CIEKŁY, I.N.O. lub PÓŁPRODUKT DO BARWNIKA ZRĄCY CIEKŁY, I.N.O.	8	C9	III	8	274	5 L	E1		PP, EP					0	
2802	COPPER CHLORIDE	CHLOREK MIEDZI	8	C2	III	8		5 kg	E1		PP, EP					0	
2803	GALLIUM	GAL	8	C10	III	8		5 kg	E0		PP, EP					0	
2805	LITHIUM HYDRIDE, FUSED SOLID	WODOREK LITU STOPIONY I ZESTALONY	4.3	W2	II	4.3		500 g	E2		PP, EX, A	VE01		HA08		0	
2806	LITHIUM NITRIDE	AZOTEK LITU	4.3	W2	I	4.3		0	E0		PP, EX, A	VE01		HA08		0	
2807	Magnetized material	materiały namagnesowane	9	M11							**NOT SUBJECT TO ADN**						
2809	MERCURY	RTĘĆ	8	CT1	III	8+6.1	365	5 kg	E0		PP, EP, EX, TOX, A	VE02				0	

2810	TOXIC LIQUID, ORGANIC, N.O.S.	MATERIAL TRUJĄCY ORGANICZNY CIEKŁY, I.N.O.	6.1	T1	I	6.1	274 315 614 802	0	E5	T	PP, EP, TOX, A	VE02				2	
2810	TOXIC LIQUID, ORGANIC, N.O.S.	MATERIAL TRUJĄCY ORGANICZNY CIEKŁY, I.N.O.	6.1	T1	II	6.1	274 614 802	100 ml	E4	T	PP, EP, TOX, A	VE02				2	
2810	TOXIC LIQUID, ORGANIC, N.O.S.	MATERIAL TRUJĄCY ORGANICZNY CIEKŁY, I.N.O.	6.1	T1	III	6.1	274 614 802	5 L	E1	T	PP, EP, TOX, A	VE02				0	
2811	TOXIC SOLID, ORGANIC, N.O.S.	MATERIAL TRUJĄCY ORGANICZNY STAŁY, I.N.O.	6.1	T2	I	6.1	274 614 802	0	E5		PP, EP					2	
2811	TOXIC SOLID, ORGANIC, N.O.S.	MATERIAL TRUJĄCY ORGANICZNY STAŁY, I.N.O.	6.1	T2	II	6.1	274 614 802	500 g	E4		PP, EP					2	
2811	TOXIC SOLID, ORGANIC, N.O.S.	MATERIAL TRUJĄCY ORGANICZNY STAŁY, I.N.O.	6.1	T2	III	6.1	274 614 802	5 kg	E1	T	PP, EP					0	
2812	Sodium aluminate, solid	glinian sodu stały	8	C6							**NOT SUBJECT TO ADN**						
2813	WATER-REACTIVE SOLID, N.O.S.	MATERIAL REAGUJĄCY Z WODĄ STAŁY, I.N.O.	4.3	W2	I	4.3	274	0	E0		PP, EX, A	VE01		HA08		0	
2813	WATER-REACTIVE SOLID, N.O.S.	MATERIAL REAGUJĄCY Z WODĄ STAŁY, I.N.O.	4.3	W2	II	4.3	274	500 g	E2		PP, EX, A	VE01		HA08		0	
2813	WATER-REACTIVE SOLID, N.O.S.	MATERIAL REAGUJĄCY Z WODĄ STAŁY, I.N.O.	4.3	W2	III	4.3	274	1 kg	E1		PP, EX, A	VE01		HA08		0	
2814	INFECTIOUS SUBSTANCE, AFFECTING HUMANS	MATERIAŁ ZAKAŹNY NIEBEZPIECZNY DLA LUDZI	6.2	I1		6.2	318 802	0	E0		PP					0	
2814	INFECTIOUS SUBSTANCE, AFFECTING HUMANS, in refrigerated liquid nitrogen	MATERIAŁ ZAKAŹNY NIEBEZPIECZNY DLA LUDZI, w schłodzonym skroplonym azocie	6.2	I1		6.2 +2.2	318 802	0	E0		PP					0	
2814	INFECTIOUS SUBSTANCE, AFFECTING HUMANS (animal material only)	MATERIAŁ ZAKAŹNY NIEBEZPIECZNY DLA LUDZI (tylko materiały zwierzęce)	6.2	I1		6.2	318 802	0	E0		PP					0	
2815	N-AMINOETHYLPIPERAZINE	N-AMINOETYLOPIPERAZYNA	8	C7	III	8		5 L	E1	T	PP, EP					0	
2817	AMMONIUM HYDROGENDIFLUORIDE SOLUTION	WODOROFLUOREK AMONU, ROZTWÓR	8	CT1	II	8+6.1	802	1 L	E2		PP, EP					2	
2817	AMMONIUM HYDROGENDIFLUORIDE SOLUTION	WODOROFLUOREK AMONU, ROZTWÓR	8	CT1	III	8+6.1	802	5 L	E1		PP, EP					0	
2818	AMMONIUM POLYSULPHIDE SOLUTION	POLISIARCZEK AMONU, ROZTWÓR	8	CT1	II	8+6.1	802	1 L	E2		PP, EP					2	
2818	AMMONIUM POLYSULPHIDE SOLUTION	POLISIARCZEK AMONU, ROZTWÓR	8	CT1	III	8+6.1	802	5 L	E1		PP, EP					0	
2819	AMYL ACID PHOSPHATE	FOSFORAN AMYLU	8	C3	III	8		5 L	E1		PP, EP					0	
2820	BUTYRIC ACID	KWAS MASŁOWY	8	C3	III	8		5 L	E1	T	PP, EP					0	
2821	PHENOL SOLUTION	FENOL, ROZTWÓR	6.1	T1	II	6.1	802	100 ml	E4		PP, EP, TOX, A	VE02				2	
2821	PHENOL SOLUTION	FENOL, ROZTWÓR	6.1	T1	III	6.1	802	5 L	E1		PP, EP, TOX, A	VE02				0	
2822	2-CHLOROPYRIDINE	2-CHLOROPIRYDYNA	6.1	T1	II	6.1	802	100 ml	E4		PP, EP, TOX, A	VE02				2	
2823	CROTONIC ACID, SOLID	KWAS KROTONOWY STAŁY	8	C4	III	8		5 kg	E1		PP, EP					0	
2826	ETHYL CHLOROTHIOFORMATE	CHLOROTIOMRÓWCZAN ETYLU	8	CF1	II	8+3		0	E0		PP, EP, EX, A	VE01				1	
2829	CAPROIC ACID	KWAS KAPRONOWY	8	C3	III	8		5 L	E1	T	PP, EP					0	
2830	LITHIUM FERROSILICON	ŻELAZOKRZEMEK LITU	4.3	W2	II	4.3		500 g	E2		PP, EX, A	VE01		HA08		0	
2831	1,1,1-TRICHLOROETHANE	1,1,1-TRICHLOROETAN	6.1	T1	III	6.1	802	5 L	E1	T	PP, EP, TOX, A	VE02				0	
2834	PHOSPHOROUS ACID	KWAS FOSFORAWY	8	C2	III	8		5 kg	E1		PP, EP					0	
2835	SODIUM ALUMINIUM HYDRIDE	GLINOWODOREK SODU	4.3	W2	II	4.3		500 g	E0		PP, EX, A	VE01		HA08		0	
2837	BISULPHATES, AQUEOUS SOLUTION	WODOROSIARCZANY, ROZTWÓR WODNY	8	C1	II	8		1 L	E2		PP, EP					0	
2837	BISULPHATES, AQUEOUS SOLUTION	WODOROSIARCZANY, ROZTWÓR WODNY	8	C1	III	8		5 L	E1		PP, EP					0	
2838	VINYL BUTYRATE, STABILIZED	MASŁAN WINYLU STABILIZOWANY	3	F1	II	3		1 L	E2		PP, EX, A	VE01				1	
2839	ALDOL	ALDOL (ALDEHYD 3-HYDROKSYMASŁOWY)	6.1	T1	II	6.1	802	100 ml	E4		PP, EP, TOX, A	VE02				2	
2840	BUTYRALDOXIME	OKSYM ALDEHYDU MASŁOWEGO	3	F1	III	3		5 L	E1		PP, EX, A	VE01				0	
2841	DI-n-AMYLAMINE	DI-n-AMYLOAMINA	3	FT1	III	3+6.1	802	5 L	E1		PP, EP, EX, TOX, A	VE01, VE02				2	
2842	NITROETHANE	NITROETAN	3	F1	III	3		5 L	E1		PP, EX, A	VE01				0	
2844	CALCIUM MANGANESE SILICON	KRZEMEK MANGANU I WAPNIA	4.3	W2	III	4.3		1 kg	E1		PP, EX, A	VE01		HA08		0	
2845	PYROPHORIC LIQUID, ORGANIC, N.O.S.	MATERIAŁ PIROFORYCZNY ORGANICZNY CIEKŁY, I.N.O.	4.2	S1	I	4.2	274	0	E0		PP					0	
2846	PYROPHORIC SOLID, ORGANIC, N.O.S.	MATERIAŁ PIROFORYCZNY ORGANICZNY STAŁY, I.N.O.	4.2	S2	I	4.2	274	0	E0		PP					0	
2849	3-CHLOROPROPANOL-1	3-CHLOROPROPAN-1-OL	6.1	T1	III	6.1	802	5 L	E1		PP, EP, TOX, A	VE02				0	
2850	PROPYLENE TETRAMER	TETRAPROPYLEN (TETRAMER PROPYLENU)	3	F1	III	3		5 L	E1	T	PP, EX, A	VE01				0	
2851	BORON TRIFLUORIDE DIHYDRATE	TRIFLUOREK BORU-DIHYDRAT	8	C1	II	8		1 L	E2		PP, EP					0	
2852	DIPICRYL SULPHIDE, WETTED with not less than 10% water, by mass	SIARCZEK DIPIKRYLU ZWILŻONY, zawierający co najmniej 10% masowych wody	4.1	D	I	4.1	545	0	E0		PP					1	
2853	MAGNESIUM FLUOROSILICATE	FLUOROKRZEMIAN MAGNEZU	6.1	T5	III	6.1	802	5 kg	E1		PP, EP					0	
2854	AMMONIUM FLUOROSILICATE	FLUOROKRZEMIAN AMONU	6.1	T5	III	6.1	802	5 kg	E1		PP, EP					0	
2855	ZINC FLUOROSILICATE	FLUOROKRZEMIAN CYNKU	6.1	T5	III	6.1	802	5 kg	E1		PP, EP					0	
2856	FLUOROSILICATES, N.O.S.	FLUOROKRZEMIANY, I.N.O.	6.1	T5	III	6.1	274 802	5 kg	E1		PP, EP					0	
2857	REFRIGERATING MACHINES containing non-flammable, non-toxic gases or ammonia solutions (UN 2672)	CHŁODZIARKI, zawierające niepalne i nietrujące gazy lub roztwór amoniaku (UN 2672)	2	6A		2.2	119	0	E0		PP					0	
2858	ZIRCONIUM, DRY, coiled wire, finished metal sheets, strip (thinner than 254 microns but not thinner than 18 microns)	CYRKON SUCHY, spirale, obrobione blachy, taśmy (o grubości od 18 µm do 254 µm)	4.1	F3	III	4.1	546	5 kg	E1		PP					0	
2859	AMMONIUM METAVANADATE	METAWANADAN AMONU	6.1	T5	II	6.1	802	500 g	E4		PP, EP					2	
2861	AMMONIUM POLYVANADATE	POLIWANADAN AMONU	6.1	T5	II	6.1	802	500 g	E4		PP, EP					2	
2862	VANADIUM PENTOXIDE, non-fused form	PENTATLENEK WANADU, nie stopiony	6.1	T5	III	6.1	600 802	5 kg	E1		PP, EP					0	
2863	SODIUM AMMONIUM VANADATE	WANADAN AMONU I SODU	6.1	T5	II	6.1	802	500 g	E4		PP, EP					2	
2864	POTASSIUM METAVANADATE	METAWANADAN POTASU	6.1	T5	II	6.1	802	500 g	E4		PP, EP					2	
2865	HYDROXYLAMINE SULPHATE	SIARCZAN HYDROKSYLOAMINY	8	C2	III	8		5 kg	E1		PP, EP					0	
2869	TITANIUM TRICHLORIDE MIXTURE	TRICHLOREK TYTANU, MIESZANINA	8	C2	II	8		1 kg	E2		PP, EP					0	
2869	TITANIUM TRICHLORIDE MIXTURE	TRICHLOREK TYTANU, MIESZANINA	8	C2	III	8		5 kg	E1		PP, EP					0	
2870	ALUMINIUM BOROHYDRIDE	BOROWODOREK GLINU	4.2	SW	I	4.2+4.3		0	E0		PP, EX, A	VE01				0	
2870	ALUMINIUM BOROHYDRIDE IN DEVICES	BOROWODOREK GLINU W URZĄDZENIACH	4.2	SW	I	4.2+4.3		0	E0		PP, EX, A	VE01				0	
2871	ANTIMONY POWDER	ANTYMON PROSZEK	6.1	T5	III	6.1	802	5 kg	E1		PP, EP					0	
2872	DIBROMOCHLOROPROPANES	DIBROMOCHLOROPROPANY	6.1	T1	II	6.1	802	100 ml	E4		PP, EP, TOX, A	VE02				2	
2872	DIBROMOCHLOROPROPANES	DIBROMOCHLOROPROPANY	6.1	T1	III	6.1	802	5 L	E1		PP, EP, TOX, A	VE02				0	
2873	DIBUTYLAMINOETHANOL	DIAMINOBUTYLOETANOL	6.1	T1	III	6.1	802	5 L	E1		PP, EP, TOX, A	VE02				0	
2874	FURFURYL ALCOHOL	ALKOHOL FURFURYLOWY	6.1	T1	III	6.1	802	5 L	E1	T	PP, EP, TOX, A	VE02				0	
2875	HEXACHLOROPHENE	HEKSACHLOROFEN	6.1	T2	III	6.1	802	5 kg	E1		PP, EP					0	
2876	RESORCINOL	REZORCYNA	6.1	T2	III	6.1	802	5 kg	E1		PP, EP					0	
2878	TITANIUM SPONGE GRANULES or TITANIUM SPONGE POWDERS	TYTAN GĄBCZASTY, GRANULAT lub TYTAN GĄBCZASTY, PROSZEK	4.1	F3	III	4.1		5 kg	E1		PP					0	
2879	SELENIUM OXYCHLORIDE	TLENOCHLOREK SELENU	8	CT1	I	8+6.1	802	0	E0		PP, EP, TOX, A	VE02				2	
2880	CALCIUM HYPOCHLORITE, HYDRATED, or CALCIUM HYPOCHLORITE, HYDRATED MIXTURE, with not less than 5.5% but not more than 16% water	PODCHLORYN WAPNIA HYDRATYZOWANY lub PODCHLORYN WAPNIA, MIESZANINY HYDRATYZOWANE, zawierające co najmniej 5,5%, lecz maksymalnie 16% wody	5.1	O2	II	5.1	314 322	1 kg	E2		PP					0	
2880	CALCIUM HYPOCHLORITE, HYDRATED or CALCIUM HYPOCHLORITE HYDRATED MIXTURE, with not less than 5.5% but not more than 16% water	PODCHLORYN WAPNIA HYDRATYZOWANY lub PODCHLORYN WAPNIA, MIESZANINY HYDRATYZOWANE, zawierające co najmniej 5,5%, lecz maksymalnie 16% wody	5.1	O2	III	5.1	314	5 kg	E1		PP					0	
2881	METAL CATALYST, DRY	KATALIZATOR METALICZNY SUCHY	4.2	S4	I	4.2	274	0	E0		PP					0	
2881	METAL CATALYST, DRY	KATALIZATOR METALICZNY SUCHY	4.2	S4	II	4.2	274	0	E0		PP					0	
2881	METAL CATALYST, DRY	KATALIZATOR METALICZNY SUCHY	4.2	S4	III	4.2	274	0	E1		PP					0	
2900	INFECTIOUS SUBSTANCE, AFFECTING ANIMALS only	MATERIAŁ ZAKAŹNY NIEBEZPIECZNY tylko DLA ZWIERZĄT	6.2	I2		6.2	318 802	0	E0		PP					0	
2900	INFECTIOUS SUBSTANCE, AFFECTING ANIMALS only, in refrigerated liquid nitrogen	MATERIAŁ ZAKAŹNY NIEBEZPIECZNY tylko DLA ZWIERZĄT, w schłodzonym skroplonym azocie	6.2	I2		6.2 +2.2	318 802	0	E0		PP					0	
2900	INFECTIOUS SUBSTANCE, AFFECTING ANIMALS only (animal material only)	MATERIAŁ ZAKAŹNY NIEBEZPIECZNY tylko DLA ZWIERZĄT (tylko materiały zwierzęce)	6.2	I2		6.2	318 802	0	E0		PP					0	
2901	BROMINE CHLORIDE	CHLOREK BROMU	2	2TOC		2.3+5.1+8		0	E0		PP, EP, TOX, A	VE02				2	
2902	PESTICIDE, LIQUID, TOXIC, N.O.S.	PESTYCYD TRUJĄCY CIEKŁY, I.N.O.	6.1	T6	I	6.1	61 274 648 802	0	E5		PP, EP, TOX, A	VE02				2	
2902	PESTICIDE, LIQUID, TOXIC, N.O.S.	PESTYCYD TRUJĄCY CIEKŁY, I.N.O.	6.1	T6	II	6.1	61 274 648 802	100 ml	E4		PP, EP, TOX, A	VE02				2	

2902	PESTICIDE, LIQUID, TOXIC, N.O.S.	PESTYCYD TRUJĄCY CIEKŁY, I.N.O.	6.1	T6	III	6.1	61 274 648 802	5 L	E1		PP, EP, TOX, A	VE02				0	
2903	PESTICIDE, LIQUID, TOXIC, FLAMMABLE, N.O.S., flash-point not less than 23 °C	PESTYCYD TRUJĄCY ZAPALNY CIEKŁY, I.N.O., temperatura zaplonu 23 °C lub powyżej	6.1	TF2	I	6.1+3	61 274 802	0	E5		PP, EP, EX, TOX, A	VE01, VE02				2	
2903	PESTICIDE, LIQUID, TOXIC, FLAMMABLE, N.O.S., flash-point not less than 23 °C	PESTYCYD TRUJĄCY ZAPALNY CIEKŁY, I.N.O., temperatura zaplonu 23 °C lub powyżej	6.1	TF2	II	6.1+3	61 274 802	100 ml	E4		PP, EP, EX, TOX, A	VE01, VE02				2	
2903	PESTICIDE, LIQUID, TOXIC, FLAMMABLE, N.O.S., flash-point not less than 23 °C	PESTYCYD TRUJĄCY ZAPALNY CIEKŁY, I.N.O., temperatura zaplonu 23 °C lub powyżej	6.1	TF2	III	6.1+3	61 274 802	5 L	E1		PP, EP, EX, TOX, A	VE01, VE02				0	
2904	CHLOROPHENOLATES, LIQUID or PHENOLATES, LIQUID	CHLOROFENOLANY CIEKŁE lub FENOLANY CIEKŁE	8	C9	III	8		5 L	E1	**T ***	PP, EP					0	* applies only to phenolates but not to chlorophenolates
2905	CHLOROPHENOLATES, SOLID or PHENOLATES, SOLID	CHLOROFENOLANY STAŁE lub FENOLANY STAŁE	8	C10	III	8		5 kg	E1		PP, EP					0	
2907	ISOSORBIDE DINITRATE MIXTURE with not less than 60% lactose, mannose, starch or calcium hydrogen phosphate	DIAZOTAN IZOSORBITU, MIESZANINA, zawierająca co najmniej 60% laktozy, mannozy, skrobi lub wodorofosforanu wapnia	4.1	D	II	4.1	127	0	E0		PP					0	
2908	RADIOACTIVE MATERIAL, EXCEPTED PACKAGE - EMPTY PACKAGING	MATERIAŁY PROMIENIOTWÓRCZE, SZTUKA PRZESYŁKI WYŁĄCZONA - OPAKOWANIE PRÓŻNE	7				290	0	E0		PP					0	
2909	RADIOACTIVE MATERIAL, EXCEPTED PACKAGE - ARTICLES MANUFACTURED FROM NATURAL URANIUM or DEPLETED URANIUM or NATURAL THORIUM	MATERIAŁY PROMIENIOTWÓRCZE, SZTUKA PRZESYŁKI WYŁĄCZONA - PRZEDMIOTY Z URANU NATURALNEGO lub Z URANU ZUBOŻONEGO lub Z TORU NATURALNEGO	7				290	0	E0		PP					0	
2910	RADIOACTIVE MATERIAL, EXCEPTED PACKAGE - LIMITED QUANTITY OF MATERIAL	MATERIAŁY PROMIENIOTWÓRCZE, SZTUKA PRZESYŁKI WYŁĄCZONA - OGRANICZONA ILOŚĆ MATERIAŁU	7				290 368	0	E0		PP					0	
2911	RADIOACTIVE MATERIAL, EXCEPTED PACKAGE - INSTRUMENTS or ARTICLES	MATERIAŁY PROMIENIOTWÓRCZE, SZTUKA PRZESYŁKI WYŁĄCZONA - PRZYRZĄDY lub WYROBY	7				290	0	E0		PP					0	
2912	RADIOACTIVE MATERIAL, LOW SPECIFIC ACTIVITY (LSA-I), non fissile or fissile-excepted	MATERIAŁY PROMIENIOTWÓRCZE O NISKIEJ AKTYWNOŚCI WŁAŚCIWEJ (LSA-I), nierozszczepialne lub rozszczepialne, wyłączone	7			7X	172 317 325	0	E0	**B**	PP				RA01	2	
2913	RADIOACTIVE MATERIAL, SURFACE CONTAMINATED OBJECTS (SCO-I or SCO-II), non fissile or fissile-excepted	MATERIAŁY PROMIENIOTWÓRCZE, PRZEDMIOTY SKAŻONE POWIERZCHNIOWO (SCO-I lub SCO-II), nierozszczepialne lub rozszczepialne, wyłączone	7			7X	172 317 336	0	E0	**B**	PP				RA02	2	
2915	RADIOACTIVE MATERIAL, TYPE A PACKAGE, non-special form, non fissile or fissile-excepted	MATERIAŁY PROMIENIOTWÓRCZE, SZTUKA PRZESYŁKI TYP A, bez postaci specjalnej, nierozszczepialne lub rozszczepialne, wyłączone	7			7X	172 317 325	0	E0		PP					2	
2916	RADIOACTIVE MATERIAL, TYPE B(U) PACKAGE, non fissile or fissile-excepted	MATERIAŁY PROMIENIOTWÓRCZE, SZTUKA PRZESYŁKI TYP B(U), nierozszczepialne lub rozszczepialne, wyłączone	7			7X	172 317 325 337	0	E0		PP					2	
2917	RADIOACTIVE MATERIAL, TYPE B(M) PACKAGE, non fissile or fissile-excepted	MATERIAŁY PROMIENIOTWÓRCZE, SZTUKA PRZESYŁKI TYP B(M), nierozszczepialne lub rozszczepialne, wyłączone	7			7X	172 317 325 337	0	E0		PP					2	
2919	RADIOACTIVE MATERIAL, TRANSPORTED UNDER SPECIAL ARRANGEMENT, non fissile or fissile-excepted	MATERIAŁY PROMIENIOTWÓRCZE, PRZEWOZONE NA WARUNKACH SPECJALNYCH, nierozszczepialne lub rozszczepialne, wyłączone	7			7X	172 325 317	0	E0		PP					2	
2920	CORROSIVE LIQUID, FLAMMABLE, N.O.S.	MATERIAŁ ŻRĄCY ZAPALNY CIEKŁY, I.N.O.	8	CF1	I	8+3	274	0	E0		PP, EP, EX, A	VE01				1	
2920	CORROSIVE LIQUID, FLAMMABLE, N.O.S.	MATERIAŁ ŻRĄCY ZAPALNY CIEKŁY, I.N.O.	8	CF1	II	8+3	274	1 L	E2	**T**	PP, EP, EX, A	VE01				1	
2921	CORROSIVE SOLID, FLAMMABLE, N.O.S.	MATERIAŁ ŻRĄCY ZAPALNY STAŁY, I.N.O.	8	CF2	I	8+4.1	274	0	E0		PP, EP					1	
2921	CORROSIVE SOLID, FLAMMABLE, N.O.S.	MATERIAŁ ŻRĄCY ZAPALNY STAŁY, I.N.O.	8	CF2	II	8+4.1	274	1 kg	E2		PP, EP					1	
2922	CORROSIVE LIQUID, TOXIC, N.O.S.	MATERIAŁ ŻRĄCY TRUJĄCY CIEKŁY, I.N.O.	8	CT1	I	8+6.1	274 802	0	E0	**T**	PP, EP, TOX, A	VE02				2	
2922	CORROSIVE LIQUID, TOXIC, N.O.S.	MATERIAŁ ŻRĄCY TRUJĄCY CIEKŁY, I.N.O.	8	CT1	II	8+6.1	274 802	1 L	E2	**T**	PP, EP, TOX, A	VE02				2	
2922	CORROSIVE LIQUID, TOXIC, N.O.S.	MATERIAŁ ŻRĄCY TRUJĄCY CIEKŁY, I.N.O.	8	CT1	III	8+6.1	274 802	5 L	E1	**T**	PP, EP, TOX, A	VE02				0	
2923	CORROSIVE SOLID, TOXIC, N.O.S.	MATERIAŁ ŻRĄCY TRUJĄCY STAŁY, I.N.O.	8	CT2	I	8+6.1	274 802	0	E0		PP, EP					2	
2923	CORROSIVE SOLID, TOXIC, N.O.S.	MATERIAŁ ŻRĄCY TRUJĄCY STAŁY, I.N.O.	8	CT2	II	8+6.1	274 802	1 kg	E2		PP, EP					2	
2923	CORROSIVE SOLID, TOXIC, N.O.S.	MATERIAŁ ŻRĄCY TRUJĄCY STAŁY, I.N.O.	8	CT2	III	8+6.1	274 802	5 kg	E1		PP, EP					0	
2924	FLAMMABLE LIQUID, CORROSIVE, N.O.S.	MATERIAŁ ZAPALNY ŻRĄCY CIEKŁY, I.N.O.	3	FC	I	3+8	274	0	E0	**T**	PP, EP, EX, A	VE01				1	
2924	FLAMMABLE LIQUID, CORROSIVE, N.O.S.	MATERIAŁ ZAPALNY ŻRĄCY CIEKŁY, I.N.O.	3	FC	II	3+8	274	1 L	E2	**T**	PP, EP, EX, A	VE01				1	
2924	FLAMMABLE LIQUID, CORROSIVE, N.O.S.	MATERIAŁ ZAPALNY ŻRĄCY CIEKŁY, I.N.O.	3	FC	III	3+8	274	5 L	E1	**T**	PP, EP, EX, A	VE01				0	
2925	FLAMMABLE SOLID, CORROSIVE, ORGANIC, N.O.S.	MATERIAŁ STAŁY ZAPALNY ŻRĄCY ORGANICZNY, I.N.O.	4.1	FC1	II	4.1+8	274	1 kg	E2		PP, EP					1	
2925	FLAMMABLE SOLID, CORROSIVE, ORGANIC, N.O.S.	MATERIAŁ STAŁY ZAPALNY ŻRĄCY ORGANICZNY, I.N.O.	4.1	FC1	III	4.1+8	274	5 kg	E1		PP, EP					0	
2926	FLAMMABLE SOLID, TOXIC, ORGANIC, N.O.S.	MATERIAŁ STAŁY ZAPALNY TRUJĄCY ORGANICZNY, I.N.O.	4.1	FT1	II	4.1+6.1	274 802	1 kg	E2		PP, EP					2	
2926	FLAMMABLE SOLID, TOXIC, ORGANIC, N.O.S.	MATERIAŁ STAŁY ZAPALNY TRUJĄCY ORGANICZNY, I.N.O.	4.1	FT1	III	4.1+6.1	274 802	5 kg	E1		PP, EP					0	
2927	TOXIC LIQUID, CORROSIVE, ORGANIC, N.O.S.	MATERIAŁ TRUJĄCY ŻRĄCY ORGANICZNY CIEKŁY, I.N.O.	6.1	TC1	I	6.1+8	274 315 802	0	E5	**T**	PP, EP, TOX, A	VE02				2	
2927	TOXIC LIQUID, CORROSIVE, ORGANIC, N.O.S.	MATERIAŁ TRUJĄCY ŻRĄCY ORGANICZNY CIEKŁY, I.N.O.	6.1	TC1	II	6.1+8	274 802	100 ml	E4	**T**	PP, EP, TOX, A	VE02				2	
2928	TOXIC SOLID, CORROSIVE, ORGANIC, N.O.S.	MATERIAŁ TRUJĄCY ŻRĄCY ORGANICZNY STAŁY, I.N.O.	6.1	TC2	I	6.1+8	274 802	0	E5		PP, EP					2	
2928	TOXIC SOLID, CORROSIVE, ORGANIC, N.O.S.	MATERIAŁ TRUJĄCY ŻRĄCY ORGANICZNY STAŁY, I.N.O.	6.1	TC2	II	6.1+8	274 802	500 g	E4		PP, EP					2	
2929	TOXIC LIQUID, FLAMMABLE, ORGANIC, N.O.S.	MATERIAŁ TRUJĄCY ZAPALNY ORGANICZNY CIEKŁY, I.N.O.	6.1	TF1	I	6.1+3	274 315 802	0	E5	**T**	PP, EP, EX, TOX, A	VE01, VE02				2	
2929	TOXIC LIQUID, FLAMMABLE, ORGANIC, N.O.S.	MATERIAŁ TRUJĄCY ZAPALNY ORGANICZNY CIEKŁY, I.N.O.	6.1	TF1	II	6.1+3	274 802	100 ml	E4	**T**	PP, EP, EX, TOX, A	VE01, VE02				2	
2930	TOXIC SOLID, FLAMMABLE, ORGANIC, N.O.S.	MATERIAŁ TRUJĄCY ZAPALNY ORGANICZNY STAŁY, I.N.O.	6.1	TF3	I	6.1+4.1	274 802	0	E5		PP, EP					2	
2930	TOXIC SOLID, FLAMMABLE, ORGANIC, N.O.S.	MATERIAŁ TRUJĄCY ZAPALNY ORGANICZNY STAŁY, I.N.O.	6.1	TF3	II	6.1+4.1	274 802	500 g	E4		PP, EP					2	
2931	VANADYL SULPHATE	SIARCZAN WANADYLU	6.1	T5	II	6.1	802	500 g	E4		PP, EP					2	
2933	METHYL 2-CHLOROPROPIONATE	2-CHLOROPROPIONIAN METYLU	3	F1	III	3		5 L	E1		PP, EX, A	VE01				0	
2934	ISOPROPYL 2-CHLOROPROPIONATE	2-CHLOROPROPIONIAN IZOPROPYLU	3	F1	III	3		5 L	E1		PP, EX, A	VE01				0	
2935	ETHYL 2-CHLOROPROPIONATE	2-CHLOROPROPIONIAN ETYLU	3	F1	III	3		5 L	E1	**T**	PP, EX, A	VE01				0	
2936	THIOLACTIC ACID	KWAS TIOMLEKOWY	6.1	T1	II	6.1	802	100 ml	E4		PP, EP, TOX, A	VE02				2	
2937	alpha-METHYLBENZYL ALCOHOL, LIQUID	ALKOHOL alfa-METYLOBENZYLOWY CIEKŁY	6.1	T1	III	6.1	802	5 L	E1		PP, EP, TOX, A	VE02				0	
2940	9-PHOSPHABICYCLONONANES (CYCLOOCTADIENE PHOSPHINES)	9-FOSFOROBICYKLONONANY (CYKLOOKTADIENOFOSFINY)	4.2	S2	II	4.2		0	E2		PP					0	
2941	FLUOROANILINES	FLUOROANILINY	6.1	T1	III	6.1	802	5 L	E1		PP, EP, TOX, A	VE02				0	
2942	2-TRIFLUOROMETHYLANILINE	2-TRIFLUOROMETYLOANILINA	6.1	T1	III	6.1	802	5 L	E1		PP, EP, TOX, A	VE02				0	
2943	TETRAHYDROFURFURYLAMINE	TETRAWODOROFURFURYLOAMINA	3	F1	III	3		5 L	E1		PP, EX, A	VE01				0	
2945	N-METHYLBUTYLAMINE	N-BUTYLOMETYLOAMINA	3	FC	II	3+8		1 L	E2		PP, EP, EX, A	VE01				1	
2946	2-AMINO-5-DIETHYLAMINOPENTANE	2-AMINO-5-DIETYLOAMINOPENTAN	6.1	T1	III	6.1	802	5 L	E1		PP, EP, TOX, A	VE02				0	
2947	ISOPROPYL CHLOROACETATE	CHLOROOCTAN IZOPROPYLU	3	F1	III	3		5 L	E1	**T**	PP, EX, A	VE01				0	
2948	3-TRIFLUOROMETHYLANILINE	3-TRIFLUOROMETYLOANILINA	6.1	T1	II	6.1	802	100 ml	E4		PP, EP, TOX, A	VE02				2	
2949	SODIUM HYDROSULPHIDE, HYDRATED with not less than 25% water of crystallization	WODOROSIARCZEK SODU HYDRATYZOWANY, zawierający co najmniej 25% wody krystalizacyjnej	8	C6	II	8	523	1 kg	E2		PP, EP					0	
2950	MAGNESIUM GRANULES, COATED, particle size not less than 149 microns	MAGNEZ, GRANULAT POWLEKANY, o wielkości cząstek co najmniej 149 µm	4.3	W2	III	4.3		1 kg	E1		PP, EX, A	VE01		HA08		0	
2956	5-tert-BUTYL-2,4,6-TRINITRO-m-XYLENE (MUSK XYLENE)	5-tert-BUTYLO-2,4,6-TRINITRO-m-KSYLEN (PIŻMO KSYLENOWE)	4.1	SR1	III	4.1	638	5 kg	E0		PP					0	
2965	BORON TRIFLUORIDE DIMETHYL ETHERATE	ETERAT DIMETYLOWY TRIFLUORKU BORU	4.3	WFC	I	4.3+3+8		0	E0		PP, EP, EX, A	VE01		HA08		1	
2966	THIOGLYCOL	TIOGLIKOL	6.1	T1	II	6.1	802	100 ml	E4	**T**	PP, EP, TOX, A	VE02				2	
2967	SULPHAMIC ACID	KWAS SULFAMINOWY	8	C2	III	8		5 kg	E1		PP, EP					0	

2968	MANEB, STABILIZED or MANEB PREPARATION, STABILIZED against self-heating	MANEB STABILIZOWANY lub MANEB PREPARATY STABILIZOWANE przeciw samonagrzewaniu	4.3	W2	III	4.3	547	1 kg	E1		PP, EX, A	VE01		HA08		0	
2969	CASTOR BEANS or CASTOR MEAL or CASTOR POMACE or CASTOR FLAKE	ZIARNO RYCYNOWE lub MĄCZKA RYCYNOWA lub WYTŁOKI RYCYNOWE lub ŁUSKI RYCYNOWE	9	M11	II	9	141	5 kg	E2	**B**	PP					0	
2977	RADIOACTIVE MATERIAL, URANIUM HEXAFLUORIDE, FISSILE	MATERIAŁY PROMIENIOTWÓRCZE, HEKSAFLUOREK URANU, ROZSZCZEPIALNY	7			7X+7E+8		0	E0		PP, EP					2	
2978	RADIOACTIVE MATERIAL, URANIUM HEXAFLUORIDE, non fissile or fissile-excepted	MATERIAŁY PROMIENIOTWÓRCZE, HEKSAFLUOREK URANU, nierozszczepialny lub rozszczepialny, wyłączony	7			7X+8	317	0	E0		PP, EP					2	
2983	ETHYLENE OXIDE AND PROPYLENE OXIDE MIXTURE, not more than 30% ethylene oxide	TLENEK ETYLENU I TLENEK PROPYLENU, MIESZANINA, zawierająca maksymalnie 30% tlenku etylenu	3	FT1	I	3+6.1	802	0	E0	**T**	PP, EP, EX, TOX, A	VE01, VE02				2	
2984	HYDROGEN PEROXIDE, AQUEOUS SOLUTION with not less than 8% but less than 20% hydrogen peroxide (stabilized as necessary)	NADTLENEK WODORU, ROZTWÓR WODNY, zawierający co najmniej 8% lecz mniej niż 20% nadtlenku wodoru (stabilizowany według potrzeb)	5.1	O1	III	5.1	65	5 L	E1		PP					0	
2985	CHLOROSILANES, FLAMMABLE, CORROSIVE, N.O.S.	CHLOROSILANY ZAPALNE ZRĄCE, I.N.O.	3	FC	II	3+8	548	0	E0		PP, EP, EX, A	VE01				1	
2986	CHLOROSILANES, CORROSIVE, FLAMMABLE, N.O.S.	CHLOROSILANY ZRĄCE ZAPALNE, I.N.O.	8	CF1	II	8+3	548	0	E0		PP, EP, EX, A	VE01				1	
2987	CHLOROSILANES, CORROSIVE, N.O.S.	CHLOROSILANY ZRĄCE, I.N.O.	8	C3	II	8	548	0	E0		PP, EP					0	
2988	CHLOROSILANES, WATER-REACTIVE, FLAMMABLE, CORROSIVE, N.O.S.	CHLOROSILANY REAGUJĄCE Z WODĄ ZAPALNE ZRĄCE, I.N.O.	4.3	WFC	I	4.3+3+8	549	0	E0		PP, EP, EX, A	VE01		HA08		1	
2989	LEAD PHOSPHITE, DIBASIC	FOSFORYN OŁOWIU DWUZASADOWY	4.1	F3	II	4.1		1 kg	E2		PP					1	
2989	LEAD PHOSPHITE, DIBASIC	FOSFORYN OŁOWIU DWUZASADOWY	4.1	F3	III	4.1		5 kg	E1		PP					0	
2990	LIFE-SAVING APPLIANCES, SELF-INFLATING	ŚRODKI RATOWNICZE SAMONAPEŁNIAJĄCE SIĘ	9	M5		9	296 635	0	E0		PP					0	
2991	CARBAMATE PESTICIDE, LIQUID, TOXIC, FLAMMABLE, flash-point not less than 23 °C	PESTYCYD KARBAMINOWY TRUJĄCY ZAPALNY CIEKŁY, temperatura zapłonu 23 °C lub powyżej	6.1	TF2	I	6.1+3	61 274 802	0	E5		PP, EP, EX, TOX, A	VE01, VE02				2	
2991	CARBAMATE PESTICIDE, LIQUID, TOXIC, FLAMMABLE, flash-point not less than 23 °C	PESTYCYD KARBAMINOWY TRUJĄCY ZAPALNY CIEKŁY, temperatura zapłonu 23 °C lub powyżej	6.1	TF2	II	6.1+3	61 274 802	100 ml	E4		PP, EP, EX, TOX, A	VE01, VE02				2	
2991	CARBAMATE PESTICIDE, LIQUID, TOXIC, FLAMMABLE, flash-point not less than 23 °C	PESTYCYD KARBAMINOWY TRUJĄCY ZAPALNY CIEKŁY, temperatura zapłonu 23 °C lub powyżej	6.1	TF2	III	6.1+3	61 274 802	5 L	E1		PP, EP, EX, TOX, A	VE01, VE02				0	
2992	CARBAMATE PESTICIDE, LIQUID, TOXIC	PESTYCYD KARBAMINOWY TRUJĄCY CIEKŁY	6.1	T6	I	6.1	61 274 648 802	0	E5		PP, EP, TOX, A	VE02				2	
2992	CARBAMATE PESTICIDE, LIQUID, TOXIC	PESTYCYD KARBAMINOWY TRUJĄCY CIEKŁY	6.1	T6	II	6.1	61 274 648 802	100 ml	E4		PP, EP, TOX, A	VE02				2	
2992	CARBAMATE PESTICIDE, LIQUID, TOXIC	PESTYCYD KARBAMINOWY TRUJĄCY CIEKŁY	6.1	T6	III	6.1	61 274 648 802	5 L	E1		PP, EP, TOX, A	VE02				0	
2993	ARSENICAL PESTICIDE, LIQUID, TOXIC, FLAMMABLE, flash-point not less than 23 °C	PESTYCYD ARSENOWY TRUJĄCY ZAPALNY CIEKŁY, temperatura zapłonu 23 °C lub powyżej	6.1	TF2	I	6.1+3	61 274 802	0	E5		PP, EP, EX, TOX, A	VE01, VE02				2	
2993	ARSENICAL PESTICIDE, LIQUID, TOXIC, FLAMMABLE, flash-point not less than 23 °C	PESTYCYD ARSENOWY TRUJĄCY ZAPALNY CIEKŁY, temperatura zapłonu 23 °C lub powyżej	6.1	TF2	II	6.1+3	61 274 802	100 ml	E4		PP, EP, EX, TOX, A	VE01, VE02				2	
2993	ARSENICAL PESTICIDE, LIQUID, TOXIC, FLAMMABLE, flash-point not less than 23 °C	PESTYCYD ARSENOWY TRUJĄCY ZAPALNY CIEKŁY, temperatura zapłonu 23 °C lub powyżej	6.1	TF2	III	6.1+3	61 274 802	5 L	E1		PP, EP, EX, TOX, A	VE01, VE02				0	
2994	ARSENICAL PESTICIDE, LIQUID, TOXIC	PESTYCYD ARSENOWY TRUJĄCY CIEKŁY	6.1	T6	I	6.1	61 274 648 802	0	E5		PP, EP, TOX, A	VE02				2	
2994	ARSENICAL PESTICIDE, LIQUID, TOXIC	PESTYCYD ARSENOWY TRUJĄCY CIEKŁY	6.1	T6	II	6.1	61 274 648 802	100 ml	E4		PP, EP, TOX, A	VE02				2	
2994	ARSENICAL PESTICIDE, LIQUID, TOXIC	PESTYCYD ARSENOWY TRUJĄCY CIEKŁY	6.1	T6	III	6.1	61 274 648 802	5 L	E1		PP, EP, TOX, A	VE02				0	
2995	ORGANOCHLORINE PESTICIDE, LIQUID, TOXIC, FLAMMABLE, flash-point not less than 23 °C	PESTYCYD CHLOROORGANICZNY TRUJĄCY ZAPALNY CIEKŁY, temperatura zapłonu 23 °C lub powyżej	6.1	TF2	I	6.1+3	61 274 802	0	E5		PP, EP, EX, TOX, A	VE01, VE02				2	
2995	ORGANOCHLORINE PESTICIDE, LIQUID, TOXIC, FLAMMABLE, flash-point not less than 23 °C	PESTYCYD CHLOROORGANICZNY TRUJĄCY ZAPALNY CIEKŁY, temperatura zapłonu 23 °C lub powyżej	6.1	TF2	II	6.1+3	61 274 802	100 ml	E4		PP, EP, EX, TOX, A	VE01, VE02				2	
2995	ORGANOCHLORINE PESTICIDE, LIQUID, TOXIC, FLAMMABLE, flash-point not less than 23 °C	PESTYCYD CHLOROORGANICZNY TRUJĄCY ZAPALNY CIEKŁY, temperatura zapłonu 23 °C lub powyżej	6.1	TF2	III	6.1+3	61 274 802	5 L	E1		PP, EP, EX, TOX, A	VE01, VE02				0	
2996	ORGANOCHLORINE PESTICIDE, LIQUID, TOXIC	PESTYCYD CHLOROORGANICZNY TRUJĄCY CIEKŁY	6.1	T6	I	6.1	61 274 648 802	0	E5		PP, EP, TOX, A	VE02				2	
2996	ORGANOCHLORINE PESTICIDE, LIQUID, TOXIC	PESTYCYD CHLOROORGANICZNY TRUJĄCY CIEKŁY	6.1	T6	II	6.1	61 274 648 802	100 ml	E4		PP, EP, TOX, A	VE02				2	
2996	ORGANOCHLORINE PESTICIDE, LIQUID, TOXIC	PESTYCYD CHLOROORGANICZNY TRUJĄCY CIEKŁY	6.1	T6	III	6.1	61 274 648 802	5 L	E1		PP, EP, TOX, A	VE02				0	
2997	TRIAZINE PESTICIDE, LIQUID, TOXIC, FLAMMABLE, flash-point not less than 23 °C	PESTYCYD TRIAZYNOWY TRUJĄCY ZAPALNY CIEKŁY, temperatura zapłonu 23 °C lub powyżej	6.1	TF2	I	6.1+3	61 274 802	0	E5		PP, EP, EX, TOX, A	VE01, VE02				2	
2997	TRIAZINE PESTICIDE, LIQUID, TOXIC, FLAMMABLE, flash-point not less than 23 °C	PESTYCYD TRIAZYNOWY TRUJĄCY ZAPALNY CIEKŁY, temperatura zapłonu 23 °C lub powyżej	6.1	TF2	II	6.1+3	61 274 802	100 ml	E4		PP, EP, EX, TOX, A	VE01, VE02				2	
2997	TRIAZINE PESTICIDE, LIQUID, TOXIC, FLAMMABLE, flash-point not less than 23 °C	PESTYCYD TRIAZYNOWY TRUJĄCY ZAPALNY CIEKŁY, temperatura zapłonu 23 °C lub powyżej	6.1	TF2	III	6.1+3	61 274 802	5 L	E1		PP, EP, EX, TOX, A	VE01, VE02				0	
2998	TRIAZINE PESTICIDE, LIQUID, TOXIC	PESTYCYD TRIAZYNOWY TRUJĄCY CIEKŁY	6.1	T6	I	6.1	61 274 648 802	0	E5		PP, EP, TOX, A	VE02				2	
2998	TRIAZINE PESTICIDE, LIQUID, TOXIC	PESTYCYD TRIAZYNOWY TRUJĄCY CIEKŁY	6.1	T6	II	6.1	61 274 648 802	100 ml	E4		PP, EP, TOX, A	VE02				2	
2998	TRIAZINE PESTICIDE, LIQUID, TOXIC	PESTYCYD TRIAZYNOWY TRUJĄCY CIEKŁY	6.1	T6	III	6.1	61 274 648 802	5 L	E1		PP, EP, TOX, A	VE02				0	
3005	THIOCARBAMATE PESTICIDE, LIQUID, TOXIC, FLAMMABLE, flash-point not less than 23 °C	PESTYCYD TIOKARBAMINOWY TRUJĄCY ZAPALNY CIEKŁY, temperatura zapłonu 23 °C lub powyżej	6.1	TF2	I	6.1+3	61 274 802	0	E5		PP, EP, EX, TOX, A	VE01, VE02				2	
3005	THIOCARBAMATE PESTICIDE, LIQUID, TOXIC, FLAMMABLE, flash-point not less than 23 °C	PESTYCYD TIOKARBAMINOWY TRUJĄCY ZAPALNY CIEKŁY, temperatura zapłonu 23 °C lub powyżej	6.1	TF2	II	6.1+3	61 274 802	100 ml	E4		PP, EP, EX, TOX, A	VE01, VE02				2	
3005	THIOCARBAMATE PESTICIDE, LIQUID, TOXIC, FLAMMABLE, flash-point not less than 23 °C	PESTYCYD TIOKARBAMINOWY TRUJĄCY ZAPALNY CIEKŁY, temperatura zapłonu 23 °C lub powyżej	6.1	TF2	III	6.1+3	61 274 802	5 L	E1		PP, EP, EX, TOX, A	VE01, VE02				0	
3006	THIOCARBAMATE PESTICIDE, LIQUID, TOXIC	PESTYCYD TIOKARBAMINOWY TRUJĄCY CIEKŁY	6.1	T6	I	6.1	61 274 648 802	0	E5		PP, EP, TOX, A	VE02				2	
3006	THIOCARBAMATE PESTICIDE, LIQUID, TOXIC	PESTYCYD TIOKARBAMINOWY TRUJĄCY CIEKŁY	6.1	T6	II	6.1	61 274 648 802	100 ml	E4		PP, EP, TOX, A	VE02				2	
3006	THIOCARBAMATE PESTICIDE, LIQUID, TOXIC	PESTYCYD TIOKARBAMINOWY TRUJĄCY CIEKŁY	6.1	T6	III	6.1	61 274 648 802	5 L	E1		PP, EP, TOX, A	VE02				0	
3009	COPPER BASED PESTICIDE, LIQUID, TOXIC, FLAMMABLE, flash-point not less than 23 °C	PESTYCYD MIEDZIOWY TRUJĄCY ZAPALNY CIEKŁY, temperatura zapłonu 23 °C lub powyżej	6.1	TF2	I	6.1+3	61 274 802	0	E5		PP, EP, EX, TOX, A	VE01, VE02				2	
3009	COPPER BASED PESTICIDE, LIQUID, TOXIC, FLAMMABLE, flash-point not less than 23 °C	PESTYCYD MIEDZIOWY TRUJĄCY ZAPALNY CIEKŁY, temperatura zapłonu 23 °C lub powyżej	6.1	TF2	II	6.1+3	61 274 802	100 ml	E4		PP, EP, EX, TOX, A	VE01, VE02				2	
3009	COPPER BASED PESTICIDE, LIQUID, TOXIC, FLAMMABLE, flash-point not less than 23 °C	PESTYCYD MIEDZIOWY TRUJĄCY ZAPALNY CIEKŁY, temperatura zapłonu 23 °C lub powyżej	6.1	TF2	III	6.1+3	61 274 802	5 L	E1		PP, EP, EX, TOX, A	VE01, VE02				0	
3010	COPPER BASED PESTICIDE, LIQUID, TOXIC	PESTYCYD MIEDZIOWY TRUJĄCY CIEKŁY	6.1	T6	I	6.1	61 274 648 802	0	E5		PP, EP, TOX, A	VE02				2	

3010	COPPER BASED PESTICIDE, LIQUID, TOXIC	PESTYCYD MIEDZIOWY TRUJĄCY CIEKŁY	6.1	T6	II	6.1	61 274 648 802	100 ml	E4		PP, EP, TOX, A	VE02				2	
3010	COPPER BASED PESTICIDE, LIQUID, TOXIC	PESTYCYD MIEDZIOWY TRUJĄCY CIEKŁY	6.1	T6	III	6.1	61 274 648 802	5 L	E1		PP, EP, TOX, A	VE02				0	
3011	MERCURY BASED PESTICIDE, LIQUID, TOXIC, FLAMMABLE, flash-point not less than 23 °C	PESTYCYD RTĘCIOWY TRUJĄCY ZAPALNY CIEKŁY, temperatura zaplonu 23 °C lub powyżej	6.1	TF2	I	6.1+3	61 274 802	0	E5		PP, EP, EX, TOX, A	VE01, VE02				2	
3011	MERCURY BASED PESTICIDE, LIQUID, TOXIC, FLAMMABLE, flash-point not less than 23 °C	PESTYCYD RTĘCIOWY TRUJĄCY ZAPALNY CIEKŁY, temperatura zaplonu 23 °C lub powyżej	6.1	TF2	II	6.1+3	61 274 802	100 ml	E4		PP, EP, EX, TOX, A	VE01, VE02				2	
3011	MERCURY BASED PESTICIDE, LIQUID, TOXIC, FLAMMABLE, flash-point not less than 23 °C	PESTYCYD RTĘCIOWY TRUJĄCY ZAPALNY CIEKŁY, temperatura zaplonu 23 °C lub powyżej	6.1	TF2	III	6.1+3	61 274 802	5 L	E1		PP, EP, EX, TOX, A	VE01, VE02				0	
3012	MERCURY BASED PESTICIDE, LIQUID, TOXIC	PESTYCYD RTĘCIOWY TRUJĄCY CIEKŁY	6.1	T6	I	6.1	61 274 648 802	0	E5		PP, EP, TOX, A	VE02				2	
3012	MERCURY BASED PESTICIDE, LIQUID, TOXIC	PESTYCYD RTĘCIOWY TRUJĄCY CIEKŁY	6.1	T6	II	6.1	61 274 648 802	100 ml	E4		PP, EP, TOX, A	VE02				2	
3012	MERCURY BASED PESTICIDE, LIQUID, TOXIC	PESTYCYD RTĘCIOWY TRUJĄCY CIEKŁY	6.1	T6	III	6.1	61 274 648 802	5 L	E1		PP, EP, TOX, A	VE02				0	
3013	SUBSTITUTED NITROPHENOL PESTICIDE, LIQUID, TOXIC, FLAMMABLE, flash-point not less than 23 °C	PESTYCYD, POCHODNA PODSTAWIONEGO NITROFENOLU, TRUJĄCY ZAPALNY CIEKŁY, temperatura zaplonu 23 °C lub powyżej	6.1	TF2	I	6.1+3	61 274 802	0	E5		PP, EP, EX, TOX, A	VE01, VE02				2	
3013	SUBSTITUTED NITROPHENOL PESTICIDE, LIQUID, TOXIC, FLAMMABLE, flash-point not less than 23 °C	PESTYCYD, POCHODNA PODSTAWIONEGO NITROFENOLU, TRUJĄCY ZAPALNY CIEKŁY, temperatura zaplonu 23 °C lub powyżej	6.1	TF2	II	6.1+3	61 274 802	100 ml	E4		PP, EP, EX, TOX, A	VE01, VE02				2	
3013	SUBSTITUTED NITROPHENOL PESTICIDE, LIQUID, TOXIC, FLAMMABLE, flash-point not less than 23 °C	PESTYCYD, POCHODNA PODSTAWIONEGO NITROFENOLU, TRUJĄCY ZAPALNY CIEKŁY, temperatura zaplonu 23 °C lub powyżej	6.1	TF2	III	6.1+3	61 274 802	5 L	E1		PP, EP, EX, TOX, A	VE01, VE02				0	
3014	SUBSTITUTED NITROPHENOL PESTICIDE, LIQUID, TOXIC	PESTYCYD, POCHODNA PODSTAWIONEGO NITROFENOLU, TRUJĄCY CIEKŁY	6.1	T6	I	6.1	61 274 648 802	0	E5		PP, EP, TOX, A	VE02				2	
3014	SUBSTITUTED NITROPHENOL PESTICIDE, LIQUID, TOXIC	PESTYCYD, POCHODNA PODSTAWIONEGO NITROFENOLU, TRUJĄCY CIEKŁY	6.1	T6	II	6.1	61 274 648 802	100 ml	E4		PP, EP, TOX, A	VE02				2	
3014	SUBSTITUTED NITROPHENOL PESTICIDE, LIQUID, TOXIC	PESTYCYD, POCHODNA PODSTAWIONEGO NITROFENOLU, TRUJĄCY CIEKŁY	6.1	T6	III	6.1	61 274 648 802	5 L	E1		PP, EP, TOX, A	VE02				0	
3015	BIPYRIDILIUM PESTICIDE, LIQUID, TOXIC, FLAMMABLE, flash-point not less than 23 °C	PESTYCYD BIPIRYDYLOWY TRUJĄCY ZAPALNY CIEKŁY, temperatura zaplonu 23 °C lub powyżej	6.1	TF2	I	6.1+3	61 274 802	0	E5		PP, EP, EX, TOX, A	VE01, VE02				2	
3015	BIPYRIDILIUM PESTICIDE, LIQUID, TOXIC, FLAMMABLE, flash-point not less than 23 °C	PESTYCYD BIPIRYDYLOWY TRUJĄCY ZAPALNY CIEKŁY, temperatura zaplonu 23 °C lub powyżej	6.1	TF2	II	6.1+3	61 274 802	100 ml	E4		PP, EP, EX, TOX, A	VE01, VE02				2	
3015	BIPYRIDILIUM PESTICIDE, LIQUID, TOXIC, FLAMMABLE, flash-point not less than 23 °C	PESTYCYD BIPIRYDYLOWY TRUJĄCY ZAPALNY CIEKŁY, temperatura zaplonu 23 °C lub powyżej	6.1	TF2	III	6.1+3	61 274 802	5 L	E1		PP, EP, EX, TOX, A	VE01, VE02				0	
3016	BIPYRIDILIUM PESTICIDE, LIQUID, TOXIC	PESTYCYD BIPIRYDYLOWY TRUJĄCY CIEKŁY	6.1	T6	I	6.1	61 274 648 802	0	E5		PP, EP, TOX, A	VE02				2	
3016	BIPYRIDILIUM PESTICIDE, LIQUID, TOXIC	PESTYCYD BIPIRYDYLOWY TRUJĄCY CIEKŁY	6.1	T6	II	6.1	61 274 648 802	100 ml	E4		PP, EP, TOX, A	VE02				2	
3016	BIPYRIDILIUM PESTICIDE, LIQUID, TOXIC	PESTYCYD BIPIRYDYLOWY TRUJĄCY CIEKŁY	6.1	T6	III	6.1	61 274 648 802	5 L	E1		PP, EP, TOX, A	VE02				0	
3017	ORGANOPHOSPHORUS PESTICIDE, LIQUID, TOXIC, FLAMMABLE, flash-point not less than 23 °C	PESTYCYD FOSFOROORGANICZNY TRUJĄCY ZAPALNY CIEKŁY, temperatura zaplonu 23°C lub powyżej	6.1	TF2	I	6.1+3	61 274 802	0	E5		PP, EP, EX, TOX, A	VE01, VE02				2	
3017	ORGANOPHOSPHORUS PESTICIDE, LIQUID, TOXIC, FLAMMABLE, flash-point not less than 23 °C	PESTYCYD FOSFOROORGANICZNY TRUJĄCY ZAPALNY CIEKŁY, temperatura zaplonu 23 °C lub powyżej	6.1	TF2	II	6.1+3	61 274 802	100 ml	E4		PP, EP, EX, TOX, A	VE01, VE02				2	
3017	ORGANOPHOSPHORUS PESTICIDE, LIQUID, TOXIC, FLAMMABLE, flash-point not less than 23 °C	PESTYCYD FOSFOROORGANICZNY TRUJĄCY ZAPALNY CIEKŁY, temperatura zaplonu 23 °C lub powyżej	6.1	TF2	III	6.1+3	61 274 802	5 L	E1		PP, EP, EX, TOX, A	VE01, VE02				0	
3018	ORGANOPHOSPHORUS PESTICIDE, LIQUID, TOXIC	PESTYCYD FOSFOROORGANICZNY TRUJĄCY CIEKŁY	6.1	T6	I	6.1	61 274 648 802	0	E5		PP, EP, TOX, A	VE02				2	
3018	ORGANOPHOSPHORUS PESTICIDE, LIQUID, TOXIC	PESTYCYD FOSFOROORGANICZNY TRUJĄCY CIEKŁY	6.1	T6	II	6.1	61 274 648 802	100 ml	E4		PP, EP, TOX, A	VE02				2	
3018	ORGANOPHOSPHORUS PESTICIDE, LIQUID, TOXIC	PESTYCYD FOSFOROORGANICZNY TRUJĄCY CIEKŁY	6.1	T6	III	6.1	61 274 648 802	5 L	E1		PP, EP, TOX, A	VE02				0	
3019	ORGANOTIN PESTICIDE, LIQUID, TOXIC, FLAMMABLE, flash-point not less than 23 °C	PESTYCYD CYNOORGANICZNY TRUJĄCY ZAPALNY CIEKŁY, temperatura zaplonu 23 °C lub powyżej	6.1	TF2	I	6.1+3	61 274 802	0	E5		PP, EP, EX, TOX, A	VE01, VE02				2	
3019	ORGANOTIN PESTICIDE, LIQUID, TOXIC, FLAMMABLE, flash-point not less than 23 °C	PESTYCYD CYNOORGANICZNY TRUJĄCY ZAPALNY CIEKŁY, temperatura zaplonu 23 °C lub powyżej	6.1	TF2	II	6.1+3	61 274 802	100 ml	E4		PP, EP, EX, TOX, A	VE01, VE02				2	
3019	ORGANOTIN PESTICIDE, LIQUID, TOXIC, FLAMMABLE, flash-point not less than 23 °C	PESTYCYD CYNOORGANICZNY TRUJĄCY ZAPALNY CIEKŁY, temperatura zaplonu 23 °C lub powyżej	6.1	TF2	III	6.1+3	61 274 802	5 L	E1		PP, EP, EX, TOX, A	VE01, VE02				0	
3020	ORGANOTIN PESTICIDE, LIQUID, TOXIC	PESTYCYD CYNOORGANICZNY TRUJĄCY CIEKŁY	6.1	T6	I	6.1	61 274 648 802	0	E5		PP, EP, TOX, A	VE02				2	
3020	ORGANOTIN PESTICIDE, LIQUID, TOXIC	PESTYCYD CYNOORGANICZNY TRUJĄCY CIEKŁY	6.1	T6	II	6.1	61 274 648 802	100 ml	E4		PP, EP, TOX, A	VE02				2	
3020	ORGANOTIN PESTICIDE, LIQUID, TOXIC	PESTYCYD CYNOORGANICZNY TRUJĄCY CIEKŁY	6.1	T6	III	6.1	61 274 648 802	5 L	E1		PP, EP, TOX, A	VE02				0	
3021	PESTICIDE, LIQUID, FLAMMABLE, TOXIC, N.O.S., flash-point less than 23 °C	PESTYCYD CIEKŁY ZAPALNY TRUJĄCY, I.N.O., temperatura zaplonu poniżej 23°C	3	FT2	I	3+6.1	61 274 802	0	E0		PP, EP, EX, TOX, A	VE01, VE02				2	
3021	PESTICIDE, LIQUID, FLAMMABLE, TOXIC, N.O.S., flash-point less than 23 °C	PESTYCYD CIEKŁY ZAPALNY TRUJĄCY, I.N.O., temperatura zaplonu poniżej 23°C	3	FT2	II	3+6.1	61 274 802	1 L	E2		PP, EP, EX, TOX, A	VE01, VE02				2	
3022	1,2-BUTYLENE OXIDE, STABILIZED	TLENEK 1,2-BUTYLENU STABILIZOWANY	3	F1	II	3		1 L	E2		PP, EX, A	VE01				1	
3023	2-METHYL-2-HEPTANETHIOL	2-METYLO-2-HEPTANOTIOL	6.1	TF1	I	6.1+3	354 802	0	E0		PP, EP, EX, TOX, A	VE01, VE02				2	
3024	COUMARIN DERIVATIVE PESTICIDE, LIQUID, FLAMMABLE, TOXIC, flash-point less than 23 °C	PESTYCYD KUMARYNOWY CIEKŁY ZAPALNY TRUJĄCY, temperatura zaplonu poniżej 23°C	3	FT2	I	3+6.1	61 274 802	0	E0		PP, EP, EX, TOX, A	VE01, VE02				2	
3024	COUMARIN DERIVATIVE PESTICIDE, LIQUID, FLAMMABLE, TOXIC, flash-point less than 23 °C	PESTYCYD KUMARYNOWY CIEKŁY ZAPALNY TRUJĄCY, temperatura zaplonu poniżej 23°C	3	FT2	II	3+6.1	61 274 802	1 L	E2		PP, EP, EX, TOX, A	VE01, VE02				2	
3025	COUMARIN DERIVATIVE PESTICIDE, LIQUID, TOXIC, FLAMMABLE, flash-point not less than 23 °C	PESTYCYD KUMARYNOWY TRUJĄCY ZAPALNY CIEKŁY, temperatura zaplonu 23 °C lub powyżej	6.1	TF2	I	6.1+3	61 274 802	0	E5		PP, EP, EX, TOX, A	VE01, VE02				2	
3025	COUMARIN DERIVATIVE PESTICIDE, LIQUID, TOXIC, FLAMMABLE, flash-point not less than 23 °C	PESTYCYD KUMARYNOWY TRUJĄCY ZAPALNY CIEKŁY, temperatura zaplonu 23 °C lub powyżej	6.1	TF2	II	6.1+3	61 274 802	100 ml	E4		PP, EP, EX, TOX, A	VE01, VE02				2	
3025	COUMARIN DERIVATIVE PESTICIDE, LIQUID, TOXIC, FLAMMABLE, flash-point not less than 23 °C	PESTYCYD KUMARYNOWY TRUJĄCY ZAPALNY CIEKŁY, temperatura zaplonu 23 °C lub powyżej	6.1	TF2	III	6.1+3	61 274 802	5 L	E1		PP, EP, EX, TOX, A	VE01, VE02				0	
3026	COUMARIN DERIVATIVE PESTICIDE, LIQUID, TOXIC	PESTYCYD KUMARYNOWY TRUJĄCY CIEKŁY	6.1	T6	I	6.1	61 274 648 802	0	E5		PP, EP, TOX, A	VE02				2	
3026	COUMARIN DERIVATIVE PESTICIDE, LIQUID, TOXIC	PESTYCYD KUMARYNOWY TRUJĄCY CIEKŁY	6.1	T6	II	6.1	61 274 648 802	100 ml	E4		PP, EP, TOX, A	VE02				2	
3026	COUMARIN DERIVATIVE PESTICIDE, LIQUID, TOXIC	PESTYCYD KUMARYNOWY TRUJĄCY CIEKŁY	6.1	T6	III	6.1	61 274 648 802	5 L	E1		PP, EP, TOX, A	VE02				0	

3027	COUMARIN DERIVATIVE PESTICIDE, SOLID, TOXIC	PESTYCYD KUMARYNOWY TRUJĄCY STAŁY	6.1	T7	I	6.1	61 274 648 802	0	E5		PP, EP					2	
3027	COUMARIN DERIVATIVE PESTICIDE, SOLID, TOXIC	PESTYCYD KUMARYNOWY TRUJĄCY STAŁY	6.1	T7	II	6.1	61 274 648 802	500 g	E4		PP, EP					2	
3027	COUMARIN DERIVATIVE PESTICIDE, SOLID, TOXIC	PESTYCYD KUMARYNOWY TRUJĄCY STAŁY	6.1	T7	III	6.1	61 274 648 802	5 kg	E1		PP, EP					0	
3028	BATTERIES, DRY, CONTAINING POTASSIUM HYDROXIDE SOLID, electric storage	BATERIE (AKUMULATORY) SUCHE ZAWIERAJĄCE STAŁY WODOROTLENEK POTASU, ogniwo elektryczne	8	C11		8	295 304 598	2 kg	E0		PP, EP					0	
3048	ALUMINIUM PHOSPHIDE PESTICIDE	FOSFOREK GLINU-PESTYCYD	6.1	T7	I	6.1	153 648 802	0	E0		PP, EP					2	
3054	CYCLOHEXYL MERCAPTAN	MERKAPTAN CYKLOHEKSYLU	3	F1	III	3		5 L	E1		PP, EX, A	VE01				0	
3055	2-(2-AMINOETHOXY)ETHANOL	2-(2-AMINOETOKSY)-ETANOL	8	C7	III	8		5 L	E1		PP, EP					0	
3056	n-HEPTALDEHYDE	ALDEHYD n-HEPTYLOWY	3	F1	III	3		5 L	E1		PP, EX, A	VE01				0	
3057	TRIFLUOROACETYL CHLORIDE	CHLOREK TRIFLUOROACETYLU	2	2TC		2.3+8		0	E0		PP, EP, TOX, A	VE02				2	
3064	NITROGLYCERIN, SOLUTION IN ALCOHOL with more than 1% but not more than 5% nitroglycerin	NITROGLICERYNA, ROZTWÓR W ALKOHOLU, zawierająca ponad 1%, lecz maksymalnie 5% nitrogliceryny	3	D	II	3	359	0	E0		PP, EX, A	VE01				1	
3065	ALCOHOLIC BEVERAGES, with more than 70% alcohol by volume	NAPOJE ALKOHOLOWE, zawierająceponad 70% objętości alkoholu	3	F1	II	3		5 L	E2		PP, EX, A	VE01				1	
3065	ALCOHOLIC BEVERAGES, with more than 24% but not more than 70% alcohol by volume	NAPOJE ALKOHOLOWE, zawierające ponad 24% , lecz maksymalnie 70% objętości alkoholu	3	F1	III	3	144 145 247	5 L	E1		PP, EX, A	VE01				0	
3066	PAINT (including paint, lacquer, enamel, stain, shellac, varnish, polish, liquid filler and liquid lacquer base) or PAINT RELATED MATERIAL (including paint thinning and reducing compound)	FARBA (w tym farba, lakier, emalia, bejca, szelak, pokost, politura, materiał wypełniający ciekły i lakier podkładowy ciekły) lub DODATKI DO FARB (w tym rozcieńczalniki i rozpuszczalniki do farb)	8	C9	II	8	163 367	1 L	E2		PP, EP					0	
3066	PAINT (including paint, lacquer, enamel, stain, shellac, varnish, polish, liquid filler and liquid lacquer base) or PAINT RELATED MATERIAL (including paint thinning and reducing compound)	FARBA (w tym farba, lakier, emalia, bejca, szelak, pokost, politura, materiał wypełniający ciekły i lakier podkładowy ciekły) lub DODATKI DO FARB (w tym rozcieńczalniki i rozpuszczalniki do farb)	8	C9	III	8	163 367	5 L	E1		PP, EP					0	
3070	ETHYLENE OXIDE AND DICHLORODIFLUORO-METHANE MIXTURE with not more than 12.5% ethylene oxide	TLENEK ETYLENU I DICHLORODIFLUOROMETAN, MIESZANINA, zawierająca maksymalnie 12,5% tlenku etylenu	2	2A		2.2	662	120 ml	E1		PP					0	
3071	MERCAPTANS, LIQUID, TOXIC, FLAMMABLE, N.O.S. or MERCAPTAN MIXTURE, LIQUID, TOXIC, FLAMMABLE, N.O.S.	MERKAPTANY TRUJĄCE ZAPALNE CIEKŁE, I.N.O. Lub MERKAPTANY, MIESZANINA TRUJĄCA ZAPALNA CIEKŁA I.N.O.	6.1	TF1	II	6.1+3	274 802	100 ml	E4		PP, EP, EX, TOX, A	VE01, VE02				2	
3072	LIFE-SAVING APPLIANCES NOT SELF-INFLATING containing dangerous goods as equipment	ŚRODKI RATOWNICZE NIE SAMONAPEŁNIAJĄCE SIĘ, zawierające jako wyposażenie towary niebezpieczne	9	M5		9	296 635	0	E0		PP					0	
3073	VINYLPYRIDINES, STABILIZED	WINYLOPIRYDYNY STABILIZOWANE	6.1	TFC	II	6.1+3+8	802	100 ml	E4		PP, EP, EX, TOX, A	VE01, VE02				2	
3077	ENVIRONMENTALLY HAZARDOUS SUBSTANCE, SOLID, N.O.S.	MATERIAŁ ZAGRAŻAJĄCY ŚRODOWISKU STAŁY, I.N.O.	9	M7	III	9	274 335 375 601	5 kg	E1	T* B**	PP, A***					0	* Only in the molten state. ** For carriage in bulk see also 7.1.4.1. ** * Only in the case of transport in bulk.
3078	CERIUM, turnings or gritty powder	CER, wióry lub grysik	4.3	W2	II	4.3	550	500 g	E2		PP, EX, A	VE01		HA08		0	
3079	METHACRYLONITRILE, STABILIZED	METAKRYLONITRYL STABILIZOWANY	6.1	TF1	I	6.1+3	354 802	0	E0	**T**	PP, EP, EX, TOX, A	VE01, VE02				2	
3080	ISOCYANATES, TOXIC, FLAMMABLE, N.O.S. or ISOCYANATE SOLUTION, TOXIC, FLAMMABLE, N.O.S.	IZOCYJANIANY TRUJĄCE ZAPALNE, I.N.O. Lub IZOCYJANIAN, ROZTWÓR TRUJĄCY ZAPALNY, I.N.O.	6.1	TF1	II	6.1+3	274 551 802	100 ml	E4		PP, EP, EX, TOX, A	VE01, VE02				2	
3082	ENVIRONMENTALLY HAZARDOUS SUBSTANCE, LIQUID, N.O.S.	MATERIAŁ ZAGRAŻAJĄCY ŚRODOWISKU CIEKŁY, I.N.O.	9	M6	III	9	274 335 375 601	5 L	E1	**T**	PP					0	
3083	PERCHLORYL FLUORIDE	FLUOREK PERCHLORYLU	2	2TO		2.3+5.1		0	E0		PP, EP, TOX, A	VE02				2	
3084	CORROSIVE SOLID, OXIDIZING, N.O.S.	MATERIAŁ ŻRĄCY UTLENIAJĄCY STAŁY, I.N.O.	8	CO2	I	8+5.1	274	0	E0		PP, EP					0	
3084	CORROSIVE SOLID, OXIDIZING, N.O.S.	MATERIAŁ ŻRĄCY UTLENIAJĄCY STAŁY, I.N.O.	8	CO2	II	8+5.1	274	1 kg	E2		PP, EP					0	
3085	OXIDIZING SOLID, CORROSIVE, N.O.S.	MATERIAŁ UTLENIAJĄCY ŻRĄCY STAŁY, I.N.O.	5.1	OC2	I	5.1+8	274	0	E0		PP, EP					0	
3085	OXIDIZING SOLID, CORROSIVE, N.O.S.	MATERIAŁ UTLENIAJĄCY ŻRĄCY STAŁY, I.N.O.	5.1	OC2	II	5.1+8	274	1 kg	E2		PP, EP					0	
3085	OXIDIZING SOLID, CORROSIVE, N.O.S.	MATERIAŁ UTLENIAJĄCY ŻRĄCY STAŁY, I.N.O.	5.1	OC2	III	5.1+8	274	5 kg	E1		PP, EP					0	
3086	TOXIC SOLID, OXIDIZING, N.O.S.	MATERIAŁ TRUJĄCY UTLENIAJĄCY STAŁY, I.N.O.	6.1	TO2	I	6.1+5.1	274 802	0	E5		PP, EP					2	
3086	TOXIC SOLID, OXIDIZING, N.O.S.	MATERIAŁ TRUJĄCY UTLENIAJĄCY STAŁY, I.N.O.	6.1	TO2	II	6.1+5.1	274 802	500 g	E4		PP, EP					2	
3087	OXIDIZING SOLID, TOXIC, N.O.S.	MATERIAŁ UTLENIAJĄCY TRUJĄCY STAŁY, I.N.O.	5.1	OT2	I	5.1+6.1	274 802	0	E0		PP, EP					2	
3087	OXIDIZING SOLID, TOXIC, N.O.S.	MATERIAŁ UTLENIAJĄCY TRUJĄCY STAŁY, I.N.O.	5.1	OT2	II	5.1+6.1	274 802	1 kg	E2		PP, EP					2	
3087	OXIDIZING SOLID, TOXIC, N.O.S.	MATERIAŁ UTLENIAJĄCY TRUJĄCY STAŁY, I.N.O.	5.1	OT2	III	5.1+6.1	274 802	5 kg	E1		PP, EP					0	
3088	SELF-HEATING SOLID, ORGANIC, N.O.S.	MATERIAŁ SAMONAGRZEWAJĄCY SIĘ ORGANICZNY STAŁY, I.N.O.	4.2	S2	II	4.2	274	0	E2		PP					0	
3088	SELF-HEATING SOLID, ORGANIC, N.O.S.	MATERIAŁ SAMONAGRZEWAJĄCY SIĘ ORGANICZNY STAŁY, I.N.O.	4.2	S2	III	4.2	274	0	E1		PP					0	
3089	METAL POWDER, FLAMMABLE, N.O.S.	METAL, PROSZEK ZAPALNY, I.N.O.	4.1	F3	II	4.1	552	1 kg	E2		PP					1	
3089	METAL POWDER, FLAMMABLE, N.O.S.	METAL, PROSZEK ZAPALNY, I.N.O.	4.1	F3	III	4.1	552	5 kg	E1		PP					0	
3090	LITHIUM METAL BATTERIES (including lithium alloy batteries)	AKUMULATORY Z LITEM METALICZNYM (włącznie z akumulatorami ze stopem litu)	9	M4		9	188 230 310 376 377 636	0	E0		PP					0	
3091	LITHIUM METAL BATTERIES CONTAINED IN EQUIPMENT or LITHIUM METAL BATTERIES PACKED WITH EQUIPMENT (including lithium alloy batteries)	AKUMULATORY Z LITEM METALICZNYM ZAWARTE W WYPOSAŻENIU (włącznie z akumulatorami ze stopem litu) lub AKUMULATORY Z LITEM METALICZNYM ZAPAKOWANE Z WYPOSAŻENIEM (włącznie z akumulatorami ze stopem litu)	9	M4		9	188 230 360 376 377 636	0	E0		PP					0	
3092	1-METHOXY-2-PROPANOL	1-METOKSY-2-PROPANOL	3	F1	III	3		5 L	E1	**T**	PP, EX, A	VE01				0	
3093	CORROSIVE LIQUID, OXIDIZING, N.O.S.	MATERIAŁ ŻRĄCY UTLENIAJĄCY CIEKŁY, I.N.O.	8	CO1	I	8+5.1	274	0	E0		PP, EP					0	
3093	CORROSIVE LIQUID, OXIDIZING, N.O.S.	MATERIAŁ ŻRĄCY UTLENIAJĄCY CIEKŁY, I.N.O.	8	CO1	II	8+5.1	274	1 L	E2		PP, EP					0	
3094	CORROSIVE LIQUID, WATER-REACTIVE, N.O.S.	MATERIAŁ ŻRĄCY REAGUJĄCY Z WODĄ CIEKŁY, I.N.O.	8	CW1	I	8+4.3	274	0	E0		PP, EP					0	
3094	CORROSIVE LIQUID, WATER-REACTIVE, N.O.S.	MATERIAŁ ŻRĄCY REAGUJĄCY Z WODĄ CIEKŁY, I.N.O.	8	CW1	II	8+4.3	274	1 L	E2		PP, EP					0	
3095	CORROSIVE SOLID, SELF-HEATING, N.O.S.	MATERIAŁ ŻRĄCY SAMONAGRZEWAJĄCY SIĘ STAŁY, I.N.O.	8	CS2	I	8+4.2	274	0	E0		PP, EP					0	
3095	CORROSIVE SOLID, SELF-HEATING, N.O.S.	MATERIAŁ ŻRĄCY SAMONAGRZEWAJĄCY SIĘ STAŁY, I.N.O.	8	CS2	II	8+4.2	274	1 kg	E2		PP, EP					0	
3096	CORROSIVE SOLID, WATER-REACTIVE, N.O.S.	MATERIAŁ ŻRĄCY REAGUJĄCY Z WODĄ STAŁY, I.N.O.	8	CW2	I	8+4.3	274	0	E0		PP, EP					0	
3096	CORROSIVE SOLID, WATER-REACTIVE, N.O.S.	MATERIAŁ ŻRĄCY REAGUJĄCY Z WODĄ STAŁY, I.N.O.	8	CW2	II	8+4.3	274	1 kg	E2		PP, EP					0	
3097	FLAMMABLE SOLID, OXIDIZING, N.O.S.	MATERIAŁ STAŁY ZAPALNY UTLENIAJĄCY, I.N.O.	4.1	FO	**CARRIAGE PROHIBITED**												
3098	OXIDIZING LIQUID, CORROSIVE, N.O.S.	MATERIAŁ UTLENIAJĄCY ŻRĄCY CIEKŁY, I.N.O.	5.1	OC1	I	5.1+8	274	0	E0		PP, EP					0	
3098	OXIDIZING LIQUID, CORROSIVE, N.O.S.	MATERIAŁ UTLENIAJĄCY ŻRĄCY CIEKŁY, I.N.O.	5.1	OC1	II	5.1+8	274	1 L	E2		PP, EP					0	
3098	OXIDIZING LIQUID, CORROSIVE, N.O.S.	MATERIAŁ UTLENIAJĄCY ŻRĄCY CIEKŁY, I.N.O.	5.1	OC1	III	5.1+8	274	5 L	E1		PP, EP					0	
3099	OXIDIZING LIQUID, TOXIC, N.O.S.	MATERIAŁ UTLENIAJĄCY TRUJĄCY CIEKŁY, I.N.O.	5.1	OT1	I	5.1+6.1	274 802	0	E0		PP, EP, TOX, A	VE02				2	
3099	OXIDIZING LIQUID, TOXIC, N.O.S.	MATERIAŁ UTLENIAJĄCY TRUJĄCY CIEKŁY, I.N.O.	5.1	OT1	II	5.1+6.1	274 802	1 L	E2		PP, EP, TOX, A	VE02				2	

3099	OXIDIZING LIQUID, TOXIC, N.O.S.	MATERIAL UTLENIAJĄCY TRUJĄCY CIEKŁY, I.N.O.	5.1	OT1	III	5.1+6.1	274 802	5 L	E1		PP, EP, TOX, A	VE02				0	
3100	OXIDIZING SOLID, SELF-HEATING, N.O.S.	MATERIAL UTLENIAJĄCY SAMONAGRZEWAJĄCY SIĘ STAŁY, I.N.O.	5.1	OS	**CARRIAGE PROHIBITED**												
3101	ORGANIC PEROXIDE TYPE B, LIQUID	NADTLENEK ORGANICZNY TYP B CIEKŁY	5.2	P1		5.2+1	122 181 274	25 ml	E0		PP, EX, A	VE01		HA01, HA10		3	
3102	ORGANIC PEROXIDE TYPE B, SOLID	NADTLENEK ORGANICZNY TYP B STAŁY	5.2	P1		5.2+1	122 181 274	100 g	E0		PP, EX, A	VE01		HA01, HA10		3	
3103	ORGANIC PEROXIDE TYPE C, LIQUID	NADTLENEK ORGANICZNY TYP C CIEKŁY	5.2	P1		5.2	122 274	25 ml	E0		PP, EX, A	VE01				0	
3104	ORGANIC PEROXIDE TYPE C, SOLID	NADTLENEK ORGANICZNY TYP C STAŁY	5.2	P1		5.2	122 274	100 g	E0		PP, EX, A	VE01				0	
3105	ORGANIC PEROXIDE TYPE D, LIQUID	NADTLENEK ORGANICZNY TYP D CIEKŁY	5.2	P1		5.2	122 274	125 ml	E0		PP, EX, A	VE01				0	
3106	ORGANIC PEROXIDE TYPE D, SOLID	NADTLENEK ORGANICZNY TYP D STAŁY	5.2	P1		5.2	122 274	500 g	E0		PP, EX, A	VE01				0	
3107	ORGANIC PEROXIDE TYPE E, LIQUID	NADTLENEK ORGANICZNY TYP E CIEKŁY	5.2	P1		5.2	122 274	125 ml	E0		PP, EX, A	VE01				0	
3108	ORGANIC PEROXIDE TYPE E, SOLID	NADTLENEK ORGANICZNY TYP E STAŁY	5.2	P1		5.2	122 274	500 g	E0		PP, EX, A	VE01				0	
3109	ORGANIC PEROXIDE TYPE F, LIQUID	NADTLENEK ORGANICZNY TYP F CIEKŁY	5.2	P1		5.2	122 274	125 ml	E0		PP, EX, A	VE01				0	
3110	ORGANIC PEROXIDE TYPE F, SOLID	NADTLENEK ORGANICZNY TYP F STAŁY	5.2	P1		5.2	122 274	500 g	E0		PP, EX, A	VE01				0	
3111	ORGANIC PEROXIDE TYPE B, LIQUID, TEMPERATURE CONTROLLED	NADTLENEK ORGANICZNY TYP B CIEKŁY, TEMPERATURA KONTROLOWANA	5.2	P2		5.2+1	122 181 274	0	E0		PP, EX, A	VE01		HA01, HA10		3	
3112	ORGANIC PEROXIDE TYPE B, SOLID, TEMPERATURE CONTROLLED	NADTLENEK ORGANICZNY TYP B STAŁY, TEMPERATURA KONTROLOWANA	5.2	P2		5.2+1	122 181 274	0	E0		PP, EX, A	VE01		HA01, HA10		3	
3113	ORGANIC PEROXIDE TYPE C, LIQUID, TEMPERATURE CONTROLLED	NADTLENEK ORGANICZNY TYP C CIEKŁY, TEMPERATURA KONTROLOWANA	5.2	P2		5.2	122 274	0	E0		PP, EX, A	VE01				0	
3114	ORGANIC PEROXIDE TYPE C, SOLID, TEMPERATURE CONTROLLED	NADTLENEK ORGANICZNY TYP C STAŁY, TEMPERATURA KONTROLOWANA	5.2	P2		5.2	122 274	0	E0		PP, EX, A	VE01				0	
3115	ORGANIC PEROXIDE TYPE D, LIQUID, TEMPERATURE CONTROLLED	NADTLENEK ORGANICZNY TYP D CIEKŁY, TEMPERATURA KONTROLOWANA	5.2	P2		5.2	122 274	0	E0		PP, EX, A	VE01				0	
3116	ORGANIC PEROXIDE TYPE D, SOLID, TEMPERATURE CONTROLLED	NADTLENEK ORGANICZNY TYP D STAŁY, TEMPERATURA KONTROLOWANA	5.2	P2		5.2	122 274	0	E0		PP, EX, A	VE01				0	
3117	ORGANIC PEROXIDE TYPE E, LIQUID, TEMPERATURE CONTROLLED	NADTLENEK ORGANICZNY TYP E CIEKŁY, TEMPERATURA KONTROLOWANA	5.2	P2		5.2	122 274	0	E0		PP, EX, A	VE01				0	
3118	ORGANIC PEROXIDE TYPE E, SOLID, TEMPERATURE CONTROLLED	NADTLENEK ORGANICZNY TYP E STAŁY, TEMPERATURA KONTROLOWANA	5.2	P2		5.2	122 274	0	E0		PP, EX, A	VE01				0	
3119	ORGANIC PEROXIDE TYPE F, LIQUID, TEMPERATURE CONTROLLED	NADTLENEK ORGANICZNY TYP F CIEKŁY, TEMPERATURA KONTROLOWANA	5.2	P2		5.2	122 274	0	E0		PP, EX, A	VE01				0	
3120	ORGANIC PEROXIDE TYPE F, SOLID, TEMPERATURE CONTROLLED	NADTLENEK ORGANICZNY TYP F STAŁY, TEMPERATURA KONTROLOWANA	5.2	P2		5.2	122 274	0	E0		PP, EX, A	VE01				0	
3121	OXIDIZING SOLID, WATER-REACTIVE, N.O.S.	MATERIAL UTLENIAJĄCY REAGUJĄCY Z WODĄ STAŁY, I.N.O.	5.1	OW	**CARRIAGE PROHIBITED**												
3122	TOXIC LIQUID, OXIDIZING, N.O.S.	MATERIAL TRUJĄCY UTLENIAJĄCY CIEKŁY, I.N.O.	6.1	TO1	I	6.1+5.1	274 315 802	0	E0		PP, EP, TOX, A	VE02				2	
3122	TOXIC LIQUID, OXIDIZING, N.O.S.	MATERIAL TRUJĄCY UTLENIAJĄCY CIEKŁY, I.N.O.	6.1	TO1	II	6.1+5.1	274 802	100 ml	E4		PP, EP, TOX, A	VE02				2	
3123	TOXIC LIQUID, WATER-REACTIVE, N.O.S.	MATERIAL TRUJĄCY REAGUJĄCY Z WODĄ CIEKŁY, I.N.O.	6.1	TW1	I	6.1+4.3	274 315 802	0	E0		PP, EP, TOX, A	VE02				2	
3123	TOXIC LIQUID, WATER-REACTIVE, N.O.S.	MATERIAL TRUJĄCY REAGUJĄCY Z WODĄ CIEKŁY, I.N.O.	6.1	TW1	II	6.1+4.3	274 802	100 ml	E4		PP, EP, TOX, A	VE02				2	
3124	TOXIC SOLID, SELF-HEATING, N.O.S.	MATERIAL TRUJĄCY SAMONAGRZEWAJĄCY SIĘ STAŁY, I.N.O.	6.1	TS	I	6.1+4.2	274 802	0	E5		PP, EP					2	
3124	TOXIC SOLID, SELF-HEATING, N.O.S.	MATERIAL TRUJĄCY SAMONAGRZEWAJĄCY SIĘ STAŁY, I.N.O.	6.1	TS	II	6.1+4.2	274 802	0	E4		PP, EP					2	
3125	TOXIC SOLID, WATER-REACTIVE, N.O.S.	MATERIAL TRUJĄCY REAGUJĄCY Z WODĄ STAŁY, I.N.O.	6.1	TW2	I	6.1+4.3	274 802	0	E5		PP, EP					2	
3125	TOXIC SOLID, WATER-REACTIVE, N.O.S.	MATERIAL TRUJĄCY REAGUJĄCY Z WODĄ STAŁY, I.N.O.	6.1	TW2	II	6.1+4.3	274 802	500 g	E4		PP, EP					2	
3126	SELF-HEATING SOLID, CORROSIVE, ORGANIC, N.O.S.	MATERIAL SAMONAGRZEWAJĄCY SIĘ ŻRĄCY ORGANICZNY STAŁY, I.N.O.	4.2	SC2	II	4.2+8	274	0	E2		PP, EP					0	
3126	SELF-HEATING SOLID, CORROSIVE, ORGANIC, N.O.S.	MATERIAL SAMONAGRZEWAJĄCY SIĘ ŻRĄCY ORGANICZNY STAŁY, I.N.O.	4.2	SC2	III	4.2+8	274	0	E1		PP, EP					0	
3127	SELF-HEATING SOLID, OXIDIZING, N.O.S	MATERIAL SAMONAGRZEWAJĄCY SIĘ UTLENIAJĄCY STAŁY, I.N.O.	4.2	SO	**CARRIAGE PROHIBITED**												
3128	SELF-HEATING SOLID, TOXIC, ORGANIC, N.O.S.	MATERIAL SAMONAGRZEWAJĄCY SIĘ TRUJĄCY ORGANICZNY STAŁY, I.N.O.	4.2	ST2	II	4.2+6.1	274 802	0	E2		PP, EP					2	
3128	SELF-HEATING SOLID, TOXIC, ORGANIC, N.O.S.	MATERIAL SAMONAGRZEWAJĄCY SIĘ TRUJĄCY ORGANICZNY STAŁY, I.N.O.	4.2	ST2	III	4.2+6.1	274 802	0	E1		PP, EP					0	
3129	WATER-REACTIVE LIQUID, CORROSIVE, N.O.S.	MATERIAL REAGUJĄCY Z WODĄ ŻRĄCY CIEKŁY, I.N.O.	4.3	WC1	I	4.3+8	274	0	E0		PP, EP, EX, A	VE01		HA08		0	
3129	WATER-REACTIVE LIQUID, CORROSIVE, N.O.S.	MATERIAL REAGUJĄCY Z WODĄ ŻRĄCY CIEKŁY, I.N.O.	4.3	WC1	II	4.3+8	274	500 ml	E0		PP, EP, EX, A	VE01		HA08		0	
3129	WATER-REACTIVE LIQUID, CORROSIVE, N.O.S.	MATERIAL REAGUJĄCY Z WODĄ ŻRĄCY CIEKŁY, I.N.O.	4.3	WC1	III	4.3+8	274	1 L	E1		PP, EP, EX, A	VE01		HA08		0	
3130	WATER-REACTIVE LIQUID, TOXIC, N.O.S.	MATERIAL REAGUJĄCY Z WODĄ TRUJĄCY CIEKŁY, I.N.O.	4.3	WT1	I	4.3+6.1	274 802	0	E0		PP, EP, EX, TOX, A	VE01, VE02		HA08		2	
3130	WATER-REACTIVE LIQUID, TOXIC, N.O.S.	MATERIAL REAGUJĄCY Z WODĄ TRUJĄCY CIEKŁY, I.N.O.	4.3	WT1	II	4.3+6.1	274 802	500 ml	E0		PP, EP, EX, TOX, A	VE01, VE02		HA08		2	
3130	WATER-REACTIVE LIQUID, TOXIC, N.O.S.	MATERIAL REAGUJĄCY Z WODĄ TRUJĄCY CIEKŁY, I.N.O.	4.3	WT1	III	4.3+6.1	274 802	1 L	E1		PP, EP, EX, TOX, A	VE01, VE02		HA08		0	
3131	WATER-REACTIVE SOLID, CORROSIVE, N.O.S.	MATERIAL REAGUJĄCY Z WODĄ ŻRĄCY STAŁY, I.N.O.	4.3	WC2	I	4.3+8	274	0	E0		PP, EP, EX, A	VE01		HA08		0	
3131	WATER-REACTIVE SOLID, CORROSIVE, N.O.S.	MATERIAL REAGUJĄCY Z WODĄ ŻRĄCY STAŁY, I.N.O.	4.3	WC2	II	4.3+8	274	500 g	E2		PP, EP, EX, A	VE01		HA08		0	
3131	WATER-REACTIVE SOLID, CORROSIVE, N.O.S.	MATERIAL REAGUJĄCY Z WODĄ ŻRĄCY STAŁY, I.N.O.	4.3	WC2	III	4.3+8	274	1 kg	E1		PP, EP, EX, A	VE01		HA08		0	
3132	WATER-REACTIVE SOLID, FLAMMABLE, N.O.S.	MATERIAL REAGUJĄCY Z WODĄ ZAPALNY STAŁY, I.N.O.	4,3	WF2	I	4.3 + 4.1	274	0	E0		PP,EX,A	VE01		HA08		1	
3132	WATER-REACTIVE SOLID, FLAMMABLE, N.O.S.	MATERIAL REAGUJĄCY Z WODĄ ZAPALNY STAŁY, I.N.O.	4,3	WF2	II	4.3 + 4.1	274	500 g	E2		PP,EX,A	VE01		HA08		1	
3132	WATER-REACTIVE SOLID, FLAMMABLE, N.O.S.	MATERIAL REAGUJĄCY Z WODĄ ZAPALNY STAŁY, I.N.O.	4,3	WF2	III	4.3 + 4.1	274	1 kg	E1		PP,EX,A	VE01		HA08		0	
3133	WATER-REACTIVE SOLID, OXIDIZING, N.O.S.	MATERIAL REAGUJĄCY Z WODĄ UTLENIAJĄCY STAŁY, I.N.O.	4.3	WO	**CARRIAGE PROHIBITED**												
3134	WATER-REACTIVE SOLID, TOXIC, N.O.S.	MATERIAL REAGUJĄCY Z WODĄ TRUJĄCY STAŁY, I.N.O.	4.3	WT2	I	4.3+6.1	274 802	0	E0		PP, EP, EX, TOX, A	VE01		HA08		2	
3134	WATER-REACTIVE SOLID, TOXIC, N.O.S.	MATERIAL REAGUJĄCY Z WODĄ TRUJĄCY STAŁY, I.N.O.	4.3	WT2	II	4.3+6.1	274 802	500 g	E2		PP, EP, EX, TOX, A	VE01		HA08		2	
3134	WATER-REACTIVE SOLID, TOXIC, N.O.S.	MATERIAL REAGUJĄCY Z WODĄ TRUJĄCY STAŁY, I.N.O.	4.3	WT2	III	4.3+6.1	274 802	1 kg	E1		PP, EP, EX, TOX, A	VE01		HA08		0	
3135	WATER-REACTIVE SOLID, SELF–HEATING, N.O.S.	MATERIAL REAGUJĄCY Z WODĄ SAMONAGRZEWAJĄCY SIĘ STAŁY, I.N.O.	4,3	WS	I	4.3 + 4.2	274	0	E0		PP,EX,A	VE01		HA08		0	
3135	WATER-REACTIVE SOLID, SELF–HEATING, N.O.S.	MATERIAL REAGUJĄCY Z WODĄ SAMONAGRZEWAJĄCY SIĘ STAŁY, I.N.O.	4,3	WS	II	4.3 + 4.2	274	0	E2		PP,EX,A	VE01		HA08		0	
3135	WATER-REACTIVE SOLID, SELF–HEATING, N.O.S.	MATERIAL REAGUJĄCY Z WODĄ SAMONAGRZEWAJĄCY SIĘ STAŁY, I.N.O.	4,3	WS	III	4.3 + 4.2	274	0	E1		PP,EX,A	VE01		HA08		0	
3136	TRIFLUOROMETHANE, REFRIGERATED LIQUID	TRIFLUOROMETAN SKROPLONY SCHŁODZONY	2	3A		2.2	593	120 ml	E1		PP					0	
3137	OXIDIZING SOLID, FLAMMABLE, N.O.S.	MATERIAL UTLENIAJĄCY ZAPALNY STAŁY, I.N.O.	5.1	OF	**CARRIAGE PROHIBITED**												
3138	ETHYLENE, ACETYLENE AND PROPYLENE MIXTURE, REFRIGERATED LIQUID containing at least 71.5% ethylene with not more than 22.5% acetylene and not more than 6% propylene	ETYLEN, ACETYLEN I PROPYLEN, MIESZANINA SKROPLONA SCHŁODZONA zawierająca co najmniej 71,5% etylenu, maksymalnie 22,5% acetylenu i maksymalnie 6% propylenu	2	3F		2.1		0	E0		PP, EX, A	VE01				1	
3139	OXIDIZING LIQUID, N.O.S.	MATERIAL UTLENIAJĄCY CIEKŁY, I.N.O.	5.1	O1	I	5.1	274	0	E0		PP					0	
3139	OXIDIZING LIQUID, N.O.S.	MATERIAL UTLENIAJĄCY CIEKŁY, I.N.O.	5.1	O1	II	5.1	274	1 L	E2		PP					0	
3139	OXIDIZING LIQUID, N.O.S.	MATERIAL UTLENIAJĄCY CIEKŁY, I.N.O.	5.1	O1	III	5.1	274	5 L	E1		PP					0	
3140	ALKALOIDS, LIQUID, N.O.S. or ALKALOID SALTS, LIQUID, N.O.S.	ALKALOIDY CIEKŁE lub SOLE ALKALOIDÓW CIEKŁE, I.N.O.	6.1	T1	I	6.1	43 274 802	0	E5		PP, EP, TOX, A	VE02				2	
3140	ALKALOIDS, LIQUID, N.O.S. or ALKALOID SALTS, LIQUID, N.O.S.	ALKALOIDY CIEKŁE lub SOLE ALKALOIDÓW CIEKŁE, I.N.O.	6.1	T1	II	6.1	43 274 802	100 ml	E4		PP, EP, TOX, A	VE02				2	
3140	ALKALOIDS, LIQUID, N.O.S. or ALKALOID SALTS, LIQUID, N.O.S.	ALKALOIDY CIEKŁE lub SOLE ALKALOIDÓW CIEKŁE, I.N.O.	6.1	T1	III	6.1	43 274 802	5 L	E1		PP, EP, TOX, A	VE02				0	

3141	ANTIMONY COMPOUND, INORGANIC, LIQUID, N.O.S.	ZWIĄZEK ANTYMONU NIEORGANICZNY CIEKŁY, I.N.O.	6.1	T4	III	6.1	45 274 512 802	5 L	E1		PP, EP, TOX, A	VE02				0	
3142	DISINFECTANT, LIQUID, TOXIC, N.O.S.	ŚRODEK DEZYNFEKUJĄCY TRUJĄCY CIEKŁY, I.N.O.	6.1	T1	I	6.1	274 802	0	E5		PP, EP, TOX, A	VE02				2	
3142	DISINFECTANT, LIQUID, TOXIC, N.O.S.	ŚRODEK DEZYNFEKUJĄCY TRUJĄCY CIEKŁY, I.N.O.	6.1	T1	II	6.1	274 802	100 ml	E4		PP, EP, TOX, A	VE02				2	
3142	DISINFECTANT, LIQUID, TOXIC, N.O.S.	ŚRODEK DEZYNFEKUJĄCY TRUJĄCY CIEKŁY, I.N.O.	6.1	T1	III	6.1	274 802	5 L	E1		PP, EP, TOX, A	VE02				0	
3143	DYE, SOLID, TOXIC, N.O.S. or DYE INTERMEDIATE, SOLID, TOXIC, N.O.S.	BARWNIK TRUJĄCY STAŁY, I.N.O. lub PÓŁPRODUKT DO BARWNIKA TRUJĄCY STAŁY I.N.O.	6.1	T2	I	6.1	274 802	0	E5		PP, EP					2	
3143	DYE, SOLID, TOXIC, N.O.S. or DYE INTERMEDIATE, SOLID, TOXIC, N.O.S.	BARWNIK TRUJĄCY STAŁY, I.N.O. lub PÓŁPRODUKT DO BARWNIKA TRUJĄCY STAŁY I.N.O.	6.1	T2	II	6.1	274 802	500 g	E4		PP, EP					2	
3143	DYE, SOLID, TOXIC, N.O.S. or DYE INTERMEDIATE, SOLID, TOXIC, N.O.S.	BARWNIK TRUJĄCY STAŁY, I.N.O. lub PÓŁPRODUKT DO BARWNIKA TRUJĄCY STAŁY I.N.O.	6.1	T2	III	6.1	274 802	5 kg	E1		PP, EP					0	
3144	NICOTINE COMPOUND, LIQUID, N.O.S. or NICOTINE PREPARATION, LIQUID, N.O.S.	ZWIĄZEK NIKOTYNY CIEKŁY, I.N.O. lub PREPARAT NIKOTYNY CIEKŁY, I.N.O.	6.1	T1	I	6.1	43 274 802	0	E5		PP, EP, TOX, A	VE02				2	
3144	NICOTINE COMPOUND, LIQUID, N.O.S. or NICOTINE PREPARATION, LIQUID, N.O.S.	ZWIĄZEK NIKOTYNY CIEKŁY, I.N.O. lub PREPARAT NIKOTYNY CIEKŁY, I.N.O.	6.1	T1	II	6.1	43 274 802	100 ml	E4		PP, EP, TOX, A	VE02				2	
3144	NICOTINE COMPOUND, LIQUID, N.O.S. or NICOTINE PREPARATION, LIQUID, N.O.S.	ZWIĄZEK NIKOTYNY CIEKŁY, I.N.O. lub PREPARAT NIKOTYNY CIEKŁY, I.N.O.	6.1	T1	III	6.1	43 274 802	5 L	E1		PP, EP, TOX, A	VE02				0	
3145	ALKYLPHENOLS, LIQUID, N.O.S. (including C_2-C_{12} homologues)	ALKILOFENOLE CIEKŁE, I.N.O. (włącznie z homologami C_2-C_{12})	8	C3	I	8		0	E0		PP, EP					0	
3145	ALKYLPHENOLS, LIQUID, N.O.S. (including C_2-C_{12} homologues)	ALKILOFENOLE CIEKŁE, I.N.O. (włącznie z homologami C_2-C_{12})	8	C3	II	8		1 L	E2	**T**	PP, EP					0	
3145	ALKYLPHENOLS, LIQUID, N.O.S. (including C_2-C_{12} homologues)	ALKILOFENOLE CIEKŁE, I.N.O. (włącznie z homologami C_2-C_{12})	8	C3	III	8		5 L	E1	**T**	PP, EP					0	
3146	ORGANOTIN COMPOUND, SOLID, N.O.S.	ZWIĄZEK CYNOORGANICZNY STAŁY, I.N.O.	6.1	T3	I	6.1	43 274 802	0	E5		PP, EP					2	
3146	ORGANOTIN COMPOUND, SOLID, N.O.S.	ZWIĄZEK CYNOORGANICZNY STAŁY, I.N.O.	6.1	T3	II	6.1	43 274 802	500 g	E4		PP, EP					2	
3146	ORGANOTIN COMPOUND, SOLID, N.O.S.	ZWIĄZEK CYNOORGANICZNY STAŁY, I.N.O.	6.1	T3	III	6.1	43 274 802	5 kg	E1		PP, EP					0	
3147	DYE, SOLID, CORROSIVE, N.O.S. or DYE INTERMEDIATE, SOLID, CORROSIVE, N.O.S.	BARWNIK ZRĄCY STAŁY, I.N.O. lub PÓŁPRODUKT DO BARWNIKA ZRĄCY STAŁY, I.N.O.	8	C10	I	8	274	0	E0		PP, EP					0	
3147	DYE, SOLID, CORROSIVE, N.O.S. or DYE INTERMEDIATE, SOLID, CORROSIVE, N.O.S.	BARWNIK ZRĄCY STAŁY, I.N.O. lub PÓŁPRODUKT DO BARWNIKA ZRĄCY STAŁY, I.N.O.	8	C10	II	8	274	1 kg	E2		PP, EP					0	
3147	DYE, SOLID, CORROSIVE, N.O.S. or DYE INTERMEDIATE, SOLID, CORROSIVE, N.O.S.	BARWNIK ZRĄCY STAŁY, I.N.O. lub PÓŁPRODUKT DO BARWNIKA ZRĄCY STAŁY, I.N.O.	8	C10	III	8	274	5 kg	E1		PP, EP					0	
3148	WATER-REACTIVE LIQUID, N.O.S.	MATERIAŁ REAGUJĄCY Z WODĄ CIEKŁY, I.N.O.	4.3	W1	I	4.3	274	0	E0		PP, EX, A	VE01		HA08		0	
3148	WATER-REACTIVE LIQUID, N.O.S.	MATERIAŁ REAGUJĄCY Z WODĄ CIEKŁY, I.N.O.	4.3	W1	II	4.3	274	500 ml	E2		PP, EX, A	VE01		HA08		0	
3148	WATER-REACTIVE LIQUID, N.O.S.	MATERIAŁ REAGUJĄCY Z WODĄ CIEKŁY, I.N.O.	4.3	W1	III	4.3	274	1 L	E1		PP, EX, A	VE01		HA08		0	
3149	HYDROGEN PEROXIDE AND PEROXYACETIC ACID MIXTURE with acid(s), water and not more than 5% peroxyacetic acid, STABILIZED	NADTLENEK WODORU I KWAS NADOCTOWY, MIESZANINA STABILIZOWANA kwasem (kwasami), wodą i zawierająca maksymalnie 5% kwasu nadoctowego	5.1	OC1	II	5.1+8	196 553	1 L	E2		PP, EP					0	
3150	DEVICES, SMALL, HYDROCARBON GAS POWERED or HYDROCARBON GAS REFILLS FOR SMALL DEVICES with release device	PRZYRZĄDY MAŁE ZAWIERAJĄCE WĘGLOWODORY GAZOWE, z urządzeniem uwalniającym lub WKŁADY DO PRZYRZĄDÓW MAŁYCH ZAWIERAJĄCYCH WĘGLOWODORY GAZOWE, z urządzeniem uwalniającym	2	6F		2.1		0	E0		PP, EX, A	VE01				1	
3151	POLYHALOGENATED BIPHENYLS, LIQUID or POLYHALOGENATED TERPHENYLS, LIQUID	BIFENYLE POLCHLOROWCOWANE CIEKŁE lub TERFENYLE POLCHLOROWCOWANE CIEKŁE	9	M2	II	9	203 305 802	1 L	E2		PP, EP					0	
3152	POLYHALOGENATED BIPHENYLS, SOLID or POLYHALOGENATED TERPHENYLS, SOLID	BIFENYLE POLCHLOROWCOWANE STAŁE lub TERFENYLE POLCHLOROWCOWANE STAŁE	9	M2	II	9	203 305 802	1 kg	E2		PP, EP					0	
3153	PERFLUORO(METHYL VINYL ETHER)	ETER PERFLUROMETYLOWINYLOWY	2	2F		2.1	662	0	E0		PP, EX, A	VE01				1	
3154	PERFLUORO(ETHYL VINYL ETHER)	ETER PERFLUROETYLOWINYLOWY	2	2F		2.1	662	0	E0		PP, EX, A	VE01				1	
3155	PENTACHLOROPHENOL	PENTACHLOROFENOL	6.1	T2	II	6.1	43 802	500 g	E4		PP, EP					2	
3156	COMPRESSED GAS, OXIDIZING, N.O.S.	GAZ SPRĘŻONY UTLENIAJĄCY, I.N.O.	2	1O		2.2+5.1	274 655 662	0	E0		PP					0	
3157	LIQUEFIED GAS, OXIDIZING, N.O.S.	GAZ SKROPLONY UTLENIAJĄCY, I.N.O.	2	2O		2.2+5.1	274 662	0	E0		PP					0	
3158	GAS, REFRIGERATED LIQUID, N.O.S.	GAZ SKROPLONY SCHŁODZONY I.N.O.	2	3A		2.2	274 593	120 ml	E1		PP					0	
3159	1,1,1,2-TETRAFLUOROETHANE (REFRIGERANT GAS R 134a)	1,1,1,2-TETRAFLUOROETAN (GAZ CHŁODNICZY R 134a)	2	2A		2.2	662	120 ml	E1		PP					0	
3160	LIQUEFIED GAS, TOXIC, FLAMMABLE, N.O.S.	GAZ SKROPLONY TRUJĄCY ZAPALNY, I.N.O.	2	2TF		2.3+2.1	274	0	E0		PP, EP, EX, TOX, A	VE01, VE02				2	
3161	LIQUEFIED GAS, FLAMMABLE, N.O.S.	GAZ SKROPLONY ZAPALNY, I.N.O.	2	2F		2.1	274 662	0	E0		PP, EX, A	VE01				1	
3162	LIQUEFIED GAS, TOXIC, N.O.S.	GAZ SKROPLONY TRUJĄCY, I.N.O.	2	2T		2.3	274	0	E0		PP, EP, TOX, A	VE02				2	
3163	LIQUEFIED GAS, N.O.S.	GAZ SKROPLONY, I.N.O.	2	2A		2.2	274 662	120 ml	E1		PP					0	
3164	ARTICLES, PRESSURIZED, PNEUMATIC or HYDRAULIC (containing non-flammable gas)	PRZEDMIOTY POD CIŚNIENIEM PNEUMATYCZNYM lub PRZEDMIOTY POD CIŚNIENIEM HYDRAULICZNYM (zawierające gaz niepalny)	2	6A		2.2	283 371 594	120 ml	E0		PP					0	
3165	AIRCRAFT HYDRAULIC POWER UNIT FUEL TANK (containing a mixture of anhydrous hydrazine and methylhydrazine) (M86 fuel)	ZBIORNIK PALIWA DO LOTNICZEJ POMOCNICZEJ JEDNOSTKI MOCY (zawierający mieszaninę bezwodnej hydrazyny i metylo-hydrazyny) (paliwo M86)	3	FTC	I	3+6.1+8	802	0	E0		PP, EP, EX, TOX, A	VE01, VE02				2	
3166	Engine, internal combustion or vehicle, flammable gas powered or vehicle, flammable liquid powered or engine, fuel cell, flammable gas powered or engine, fuel cell, flammable liquid powered or vehicle, fuel cell, flammable gas powered or vehicle, fuel cell, flammable liquid powered	pojazd z napędem na gaz zapalny lub pojazd z napędem na materiał ciekły zapalny lub pojazd z ogniwem paliwowym z napędem na gaz zapalny lub pojazd z ogniwem paliwowym z napędem na materiał ciekły zapalny lub silnik z napędem na gaz zapalny lub silnik z napędem na materiał ciekły zapalny lub silnik z ogniwem paliwowym z napędem na gaz zapalny lub silnik z ogniwem paliwowym z napędem na materiał ciekły zapalny	9	M11	**NOT SUBJECT TO ADN**											
3167	GAS SAMPLE, NON-PRESSURIZED, FLAMMABLE, N.O.S., not refrigerated liquid	PRÓBKA GAZU BEZCIŚNIENIOWA ZAPALNA, I.N.O., skroplona nieschłodzona	2	7F		2.1		0	E0		PP, EX, A	VE01				1	
3168	GAS SAMPLE, NON-PRESSURIZED, TOXIC, FLAMMABLE, N.O.S., not refrigerated liquid	PRÓBKA GAZU BEZCIŚNIENIOWA TRUJĄCA ZAPALNA, I.N.O., skroplona nieschłodzona	2	7TF		2.3+2.1		0	E0		PP, EP, EX, TOX, A	VE01, VE02				2	
3169	GAS SAMPLE, NON-PRESSURIZED, TOXIC, N.O.S., not refrigerated liquid	PRÓBKA GAZU BEZCIŚNIENIOWA TRUJĄCA, I.N.O., skroplona nieschłodzona	2	7T		2.3		0	E0		PP, EP, TOX, A	VE02				2	
3170	ALUMINIUM SMELTING BY-PRODUCTS or ALUMINIUM REMELTING BY-PRODUCTS	ALUMINIUM, PRODUKTY UBOCZNE Z OTRZYMYWANIA lub ALUMINIUM, PRODUKTY UBOCZNE Z PRZETOPU	4.3	W2	II	4.3	244	500 g	E2		PP, EX, A	VE01		HA08		0	
3170	ALUMINIUM SMELTING BY-PRODUCTS or ALUMINIUM REMELTING BY-PRODUCTS	ALUMINIUM, PRODUKTY UBOCZNE Z OTRZYMYWANIA lub ALUMINIUM, PRODUKTY UBOCZNE Z PRZETOPU	4.3	W2	III	4.3	244	1 kg	E1	**B**	PP, EX, A	VE01, VE03	LO03	HA07, HA08	IN01, IN02, IN03	0	VE03, LO03, HA07, IN01, IN02 and IN03 apply only when this substance is carried in bulk or without packaging
3171	Battery-powered vehicle or Battery-powered equipment	pojazd akumulatorowy lub urządzenie zasilane baterią	9	M11	**NOT SUBJECT TO ADN, see also Special Provision 240 in Chapter 3.3**												
3172	TOXINS, EXTRACTED FROM LIVING SOURCES, LIQUID, N.O.S.	TOKSYNY UZYSKANE Z ORGANIZMÓW ŻYWYCH, CIEKŁE, I.N.O.	6.1	T1	I	6.1	210 274 802	0	E5		PP, EP, TOX, A	VE02				2	
3172	TOXINS, EXTRACTED FROM LIVING SOURCES, LIQUID, N.O.S.	TOKSYNY UZYSKANE Z ORGANIZMÓW ŻYWYCH, CIEKŁE, I.N.O.	6.1	T1	II	6.1	210 274 802	100 ml	E4		PP, EP, TOX, A	VE02				2	
3172	TOXINS, EXTRACTED FROM LIVING SOURCES, LIQUID, N.O.S.	TOKSYNY UZYSKANE Z ORGANIZMÓW ŻYWYCH, CIEKŁE, I.N.O.	6.1	T1	III	6.1	210 274 802	5 L	E1		PP, EP, TOX, A	VE02				0	
3174	TITANIUM DISULPHIDE	DISIARCZEK TYTANU	4.2	S4	III	4.2		0	E1		PP					0	

3175	SOLIDS or mixtures of solids (such as preparations and wastes) CONTAINING FLAMMABLE LIQUID, N.O.S. having a flash-point up to 60°C	MATERIAŁY STAŁE lub mieszanina materiałów stałych (jak preparaty, odpady), ZAWIERAJĄCE MATERIAŁY CIEKŁE ZAPALNE, I.N.O. temperatura zapłonu maksymalnie 60 °C	4.1	F1	II	4.1	216 274 601 800	1 kg	E2	**B**	PP, EX, A	VE01, VE03			IN01, IN02	1	VE03, IN01and IN02 apply only when this substance is carried in bulk or without packaging
3175	SOLIDS CONTAINING FLAMMABLE LIQUID, MOLTEN, having a flash- point up to 60°C (DIALKYL-(C_{12}-C_{18})-DIMETHYLAMMONIUM and 2- PROPANOL)	MATERIAŁ STAŁY ZAWIERAJĄCY CIECZ ZAPALNĄ , STOPIONY o temperaturze zapłonu poniezej 60 °C (DIALKYL-(C12-C18)-DIMETHYLAMMONIUM and 2- PROPANOL)	4.1	F1	II	4.1	216 274 601 800	1 kg	E2	**T**	PP, EX, A	VE01, VE03			IN01, IN02	1	VE03, IN01and IN02 apply only when this substance is carried in bulk or without packaging
3176	FLAMMABLE SOLID, ORGANIC, MOLTEN, N.O.S.	MATERIAŁ STAŁY ZAPALNY ORGANICZNY W STANIE STOPIONYM, I.N.O.	4.1	F2	II	4.1	274	0	E0		PP					1	
3176	FLAMMABLE SOLID, ORGANIC, MOLTEN, N.O.S.	MATERIAŁ STAŁY ZAPALNY ORGANICZNY W STANIE STOPIONYM, I.N.O.	4.1	F2	III	4.1	274	0	E0		PP					0	
3178	FLAMMABLE SOLID, INORGANIC, N.O.S.	MATERIAŁ STAŁY ZAPALNY NIEORGANICZNY, I.N.O.	4.1	F3	II	4.1	274	1 kg	E2		PP					1	
3178	FLAMMABLE SOLID, INORGANIC, N.O.S.	MATERIAŁ STAŁY ZAPALNY NIEORGANICZNY, I.N.O.	4.1	F3	III	4.1	274	5 kg	E1		PP					0	
3179	FLAMMABLE SOLID, TOXIC, INORGANIC, N.O.S.	MATERIAŁ STAŁY ZAPALNY TRUJĄCY NIEORGANICZNY, I.N.O.	4.1	FT2	II	4.1+6.1	274 802	1 kg	E2		PP, EP					2	
3179	FLAMMABLE SOLID, TOXIC, INORGANIC, N.O.S.	MATERIAŁ STAŁY ZAPALNY TRUJĄCY NIEORGANICZNY, I.N.O.	4.1	FT2	III	4.1+6.1	274 802	5 kg	E1		PP, EP					0	
3180	FLAMMABLE SOLID, CORROSIVE, INORGANIC, N.O.S.	MATERIAŁ STAŁY ZAPALNY ŻRĄCY NIEORGANICZNY, I.N.O.	4.1	FC2	II	4.1+8	274	1 kg	E2		PP, EP					1	
3180	FLAMMABLE SOLID, CORROSIVE, INORGANIC, N.O.S.	MATERIAŁ STAŁY ZAPALNY ŻRĄCY NIEORGANICZNY, I.N.O.	4.1	FC2	III	4.1+8	274	5 kg	E1		PP, EP					0	
3181	METAL SALTS OF ORGANIC COMPOUNDS, FLAMMABLE, N.O.S.	SOLE METALICZNE ZWIĄZKÓW ORGANICZNYCH ZAPALNE, I.N.O.	4.1	F3	II	4.1	274	1 kg	E2		PP					1	
3181	METAL SALTS OF ORGANIC COMPOUNDS, FLAMMABLE, N.O.S.	SOLE METALICZNE ZWIĄZKÓW ORGANICZNYCH ZAPALNE, I.N.O.	4.1	F3	III	4.1	274	5 kg	E1		PP					0	
3182	METAL HYDRIDES, FLAMMABLE, N.O.S.	WODORKI METALI ZAPALNE, I.N.O.	4.1	F3	II	4.1	274 554	1 kg	E2		PP					1	
3182	METAL HYDRIDES, FLAMMABLE, N.O.S.	WODORKI METALI ZAPALNE, I.N.O.	4.1	F3	III	4.1	274 554	5 kg	E1		PP					0	
3183	SELF-HEATING LIQUID, ORGANIC, N.O.S.	MATERIAŁ SAMONAGRZEWAJĄCY SIĘ ORGANICZNY CIEKŁY, I.N.O.	4.2	S1	II	4.2	274	0	E2		PP					0	
3183	SELF-HEATING LIQUID, ORGANIC, N.O.S.	MATERIAŁ SAMONAGRZEWAJĄCY SIĘ ORGANICZNY CIEKŁY, I.N.O.	4.2	S1	III	4.2	274	0	E1		PP					0	
3184	SELF-HEATING LIQUID, TOXIC, ORGANIC, N.O.S.	MATERIAŁ SAMONAGRZEWAJĄCY SIĘ TRUJĄCY ORGANICZNY CIEKŁY, I.N.O.	4.2	ST1	II	4.2+6.1	274 802	0	E2		PP, EP, TOX, A	VE02				2	
3184	SELF-HEATING LIQUID, TOXIC, ORGANIC, N.O.S.	MATERIAŁ SAMONAGRZEWAJĄCY SIĘ TRUJĄCY ORGANICZNY CIEKŁY, I.N.O.	4.2	ST1	III	4.2+6.1	274 802	0	E1		PP, EP, TOX, A	VE02				0	
3185	SELF-HEATING LIQUID, CORROSIVE, ORGANIC, N.O.S.	MATERIAŁ SAMONAGRZEWAJĄCY SIĘ ŻRĄCY ORGANICZNY CIEKŁY, I.N.O.	4.2	SC1	II	4.2+8	274	0	E2		PP, EP					0	
3185	SELF-HEATING LIQUID, CORROSIVE, ORGANIC, N.O.S.	MATERIAŁ SAMONAGRZEWAJĄCY SIĘ ŻRĄCY ORGANICZNY CIEKŁY, I.N.O.	4.2	SC1	III	4.2+8	274	0	E1		PP, EP					0	
3186	SELF-HEATING LIQUID, INORGANIC, N.O.S.	MATERIAŁ SAMONAGRZEWAJĄCY SIĘ NIEORGANICZNY CIEKŁY, I.N.O.	4.2	S3	II	4.2	274	0	E2		PP					0	
3186	SELF-HEATING LIQUID, INORGANIC, N.O.S.	MATERIAŁ SAMONAGRZEWAJĄCY SIĘ NIEORGANICZNY CIEKŁY, I.N.O.	4.2	S3	III	4.2	274	0	E1		PP					0	
3187	SELF-HEATING LIQUID, TOXIC, INORGANIC, N.O.S.	MATERIAŁ SAMONAGRZEWAJĄCY SIĘ TRUJĄCY NIEORGANICZNY CIEKŁY, I.N.O.	4.2	ST3	II	4.2+6.1	274 802	0	E2		PP, EP, TOX, A	VE02				2	
3187	SELF-HEATING LIQUID, TOXIC, INORGANIC, N.O.S.	MATERIAŁ SAMONAGRZEWAJĄCY SIĘ TRUJĄCY NIEORGANICZNY CIEKŁY, I.N.O.	4.2	ST3	III	4.2+6.1	274 802	0	E1		PP, EP, TOX, A	VE02				0	
3188	SELF-HEATING LIQUID, CORROSIVE, INORGANIC, N.O.S.	MATERIAŁ SAMONAGRZEWAJĄCY SIĘ ŻRĄCY NIEORGANICZNY CIEKŁY, I.N.O.	4.2	SC3	II	4.2+8	274	0	E2		PP, EP					0	
3188	SELF-HEATING LIQUID, CORROSIVE, INORGANIC, N.O.S.	MATERIAŁ SAMONAGRZEWAJĄCY SIĘ ŻRĄCY NIEORGANICZNY CIEKŁY, I.N.O.	4.2	SC3	III	4.2+8	274	0	E1		PP, EP					0	
3189	METAL POWDER, SELF-HEATING, N.O.S.	METAL, PROSZEK SAMONAGRZEWAJĄCY SIĘ, I.N.O.	4.2	S4	II	4.2	274 555	0	E2		PP					0	
3189	METAL POWDER, SELF-HEATING, N.O.S.	METAL, PROSZEK SAMONAGRZEWAJĄCY SIĘ, I.N.O.	4.2	S4	III	4.2	274 555	0	E1		PP					0	
3190	SELF-HEATING SOLID, INORGANIC, N.O.S.	MATERIAŁ SAMONAGRZEWAJĄCY SIĘ NIEORGANICZNY STAŁY, I.N.O.	4.2	S4	II	4.2	274	0	E2		PP					0	
3190	SELF-HEATING SOLID, INORGANIC, N.O.S.	MATERIAŁ SAMONAGRZEWAJĄCY SIĘ NIEORGANICZNY STAŁY, I.N.O.	4.2	S4	III	4.2	274	0	E1	**B**	PP					0	
3191	SELF-HEATING SOLID, TOXIC, INORGANIC, N.O.S.	MATERIAŁ SAMONAGRZEWAJĄCY SIĘ TRUJĄCY NIEORGANICZNY STAŁY, I.N.O.	4.2	ST4	II	4.2+6.1	274 802	0	E2		PP, EP					2	
3191	SELF-HEATING SOLID, TOXIC, INORGANIC, N.O.S.	MATERIAŁ SAMONAGRZEWAJĄCY SIĘ TRUJĄCY NIEORGANICZNY STAŁY, I.N.O.	4.2	ST4	III	4.2+6.1	274 802	0	E1		PP, EP					0	
3192	SELF-HEATING SOLID, CORROSIVE, INORGANIC, N.O.S.	MATERIAŁ SAMONAGRZEWAJĄCY SIĘ ŻRĄCY NIEORGANICZNY STAŁY, I.N.O.	4.2	SC4	II	4.2+8	274	0	E2		PP, EP					0	
3192	SELF-HEATING SOLID, CORROSIVE, INORGANIC, N.O.S.	MATERIAŁ SAMONAGRZEWAJĄCY SIĘ ŻRĄCY NIEORGANICZNY STAŁY, I.N.O.	4.2	SC4	III	4.2+8	274	0	E1		PP, EP					0	
3194	PYROPHORIC LIQUID, INORGANIC, N.O.S.	MATERIAŁ PIROFORYCZNY NIEORGANICZNY CIEKŁY I.N.O.	4.2	S3	I	4.2	274	0	E0		PP					0	
3200	PYROPHORIC SOLID, INORGANIC, N.O.S.	MATERIAŁ PIROFORYCZNY NIEORGANICZNY STAŁY I.N.O.	4.2	S4	I	4.2	274	0	E0		PP					0	
3205	ALKALINE EARTH METAL ALCOHOLATES, N.O.S.	ALKOHOLANY METALI ZIEM ALKALICZNYCH, I.N.O.	4.2	S4	II	4.2	183 274	0	E2		PP					0	
3205	ALKALINE EARTH METAL ALCOHOLATES, N.O.S.	ALKOHOLANY METALI ZIEM ALKALICZNYCH, I.N.O.	4.2	S4	III	4.2	183 274	0	E1		PP					0	
3206	ALKALI METAL ALCOHOLATES, SELF-HEATING, CORROSIVE, N.O.S.	ALKOHOLANY METALI ALKALICZNYCH SAMONAGRZEWAJĄCE SIĘ ŻRĄCE, I.N.O.	4.2	SC4	II	4.2+8	182 274	0	E2		PP, EP					0	
3206	ALKALI METAL ALCOHOLATES, SELF-HEATING, CORROSIVE, N.O.S.	ALKOHOLANY METALI ALKALICZNYCH SAMONAGRZEWAJĄCE SIĘ ŻRĄCE, I.N.O.	4.2	SC4	III	4.2+8	183 274	0	E1		PP, EP					0	
3208	METALLIC SUBSTANCE, WATER-REACTIVE, N.O.S.	MATERIAŁ METALICZNY REAGUJĄCY Z WODĄ, I.N.O.	4.3	W2	I	4.3	274 557	0	E0		PP, EX, A	VE01		HA08		0	
3208	METALLIC SUBSTANCE, WATER-REACTIVE, N.O.S.	MATERIAŁ METALICZNY REAGUJĄCY Z WODĄ, I.N.O.	4.3	W2	II	4.3	274 557	500 g	E0		PP, EX, A	VE01		HA08		0	
3208	METALLIC SUBSTANCE, WATER-REACTIVE, N.O.S.	MATERIAŁ METALICZNY REAGUJĄCY Z WODĄ, I.N.O.	4.3	W2	III	4.3	274 557	1 kg	E1		PP, EX, A	VE01		HA08		0	
3209	METALLIC SUBSTANCE, WATER-REACTIVE, SELF-HEATING, N.O.S.	MATERIAŁ METALICZNY REAGUJĄCY Z WODĄ SAMONAGRZEWAJĄCY SIĘ, I.N.O.	4.3	WS	I	4.3+4.2	274 558	0	E0		PP, EX, A	VE01		HA08		0	
3209	METALLIC SUBSTANCE, WATER-REACTIVE, SELF-HEATING, N.O.S.	MATERIAŁ METALICZNY REAGUJĄCY Z WODĄ SAMONAGRZEWAJĄCY SIĘ, I.N.O.	4.3	WS	II	4.3+4.2	274 558	0	E2		PP, EX, A	VE01		HA08		0	
3209	METALLIC SUBSTANCE, WATER-REACTIVE, SELF-HEATING, N.O.S.	MATERIAŁ METALICZNY REAGUJĄCY Z WODĄ SAMONAGRZEWAJĄCY SIĘ, I.N.O.	4.3	WS	III	4.3+4.2	274 558	0	E1		PP, EX, A	VE01		HA08		0	
3210	CHLORATES, INORGANIC, AQUEOUS SOLUTION, N.O.S.	CHLORANY NIEORGANICZNE, ROZTWÓR WODNY, I.N.O.	5.1	O1	II	5.1	274 351	1 L	E2		PP					0	
3210	CHLORATES, INORGANIC, AQUEOUS SOLUTION, N.O.S.	CHLORANY NIEORGANICZNE, ROZTWÓR WODNY, I.N.O.	5.1	O1	III	5.1	274 351	5 L	E1		PP					0	
3211	PERCHLORATES, INORGANIC, AQUEOUS SOLUTION, N.O.S.	NADCHLORANY NIEORGANICZNE, ROZTWÓR WODNY, I.N.O.	5.1	O1	II	5.1		1 L	E2		PP					0	
3211	PERCHLORATES, INORGANIC, AQUEOUS SOLUTION, N.O.S.	NADCHLORANY NIEORGANICZNE, ROZTWÓR WODNY, I.N.O.	5.1	O1	III	5.1		5 L	E1		PP					0	
3212	HYPOCHLORITES, INORGANIC, N.O.S.	PODCHLORYNY NIEORGANICZNE, I.N.O.	5.1	O2	II	5.1	274 349	1 kg	E2		PP					0	
3213	BROMATES, INORGANIC, AQUEOUS SOLUTION, N.O.S.	BROMIANY NIEORGANICZNE, ROZTWÓR WODNY, I.N.O.	5.1	O1	II	5.1	274 350	1 L	E2		PP					0	
3213	BROMATES, INORGANIC, AQUEOUS SOLUTION, N.O.S.	BROMIANY NIEORGANICZNE, ROZTWÓR WODNY, I.N.O.	5.1	O1	III	5.1	274 350	5 L	E1		PP					0	
3214	PERMANGANATES, INORGANIC, AQUEOUS SOLUTION, N.O.S.	NADMANGANIANY NIEORGANICZNE, ROZTWÓR WODNY, I.N.O.	5.1	O1	II	5.1	274 353	1 L	E2		PP					0	
3215	PERSULPHATES, INORGANIC, N.O.S.	NADSIARCZANY NIEORGANICZNE, I.N.O.	5.1	O2	III	5.1		5 kg	E1		PP					0	
3216	PERSULPHATES, INORGANIC, AQUEOUS SOLUTION, N.O.S.	NADSIARCZANY NIEORGANICZNE, ROZTWÓR WODNY, I.N.O.	5.1	O1	III	5.1		5 L	E1		PP					0	
3218	NITRATES, INORGANIC, AQUEOUS SOLUTION, N.O.S.	AZOTANY NIEORGANICZNE, ROZTWÓR WODNY, I.N.O.	5.1	O1	II	5.1	270 511	1 L	E2		PP					0	
3218	NITRATES, INORGANIC, AQUEOUS SOLUTION, N.O.S.	AZOTANY NIEORGANICZNE, ROZTWÓR WODNY, I.N.O.	5.1	O1	III	5.1	270 511	5 L	E1		PP					0	
3219	NITRITES, INORGANIC, AQUEOUS SOLUTION, N.O.S.	AZOTYNY NIEORGANICZNE, ROZTWÓR WODNY, I.N.O.	5.1	O1	II	5.1	103 274	1 L	E2		PP					0	
3219	NITRITES, INORGANIC, AQUEOUS SOLUTION, N.O.S.	AZOTYNY NIEORGANICZNE, ROZTWÓR WODNY, I.N.O.	5.1	O1	III	5.1	103 274	5 L	E1		PP					0	
3220	PENTAFLUOROETHANE (REFRIGERANT GAS R 125)	PENTAFLUOROETAN (GAZ CHŁODNICZY R 125)	2	2A		2.2	662	120 ml	E1		PP					0	
3221	SELF-REACTIVE LIQUID TYPE B	MATERIAŁ SAMOREAKTYWNY TYP B CIEKŁY	4.1	SR1		4.1+1	181 194 274	25 ml	E0		PP			HA01, HA10		3	
3222	SELF-REACTIVE SOLID TYPE B	MATERIAŁ SAMOREAKTYWNY TYP B STAŁY	4.1	SR1		4.1+1	181 194 274	100g	E0		PP			HA01, HA10		3	

3223	SELF-REACTIVE LIQUID TYPE C	MATERIAŁ SAMOREAKTYWNY TYP C CIEKŁY	4.1	SR1		4.1	194 274	25 ml	E0		PP					0	
3224	SELF-REACTIVE SOLID TYPE C	MATERIAŁ SAMOREAKTYWNY TYP C STAŁY	4.1	SR1		4.1	194 274	100g	E0		PP					0	
3225	SELF-REACTIVE LIQUID TYPE D	MATERIAŁ SAMOREAKTYWNY TYP D CIEKŁY	4.1	SR1		4.1	194 274	125 ml	E0		PP					0	
3226	SELF-REACTIVE SOLID TYPE D	MATERIAŁ SAMOREAKTYWNY TYP D STAŁY	4.1	SR1		4.1	194 274	500 g	E0		PP					0	
3227	SELF-REACTIVE LIQUID TYPE E	MATERIAŁ SAMOREAKTYWNY TYP E CIEKŁY	4.1	SR1		4.1	194 274	125 ml	E0		PP					0	
3228	SELF-REACTIVE SOLID TYPE E	MATERIAŁ SAMOREAKTYWNY TYP E STAŁY	4.1	SR1		4.1	194 274	500 g	E0		PP					0	
3229	SELF-REACTIVE LIQUID TYPE F	MATERIAŁ SAMOREAKTYWNY TYP F CIEKŁY	4.1	SR1		4.1	194 274	125 ml	E0		PP					0	
3230	SELF-REACTIVE SOLID TYPE F	MATERIAŁ SAMOREAKTYWNY TYP F STAŁY	4.1	SR1		4.1	194 274	500 g	E0		PP					0	
3231	SELF-REACTIVE LIQUID TYPE B, TEMPERATURE CONTROLLED	MATERIAŁ SAMOREAKTYWNY TYP B CIEKŁY, TEMPERATURA KONTROLOWANA	4.1	SR2		4.1+1	181 194 274	0	E0		PP			HA01, HA10		3	
3232	SELF-REACTIVE SOLID TYPE B, TEMPERATURE CONTROLLED	MATERIAŁ SAMOREAKTYWNY TYP B STAŁY, TEMPERATURA KONTROLOWANA	4.1	SR2		4.1+1	181 194 274	0	E0		PP			HA01, HA10		3	
3233	SELF-REACTIVE LIQUID TYPE C, TEMPERATURE CONTROLLED	MATERIAŁ SAMOREAKTYWNY TYP C CIEKŁY, TEMPERATURA KONTROLOWANA	4.1	SR2		4.1	194 274	0	E0		PP					0	
3234	SELF-REACTIVE SOLID TYPE C, TEMPERATURE CONTROLLED	MATERIAŁ SAMOREAKTYWNY TYP C STAŁY, TEMPERATURA KONTROLOWANA	4.1	SR2		4.1	194 274	0	E0		PP					0	
3235	SELF-REACTIVE LIQUID TYPE D, TEMPERATURE CONTROLLED	MATERIAŁ SAMOREAKTYWNY TYP D CIEKŁY, TEMPERATURA KONTROLOWANA	4.1	SR2		4.1	194 274	0	E0		PP					0	
3236	SELF-REACTIVE SOLID TYPE D, TEMPERATURE CONTROLLED	MATERIAŁ SAMOREAKTYWNY TYP D STAŁY, TEMPERATURA KONTROLOWANA	4.1	SR2		4.1	194 274	0	E0		PP					0	
3237	SELF-REACTIVE LIQUID TYPE E, TEMPERATURE CONTROLLED	MATERIAŁ SAMOREAKTYWNY TYP E CIEKŁY, TEMPERATURA KONTROLOWANA	4.1	SR2		4.1	194 274	0	E0		PP					0	
3238	SELF-REACTIVE SOLID TYPE E, TEMPERATURE CONTROLLED	MATERIAŁ SAMOREAKTYWNY TYP E STAŁY, TEMPERATURA KONTROLOWANA	4.1	SR2		4.1	194 274	0	E0		PP					0	
3239	SELF-REACTIVE LIQUID TYPE F, TEMPERATURE CONTROLLED	MATERIAŁ SAMOREAKTYWNY TYP F CIEKŁY, TEMPERATURA KONTROLOWANA	4.1	SR2		4.1	194 274	0	E0		PP					0	
3240	SELF-REACTIVE SOLID TYPE F, TEMPERATURE CONTROLLED	MATERIAŁ SAMOREAKTYWNY TYP F STAŁY, TEMPERATURA KONTROLOWANA	4.1	SR2		4.1	194 274	0	E0		PP					0	
3241	2-BROMO-2-NITROPROPANE-1,3-DIOL	2-BROMO-2-NITROPROPANO-1,3-DIOL	4.1	SR1	III	4.1	638	5 kg	E1		PP					0	
3242	AZODICARBONAMIDE	AZODIKARBONAMID	4.1	SR1	II	4.1	215 638	1 kg	E0		PP					0	
3243	SOLIDS CONTAINING TOXIC LIQUID, N.O.S.	MATERIAŁ STAŁY ZAWIERAJĄCY MATERIAŁ TRUJĄCY CIEKŁY, I.N.O.	6.1	T9	II	6.1	217 274 601 802	500 g	E4		PP, EP, TOX, A	VE02				2	
3244	SOLIDS CONTAINING CORROSIVE LIQUID, N.O.S.	MATERIAŁ STAŁY ZAWIERAJĄCY MATERIAŁ ŻRĄCY CIEKŁY, I.N.O.	8	C10	II	8	218 274	1 kg	E2		PP, EP					0	
3245	GENETICALLY MODIFIED MICROORGANISMS or GENETICALLY MODIFIED ORGANISMS	MIKROORGANIZMY ZMODYFIKOWANE GENETYCZNIE lub ORGANIZMY ZMODYFIKOWANE GENETYCZNIE, w schłodzonym skroplonym azocie	9	M8		9	219 637 802	0	E0		PP					0	
3245	GENETICALLY MODIFIED MICRO-ORGANISMS or GENETICALLY MODIFIED ORGANISMS, in refrigerated liquid nitrogen	MIKROORGANIZMY ZMODYFIKOWANE GENETYCZNIE lub ORGANIZMY ZMODYFIKOWANE GENETYCZNIE, w schłodzonym skroplonym azocie	9	M8		9 +2.2	219 637 802	0	E0		PP					0	
3246	METHANESULPHONYL CHLORIDE	CHLOREK METANOSULFONYLU	6.1	TC1	I	6.1+8	354 802	0	E0		PP, EP, TOX, A	VE02				2	
3247	SODIUM PEROXOBORATE, ANHYDROUS	NADBORAN SODU BEZWODNY	5.1	O2	II	5.1		1 kg	E2		PP					0	
3248	MEDICINE, LIQUID, FLAMMABLE, TOXIC, N.O.S.	LEK CIEKŁY ZAPALNY TRUJĄCY, I.N.O.	3	FT1	II	3+6.1	220 221 601 802	1 L	E2		PP, EP, EX, TOX, A	VE01, VE02				2	
3248	MEDICINE, LIQUID, FLAMMABLE, TOXIC, N.O.S.	LEK CIEKŁY ZAPALNY TRUJĄCY, I.N.O.	3	FT1	III	3+6.1	220 221 601 802	5 L	E1		PP, EP, EX, TOX, A	VE01, VE02				0	
3249	MEDICINE, SOLID, TOXIC, N.O.S.	LEK TRUJĄCY STAŁY, I.N.O.	6.1	T2	II	6.1	221 601 802	500 g	E4		PP, EP					2	
3249	MEDICINE, SOLID, TOXIC, N.O.S.	LEK TRUJĄCY STAŁY, I.N.O.	6.1	T2	III	6.1	221 601 802	5 kg	E1		PP, EP					0	
3250	CHLOROACETIC ACID, MOLTEN	KWAS CHLOROOCTOWY STOPIONY	6.1	TC1	II	6.1+8	802	0	E0		PP, EP, TOX, A	VE02				2	
3251	ISOSORBIDE-5-MONONITRATE	MONOAZOTAN IZOSORBITU-5	4.1	SR1	III	4.1	226 638	5 kg	E0		PP					0	
3252	DIFLUOROMETHANE (REFRIGERANT GAS R 32)	DIFLUOROMETAN (GAZ CHŁODNICZY R 32)	2	2F		2.1	662	0	E0		PP, EX, A	VE01				1	
3253	DISODIUM TRIOXOSILICATE	METAKRZEMIAN DISODU	8	C6	III	8		5 kg	E1		PP, EP					0	
3254	TRIBUTYLPHOSPHANE	TRIBUTYLOFOSFAN	4.2	S1	I	4.2		0	E0		PP					0	
3255	tert-BUTYL HYPOCHLORITE	PODCHLORYN tert-BUTYLU	4.2	SC1							**CARRIAGE PROHIBITED**						
3256	ELEVATED TEMPERATURE LIQUID, FLAMMABLE, N.O.S. with flash-point above 60 °C, at or above its flash-point and below 100°C	MATERIAŁ CIEKŁY ZAPALNY PODGRZANY, I.N.O., o temperaturze zapłonu powyżej 60 °C, podgrzany do lub powyżej jego temperatury zapłonu i poniżej 100 °C	3	F2	III	3	274 560	0	E0	**T**	PP, EX, A	VE01				0	
3256	ELEVATED TEMPERATURE LIQUID, FLAMMABLE, N.O.S. with flash-point above 60 °C, at or above its flash-point and at or above 100°C	MATERIAŁ CIEKŁY ZAPALNY PODGRZANY, I.N.O., o temperaturze zapłonu powyżej 60 °C, podgrzany do lub powyżej jego temperatury zapłonu i do lub powyżej 100 °C	3	F2	III	3	274 560	0	E0	**T**	PP, EX, A	VE01				0	
3257	ELEVATED TEMPERATURE LIQUID, N.O.S., at or above 100 °C and below its flash-point (including molten metals, molten salts, etc.)	MATERIAŁ PODGRZANY CIEKŁY, I.N.O., podgrzany do lub powyżej 100 °C ale poniżej jego temperatury zapłonu, (włącznie ze stopionym metalem, stopioną solą, itp.)	9	M9	III	9	274 643	0	E0	**T**	PP					0	
3258	ELEVATED TEMPERATURE SOLID, N.O.S., at or above 240 °C	MATERIAŁ PODGRZANY STAŁY, I.N.O., do lub powyżej 240 °C	9	M10	III	9	274 643	0	E0		PP					0	
3259	AMINES, SOLID, CORROSIVE, N.O.S. or POLYAMINES, SOLID, CORROSIVE, N.O.S.	AMINY ŻRĄCE STAŁE, I.N.O. Lub POLIAMINY ŻRĄCE STAŁE, I.N.O.	8	C8	I	8	274	0	E0		PP, EP					0	
3259	AMINES, SOLID, CORROSIVE, N.O.S. or POLYAMINES, SOLID, CORROSIVE, N.O.S.	AMINY ŻRĄCE STAŁE, I.N.O. Lub POLIAMINY ŻRĄCE STAŁE, I.N.O.	8	C8	II	8	274	1 kg	E2		PP, EP					0	
3259	AMINES, SOLID, CORROSIVE, N.O.S. or POLYAMINES, SOLID, CORROSIVE, N.O.S.	AMINY ŻRĄCE STAŁE, I.N.O. Lub POLIAMINY ŻRĄCE STAŁE, I.N.O.	8	C8	III	8	274	5 kg	E1	**T**	PP, EP					0	
3260	CORROSIVE SOLID, ACIDIC, INORGANIC, N.O.S.	MATERIAŁ ŻRĄCY KWAŚNY NIEORGANICZNY STAŁY, I.N.O.	8	C2	I	8	274	0	E0		PP, EP					0	
3260	CORROSIVE SOLID, ACIDIC, INORGANIC, N.O.S.	MATERIAŁ ŻRĄCY KWAŚNY NIEORGANICZNY STAŁY, I.N.O.	8	C2	II	8	274	1 kg	E2		PP, EP					0	
3260	CORROSIVE SOLID, ACIDIC, INORGANIC, N.O.S.	MATERIAŁ ŻRĄCY KWAŚNY NIEORGANICZNY STAŁY, I.N.O.	8	C2	III	8	274	5 kg	E1		PP, EP					0	
3261	CORROSIVE SOLID, ACIDIC, ORGANIC, N.O.S.	MATERIAŁ ŻRĄCY KWAŚNY ORGANICZNY STAŁY, I.N.O.	8	C4	I	8	274	0	E0		PP, EP					0	
3261	CORROSIVE SOLID, ACIDIC, ORGANIC, N.O.S.	MATERIAŁ ŻRĄCY KWAŚNY ORGANICZNY STAŁY, I.N.O.	8	C4	II	8	274	1 kg	E2		PP, EP					0	
3261	CORROSIVE SOLID, ACIDIC, ORGANIC, N.O.S.	MATERIAŁ ŻRĄCY KWAŚNY ORGANICZNY STAŁY, I.N.O.	8	C4	III	8	274	5 kg	E1		PP, EP					0	
3262	CORROSIVE SOLID, BASIC, INORGANIC, N.O.S.	MATERIAŁ ŻRĄCY ZASADOWY NIEORGANICZNY STAŁY, I.N.O.	8	C6	I	8	274	0	E0		PP, EP					0	
3262	CORROSIVE SOLID, BASIC, INORGANIC, N.O.S.	MATERIAŁ ŻRĄCY ZASADOWY NIEORGANICZNY STAŁY, I.N.O.	8	C6	II	8	274	1 kg	E2		PP, EP					0	
3262	CORROSIVE SOLID, BASIC, INORGANIC, N.O.S.	MATERIAŁ ŻRĄCY ZASADOWY NIEORGANICZNY STAŁY, I.N.O.	8	C6	III	8	274	5 kg	E1		PP, EP					0	
3263	CORROSIVE SOLID, BASIC, ORGANIC, N.O.S.	MATERIAŁ ŻRĄCY ZASADOWY ORGANICZNY STAŁY, I.N.O.	8	C8	I	8	274	0	E0		PP, EP					0	
3263	CORROSIVE SOLID, BASIC, ORGANIC, N.O.S.	MATERIAŁ ŻRĄCY ZASADOWY ORGANICZNY STAŁY, I.N.O.	8	C8	II	8	274	1 kg	E2		PP, EP					0	
3263	CORROSIVE SOLID, BASIC, ORGANIC, N.O.S.	MATERIAŁ ŻRĄCY ZASADOWY ORGANICZNY STAŁY, I.N.O.	8	C8	III	8	274	5 kg	E1		PP, EP					0	
3264	CORROSIVE LIQUID, ACIDIC, INORGANIC, N.O.S.	MATERIAŁ ŻRĄCY KWAŚNY NIEORGANICZNY CIEKŁY, I.N.O.	8	C1	I	8	274	0	E0	**T**	PP, EP					0	
3264	CORROSIVE LIQUID, ACIDIC, INORGANIC, N.O.S.	MATERIAŁ ŻRĄCY KWAŚNY NIEORGANICZNY CIEKŁY, I.N.O.	8	C1	II	8	274	1 L	E2	**T**	PP, EP					0	
3264	CORROSIVE LIQUID, ACIDIC, INORGANIC, N.O.S.	MATERIAŁ ŻRĄCY KWAŚNY NIEORGANICZNY CIEKŁY, I.N.O.	8	C1	III	8	274	5 L	E1	**T**	PP, EP					0	
3265	CORROSIVE LIQUID, ACIDIC, ORGANIC, N.O.S.	MATERIAŁ ŻRĄCY KWAŚNY ORGANICZNY CIEKŁY, I.N.O.	8	C3	I	8	274	0	E0	**T**	PP, EP					0	
3265	CORROSIVE LIQUID, ACIDIC, ORGANIC, N.O.S.	MATERIAŁ ŻRĄCY KWAŚNY ORGANICZNY CIEKŁY, I.N.O.	8	C3	II	8	274	1 L	E2	**T**	PP, EP					0	
3265	CORROSIVE LIQUID, ACIDIC, ORGANIC, N.O.S.	MATERIAŁ ŻRĄCY KWAŚNY ORGANICZNY CIEKŁY, I.N.O.	8	C3	III	8	274	5 L	E1	**T**	PP, EP					0	
3266	CORROSIVE LIQUID, BASIC, INORGANIC, N.O.S.	MATERIAŁ ŻRĄCY ZASADOWY NIEORGANICZNY CIEKŁY, I.N.O.	8	C5	I	8	274	0	E0	**T**	PP, EP					0	

3266	CORROSIVE LIQUID, BASIC, INORGANIC, N.O.S.	MATERIAL ŻRĄCY ZASADOWY NIEORGANICZNY CIEKŁY, I.N.O.	8	C5	II	8	274	1 L	E2	T	PP, EP					0	
3266	CORROSIVE LIQUID, BASIC, INORGANIC, N.O.S.	MATERIAL ŻRĄCY ZASADOWY NIEORGANICZNY CIEKŁY, I.N.O.	8	C5	III	8	274	5 L	E1	T	PP, EP					0	
3267	CORROSIVE LIQUID, BASIC, ORGANIC, N.O.S.	MATERIAL ŻRĄCY ZASADOWY ORGANICZNY CIEKŁY, I.N.O.	8	C7	I	8	274	0	E0	T	PP, EP					0	
3267	CORROSIVE LIQUID, BASIC, ORGANIC, N.O.S.	MATERIAL ŻRĄCY ZASADOWY ORGANICZNY CIEKŁY, I.N.O.	8	C7	II	8	274	1 L	E2	T	PP, EP					0	
3267	CORROSIVE LIQUID, BASIC, ORGANIC, N.O.S.	MATERIAL ŻRĄCY ZASADOWY ORGANICZNY CIEKŁY, I.N.O.	8	C7	III	8	274	5 L	E1	T	PP, EP					0	
3268	SAFETY DEVICES, electrically initiated	URZĄDZENIA BEZPIECZEŃSTWA uruchomiane elektrycznie	9	M5		9	280 289	0	E0		PP					0	
3269	POLYESTER RESIN KIT	ŻYWICE POLIESTROWE W ZESTAWIE	3	F3	II	3	236 340	5 L	E0		PP, EX, A	VE01				1	
3269	POLYESTER RESIN KIT	ŻYWICE POLIESTROWE W ZESTAWIE	3	F3	III	3	236 340	5 L	E0		PP, EX, A	VE01				0	
3270	NITROCELLULOSE MEMBRANE FILTERS, with not more than 12.6% nitrogen, by dry mass	FILTR MEMBRANOWY Z NITROCELULOZY, zawierający maksymalnie 12,6% azotu w suchej masie	4.1	F1	II	4.1	237 286	1 kg	E2		PP					1	
3271	ETHERS, N.O.S.	ETER, I.N.O.	3	F1	II	3	274	1 L	E2	T	PP, EX, A	VE01				1	
3271	ETHERS, N.O.S.	ETER, I.N.O.	3	F1	III	3	274	5 L	E1	T	PP, EX, A	VE01				0	
3272	ESTERS, N.O.S.	ESTER, I.N.O.	3	F1	II	3	274 601	1 L	E2	T	PP, EX, A	VE01				1	
3272	ESTERS, N.O.S.	ESTER, I.N.O.	3	F1	III	3	274 601	5 L	E1	T	PP, EX, A	VE01				0	
3273	NITRILES, FLAMMABLE, TOXIC, N.O.S.	NITRYLE ZAPALNE TRUJĄCE, I.N.O.	3	FT1	I	3+6.1	274 802	0	E0		PP, EP, EX, TOX, A	VE01, VE02				2	
3273	NITRILES, FLAMMABLE, TOXIC, N.O.S.	NITRYLE ZAPALNE TRUJĄCE, I.N.O.	3	FT1	II	3+6.1	274 802	1 L	E2		PP, EP, EX, TOX, A	VE01, VE02				2	
3274	ALCOHOLATES SOLUTION, N.O.S., in alcohol	ALKOHOLANY, ROZTWÓR, I.N.O. w alkoholu	3	FC	II	3+8	274	1 L	E2		PP, EP, EX, A	VE01				1	
3275	NITRILES, TOXIC, FLAMMABLE, N.O.S.	NITRYLE TRUJĄCE ZAPALNE, I.N.O.	6.1	TF1	I	6.1+3	274 315 802	0	E5		PP, EP, EX, TOX, A	VE01, VE02				2	
3275	NITRILES, TOXIC, FLAMMABLE, N.O.S.	NITRYLE TRUJĄCE ZAPALNE, I.N.O.	6.1	TF1	II	6.1+3	274 802	100 ml	E4		PP, EP, EX, TOX, A	VE01, VE02				2	
3276	NITRILES, LIQUID, TOXIC, N.O.S.	NITRYLE TRUJĄCE CIEKŁE, I.N.O.	6.1	T1	I	6.1	274 315 802	0	E5		PP, EP, TOX, A	VE02				2	
3276	NITRILES, LIQUID, TOXIC, N.O.S.	NITRYLE TRUJĄCE CIEKŁE, I.N.O.	6.1	T1	II	6.1	274 802	100 ml	E4	T	PP, EP, TOX, A	VE02				2	
3276	NITRILES, LIQUID, TOXIC, N.O.S.	NITRYLE TRUJĄCE CIEKŁE, I.N.O.	6.1	T1	III	6.1	274 802	5 L	E1		PP, EP, TOX, A	VE02				0	
3277	CHLOROFORMATES, TOXIC, CORROSIVE, N.O.S.	CHLOROMRÓWCZANY TRUJĄCE ŻRĄCE, I.N.O.	6.1	TC1	II	6.1+8	274 561 802	100 ml	E4		PP, EP, TOX, A	VE02				2	
3278	ORGANOPHOSPHORUS COMPOUND, LIQUID, TOXIC, N.O.S.	ZWIĄZEK FOSFOROORGANICZNY TRUJĄCY CIEKŁY, I.N.O.	6.1	T1	I	6.1	43 274 315 802	0	E5		PP, EP, TOX, A	VE02				2	
3278	ORGANOPHOSPHORUS COMPOUND, LIQUID, TOXIC, N.O.S.	ZWIĄZEK FOSFOROORGANICZNY TRUJĄCY CIEKŁY, I.N.O.	6.1	T1	II	6.1	43 274 802	100 ml	E4		PP, EP, TOX, A	VE02				2	
3278	ORGANOPHOSPHORUS COMPOUND, LIQUID, TOXIC, N.O.S.	ZWIĄZEK FOSFOROORGANICZNY TRUJĄCY CIEKŁY, I.N.O.	6.1	T1	III	6.1	43 274 802	5 L	E1		PP, EP, TOX, A	VE02				0	
3279	ORGANOPHOSPHORUS COMPOUND, TOXIC, FLAMMABLE, N.O.S.	ZWIĄZEK FOSFOROORGANICZNY TRUJĄCY ZAPALNY, I.N.O.	6.1	TF1	I	6.1+3	43 274 315 802	0	E5		PP, EP, EX, TOX, A	VE01, VE02				2	
3279	ORGANOPHOSPHORUS COMPOUND, TOXIC, FLAMMABLE, N.O.S.	ZWIĄZEK FOSFOROORGANICZNY TRUJĄCY ZAPALNY, I.N.O.	6.1	TF1	II	6.1+3	43 274 802	100 ml	E4		PP, EP, EX, TOX, A	VE01, VE02				2	
3280	ORGANOARSENIC COMPOUND, LIQUID, N.O.S.	ZWIĄZEK ARSENOORGANICZNY CIEKŁY I.N.O.	6.1	T3	I	6.1	274 315 802	0	E5		PP, EP, TOX, A	VE02				2	
3280	ORGANOARSENIC COMPOUND, LIQUID, N.O.S.	ZWIĄZEK ARSENOORGANICZNY CIEKŁY I.N.O.	6.1	T3	II	6.1	274 802	100 ml	E4		PP, EP, TOX, A	VE02				2	
3280	ORGANOARSENIC COMPOUND, LIQUID, N.O.S.	ZWIĄZEK ARSENOORGANICZNY CIEKŁY I.N.O.	6.1	T3	III	6.1	274 802	5 L	E1		PP, EP, TOX, A	VE02				0	
3281	METAL CARBONYLS, LIQUID, N.O.S.	KARBONYLKI METALI CIEKŁE, I.N.O.	6.1	T3	I	6.1	274 315 562 802	0	E5		PP, EP, TOX, A	VE02				2	
3281	METAL CARBONYLS, LIQUID, N.O.S.	KARBONYLKI METALI CIEKŁE, I.N.O.	6.1	T3	II	6.1	274 562 802	100 ml	E4		PP, EP, TOX, A	VE02				2	
3281	METAL CARBONYLS, LIQUID, N.O.S.	KARBONYLKI METALI CIEKŁE, I.N.O.	6.1	T3	III	6.1	274 562 802	5 L	E1		PP, EP, TOX, A	VE02				0	
3282	ORGANOMETALLIC COMPOUND, LIQUID, TOXIC, N.O.S.	ZWIĄZEK METALOORGANICZNY TRUJĄCY CIEKŁY, I.N.O.	6.1	T3	I	6.1	274 562 802	0	E5		PP, EP, TOX, A	VE02				2	
3282	ORGANOMETALLIC COMPOUND, LIQUID, TOXIC, N.O.S.	ZWIĄZEK METALOORGANICZNY TRUJĄCY CIEKŁY, I.N.O.	6.1	T3	II	6.1	274 562 802	100 ml	E4		PP, EP, TOX, A	VE02				2	
3282	ORGANOMETALLIC COMPOUND, LIQUID, TOXIC, N.O.S.	ZWIĄZEK METALOORGANICZNY TRUJĄCY CIEKŁY, I.N.O.	6.1	T3	III	6.1	274 562 802	5 L	E1		PP, EP, TOX, A	VE02				0	
3283	SELENIUM COMPOUND, SOLID, N.O.S.	ZWIĄZEK SELENU STAŁY, I.N.O.	6.1	T5	I	6.1	274 563 802	0	E5		PP, EP					2	
3283	SELENIUM COMPOUND, SOLID, N.O.S.	ZWIĄZEK SELENU STAŁY, I.N.O.	6.1	T5	II	6.1	274 563 802	500 g	E4		PP, EP					2	
3283	SELENIUM COMPOUND, SOLID, N.O.S.	ZWIĄZEK SELENU STAŁY, I.N.O.	6.1	T5	III	6.1	274 563 802	5 kg	E1		PP, EP					0	
3284	TELLURIUM COMPOUND, N.O.S.	ZWIĄZEK TELLURU, I.N.O.	6.1	T5	I	6.1	274 802	0	E5		PP, EP					2	
3284	TELLURIUM COMPOUND, N.O.S.	ZWIĄZEK TELLURU, I.N.O.	6.1	T5	II	6.1	274 802	500 g	E4		PP, EP					2	
3284	TELLURIUM COMPOUND, N.O.S.	ZWIĄZEK TELLURU, I.N.O.	6.1	T5	III	6.1	274 802	5 kg	E1		PP, EP					0	
3285	VANADIUM COMPOUND, N.O.S.	ZWIĄZEK WANADU, I.N.O.	6.1	T5	I	6.1	274 564 802	0	E5		PP, EP					2	
3285	VANADIUM COMPOUND, N.O.S.	ZWIĄZEK WANADU, I.N.O.	6.1	T5	II	6.1	274 564 802	500 g	E4		PP, EP					2	
3285	VANADIUM COMPOUND, N.O.S.	ZWIĄZEK WANADU, I.N.O.	6.1	T5	III	6.1	274 564 802	5 kg	E1		PP, EP					0	
3286	FLAMMABLE LIQUID, TOXIC, CORROSIVE, N.O.S.	MATERIAŁ CIEKŁY ZAPALNY TRUJĄCY ŻRĄCY, I.N.O.	3	FTC	I	3+6.1+8	274 802	0	E0	T	PP, EP, EX, TOX, A	VE01, VE02				2	
3286	FLAMMABLE LIQUID, TOXIC, CORROSIVE, N.O.S.	MATERIAŁ CIEKŁY ZAPALNY TRUJĄCY ŻRĄCY, I.N.O.	3	FTC	II	3+6.1+8	274 802	1 L	E2	T	PP, EP, EX, TOX, A	VE01, VE02				2	
3287	TOXIC LIQUID, INORGANIC, N.O.S.	MATERIAŁ TRUJĄCY NIEORGANICZNY CIEKŁY, I.N.O.	6.1	T4	I	6.1	274 315 802	0	E5	T	PP, EP, TOX, A	VE02				2	
3287	TOXIC LIQUID, INORGANIC, N.O.S.	MATERIAŁ TRUJĄCY NIEORGANICZNY CIEKŁY, I.N.O.	6.1	T4	II	6.1	274 802	100 ml	E4	T	PP, EP, TOX, A	VE02				2	
3287	TOXIC LIQUID, INORGANIC, N.O.S.	MATERIAŁ TRUJĄCY NIEORGANICZNY CIEKŁY, I.N.O.	6.1	T4	III	6.1	274 802	5 L	E1	T	PP, EP, TOX, A	VE02				0	
3288	TOXIC SOLID, INORGANIC, N.O.S.	MATERIAŁ TRUJĄCY NIEORGANICZNY STAŁY, I.N.O.	6.1	T5	I	6.1	274 802	0	E5		PP, EP					2	
3288	TOXIC SOLID, INORGANIC, N.O.S.	MATERIAŁ TRUJĄCY NIEORGANICZNY STAŁY, I.N.O.	6.1	T5	II	6.1	274 802	500 g	E4		PP, EP					2	
3288	TOXIC SOLID, INORGANIC, N.O.S.	MATERIAŁ TRUJĄCY ŻRĄCY NIEORGANICZNY CIEKŁY, I.N.O.	6.1	T5	III	6.1	274 802	5 kg	E1		PP, EP					0	
3289	TOXIC LIQUID, CORROSIVE, INORGANIC, N.O.S.	MATERIAŁ TRUJĄCY ŻRĄCY NIEORGANICZNY CIEKŁY, I.N.O.	6.1	TC3	I	6.1+8	274 315 802	0	E5	T	PP, EP, TOX, A	VE02				2	
3289	TOXIC LIQUID, CORROSIVE, INORGANIC, N.O.S.	MATERIAŁ TRUJĄCY ŻRĄCY NIEORGANICZNY CIEKŁY, I.N.O.	6.1	TC3	II	6.1+8	274 802	100 ml	E4	T	PP, EP, TOX, A	VE02				2	
3290	TOXIC SOLID, CORROSIVE, INORGANIC, N.O.S.	MATERIAŁ TRUJĄCY ŻRĄCY NIEORGANICZNY STAŁY, I.N.O.	6.1	TC4	I	6.1+8	274 802	0	E5		PP, EP					2	
3290	TOXIC SOLID, CORROSIVE, INORGANIC, N.O.S.	MATERIAŁ TRUJĄCY ŻRĄCY NIEORGANICZNY STAŁY, I.N.O.	6.1	TC4	II	6.1+8	274 802	500 g	E4		PP, EP					2	
3291	CLINICAL WASTE, UNSPECIFIED, N.O.S. or (BIO) MEDICAL WASTE, N.O.S. or REGULATED MEDICAL WASTE, N.O.S.	ODPADY KLINICZNE NIEWYSZCZEGÓLNIONE, I.N.O. lub ODPADY BIOMEDYCZNE, I.N.O. lub ODPADY MEDYCZNE PODLEGAJĄCE PRZEPISOM	6.2	I3	II	6.2	565 802	0	E0		PP					0	
3291	CLINICAL WASTE, UNSPECIFIED, N.O.S. or (BIO) MEDICAL WASTE, N.O.S. or REGULATED MEDICAL WASTE, N.O.S., in refrigerated liquid nitrogen	ODPADY KLINICZNE NIEWYSZCZEGÓLNIONE, I.N.O. lub ODPADY BIOMEDYCZNE, I.N.O. lub ODPADY MEDYCZNE PODLEGAJĄCE PRZEPISOM w schłodzonym skroplonym azocie	6.2	I3	II	6.2 +2.2	565 802	0	E0		PP					0	
3292	BATTERIES, CONTAINING SODIUM, or CELLS, CONTAINING SODIUM	AKUMULATORY SODOWE lub OGNIWA SODOWE	4.3	W3		4.3	239 295	0	E0		PP, EX, A	VE01		HA08		0	

3293	HYDRAZINE, AQUEOUS SOLUTION with not more than 37% hydrazine, by mass	HYDRAZYNA, ROZTWÓR WODNY, zawierający maksymalnie 37% masowych hydrazyny	6.1	T4	III	6.1	566 802	5 L	E1		PP, EP, TOX, A	VE02				0	
3294	HYDROGEN CYANIDE, SOLUTION IN ALCOHOL with not more than 45% hydrogen cyanide	CYJANOWODÓR, ROZTWÓR W ALKOHOLU, zawierający maksymalnie 45% cyjanowodoru	6.1	TF1	I	6.1+3	610 802	0	E0		PP, EP, EX, TOX, A	VE01, VE02				2	
3295	HYDROCARBONS, LIQUID, N.O.S.	WĘGLOWODORY CIEKŁE, I.N.O.	3	F1	I	3		500 ml	E3	T	PP, EX, A	VE01				1	
3295	HYDROCARBONS, LIQUID, N.O.S. (vapour pressure at 50 °C more than 110 kPa)	WĘGLOWODORY CIEKŁE, I.N.O. (prężność pary w 50 °C większa niż 110 kPa)	3	F1	II	3	640C	1 L	E2	T	PP, EX, A	VE01				1	
3295	HYDROCARBONS, LIQUID, N.O.S. (vapour pressure at 50 °C not more than 110 kPa)	WĘGLOWODORY CIEKŁE, I.N.O. (prężność pary w 50 °C maksymalnie 110 kPa)	3	F1	II	3	640D	1 L	E2	T	PP, EX, A	VE01				1	
3295	HYDROCARBONS, LIQUID, N.O.S.	WĘGLOWODORY CIEKŁE, I.N.O.	3	F1	III	3		5 L	E1	T	PP, EX, A	VE01				0	
3296	HEPTAFLUOROPROPANE (REFRIGERANT GAS R 227)	HEPTAFLUOROPROPAN (GAZ CHŁODNICZY R 227)	2	2A		2.2	662	120 ml	E1		PP					0	
3297	ETHYLENE OXIDE AND CHLOROTETRAFLUORO-ETHANE MIXTURE with not more than 8.8% ethylene oxide	TLENEK ETYLENU I CHLOROTETRAFLUOROETAN, MIESZANINA, zawierająca maksymalnie 8,8% tlenku etylenu	2	2A		2.2	662	120 ml	E1		PP					0	
3298	ETHYLENE OXIDE AND PENTAFLUOROETHANE MIXTURE with not more than 7.9% ethylene oxide	TLENEK ETYLENU I PENTAFLUOROETAN, MIESZANINA, zawierająca maksymalnie 7,9% tlenku etylenu	2	2A		2.2	662	120 ml	E1		PP					0	
3299	ETHYLENE OXIDE AND TETRAFLUOROETHANE MIXTURE with not more than 5.6% ethylene oxide	TLENEK ETYLENU I TETRAFLUOROETAN, MIESZANINA, zawierająca maksymalnie 5,6% tlenku etylenu	2	2A		2.2	662	120 ml	E1		PP					0	
3300	ETHYLENE OXIDE AND CARBON DIOXIDE MIXTURE with more than 87% ethylene oxide	TLENEK ETYLENU I DITLENEK WĘGLA, MIESZANINA, zawierająca więcej niż 87% tlenku etylenu	2	2TF		2.3+2.1		0	E0		PP, EP, EX, TOX, A	VE01, VE02				2	
3301	CORROSIVE LIQUID, SELF-HEATING, N.O.S.	MATERIAŁ ŻRĄCY SAMONAGRZEWAJĄCY SIĘ CIEKŁY, I.N.O.	8	CS1	I	8+4.2	274	0	E0		PP, EP					0	
3301	CORROSIVE LIQUID, SELF-HEATING, N.O.S.	MATERIAŁ ŻRĄCY SAMONAGRZEWAJĄCY SIĘ CIEKŁY, I.N.O.	8	CS1	II	8+4.2	274	0	E2		PP, EP					0	
3302	2-DIMETHYLAMINOETHYL ACRYLATE	AKRYLAN 2-DIMETYLOAMINOETYLU	6.1	T1	II	6.1	802	100 ml	E4		PP, EP, TOX, A	VE02				2	
3303	COMPRESSED GAS, TOXIC, OXIDIZING, N.O.S.	GAZ SPRĘŻONY TRUJĄCY UTLENIAJĄCY, I.N.O.	2	1TO		2.3+5.1	274	0	E0		PP, EP, TOX, A	VE02				2	
3304	COMPRESSED GAS, TOXIC, CORROSIVE, N.O.S.	GAZ SPRĘŻONY TRUJĄCY ŻRĄCY, I.N.O.	2	1TC		2.3+8	274	0	E0		PP, EP, TOX, A	VE02				2	
3305	COMPRESSED GAS, TOXIC, FLAMMABLE, CORROSIVE, N.O.S.	GAZ SPRĘŻONY TRUJĄCY ZAPALNY, ŻRĄCY, I.N.O.	2	1TFC		2.3+2.1+8	274	0	E0		PP, EP, EX, TOX, A	VE01, VE02				2	
3306	COMPRESSED GAS, TOXIC, OXIDIZING, CORROSIVE, N.O.S.	GAZ SPRĘŻONY TRUJĄCY UTLENIAJĄCY ŻRĄCY, I.N.O.	2	1TOC		2.3+5.1+8	274	0	E0		PP, EP, TOX, A	VE02				2	
3307	LIQUEFIED GAS, TOXIC, OXIDIZING, N.O.S.	GAZ SKROPLONY TRUJĄCY, UTLENIAJĄCY, I.N.O.	2	2TO		2.3+5.1	274	0	E0		PP, EP, TOX, A	VE02				2	
3308	LIQUEFIED GAS, TOXIC, CORROSIVE, N.O.S.	GAZ SKROPLONY TRUJĄCY ŻRĄCY, I.N.O.	2	2TC		2.3+8	274	0	E0		PP, EP, TOX, A	VE02				2	
3309	LIQUEFIED GAS, TOXIC, FLAMMABLE, CORROSIVE, N.O.S.	GAZ SKROPLONY TRUJĄCY ZAPALNY ŻRĄCY, I.N.O.	2	2TFC		2.3+2.1+8	274	0	E0		PP, EP, EX, TOX, A	VE01, VE02				2	
3310	LIQUEFIED GAS, TOXIC, OXIDIZING, CORROSIVE, N.O.S.	GAZ SKROPLONY TRUJĄCY UTLENIAJĄCY ŻRĄCY, I.N.O.	2	2TOC		2.3+5.1+8	274	0	E0		PP, EP, TOX, A	VE02				2	
3311	GAS, REFRIGERATED LIQUID, OXIDIZING, N.O.S.	GAZ SKROPLONY SCHŁODZONY UTLENIAJĄCY I.N.O.	2	3O		2.2+5.1	274	0	E0		PP					0	
3312	GAS, REFRIGERATED LIQUID, FLAMMABLE, N.O.S.	GAZ SKROPLONY SCHŁODZONY ZAPALNY, I.N.O.	2	3F		2.1	274	0	E0		PP, EX, A	VE01				1	
3313	ORGANIC PIGMENTS, SELF-HEATING	PIGMENTY SAMONAGRZEWAJĄCE SIĘ ORGANICZNE	4.2	S2	II	4.2		0	E2		PP					0	
3313	ORGANIC PIGMENTS, SELF-HEATING	PIGMENTY SAMONAGRZEWAJĄCE SIĘ ORGANICZNE	4.2	S2	III	4.2		0	E1		PP					0	
3314	PLASTICS MOULDING COMPOUND in dough, sheet or extruded rope form evolving flammable vapour	TWORZYWO SZTUCZNE DO FORMOWANIA, MIESZANINA, w postaci ciasta, płyty lub pręta, wydzielające pary zapalne	9	M3	III	none	207 633	5 kg	E1		PP, EP, EX, A	VE01				0	
3315	CHEMICAL SAMPLE, TOXIC	PRÓBKA CHEMICZNA TRUJĄCA	6.1	T8	I	6.1	250 802	0	E0		PP, EP, TOX, A	VE02				2	
3316	CHEMICAL KIT or FIRST AID KIT	ZESTAW CHEMICZNY TESTOWY lub ZESTAW PIERWSZEJ POMOCY	9	M11	II	9	251 340	See SP 251	See SP 340		PP					0	
3316	CHEMICAL KIT or FIRST AID KIT	ZESTAW CHEMICZNY TESTOWY lub ZESTAW PIERWSZEJ POMOCY	9	M11	III	9	251 340	See SP 251	See SP 340		PP					0	
3317	2-AMINO-4,6-DINITROPHENOL, WETTED with not less than 20% water, by mass	2-AMINO-4,6-DINITROFENOL ZWILŻONY, zawierający co najmniej 20% masowych wody	4.1	D	I	4.1		0	E0		PP					1	
3318	AMMONIA SOLUTION, relative density less than 0.880 at 15 °C in water, with more than 50% ammonia	AMONIAK, ROZTWÓR w wodzie, o gęstości względnej w 15 °C mniejszej niż 0,880, zawierający ponad 50% amoniaku	2	4TC		2.3+8	23	0	E0		PP, EP, TOX, A	VE02				2	
3319	NITROGLYCERIN MIXTURE, DESENSITIZED, SOLID, N.O.S. with more than 2% but not more than 10% nitroglycerin, by mass	NITROGLICERYNA, MIESZANINA ODCZULONA STAŁA, I.N.O., zawierająca ponad 2% lecz maksymalnie 10% masowych nitrogliceryny	4.1	D	II	4.1	272 274	0	E0		PP					0	
3320	SODIUM BOROHYDRIDE AND SODIUM HYDROXIDE SOLUTION, with not more than 12% sodium borohydride and not more than 40% sodium hydroxide by mass	BOROWODOREK SODU I WODOROTLENEK SODU, ROZTWÓR, zawierający maksymalnie 12% masowych borowodorku sodu i maksymalnie 40% masowych wodorotlenku sodu	8	C5	II	8		1 L	E2		PP, EP					0	
3320	SODIUM BOROHYDRIDE AND SODIUM HYDROXIDE SOLUTION, with not more than 12% sodium borohydride and not more than 40% sodium hydroxide by mass	BOROWODOREK SODU I WODOROTLENEK SODU, ROZTWÓR, zawierający maksymalnie 12% masowych borowodorku sodu i maksymalnie 40% masowych wodorotlenku sodu	8	C5	III	8		5 L	E1		PP, EP					0	
3321	RADIOACTIVE MATERIAL, LOW SPECIFIC ACTIVITY (LSA-II), non fissile or fissile-excepted	MATERIAŁY PROMIENIOTWÓRCZE O NISKIEJ AKTYWNOŚCI WŁAŚCIWEJ (LSA-II), nierozszczepialne lub rozszczepialne, wyłączone	7			7X	172 317 325 336	0	E0		PP					2	
3322	RADIOACTIVE MATERIAL, LOW SPECIFIC ACTIVITY (LSA-III), non fissile or fissile-excepted	MATERIAŁY PROMIENIOTWÓRCZE O NISKIEJ AKTYWNOŚCI WŁAŚCIWEJ (LSA-III), nierozszczepialne lub rozszczepialne, wyłączone	7			7X	172 317 325 336	0	E0		PP					2	
3323	RADIOACTIVE MATERIAL, TYPE C PACKAGE, non fissile or fissile-excepted	MATERIAŁY PROMIENIOTWÓRCZE, SZTUKA PRZESYŁKI TYP C, nierozszczepialne lub rozszczepialne, wyłączone	7			7X	172 317 325	0	E0		PP					2	
3324	RADIOACTIVE MATERIAL, LOW SPECIFIC ACTIVITY (LSA-II), FISSILE	MATERIAŁY PROMIENIOTWÓRCZE O NISKIEJ AKTYWNOŚCI WŁAŚCIWEJ (LSA-II), ROZSZCZEPIALNE	7			7X+7E	172 326 336	0	E0		PP					2	
3325	RADIOACTIVE MATERIAL, LOW SPECIFIC ACTIVITY, (LSA-III), FISSILE	MATERIAŁY PROMIENIOTWÓRCZE O NISKIEJ AKTYWNOŚCI WŁAŚCIWEJ (LSA-III), ROZSZCZEPIALNE	7			7X+7E	172 326 336	0	E0		PP					2	
3326	RADIOACTIVE MATERIAL, SURFACE CONTAMINATED OBJECTS (SCO-I or SCO-II), FISSILE	MATERIAŁY PROMIENIOTWÓRCZE, PRZEDMIOTY SKAŻONE POWIERZCHNIOWO (SCO-I lub SCO-II), ROZSZCZEPIALNE	7			7X+7E	172 336	0	E0		PP					2	
3327	RADIOACTIVE MATERIAL, TYPE A PACKAGE, FISSILE, non-special form	MATERIAŁY PROMIENIOTWÓRCZE, SZTUKA PRZESYŁKI TYP A, ROZSZCZEPIALNE, bez postaci specjalnej	7			7X+7E	172 326	0	E0		PP					2	
3328	RADIOACTIVE MATERIAL, TYPE B(U) PACKAGE, FISSILE	MATERIAŁY PROMIENIOTWÓRCZE, SZTUKA PRZESYŁKI TYP B(U), ROZSZCZEPIALNE	7			7X+7E	172 326 337	0	E0		PP					2	
3329	RADIOACTIVE MATERIAL, TYPE B(M) PACKAGE, FISSILE	MATERIAŁY PROMIENIOTWÓRCZE, SZTUKA PRZESYŁKI TYP B(M), ROZSZCZEPIALNE	7			7X+7E	172 326 337	0	E0		PP					2	
3330	RADIOACTIVE MATERIAL, TYPE C PACKAGE, FISSILE	MATERIAŁY PROMIENIOTWÓRCZE, SZTUKA PRZESYŁKI TYP C, ROZSZCZEPIALNE	7			7X+7E	172 326	0	E0		PP					2	
3331	RADIOACTIVE MATERIAL, TRANSPORTED UNDER SPECIAL ARRANGEMENT, FISSILE	MATERIAŁY PROMIENIOTWÓRCZE, PRZEWOŻONE NA WARUNKACH SPECJALNYCH, ROZSZCZEPIALNE	7			7X+7E	172 326	0	E0		PP					2	
3332	RADIOACTIVE MATERIAL, TYPE A PACKAGE, SPECIAL FORM, non fissile or fissile-excepted	MATERIAŁY PROMIENIOTWÓRCZE, SZTUKA PRZESYŁKI TYP A, W SPECJALNEJ POSTACI, nierozszczepialne lub rozszczepialne, wyłączone	7			7X	172 317	0	E0		PP					2	
3333	RADIOACTIVE MATERIAL, TYPE A PACKAGE, SPECIAL FORM, FISSILE	MATERIAŁY PROMIENIOTWÓRCZE, SZTUKA PRZESYŁKI TYP A, W SPECJALNEJ POSTACI, ROZSZCZEPIALNE	7			7X+7E	172	0	E0		PP					2	
3334	Aviation regulated liquid, n.o.s.	materiał ciekły podległy przepisom lotniczym, i.n.o.	9	M11	**NOT SUBJECT TO ADN**												
3335	Aviation regulated solid, n.o.s.	materiał stały podległy przepisom lotniczym, i.n.o.	9	M11	**NOT SUBJECT TO ADN**												

3336	MERCAPTANS, LIQUID, FLAMMABLE, N.O.S. or MERCAPTAN MIXTURE, LIQUID, FLAMMABLE, N.O.S.	MERKAPTANY CIEKŁE ZAPALNE, I.N.O. lub MERKAPTANY, MIESZANINA CIEKŁA ZAPALNA, I.N.O. prężność pary w 15 °Cponad 110 kPa, lecz maksymalnie 175 kPa)	3	F1	I	3	274	0	E0		PP, EX, A	VE01				1	
3336	MERCAPTANS, LIQUID, FLAMMABLE, N.O.S. or MERCAPTAN MIXTURE, LIQUID, FLAMMABLE, N.O.S. (vapour pressure at 50 °C more than 110 kPa)	MERKAPTANY CIEKŁE ZAPALNE, I.N.O. lub MERKAPTANY, MIESZANINA CIEKŁA ZAPALNA, I.N.O. prężność pary w 15 °C ponad 110 kPa)	3	F1	II	3	274 640C	1 L	E2		PP, EX, A	VE01				1	
3336	MERCAPTANS, LIQUID, FLAMMABLE, N.O.S. or MERCAPTAN MIXTURE, LIQUID, FLAMMABLE, N.O.S. (vapour pressure at 50 °C not more than 110 kPa)	MERKAPTANY CIEKŁE ZAPALNE, I.N.O. lub MERKAPTANY, MIESZANINA CIEKŁA ZAPALNA, I.N.O. prężność pary w 15 °C ponad 110 kPa, lecz maksymalnie 175 kPa)	3	F1	II	3	274 640D	1 L	E2		PP, EX, A	VE01				1	
3336	MERCAPTANS, LIQUID, FLAMMABLE, N.O.S. or MERCAPTAN MIXTURE, LIQUID, FLAMMABLE, N.O.S.	MERKAPTANY CIEKŁE ZAPALNE, I.N.O. lub MERKAPTANY, MIESZANINA CIEKŁA ZAPALNA, I.N.O. prężność pary w 15 °C ponad 110 kPa, lecz maksymalnie 175 kPa)	3	F1	III	3	274	5 L	E1		PP, EX, A	VE01				0	
3337	REFRIGERANT GAS R 404A (Pentafluoroethane, 1,1,1-trifluoroethane, and 1,1,1,2-tetrafluoroethane zeotropic mixture with approximately 44% pentafluoroethane and 52% 1,1,1-trifluoroethane)	GAZ CHŁODNICZY R 404A (pentafluoroetan, 1,1,1-trifluoroetan i 1,1,1,2-tetrafluoroetan, mieszanina zeotropowa, zawierająca ok. 44% pentafluoroetanu i 52% 1,1,1-trifluoroetanu)	2	2A		2.2	662	120 ml	E1		PP					0	
3338	REFRIGERANT GAS R 407A (Difluoromethane, pentafluoroethane, and 1,1,1,2-tetrafluoroethane zeotropic mixture with approximately 20% difluoromethane and 40% pentafluoroethane)	GAZ CHŁODNICZY R 407A (difluorometan, pentafluoroetan i 1,1,1,2-tetrafluoroetan, mieszanina zeotropowa, zawierająca ok. 20% difluorometanu i 40% pentafluoroetanu)	2	2A		2.2	662	120 ml	E1		PP					0	
3339	REFRIGERANT GAS R 407B (Difluoromethane, pentafluoroethane, and 1,1,1,2-tetrafluoroethane zeotropic mixture with approximately 10% difluoromethane and 70% pentafluoroethane	GAZ CHŁODNICZY R 407B (difluorometan, pentafluoroetan i 1,1,1,2-tetrafluoroetan, mieszanina zeotropowa, zawierająca ok. 10% difluorometanu i 70% pentafluoroetanu)	2	2A		2.2	662	120 ml	E1		PP					0	
3340	REFRIGERANT GAS R 407C (Difluoromethane, pentafluoroethane, and 1,1,1,2-tetrafluoroethane zeotropic mixture with approximately 23% difluoromethane and 25% pentafluoroethane)	GAZ CHŁODNICZY R 407C (difluorometan, pentafluoroetan i 1,1,1,2-tetrafluoroetan, mieszanina zeotropowa, zawierająca ok. 23% difluorometanu i 25% pentafluoroetanu)	2	2A		2.2	662	120 ml	E1		PP					0	
3341	THIOUREA DIOXIDE	DITLENEK TIOMOCZNIKA	4.2	S2	II	4.2		0	E2		PP					0	
3341	THIOUREA DIOXIDE	DITLENEK TIOMOCZNIKA	4.2	S2	III	4.2		0	E1		PP					0	
3342	XANTHATES	KSANTOGENIANY	4.2	S2	II	4.2		0	E2		PP					0	
3342	XANTHATES	KSANTOGENIANY	4.2	S2	III	4.2		0	E1		PP					0	
3343	NITROGLYCERIN MIXTURE, DESENSITIZED, LIQUID, FLAMMABLE, N.O.S. with not more than 30% nitroglycerin, by mass	NITROGLICERYNA, MIESZANINA ODCZULONA CIEKŁA ZAPALNA, I.N.O., zawierająca maksymalnie 30% masowych nitrogliceryny	3	D		3	274 278	0	E0		PP, EX, A	VE01				0	
3344	PENTAERYTHRITE TETRANITRATE (PENTAERYTHRITOL TETRANITRATE; PETN) MIXTURE, DESENSITIZED, SOLID, N.O.S. with more than 10% but not more than 20% PETN, by mass	TETRAAZOTAN PENTAERYTRYTU (PENTRYT, PETN), MIESZANINA ODCZULONA STAŁA, I.N.O., zawierająca ponad 10% masowych, lecz maksymalnie 20% masowych PETN	4.1	D	II	4.1	272 274	0	E0		PP					1	
3345	PHENOXYACETIC ACID DERIVATIVE PESTICIDE, SOLID, TOXIC	PESTYCYD, POCHODNA KWASU FENOKSYOCTOWEGO, TRUJĄCY STAŁY	6,1	T7	I	6,1	61 274 648 802	0	E5		PP, EP					2	
3345	PHENOXYACETIC ACID DERIVATIVE PESTICIDE, SOLID, TOXIC	PESTYCYD, POCHODNA KWASU FENOKSYOCTOWEGO, TRUJĄCY STAŁY	6,1	T7	II	6,1	61 274 648 802	500 g	E4		PP, EP					2	
3345	PHENOXYACETIC ACID DERIVATIVE PESTICIDE, SOLID, TOXIC	PESTYCYD, POCHODNA KWASU FENOKSYOCTOWEGO, TRUJĄCY STAŁY	6,1	T7	III	6,1	61 274 648 802	5 kg	E1		PP, EP					0	
3346	PHENOXYACETIC ACID DERIVATIVE PESTICIDE, LIQUID, FLAMMABLE, TOXIC, flash-point less than 23 °C	PESTYCYD, POCHODNA KWASU FENOKSYOCTOWEGO, ZAPALNY TRUJĄCY CIEKŁY, temperatura zapłonu poniżej 23 °C	3	FT2	I	3+6.1	61 274 802	0	E0		PP, EP, EX, TOX, A	VE01, VE02				2	
3346	PHENOXYACETIC ACID DERIVATIVE PESTICIDE, LIQUID, FLAMMABLE, TOXIC, flash-point less than 23 °C	PESTYCYD, POCHODNA KWASU FENOKSYOCTOWEGO, ZAPALNY TRUJĄCY CIEKŁY, temperatura zapłonu poniżej 23 °C	3	FT2	II	3+6.1	61 274 802	1 L	E2		PP, EP, EX, TOX, A	VE01, VE02				2	
3347	PHENOXYACETIC ACID DERIVATIVE PESTICIDE, LIQUID, TOXIC, FLAMMABLE, flash-point not less than 23 °C	PESTYCYD, POCHODNA KWASU FENOKSYOCTOWEGO, TRUJĄCY ZAPALNY CIEKŁY, temperatura zapłonu 23 °C lub powyżej	6,1	TF2	I	6.1+3	61 274 802	0	E5		PP, EP, EX, TOX, A	VE01, VE02				2	
3347	PHENOXYACETIC ACID DERIVATIVE PESTICIDE, LIQUID, TOXIC, FLAMMABLE, flash-point not less than 23 °C	PESTYCYD, POCHODNA KWASU FENOKSYOCTOWEGO, TRUJĄCY ZAPALNY CIEKŁY, temperatura zapłonu 23 °C lub powyżej	6,1	TF2	II	6.1+3	61 274 802	100 ml	E4		PP, EP, EX, TOX, A	VE01, VE02				2	
3347	PHENOXYACETIC ACID DERIVATIVE PESTICIDE, LIQUID, TOXIC, FLAMMABLE, flash-point not less than 23 °C	PESTYCYD, POCHODNA KWASU FENOKSYOCTOWEGO, TRUJĄCY ZAPALNY CIEKŁY, temperatura zapłonu 23 °C lub powyżej	6,1	TF2	III	6.1+3	61 274 802	5 L	E1		PP, EP, EX, TOX, A	VE01, VE02				0	
3348	PHENOXYACETIC ACID DERIVATIVE PESTICIDE, LIQUID, TOXIC	PESTYCYD, POCHODNA KWASU FENOKSYOCTOWEGO, TRUJĄCY CIEKŁY	6,1	T6	I	6,1	61 274 648 802	0	E5		PP, EP, TOX, A	VE02				2	
3348	PHENOXYACETIC ACID DERIVATIVE PESTICIDE, LIQUID, TOXIC	PESTYCYD, POCHODNA KWASU FENOKSYOCTOWEGO, TRUJĄCY CIEKŁY	6,1	T6	II	6,1	61 274 648 802	100 ml	E4		PP, EP, TOX, A	VE02				2	
3348	PHENOXYACETIC ACID DERIVATIVE PESTICIDE, LIQUID, TOXIC	PESTYCYD, POCHODNA KWASU FENOKSYOCTOWEGO, TRUJĄCY CIEKŁY	6,1	T6	III	6,1	61 274 648 802	5 L	E1		PP, EP, TOX, A	VE02				0	
3349	PYRETHROID PESTICIDE, SOLID, TOXIC	PESTYCYD PYRETROIDOWY TRUJĄCY STAŁY	6,1	T7	I	6,1	61 274 648 802	0	E5		PP, EP					2	
3349	PYRETHROID PESTICIDE, SOLID, TOXIC	PESTYCYD PYRETROIDOWY TRUJĄCY STAŁY	6,1	T7	II	6,1	61 274 648 802	500 g	E4		PP, EP					2	
3349	PYRETHROID PESTICIDE, SOLID, TOXIC	PESTYCYD PYRETROIDOWY TRUJĄCY STAŁY	6,1	T7	III	6,1	61 274 648 802	5 kg	E1		PP, EP					0	
3350	PYRETHROID PESTICIDE, LIQUID, FLAMMABLE, TOXIC, flash-point less than 23 °C	PESTYCYD PYRETROIDOWY CIEKŁY ZAPALNY TRUJĄCY, temperatura zapłonu poniżej 23 °C	3	FT2	I	3+6.1	61 274 802	0	E0		PP, EP, EX, TOX, A	VE01, VE02				2	
3350	PYRETHROID PESTICIDE, LIQUID, FLAMMABLE, TOXIC, flash-point less than 23 °C	PESTYCYD PYRETROIDOWY CIEKŁY ZAPALNY TRUJĄCY, temperatura zapłonu poniżej 23 °C	3	FT2	II	3+6.1	61 274 802	1 L	E2		PP, EP, EX, TOX, A	VE01, VE02				2	
3351	PYRETHROID PESTICIDE, LIQUID, TOXIC, FLAMMABLE, flash-point not less than 23 °C	PESTYCYD PYRETROIDOWY TRUJĄCY ZAPALNY CIEKŁY, temperatura zapłonu 23 °C lub powyżej	6.1	TF2	I	6.1+3	61 274 802	0	E5		PP, EP, EX, TOX, A	VE01, VE02				2	
3351	PYRETHROID PESTICIDE, LIQUID, TOXIC, FLAMMABLE, flash-point not less than 23 °C	PESTYCYD PYRETROIDOWY TRUJĄCY ZAPALNY CIEKŁY, temperatura zapłonu 23 °C lub powyżej	6.1	TF2	II	6.1+3	61 274 802	100 ml	E4		PP, EP, EX, TOX, A	VE01, VE02				2	
3351	PYRETHROID PESTICIDE, LIQUID, TOXIC, FLAMMABLE, flash-point not less than 23 °C	PESTYCYD PYRETROIDOWY TRUJĄCY ZAPALNY CIEKŁY, temperatura zapłonu 23 °C lub powyżej	6.1	TF2	III	6.1+3	61 274 802	5 L	E1		PP, EP, EX, TOX, A	VE01, VE02				0	
3352	PYRETHROID PESTICIDE, LIQUID, TOXIC	PESTYCYD PYRETROIDOWY TRUJĄCY CIEKŁY	6.1	T6	I	6.1	61 274 648 802	0	E5		PP, EP, TOX, A	VE02				2	
3352	PYRETHROID PESTICIDE, LIQUID, TOXIC	PESTYCYD PYRETROIDOWY TRUJĄCY CIEKŁY	6.1	T6	II	6.1	61 274 648 802	100 ml	E4		PP, EP, TOX, A	VE02				2	
3352	PYRETHROID PESTICIDE, LIQUID, TOXIC	PESTYCYD PYRETROIDOWY TRUJĄCY CIEKŁY	6.1	T6	III	6.1	61 274 648 802	5 L	E1		PP, EP, TOX, A	VE02				0	
3354	INSECTICIDE GAS, FLAMMABLE, N.O.S.	GAZ INSEKTOBÓJCZY ZAPALNY, I.N.O.	2	2F		2.1	274 662	0	E0		PP, EX, A	VE01				1	
3355	INSECTICIDE GAS, TOXIC, FLAMMABLE, N.O.S.	GAZ INSEKTOBÓJCZY TRUJĄCY ZAPALNY, I.N.O.	2	2TF		2.3+2.1	274	0	E0		PP, EP, EX, TOX, A	VE01, VE02				2	
3356	OXYGEN GENERATOR, CHEMICAL	GENERATOR TLENU CHEMICZNY	5.1	O3		5.1	284	0	E0		PP					0	
3357	NITROGLYCERIN MIXTURE, DESENSITIZED, LIQUID, N.O.S. with not more than 30% nitroglycerin, by mass	NITROGLICERYNA, MIESZANINA ODCZULONA CIEKŁA, I.N.O., zawierająca maksymalnie 30% masowych nitrogliceryny	3	D	II	3	274 288	0	E0		PP, EX, A	VE01				1	
3358	REFRIGERATING MACHINES containing flammable, non-toxic, liquefied gas	MASZYNY CHŁODNICZE, zawierające gaz zapalny nietrujący skroplony	2	6F		2.1	291	0	E0		PP, EX, A	VE01				1	

3359	FUMIGATED CARGO TRANSPORT UNIT	FUMIGOWANA ŁADUNKOWA JEDNOSTKA TRANSPORTOWA	9	M11			302				PP						
3360	Fibres, vegetable, dry	włókna pochodzenia roślinnego, suche	4.1	F1	**NOT SUBJECT TO ADN**												
3361	CHLOROSILANES, TOXIC, CORROSIVE, N.O.S.	CHLOROSILANY TRUJĄCE ZRĄCE, I.N.O.	6.1	TC1	II	6.1+8	274 802	0	E0		PP, EP, TOX, A	VE02				2	
3362	CHLOROSILANES, TOXIC, CORROSIVE, FLAMMABLE, N.O.S.	CHLOROSILANY TRUJĄCE ZAPALNE ZRĄCE, I.N.O.	6,1	TFC	II	6.1+3+8	274	0	E0		PP, EP, EX, TOX, A	VE01, VE02				2	
3363	Dangerous goods in machinery or dangerous goods in appuratus	towary niebezpieczne w maszynach lub towary niebezpieczne w przyrządach	9	M11	**NOT SUBJECT TO ADN** [see also 1.1.3.1 (b)]												
3364	TRINITROPHENOL (PICRIC ACID) WETTED with not less than 10% water, by mass	TRINITROFENOL (KWAS PIKRYNOWY) ZWILŻONY, zawierający co najmniej 10% masowych wody	4,1	D	I	4,1		0	E0		PP					1	
3365	TRINITROCHLOROBENZENE (PICRYL CHLORIDE) WETTED with not less than 10% water, by mass	TRINITROCHLOROBENZEN (CHLOREK PIKRYLU) ZWILŻONY , zawierający co najmniej 10% masowych wody	4,1	D	I	4,1		0	E0		PP					1	
3366	TRINITROTOLUENE (TNT), WETTED with not less than 10% water, by mass	TRINITROTOLUEN (TNT) ZWILŻONY, zawierający co najmniej 10% masowych wody	4.1	D	I	4.1		0	E0		PP					1	
3367	TRINITROBENZENE, WETTED with not less than 10% water, by mass	TRINITROBENZEN ZWILŻONY, zawierający co najmniej 10% masowych wody	4.1	D	I	4.1		0	E0		PP					1	
3368	TRINITROBENZOIC ACID, WETTED with not less than 10% water, by mass	KWAS TRINITROBENZOESOWY ZWILŻONY, zawierający co najmniej 10% masowych wody	4.1	D	I	4.1		0	E0		PP					1	
3369	SODIUM DINITRO-o-CRESOLATE, WETTED with not less than 10% water, by mass	DINITRO-o-KREZOLAN SODU ZWILŻONY, zawierający co najmniej 10% masowych wody	4.1	DT	I	4.1+6.1	802	0	E0		PP, EP					2	
3370	UREA NITRATE, WETTED with not less than 10% water, by mass	AZOTAN MOCZNIKA ZWILŻONY, zawierający co najmniej 10% masowych wody	4.1	D	I	4.1		0	E0		PP					1	
3371	2-METHYLBUTANAL	2-METYLOBUTANAL	3	F1	II	3		1 L	E2		PP, EX, A	VE01				1	
3373	BIOLOGICAL SUBSTANCE, CATEGORY B	MATERIAL BIOLOGICZNY KATEGORIA B	6.2	I4		6.2	319	0	E0		PP					0	
3373	BIOLOGICAL SUBSTANCE, CATEGORY B (animal material only)	MATERIAL BIOLOGICZNY KATEGORIA B (tylko materiały zwierzęce)	6,2	I4		6,2	319	0	E0		PP					0	
3374	ACETYLENE, SOLVENT FREE	ACETYLEN BEZ ROZPUSZCZALNIKA	2	2F		2.1	662	0	E0		PP, EX, A	VE01				1	
3375	AMMONIUM NITRATE EMULSION, or SUSPENSION or GEL, intermediate for blasting explosives, liquid	AZOTAN AMONU, EMULSJA lub ZAWIESINA lub ŻEL, półprodukt do produkcji materiałów wybuchowych, ciekły	5.1	O1	II	5.1	309	0	E2		PP					0	
3375	AMMONIUM NITRATE EMULSION, or SUSPENSION or GEL, intermediate for blasting explosives, solid	AZOTAN AMONU, EMULSJA lub ZAWIESINA lub ŻEL, półprodukt do produkcji materiałów wybuchowych, stały	5.1	O2	II	5.1	309	0	E2		PP					0	
3376	4-NITROPHENYLHYDRAZINE, with not less than 30% water, by mass	4-NITROFENYLOHYDRAZYNA, zawierająca co najmniej 30% masowych wody	4.1	D	I	4.1		0	E0		PP					1	
3377	SODIUM PERBORATE MONOHYDRATE	NADBORAN SODU-MONOHYDRAT	5.1	O2	III	5.1		5 kg	E1		PP					0	
3378	SODIUM CARBONATE PEROXYHYDRATE	WĘGLAN SODU-PEROKSYHYDRAT	5.1	O2	II	5.1		1 kg	E2		PP					0	
3378	SODIUM CARBONATE PEROXYHYDRATE	WĘGLAN SODU-PEROKSYHYDRAT	5.1	O2	III	5.1		5 kg	E1		PP					0	
3379	DESENSITIZED EXPLOSIVE, LIQUID, N.O.S.	MATERIAL CIEKŁY WYBUCHOWY ODCZULONY, I.N.O.	3	D	I	3	274 311	0	E0		PP, EX, A	VE01				1	
3380	DESENSITIZED EXPLOSIVE, SOLID, N.O.S.	MATERIAL STAŁY WYBUCHOWY ODCZULONY, I.N.O	4.1	D	I	4.1	274 311	0	E0		PP					1	
3381	TOXIC BY INHALATION LIQUID, N.O.S. with an LC_{50} lower than or equal to 200 ml/m^3 and saturated vapour concentration greater than or equal to 500 LC_{50}	MATERIAL TRUJĄCY PRZY WDYCHANIU CIEKŁY, I.N.O., o LC_{50} maksymalnie 200 ml/m^3 i stężeniu pary nasyconej co najmniej 500 LC_{50}	6.1	T1 or T4	I	6.1	274 802	0	E0		PP, EP, TOX, A	VE02				2	
3382	TOXIC BY INHALATION LIQUID, N.O.S. with an LC_{50} lower than or equal to 1000 ml/m^3 and saturated vapour concentration greater than or equal to 10 LC_{50}	MATERIAL TRUJĄCY PRZY WDYCHANIU CIEKŁY, I.N.O., o LC_{50} maksymalnie 1000 ml/m^3 i stężeniu pary nasyconej co najmniej 10 LC_{50}	6.1	T1 or T4	I	6.1	274 802	0	E0		PP, EP, TOX, A	VE02				2	
3383	TOXIC BY INHALATION LIQUID, FLAMMABLE, N.O.S. with an LC_{50} lower than or equal to 200 ml/m^3 and saturated vapour concentration greater than or equal to 500 LC_{50}	MATERIAL TRUJĄCY PRZY WDYCHANIU ZAPALNY CIEKŁY, I.N.O., o LC_{50} maksymalnie 200 ml/m^3 i stężeniu pary nasyconej co najmniej 500 LC_{50}	6.1	TF1	I	6.1 +3	274 802	0	E0		PP, EP, EX, TOX, A	VE01, VE02				2	
3384	TOXIC BY INHALATION LIQUID, FLAMMABLE, N.O.S. with an LC_{50} lower than or equal to 1000 ml/m^3 and saturated vapour concentration greater than or equal to 10 LC_{50}	MATERIAL TRUJĄCY PRZY WDYCHANIU ZAPALNY CIEKŁY, I.N.O., o LC_{50} maksymalnie 1000 ml/m^3 i stężeniu pary nasyconej co najmniej 10 LC_{50}	6.1	TF1	I	6.1 +3	274 802	0	E0		PP, EP, EX, TOX, A	VE01, VE02				2	
3385	TOXIC BY INHALATION LIQUID, WATER-REACTIVE, N.O.S. with an LC_{50} lower than or equal to 200 ml/m^3 and saturated vapour concentration greater than or equal to 500 LC_{50}	MATERIAL TRUJĄCY PRZY WDYCHANIU REAGUJĄCY Z WODĄ CIEKŁY, I.N.O., o LC_{50} maksymalnie 200 ml/m^3 i stężeniu pary nasyconej co najmniej 500 LC_{50}	6.1	TW1	I	6.1 +4.3	274 802	0	E0		PP, EP, TOX, A	VE02				2	
3386	TOXIC BY INHALATION LIQUID, WATER-REACTIVE, N.O.S. with an LC_{50} lower than or equal to 1000 ml/m^3 and saturated vapour concentration greater than or equal to 10 LC_{50}	MATERIAL TRUJĄCY PRZY WDYCHANIU REAGUJĄCY Z WODĄ CIEKŁY, I.N.O., o LC_{50} maksymalnie 1000 ml/m^3 i stężeniu pary nasyconej co najmniej 10 LC_{50}	6.1	TW1	I	6.1 +4.3	274 802	0	E0		PP, EP, TOX, A	VE02				2	
3387	TOXIC BY INHALATION LIQUID, OXIDIZING, N.O.S. with an LC_{50} lower than or equal to 200 ml/m^3 and saturated vapour concentration greater than or equal to 500 LC_{50}	MATERIAL TRUJĄCY PRZY WDYCHANIU UTLENIAJĄCY CIEKŁY, I.N.O., o LC_{50} maksymalnie 200 ml/m^3 i stężeniu pary nasyconej co najmniej 500 LC_{50}	6.1	TO1	I	6.1 +5.1	274 802	0	E0		PP, EP, TOX, A	VE02				2	
3388	TOXIC BY INHALATION LIQUID, OXIDIZING, N.O.S. with an LC_{50} lower than or equal to 1000 ml/m^3 and saturated vapour concentration greater than or equal to 10 LC_{50}	MATERIAL TRUJĄCY PRZY WDYCHANIU UTLENIAJĄCY CIEKŁY, I.N.O., o LC_{50} maksymalnie 1000 ml/m^3 i stężeniu pary nasyconej co najmniej 10 LC_{50}	6.1	TO1	I	6.1 +5.1	274 802	0	E0		PP, EP, TOX, A	VE02				2	
3389	TOXIC BY INHALATION LIQUID, CORROSIVE, N.O.S. with an LC_{50} lower than or equal to 200 ml/m^3 and saturated vapour concentration greater than or equal to 500 LC_{50}	MATERIAL TRUJĄCY PRZY WDYCHANIU ŻRĄCY CIEKŁY, I.N.O., o LC_{50} maksymalnie 200 ml/m^3 i stężeniu pary nasyconej co najmniej 500 LC_{50}	6.1	TC1 or TC3	I	6.1 +8	274 802	0	E0		PP, EP, TOX, A	VE02				2	
3390	TOXIC BY INHALATION LIQUID, CORROSIVE, N.O.S. with an LC_{50} lower than or equal to 1000 ml/m^3 and saturated vapour concentration greater than or equal to 10 LC_{50}	MATERIAL TRUJĄCY PRZY WDYCHANIU ŻRĄCY CIEKŁY, I.N.O., o LC_{50} maksymalnie 1000 ml/m^3 i stężeniu pary nasyconej co najmniej 10 LC_{50}	6.1	TC1 or TC3	I	6.1 +8	274 802	0	E0		PP, EP, TOX, A	VE02				2	
3391	ORGANOMETALLIC SUBSTANCE, SOLID, PYROPHORIC	MATERIAL METALOORGANICZNY PIROFORYCZNY STAŁY	4.2	S5	I	4.2	274	0	E0		PP					0	
3392	ORGANOMETALLIC SUBSTANCE, LIQUID, PYROPHORIC	MATERIAL METALOORGANICZNY PIROFORYCZNY CIEKŁY	4.2	S5	I	4.2	274	0	E0		PP					0	
3393	ORGANOMETALLIC SUBSTANCE, SOLID, PYROPHORIC, WATER REACTIVE	MATERIAL METALOORGANICZNY PIROFORYCZNY REAGUJĄCY Z WODĄ STAŁY	4.2	SW	I	4.2 +4.3	274	0	E0		PP, EX, A	VE01				0	
3394	ORGANOMETALLIC SUBSTANCE, LIQUID, PYROPHORIC, WATER REACTIVE	MATERIAL METALOORGANICZNY PIROFORYCZNY REAGUJĄCY Z WODĄ CIEKŁY	4.2	SW	I	4.2 +4.3	274	0	E0		PP, EX, A	VE01				0	
3395	ORGANOMETALLIC SUBSTANCE, SOLID, WATER REACTIVE	MATERIAL METALOORGANICZNY REAGUJĄCY Z WODĄ STAŁY	4.3	W2	I	4.3	274	0	E0		PP, EX, A	VE01		HA08		0	
3395	ORGANOMETALLIC SUBSTANCE, SOLID, WATER REACTIVE	MATERIAL METALOORGANICZNY REAGUJĄCY Z WODĄ STAŁY	4.3	W2	II	4.3	274	500 g	E2		PP, EX, A	VE01		HA08		0	
3395	ORGANOMETALLIC SUBSTANCE, SOLID, WATER REACTIVE	MATERIAL METALOORGANICZNY REAGUJĄCY Z WODĄ STAŁY	4.3	W2	III	4.3	274	1 kg	E1		PP, EX, A	VE01		HA08		0	
3396	ORGANOMETALLIC SUBSTANCE, SOLID, WATER REACTIVE, FLAMMABLE	MATERIAL METALOORGANICZNY REAGUJĄCY Z WODĄ ZAPALNY STAŁY	4.3	WF2	I	4.3 +4.1	274	0	E0		PP, EX, A	VE01		HA08		1	
3396	ORGANOMETALLIC SUBSTANCE, SOLID, WATER REACTIVE, FLAMMABLE	MATERIAL METALOORGANICZNY REAGUJĄCY Z WODĄ ZAPALNY STAŁY	4.3	WF2	II	4.3 +4.1	274	500 g	E2		PP, EX, A	VE01		HA08		1	
3396	ORGANOMETALLIC SUBSTANCE, SOLID, WATER REACTIVE, FLAMMABLE	MATERIAL METALOORGANICZNY REAGUJĄCY Z WODĄ ZAPALNY STAŁY	4.3	WF2	III	4.3 +4.1	274	1 kg	E1		PP, EX, A	VE01		HA08		0	
3397	ORGANOMETALLIC SUBSTANCE, SOLID, WATER REACTIVE, SELF-HEATING	MATERIAL METALOORGANICZNY REAGUJĄCY Z WODĄ SAMONAGRZEWAJĄCY SIĘ STAŁY	4.3	WS	I	4.3 +4.2	274	0	E0		PP, EX, A	VE01		HA08		0	
3397	ORGANOMETALLIC SUBSTANCE, SOLID, WATER REACTIVE, SELF-HEATING	MATERIAL METALOORGANICZNY REAGUJĄCY Z WODĄ SAMONAGRZEWAJĄCY SIĘ STAŁY	4.3	WS	II	4.3 +4.2	274	500 g	E2		PP, EX, A	VE01		HA08		0	
3397	ORGANOMETALLIC SUBSTANCE, SOLID, WATER REACTIVE, SELF-HEATING	MATERIAL METALOORGANICZNY REAGUJĄCY Z WODĄ SAMONAGRZEWAJĄCY SIĘ STAŁY	4.3	WS	III	4.3 +4.2	274	1 kg	E1		PP, EX, A	VE01		HA08		0	
3398	ORGANOMETALLIC SUBSTANCE, LIQUID, WATER REACTIVE	MATERIAL METALOORGANICZNY REAGUJĄCY Z WODĄ CIEKŁY	4.3	W1	I	4.3	274	0	E0		PP, EX, A	VE01		HA08		0	
3398	ORGANOMETALLIC SUBSTANCE, LIQUID, WATER REACTIVE	MATERIAL METALOORGANICZNY REAGUJĄCY Z WODĄ CIEKŁY	4.3	W1	II	4.3	274	500 ml	E2		PP, EX, A	VE01		HA08		0	
3398	ORGANOMETALLIC SUBSTANCE, LIQUID, WATER REACTIVE	MATERIAL METALOORGANICZNY REAGUJĄCY Z WODĄ CIEKŁY	4.3	W1	III	4.3	274	1 L	E1		PP, EX, A	VE01		HA08		0	
3399	ORGANOMETALLIC SUBSTANCE, LIQUID, WATER REACTIVE, FLAMMABLE	MATERIAL METALOORGANICZNY REAGUJĄCY Z WODĄ ZAPALNY CIEKŁY	4.3	WF1	I	4.3 +3	274	0	E0		PP, EX, A	VE01		HA08		1	
3399	ORGANOMETALLIC SUBSTANCE, LIQUID, WATER REACTIVE, FLAMMABLE	MATERIAL METALOORGANICZNY REAGUJĄCY Z WODĄ ZAPALNY CIEKŁY	4.3	WF1	II	4.3 +3	274	500 ml	E2		PP, EX, A	VE01		HA08		1	

3399	ORGANOMETALLIC SUBSTANCE, LIQUID, WATER REACTIVE, FLAMMABLE	MATERIAL METALOORGANICZNY REAGUJĄCY Z WODĄ ZAPALNY CIEKŁY	4.3	WF1	III	4.3 +3	274	1 L	E1		PP, EX, A	VE01		HA08		0	
3400	ORGANOMETALLIC SUBSTANCE, SOLID, SELF-HEATING	MATERIAL SAMONAGRZEWAJĄCY SIĘ METALOORGANICZNY STAŁY	4.2	S5	II	4.2	274	500 g	E2		PP					0	
3400	ORGANOMETALLIC SUBSTANCE, SOLID, SELF-HEATING	MATERIAL SAMONAGRZEWAJĄCY SIĘ METALOORGANICZNY STAŁY	4.2	S5	III	4.2	274	1 kg	E1		PP					0	
3401	ALKALI METAL AMALGAM, SOLID	AMALGAMAT METALI ALKALICZNYCH STAŁY	4.3	W2	I	4.3	182	0	E0		PP, EX, A	VE01		HA08		0	
3402	ALKALINE EARTH METAL AMALGAM, SOLID	AMALGAMAT METALI ZIEM ALKALICZNYCH STAŁY	4.3	W2	I	4.3	183 506	0	E0		PP, EX, A	VE01		HA08		0	
3403	POTASSIUM METAL ALLOYS, SOLID	STOPY POTASU METALICZNEGO STALE	4.3	W2	I	4.3		0	E0		PP, EX, A	VE01		HA08		0	
3404	POTASSIUM SODIUM ALLOYS, SOLID	STOPY POTASU I SODU, STALE	4.3	W2	I	4.3		0	E0		PP, EX, A	VE01		HA08		0	
3405	BARIUM CHLORATE SOLUTION	CHLORAN BARU, ROZTWÓR	5.1	OT1	II	5.1 +6.1	802	1 L	E2		PP, EP, TOX, A	VE02				2	
3405	BARIUM CHLORATE SOLUTION	CHLORAN BARU, ROZTWÓR	5.1	OT1	III	5.1 +6.1	802	5 L	E1		PP, EP, TOX, A	VE02				0	
3406	BARIUM PERCHLORATE SOLUTION	NADCHLORAN BARU, ROZTWÓR	5.1	OT1	II	5.1 +6.1	802	1 L	E2		PP, EP, TOX, A	VE02				2	
3406	BARIUM PERCHLORATE SOLUTION	NADCHLORAN BARU, ROZTWÓR	5.1	OT1	III	5.1 +6.1	802	5 L	E1		PP, EP, TOX, A	VE02				0	
3407	CHLORATE AND MAGNESIUM CHLORIDE MIXTURE SOLUTION	CHLORAN I CHLOREK MAGNEZU, MIESZANINA, ROZTWÓR	5.1	O1	II	5.1		1 L	E2		PP					0	
3407	CHLORATE AND MAGNESIUM CHLORIDE MIXTURE SOLUTION	CHLORAN I CHLOREK MAGNEZU, MIESZANINA, ROZTWÓR	5.1	O1	III	5.1		5 L	E1		PP					0	
3408	LEAD PERCHLORATE SOLUTION	NADCHLORAN OŁOWIU, ROZTWÓR	5.1	OT1	II	5.1 +6.1		1 L	E2		PP, EP					2	
3408	LEAD PERCHLORATE SOLUTION	NADCHLORAN OŁOWIU, ROZTWÓR	5.1	OT1	III	5.1 +6.1		5 L	E1		PP, EP					0	
3409	CHLORONITROBENZENES, LIQUID	CHLORONITROBENZENY CIEKŁE	6.1	T1	II	6.1	279 802	100 ml	E4		PP, EP, TOX, A	VE02				2	
3410	4-CHLORO-o-TOLUIDINE HYDROCHLORIDE SOLUTION	CHLOROWODOREK 4-CHLORO-o-TOLUIDYNY, ROZTWÓR	6.1	T1	III	6.1	802	5 L	E1		PP, EP, TOX, A	VE02				0	
3411	beta-NAPHTHYLAMINE SOLUTION	beta-NAFTYLOAMINA, ROZTWÓR	6.1	T1	II	6.1	802	100 ml	E4		PP, EP, TOX, A	VE02				2	
3411	beta-NAPHTHYLAMINE SOLUTION	beta-NAFTYLOAMINA, ROZTWÓR	6.1	T1	III	6.1	802	5 L	E1		PP, EP, TOX, A	VE02				0	
3412	FORMIC ACID with not less than 10% but not more than 85% acid by mass	KWAS MRÓWKOWY, zawierający co najmniej 10% masowych, lecz maksymalnie 85% masowych kwasu	8	C3	II	8		1 L	E2	**T**	PP, EP					0	
3412	FORMIC ACID with not less than 5% but less than 10% acid by mass	KWAS MRÓWKOWY, zawierający co najmniej 5% masowych, lecz mniej niż 10% masowych kwasu	8	C3	III	8		5 L	E1	**T**	PP, EP					0	
3413	POTASSIUM CYANIDE SOLUTION	CYJANEK POTASU, ROZTWÓR	6.1	T4	I	6.1	802	0	E5		PP, EP, TOX, A	VE02				2	
3413	POTASSIUM CYANIDE SOLUTION	CYJANEK POTASU, ROZTWÓR	6.1	T4	II	6.1	802	100 ml	E4		PP, EP, TOX, A	VE02				2	
3413	POTASSIUM CYANIDE SOLUTION	CYJANEK POTASU, ROZTWÓR	6.1	T4	III	6.1	802	5 L	E1		PP, EP, TOX, A	VE02				0	
3414	SODIUM CYANIDE SOLUTION	CYJANEK SODU, ROZTWÓR	6.1	T4	I	6.1	802	0	E5		PP, EP, TOX, A	VE02				2	
3414	SODIUM CYANIDE SOLUTION	CYJANEK SODU, ROZTWÓR	6.1	T4	II	6.1	802	100 ml	E4		PP, EP, TOX, A	VE02				2	
3414	SODIUM CYANIDE SOLUTION	CYJANEK SODU, ROZTWÓR	6.1	T4	III	6.1	802	5 L	E1		PP, EP, TOX, A	VE02				0	
3415	SODIUM FLUORIDE SOLUTION	FLUOREK SODU, ROZTWÓR	6.1	T4	III	6.1	802	5 L	E1		PP, EP, TOX, A	VE02				0	
3416	CHLOROACETOPHENONE, LIQUID	CHLOROACETOFENON CIEKŁY	6.1	T1	II	6.1	802	0	E0		PP, EP, TOX, A	VE02				2	
3417	XYLYL BROMIDE, SOLID	BROMEK KSYLILU STAŁY	6.1	T2	II	6.1	802	0	E4		PP, EP					2	
3418	2,4-TOLUYLENEDIAMINE SOLUTION	2,4-TOLUILENODIAMINA, ROZTWÓR	6.1	T1	III	6.1	802	5 L	E1		PP, EP, TOX, A	VE02				0	
3419	BORON TRIFLUORIDE ACETIC ACID COMPLEX, SOLID	KOMPLEKS TRIFLUOREK BORU-KWAS OCTOWY, STAŁY	8	C4	II	8		1 kg	E2		PP, EP					0	
3420	BORON TRIFLUORIDE PROPIONIC ACID COMPLEX, SOLID	KOMPLEKS TRIFLUOREK BORU-KWAS PROPIONOWY, STAŁY	8	C4	II	8		1 kg	E2		PP, EP					0	
3421	POTASSIUM HYDROGENDIFLUORIDE SOLUTION	WODOROFLUOREK POTASU, ROZTWÓR	8	CT1	II	8 +6.1	802	1 L	E2		PP, EP, TOX, A	VE02				2	
3421	POTASSIUM HYDROGENDIFLUORIDE SOLUTION	WODOROFLUOREK POTASU, ROZTWÓR	8	CT1	III	8 +6.1	802	5 L	E1		PP, EP, TOX, A	VE02				0	
3422	POTASSIUM FLUORIDE SOLUTION	FLUOREK POTASU, ROZTWÓR	6.1	T4	III	6.1	802	5 L	E1		PP, EP, TOX, A	VE02				0	
3423	TETRAMETHYLAMMONIUM HYDROXIDE, SOLID	WODOROTLENEK TETRAMETYLOAMONU STAŁY	8	C8	II	8		1 kg	E2		PP, EP					0	
3424	AMMONIUM DINITRO -o-CRESOLATE SOLUTION	DINITRO-o-KREZOLAN AMONU, ROZTWÓR	6.1	T1	II	6.1	802	100 ml	E4		PP, EP, TOX, A	VE02				2	
3424	AMMONIUM DINITRO -o-CRESOLATE SOLUTION	DINITRO-o-KREZOLAN AMONU, ROZTWÓR	6.1	T1	III	6.1	802	5 L	E1		PP, EP, TOX, A	VE02				0	
3425	BROMOACETIC ACID, SOLID	KWAS BROMOOCTOWY STAŁY	8	C4	II	8		1 kg	E2		PP, EP					0	
3426	ACRYLAMIDE SOLUTION	AKRYLAMID, ROZTWÓR	6.1	T1	III	6.1		5 L	E1	**T**	PP, EP, TOX, A	VE02				0	
3427	CHLOROBENZYL CHLORIDES, SOLID	CHLORKI CHLOROBENZYLU STALE	6.1	T2	III	6.1	802	5 kg	E1		PP, EP					0	
3428	3-CHLORO-4-METHYLPHENYL ISOCYANATE, SOLID	IZOCYJAN 3-CHLORO-4-METYLOFENYLU STAŁY	6.1	T2	II	6.1	802	500 g	E4		PP, EP					2	
3429	CHLOROTOLUIDINES, LIQUID	CHLOROTOLUIDYNY CIEKŁE	6.1	T1	III	6.1	802	5 L	E1		PP, EP, TOX, A	VE02				0	
3430	XYLENOLS, liquid	KSYLENOLE CIEKŁE	6.1	T1	II	6.1	802	100 ml	E4		PP, EP, TOX, A	VE02				2	
3431	NITROBENZOTRIFLUORIDES, solid	TRIFLUORKI NITROBENZELIDYNU STALE	6.1	T2	II	6.1	802	500 g	E4		PP, EP					2	
3432	POLYCHLORINATED BIPHENYLS, SOLID	BIFENYLE POLICHLOROWANE STALE	9	M2	II	9	305 802	1 kg	E2		PP, EP					0	
3434	NITROCRESOLS, liquid	NITROKREZOLE CIEKŁE	6.1	T1	III	6.1	802	5 L	E1		PP, EP, TOX, A	VE02				0	
3436	HEXAFLUOROACETONE HYDRATE, SOLID	HEKSAFLUOROACETON, HYDRAT STAŁY	6.1	T2	II	6.1	802	500 g	E4		PP, EP					2	
3437	CHLOROCRESOLS, solid	CHLOROKREZOLE STALE	6.1	T2	II	6.1	802	500 g	E4		PP, EP					2	
3438	alpha-METHYLBENZYL ALCOHOL, SOLID	ALKOHOL alfa-METYLOBENZYLOWY STAŁY	6.1	T2	III	6.1	802	5 kg	E1		PP, EP					0	
3439	NITRILES, SOLID, TOXIC, N.O.S.	NITRYLE TRUJĄCE STALE, I.N.O.	6.1	T2	I	6.1	274 802	0	E5		PP, EP					2	
3439	NITRILES, SOLID, TOXIC, N.O.S.	NITRYLE TRUJĄCE STALE, I.N.O.	6.1	T2	II	6.1	274 802	500 g	E4		PP, EP					2	
3439	NITRILES, SOLID, TOXIC, N.O.S.	NITRYLE TRUJĄCE STALE, I.N.O.	6.1	T2	III	6.1	274 802	5 kg	E1		PP, EP					0	
3440	SELENIUM COMPOUND, LIQUID, N.O.S.	ZWIĄZEK SELENU CIEKŁY, I.NO.	6.1	T4	I	6.1	274 802	0	E5		PP, EP, TOX, A	VE02				2	
3440	SELENIUM COMPOUND, LIQUID, N.O.S.	ZWIĄZEK SELENU CIEKŁY, I.NO.	6.1	T4	II	6.1	274 802	100 ml	E4		PP, EP, TOX, A	VE02				2	
3440	SELENIUM COMPOUND, LIQUID, N.O.S.	ZWIĄZEK SELENU CIEKŁY, I.NO.	6.1	T4	III	6.1	274 802	5 L	E1		PP, EP, TOX, A	VE02				0	
3441	CHLORODINITROBENZENES, SOLID	CHLORODINITROBENZENY STALE	6.1	T2	II	6.1	279 802	500 g	E4		PP, EP					2	
3442	DICHLOROANILINES, SOLID	DICHLOROANILINY STALE	6.1	T2	II	6.1	279 802	500 g	E4		PP, EP					2	
3443	DINITROBENZENES, SOLID	DINITROBENZENY STALE	6.1	T2	II	6.1	802	500 g	E4		PP, EP					2	
3444	NICOTINE HYDROCHLORIDE, SOLID	CHLOROWODOREK NIKOTYNY STAŁY	6.1	T2	II	6.1	43 802	500 g	E4		PP, EP					2	
3445	NICOTINE SULPHATE, SOLID	SIARCZAN NIKOTYNY STAŁY	6.1	T2	II	6.1	802	500 g	E4		PP, EP					2	
3446	NITROTOLUENES, SOLID	NITROTOLUENY STAŁE	6.1	T2	II	6.1	802	500 g	E4	**T**	PP, EP					2	
3447	NITROXYLENES, SOLID	NITROKSYLENY STALE	6.1	T2	II	6.1	802	500 g	E4		PP, EP					2	
3448	TEAR GAS SUBSTANCE, SOLID, N.O.S.	MATERIAŁ DO OTRZYMYWANIA GAZÓW ŁZAWIĄCYCH STAŁY, I.N.O.	6.1	T2	I	6.1	274 802	0	E0		PP, EP					2	
3448	TEAR GAS SUBSTANCE, SOLID, N.O.S.	MATERIAŁ DO OTRZYMYWANIA GAZÓW ŁZAWIĄCYCH STAŁY, I.N.O.	6.1	T2	II	6.1	274 802	0	E0		PP, EP					2	
3449	BROMOBENZYL CYANIDES, SOLID	CYJANKI BROMOBENZYLU STALE	6.1	T2	I	6.1	138 802	0	E5		PP, EP					2	
3450	DIPHENYLCHLOROARSINE, SOLID	DIFENYLOCHLOROARSYNA STAŁA	6.1	T3	I	6.1	802	0	E0		PP, EP					2	
3451	TOLUIDINES, SOLID	TOLUIDYNY STALE	6.1	T2	II	6.1	279 802	500 g	E4	**T**	PP, EP					2	
3452	XYLIDINES, SOLID	KSYLIDYNY STALE	6.1	T2	II	6.1	802	500 g	E4		PP, EP					2	
3453	PHOSPHORIC ACID, SOLID	KWAS FOSFOROWY STAŁY	8	C2	III	8		5 kg	E1		PP, EP					0	
3454	DINITROTOLUENES, SOLID	DINITROTOLUENY STALE	6.1	T2	II	6.1	802	500 g	E4		PP, EP					2	
3455	CRESOLS, SOLID	KREZOLE STALE	6.1	TC2	II	6.1+8	802	500 g	E4	**T**	PP, EP					2	
3456	NITROSYLSULPHURIC ACID, SOLID	KWAS NITROZYLOSIARKOWY STAŁY	8	C2	II	8		1 kg	E2	**T3**	PP, EP					0	
3457	CHLORONITROTOLUENES, SOLID	CHLORONITROTOLUENY STALE	6.1	T2	III	6.1	802	5 kg	E1		PP, EP					0	
3458	NITROANISOLES, SOLID	NITROANIZOLE STALE	6.1	T2	III	6.1	279 802	5 kg	E1		PP, EP					0	
3459	NITROBROMOBENZENES, SOLID	NITROBROMOBENZENY STALE	6.1	T2	III	6.1	802	5 kg	E1		PP, EP					0	
3460	N-ETHYLBENZYLTOLUIDINES, SOLID	N-ETYLO-N-BENZYLOTOLUIDYNY STALE	6.1	T2	III	6.1	802	5 kg	E1		PP, EP					0	
3462	TOXINS, EXTRACTED FROM LIVING SOURCES, SOLID, N.O.S.	TOKSYNY UZYSKANE Z ORGANIZMÓW ŻYWYCH, STALE, I.N.O.	6.1	T2	I	6.1	210 274 802	0	E5		PP, EP					2	
3462	TOXINS, EXTRACTED FROM LIVING SOURCES, SOLID, N.O.S.	TOKSYNY UZYSKANE Z ORGANIZMÓW ŻYWYCH, STALE, I.N.O.	6.1	T2	II	6.1	210 274 802	500 g	E4		PP, EP					2	
3462	TOXINS, EXTRACTED FROM LIVING SOURCES, SOLID, N.O.S.	TOKSYNY UZYSKANE Z ORGANIZMÓW ŻYWYCH, STALE, I.N.O.	6.1	T2	III	6.1	210 274 802	5 kg	E1		PP, EP					0	
3463	PROPIONIC ACID with not less than 90% acid by mass	KWAS PROPIONOWY, zawierający co najmniej 90% masowych kwasu	8	CF1	II	8 +3		1 L	E2	**T**	PP, EP, EX, A	VE01				1	
3464	ORGANOPHOSPHORUS COMPOUND, SOLID, TOXIC, N.O.S.	ZWIĄZEK FOSFOROORGANICZNY TRUJĄCY STAŁY, I.N.O.	6.1	T2	I	6.1	43 274 802	0	E5		PP, EP					2	

3464	ORGANOPHOSPHORUS COMPOUND, SOLID, TOXIC, N.O.S.	ZWIĄZEK FOSFOROORGANICZNY TRUJĄCY STAŁY, I.N.O.	6.1	T2	II	6.1	43 274 802	500 g	E4		PP, EP					2	
3464	ORGANOPHOSPHORUS COMPOUND, SOLID, TOXIC, N.O.S.	ZWIĄZEK FOSFOROORGANICZNY TRUJĄCY STAŁY, I.N.O.	6.1	T2	III	6.1	43 274 802	5 kg	E1		PP, EP					0	
3465	ORGANOARSENIC COMPOUND, SOLID, N.O.S.	ZWIĄZEK ARSENOORGANICZNY STAŁY I.N.O.	6.1	T3	I	6.1	274 802	0	E5		PP, EP					2	
3465	ORGANOARSENIC COMPOUND, SOLID, N.O.S.	ZWIĄZEK ARSENOORGANICZNY STAŁY I.N.O.	6.1	T3	II	6.1	274 802	500 g	E4		PP, EP					2	
3465	ORGANOARSENIC COMPOUND, SOLID, N.O.S.	ZWIĄZEK ARSENOORGANICZNY STAŁY I.N.O.	6.1	T3	III	6.1	274 802	5 kg	E1		PP, EP					0	
3466	METAL CARBONYLS, SOLID, N.O.S	KARBONYLKI METALI STALE, I.N.O.,	6.1	T3	I	6.1	274 562 802	0	E5		PP, EP					2	
3466	METAL CARBONYLS, SOLID, N.O.S	KARBONYLKI METALI STALE, I.N.O.,	6.1	T3	II	6.1	274 562 802	500 g	E4		PP, EP					2	
3466	METAL CARBONYLS, SOLID, N.O.S	KARBONYLKI METALI STALE, I.N.O.,	6.1	T3	III	6.1	274 562 802	5 kg	E1		PP, EP					0	
3467	ORGANOMETALLIC COMPOUND, SOLID, TOXIC, N.O.S.	ZWIĄZEK METALOORGANICZNY TRUJĄCY STAŁY, I.N.O.	6.1	T3	I	6.1	274 562 802	0	E5		PP, EP					2	
3467	ORGANOMETALLIC COMPOUND, SOLID, TOXIC, N.O.S.	ZWIĄZEK METALOORGANICZNY TRUJĄCY STAŁY, I.N.O.	6.1	T3	II	6.1	274 562 802	500 g	E4		PP, EP					2	
3467	ORGANOMETALLIC COMPOUND, SOLID, TOXIC, N.O.S	ZWIĄZEK METALOORGANICZNY TRUJĄCY STAŁY, I.N.O.	6.1	T3	III	6.1	274 562 802	5 kg	E1		PP, EP					0	
3468	HYDROGEN IN A METAL HYDRIDE STORAGE SYSTEM or HYDROGEN IN A METAL HYDRIDE STORAGE SYSTEM CONTAINED IN EQUIPMENT or HYDROGEN IN A METAL HYDRIDE STORAGE SYSTEM PACKED WITH EQUIPMENT	SYSTEM MAGAZYNOWANIA W WODORKACH METALI lub SYSTEM MAGAZYNOWANIA W WODORKACH METALI ZAWARTY W WYPOSAŻENIU lub SYSTEM MAGAZYNOWANIA W WODORKACH METALI ZAPAKOWANY Z WYPOSAŻENIEM	2	1F		2.1	321 356	0	E0	**T**	PP, EX, A	VE01				1	
3469	PAINT, FLAMMABLE, CORROSIVE (including paint, lacquer, enamel, stain, shellac, varnish, polish, liquid filler and liquid lacquer base) or PAINT RELATED MATERIAL, FLAMMABLE, CORROSIVE (including paint thinning or reducing compound)	FARBA ZAPALNA ŻRĄCA (w tym farba, lakier, emalia, bejca, szelak, pokost, politura, materiał wypełniający ciekły i lakier podkładowy ciekły) lub DODATKI DO FARB ZAPALNE ŻRĄCE (w tym rozcieńczalniki i rozpuszczalniki do farb)	3	FC	I	3 +8	163 367	0	E0		PP, EX, A	VE01				1	
3469	PAINT, FLAMMABLE, CORROSIVE (including paint, lacquer, enamel, stain, shellac, varnish, polish, liquid filler and liquid lacquer base) or PAINT RELATED MATERIAL, FLAMMABLE, CORROSIVE (including paint thinning or reducing compound)	FARBA ZAPALNA ŻRĄCA (w tym farba, lakier, emalia, bejca, szelak, pokost, politura, materiał wypełniający ciekły i lakier podkładowy ciekły) lub DODATKI DO FARB ZAPALNE ŻRĄCE (w tym rozcieńczalniki i rozpuszczalniki do farb)	3	FC	II	3 +8	163 367	1 L	E2		PP, EX, A	VE01				1	
3469	PAINT, FLAMMABLE, CORROSIVE (including paint, lacquer, enamel, stain, shellac, varnish, polish, liquid filler and liquid lacquer base) or PAINT RELATED MATERIAL, FLAMMABLE, CORROSIVE (including paint thinning or reducing compound)	FARBA ZAPALNA ŻRĄCA (w tym farba, lakier, emalia, bejca, szelak, pokost, politura, materiał wypełniający ciekły i lakier podkładowy ciekły) lub DODATKI DO FARB ZAPALNE ŻRĄCE (w tym rozcieńczalniki i rozpuszczalniki do farb)	3	FC	III	3 +8	163 367	5 L	E1		PP, EX, A	VE01				0	
3470	PAINT, CORROSIVE, FLAMMABLE (including paint, lacquer, enamel, stain, shellac, varnish, polish, liquid filler and liquid lacquer base) or PAINT RELATED MATERIAL CORROSIVE, FLAMMABLE (including paint thinning or reducing compound)	FARBA ŻRĄCA ZAPALNA (w tym farba, lakier, emalia, bejca, szelak, pokost, politura, materiał wypełniający ciekły i lakier podkładowy ciekły) lub DODATKI DO FARB ZAPALNE ŻRĄCE (w tym rozcieńczalniki i rozpuszczalniki do farb)	8	CF1	II	8 +3	163 367	1 L	E2		PP, EP, EX, A	VE01				1	
3471	HYDROGENDIFLUORIDES SOLUTION, N.O.S.	WODOROFLUORKI, ROZTWÓR, I.N.O.	8	CT1	II	8 +6.1	802	1 L	E2		PP, EP					2	
3471	HYDROGENDIFLUORIDES SOLUTION, N.O.S.	WODOROFLUORKI, ROZTWÓR, I.N.O.	8	CT1	III	8 +6.1	802	5 L	E1		PP, EP					0	
3472	CROTONIC ACID, LIQUID	KWAS KROTONOWY CIEKŁY	8	C3	III	8		5 L	E1		PP, EP					0	
3473	FUEL CELL CARTRIDGES or FUEL CELL CARTRIDGES CONTAINED IN EQUIPMENT or FUEL CELL CARTRIDGES PACKED WITH EQUIPMENT containing flammable liquids	NABOJE DO OGNIW PALIWOWYCH lub NABOJE DO OGNIW PALIWOWYCH ZAWARTE W WYPOSAŻENIU lub NABOJE DO OGNIW PALIWOWYCH ZAPAKOWANE Z WYPOSAŻENIEM, zawierające materiały ciekłe zapalne	3	F3		3	328	1 L	E0		PP, EX, A	VE01					
3474	1-HYDROXYBENZOTRIAZOLE MONOHYDRATE	1-HYDROKSYBENZOTRIAZOL-MONOHYDRAT	4,1	D	I	4,1		0	E0		PP					1	
3475	ETHANOL AND GASOLINE MIXTURE or ETHANOL AND MOTOR SPIRIT MIXTURE or ETHANOL AND PETROL MIXTURE, with more than 10% ethanol	ETANOL I BENZYNA, MIESZANINA lub ETANOL I PALIWO GAŹNIKOWE, MIESZANINA, zawierająca ponad 10% etanolu	3	F1	II	3	333 363	1 L	E2	**T**	PP, EX, A	VE01				1	
3476	FUEL CELL CARTRIDGES or FUEL CELL CARTRIDGES CONTAINED IN EQUIPMENT or FUEL CELL CARTRIDGES PACKED WITH EQUIPMENT, containing water-reactive substances	NABOJE DO OGNIW PALIWOWYCH lub NABOJE DO OGNIW PALIWOWYCH ZAWARTE W WYPOSAŻENIU lub NABOJE DO OGNIW PALIWOWYCH ZAPAKOWANE Z WYPOSAŻENIEM, zawierające materiały reagujące z wodą	4,3	W3		4,3	328 334	500 ml or 500 g	E0		PP, EX, A	VE01		HA08		0	
3477	FUEL CELL CARTRIDGES or FUEL CELL CARTRIDGES CONTAINED IN EQUIPMENT or FUEL CELL CARTRIDGES PACKED WITH EQUIPMENT, containing corrosive substances	NABOJE DO OGNIW PALIWOWYCH lub NABOJE DO OGNIW PALIWOWYCH ZAWARTE W WYPOSAŻENIU lub NABOJE DO OGNIW PALIWOWYCH ZAPAKOWANE Z WYPOSAŻENIEM, zawierające materiały żrące	8	C11		8	328 334	1 L or 1 kg	E0		PP, EP, A					0	
3478	FUEL CELL CARTRIDGES or FUEL CELL CARTRIDGES CONTAINED IN EQUIPMENT or FUEL CELL CARTRIDGES PACKED WITH EQUIPMENT, containing liquefied flammable gas	NABOJE DO OGNIW PALIWOWYCH lub NABOJE DO OGNIW PALIWOWYCH ZAWARTE W WYPOSAŻENIU lub NABOJE DO OGNIW PALIWOWYCH ZAPAKOWANE Z WYPOSAŻENIEM, zawierające gaz skroplony zapalny	2	6F		2,1	328 338	120 ml	E0		PP, EX, A	VE01				1	
3479	FUEL CELL CARTRIDGES or FUEL CELL CARTRIDGES CONTAINED IN EQUIPMENT or FUEL CELL CARTRIDGES PACKED WITH EQUIPMENT, containing hydrogen in metal hydride	NABOJE DO OGNIW PALIWOWYCH lub NABOJE DO OGNIW PALIWOWYCH ZAWARTE W WYPOSAŻENIU lub NABOJE DO OGNIW PALIWOWYCH ZAPAKOWANE Z WYPOSAŻENIEM, zawierające wodór w wodorkach metali	2	6F		2,1	328 339	120 ml	E0		PP, EX, A	VE01				1	
3480	LITHIUM ION BATTERIES (including lithium ion polymer batteries)	AKUMULATORY LITOWO-JONOWE (włącznie z akumulatorami litowo-jonowo-polimerowymi)	9	M4		9	188 230 310 348 376 377 636	0	E0		PP					0	
3481	LITHIUM ION BATTERIES CONTAINED IN EQUIPMENT or LITHIUM ION BATTERIES PACKED WITH EQUIPMENT (including lithium ion polymer batteries)	AKUMULATORY LITOWO-JONOWE ZAWARTE W WYPOSAŻENIU lub AKUMULATORY LITOWO-JONOWE ZAPAKOWANE Z WYPOSAŻENIEM (włącznie z akumulatorami litowo-jonowo-polimerowymi)	9	M4		9	188 230 348 360 376 377 636	0	E0		PP					0	
3482	ALKALI METAL DISPERSION, FLAMMABLE or ALKALINE EARTH METAL DISPERSION, FLAMMABLE	DYSPERSJA METALI ALKALICZNYCH ZAPALNA lub DYSPERSJA METALI ZIEM ALKALICZNYCH ZAPALNA	4,3	WF1	I	4.3+3	182 183 506	0	E0		PP, EX, A	VE01		HA08		1	
3483	MOTOR FUEL ANTI-KNOCK MIXTURE, FLAMMABLE	MIESZANINA PRZECIWSTUKOWA DO PALIW SILNIKOWYCH ZAPALNA	6,1	TF1	I	6.1+3		0	E0		PP, EP, EX, TOX, A	VE01, VE02				2	
3484	HYDRAZINE AQUEOUS SOLUTION, FLAMMABLE with more than 37% hydrazine, by mass	HYDRAZYNA, ROZTWÓR WODNY ZAPALNY zawierający więcej niż 37% masowych hydrazyny	8	CFT	I	8+3+6.1	530	0	E0		PP, EP, EX, TOX, A	VE01, VE02				2	
3485	CALCIUM HYPOCHLORITE, DRY, CORROSIVE or CALCIUM HYPOCHLORITE MIXTURE, DRY, CORROSIVE with more than 39% available chlorine (8.8% available oxygen)	PODCHLORYN WAPNIA SUCHY ŻRĄCY lub PODCHLORYN WAPNIA, MIESZANINA SUCHA ŻRĄCA, zawierająca ponad 39% aktywnego chloru (8,8% aktywnego tlenu)	5,1	OC2	II	5.1+8	314	1 kg	E2		PP					0	
3486	CALCIUM HYPOCHLORITE MIXTURE, DRY, CORROSIVE with more than 10% but not more than 39% available chlorine	PODCHLORYN WAPNIA, MIESZANINA SUCHA ŻRĄCA, zawierająca ponad 10% lecz maksymalnie 39% aktywnego chloru	5,1	OC2	III	5.1+8	314	5 kg	E1		PP					0	
3487	CALCIUM HYPOCHLORITE, HYDRATED, CORROSIVE or CALCIUM HYPOCHLORITE, HYDRATED MIXTURE, CORROSIVE with not less than 5.5% but not more than 16% water	PODCHLORYN WAPNIA HYDRATYZOWANY ŻRĄCY lub PODCHLORYN WAPNIA, MIESZANINA HYDRATYZOWANA ŻRĄCA, zawierająca co najmniej 5,5% lecz maksymalnie 16% wody	5,1	OC2	II	5.1+8	314 322	1 kg	E2		PP					0	
3487	CALCIUM HYPOCHLORITE, HYDRATED, CORROSIVE or CALCIUM HYPOCHLORITE, HYDRATED MIXTURE, CORROSIVE with not less than 5.5% but not more than 16% water	PODCHLORYN WAPNIA HYDRATYZOWANY ŻRĄCY lub PODCHLORYN WAPNIA, MIESZANINA HYDRATYZOWANA ŻRĄCA, zawierająca co najmniej 5,5% lecz maksymalnie 16% wody	5,1	OC2	III	5.1+8	314	5 kg	E1		PP					0	

3488	TOXIC BY INHALATION LIQUID, FLAMMABLE, CORROSIVE, N.O.S. with an LC_{50} lower than or equal to 200 ml/m³ and saturated vapour concentration greater than or equal to 500 LC_{50}	MATERIAŁ TRUJĄCY PRZY WDYCHANIU CIEKŁY ZAPALNY ZRĄCY, I.N.O., o LC_{50} maksymalnie 200 ml/m³ i stężeniu pary nasyconej co najmniej 500 LC_{50}	6,1	TFC	I	6.1+3+8	274	0	E0		PP, EP, EX, TOX, A	VE01, VE02				2	
3489	TOXIC BY INHALATION LIQUID, FLAMMABLE, CORROSIVE, N.O.S. with an LC_{50} lower than or equal to 1000 ml/m³ and saturated vapour concentration greater than or equal to 10 LC_{50}	MATERIAŁ TRUJĄCY PRZY WDYCHANIU CIEKŁY ZAPALNY ZRĄCY, I.N.O., o LC_{50} maksymalnie 1000 ml/m³ i stężeniu pary nasyconej co najmniej 10 LC_{50}	6,1	TFC	I	6.1+3+8	274	0	E0		PP, EP, EX, TOX, A	VE01, VE02				2	
3490	TOXIC BY INHALATION LIQUID, WATER-REACTIVE, FLAMMABLE, N.O.S. with an LC_{50} lower than or equal to 200 ml/m³ and saturated vapour concentration greater than or equal to 500 LC_{50}	MATERIAŁ TRUJĄCY PRZY WDYCHANIU CIEKŁY ZAPALNY REAGUJĄCY Z WODĄ, I.N.O., o LC_{50} maksymalnie 200 ml/m³ i stężeniu pary nasyconej co najmniej 500 LC_{50}	6,1	TFW	I	6.1+4.3+3	274	0	E0		PP, EP, EX, TOX, A	VE01, VE02				2	
3491	TOXIC BY INHALATION LIQUID, WATER-REACTIVE, FLAMMABLE, N.O.S. with an LC_{50} lower than or equal to 1000 ml/m³ and saturated vapour concentration greater than or equal to 10 LC_{50}	MATERIAŁ TRUJĄCY PRZY WDYCHANIU CIEKŁY ZAPALNY REAGUJĄCY Z WODĄ, I.N.O., o LC_{50} maksymalnie 1000 ml/m³ i stężeniu pary nasyconej co najmniej 10 LC_{50}	6,1	TFW	I	6.1+4.3+3	274	0	E0		PP, EP, EX, TOX, A	VE01, VE02				2	
3494	PETROLEUM SOUR CRUDE OIL, FLAMMABLE, TOXIC	ROPA NAFTOWA SUROWA ZASIARCZONA ZAPALNA TRUJĄCA	3	FT1	I	3+6.1	343 649	0	E0	T	PP, EP, EX, TOX, A	VE01, VE02				2	
3494	PETROLEUM SOUR CRUDE OIL, FLAMMABLE, TOXIC	ROPA NAFTOWA SUROWA ZASIARCZONA ZAPALNA TRUJĄCA	3	FT1	II	3+6.1	343 649	1 L	E2	T	PP, EP, EX, TOX, A	VE01, VE02				2	
3494	PETROLEUM SOUR CRUDE OIL, FLAMMABLE, TOXIC	ROPA NAFTOWA SUROWA ZASIARCZONA ZAPALNA TRUJĄCA	3	FT1	III	3+6.1	343 649	5 L	E1	T	PP, EP, EX, TOX, A	VE01, VE02				0	
3495	IODINE	JOD	8	CT2	III	8+6.1	279 802	5 kg	E1		PP, EP, TOX, A	VE02				0	
3496	Batteries, nickel-metal hydride	baterie, nikiel-wodorek metalu	9	M11	**NOT SUBJECT TO ADN**												
3497	KRILL MEAL	MĄCZKA Z KRYLA	4.2	S2	II	4.2	300	0	E2		PP					0	
3497	KRILL MEAL	MĄCZKA Z KRYLA	4.2	S2	III	4.2	300	0	E1		PP					0	
3498	IODINE MONOCHLORIDE, LIQUID	MONOCHLOREK JODU CIEKŁY	8	C1	II	8		1L	E0		PP, EP					0	
3499	CAPACITOR, ELECTRIC DOUBLE LAYER (with an energy storage capacity greater than 0.3Wh)	KONDENSATOR ASYMETRYCZNY DWUWARSTWOWY (o pojemności magazynowanej energii większej niż 0,3 Wh)	9	M11		9	361	0	E0		PP					0	
3500	CHEMICAL UNDER PRESSURE, N.O.S	CHEMIKALIA POD CIŚNIENIEM, I.N.O.	2	8A		2.2	274 659	0	E0		PP					0	
3501	CHEMICAL UNDER PRESSURE, FLAMMABLE, N.O.S.	CHEMIKALIA POD CIŚNIENIEM ZAPALNE, I.N.O.	2	8F		2.1	274 659	0	E0		PP, EX, A	VE01				1	
3502	CHEMICAL UNDER PRESSURE, TOXIC, N.O.S.	CHEMIKALIA POD CIŚNIENIEM TRUJĄCE, I.N.O.	2	8T		2.2+6.1	274 659	0	E0		PP, EP, TOX, A	VE02				2	
3503	CHEMICAL UNDER PRESSURE, CORROSIVE, N.O.S.	CHEMIKALIA POD CIŚNIENIEM ZRĄCE, I.N.O.	2	8C		2.2+8	274 659	0	E0		PP, EP	VE02				0	
3504	CHEMICAL UNDER PRESSURE, FLAMMABLE, TOXIC, N.O.S.	CHEMIKALIA POD CIŚNIENIEM TRUJĄCE ZAPALNE, I.N.O.	2	8TF		2.1+6.1	274 659	0	E0		PP, EP, EX, TOX, A	VE01, VE02				2	
3505	CHEMICAL UNDER PRESSURE, FLAMMABLE, CORROSIVE, N.O.S.	CHEMIKALIA POD CIŚNIENIEM ZAPALNE ZRĄCE, I.N.O.	2	8FC		2.1+8	274 659	0	E0		PP, EP, EX, A	VE01				1	
3506	MERCURY CONTAINED IN MANUFACTURED ARTICLES	RTĘĆ W WYROBACH PRZEMYSŁOWYCH	8	CT3		8+6.1	366	5kg	E0		PP, EP, TOX, A	VE02				0	
3507	URANIUM HEXAFLUORIDE, RADIOACTIVE MATERIAL, EXCEPTED PACKAGE, less than 0.1 kg per package, non-fissile or fissile-excepted	SZEŚCIOFLUOREK URANU, MATERIAŁ PROMIENIOTWÓRCZY, WYŁĄCZONE SZTUKI PRZESYŁKI	8		I	8	317 369	0	E0		PP, EP					0	
3508	CAPACITOR, ASYMMETRIC (with an energy storage capacity greater than 0.3Wh)	KONDENSATOR ASYMETRYCZNY (o pojemności magazynowanej energii większej niż 0,3 Wh)	9	M11		9	372	0	E0		PP					0	
3509	PACKAGING DISCARDED, EMPTY, UNCLEANED	OPAKOWANIA ODPADOWE, PRÓŻNE, NIEOCZYSZCZONE	9	M11		9	663	0	E0		PP					0	
3510	ADSORBED GAS, FLAMMABLE, N.O.S.	GAZ ADSORBOWANY, PALNY, I.N.O.	2	9F		2,1	274	0	E0		PP, EX, A	VE01				1	
3511	ADSORBED GAS, N.O.S.	GAZ ADSORBOWANY, I.N.O.	2	9A		2,2	274	0	E0		PP					0	
3512	ADSORBED GAS, TOXIC, N.O.S.	GAZ ADSORBOWANY, TRUJĄCY, I.N.O.	2	9T		2,3	274	0	E0		PP, EP, TOX, A	VE02				2	
3513	ADSORBED GAS, OXIDIZING, N.O.S.	GAZ ADSORBOWANY, UTLENIAJĄCY, I.N.O.	2	9O		2.2+5.1	274	0	E0		PP					0	
3514	ADSORBED GAS, TOXIC, FLAMMABLE, N.O.S.	GAZ ADSORBOWANY, TRUJĄCY, PALNY, I.N.O.	2	9TF		2.3+2.1	274	0	E0		PP, EP, EX, TOX, A	VE01, VE02				2	
3515	ADSORBED GAS, TOXIC, OXIDIZING, N.O.S.	GAZ ADSORBOWANY, TRUJĄCY, UTLENIAJĄCY, I.N.O.	2	9TO		2.3+5.1	274	0	E0		PP, EP, TOX, A	VE02				2	
3516	ADSORBED GAS, TOXIC, CORROSIVE, N.O.S.	GAZ ADSORBOWANY, TRUJĄCY, ZRĄCY, I.N.O.	2	9TC		2.3+8	274	0	E0		PP, EP,TOX, A	VE02				2	
3517	ADSORBED GAS, TOXIC, FLAMMABLE, CORROSIVE, N.O.S.	GAZ ADSORBOWANY, TRUJĄCY, PALNY, ZRĄCY, I.N.O.	2	9TFC		2.3+2.1+8	274	0	E0		PP, EP, EX, TOX, A	VE01, VE02				2	
3518	ADSORBED GAS, TOXIC, OXIDIZING, CORROSIVE, N.O.S.	GAZ ADSORBOWANY, TRUJĄCY, UTLENIAJĄCY, ZRĄCY, I.N.O.	2	9TOC		2.3+5.1+8	274	0	E0		PP, EP, TOX, A	VE02				2	
3519	BORON TRIFLUORIDE, ADSORBED	TRÓJFLUOREK BORU, ADSORBOWANY	2	9TC		2.3+8		0	E0		PP, EP, TOX, A	VE02				2	
3520	CHLORINE, ADSORBED	CHLOR, ADSORBOWANY	2	9TOC		2.3+5.1+8		0	E0		PP, EP, TOX, A	VE02				2	
3521	SILICON TETRAFLUORIDE, ADSORBED	CZTEROFLUOREK KRZEMU, ADSORBOWANY	2	9TC		2.3+8		0	E0		PP, EP, TOX, A	VE02				2	
3522	ARSINE, ADSORBED	ARSENOWODÓR (ARSYNA), ADSORBOWANY	2	9TF		2.3+2.1		0	E0		PP,EP,EX, TOX,A	VE01, VE02				2	
3523	GERMANE, ADSORBED	GERMANOWODÓR (GERMAN), ADSORBOWANY	2	9TF		2.3+2.1		0	E0		PP, EP, EX, TOX, A	VE01, VE02				2	
3524	PHOSPHORUS PENTAFLUORIDE, ADSORBED	PIĘCIOFLUOREK FOSFORU, ADSORBOWANY	2	9TC		2.3+8		0	E0		PP, EP, TOX, A	VE02				2	
3525	PHOSPHINE, ADSORBED	FOSFOROWODÓR (FOSFINA), ADSORBOWANY	2	9TF		2.3+2.1		0	E0		PP, EP, EX, TOX, A	VE01, VE02				2	
3526	HYDROGEN SELENIDE, ADSORBED	SELENOWODÓR, ADSORBOWANY	2	9TF		2.3+2.1		0	E0		PP, EP, EX, TOX, A	VE01, VE02				2	
9000	AMMONIA, DEEPLY REFRIGERATED	AMONIAK BEZWODNY NISKO SCHŁODZONY	2	3TC		2.3+8				**T**	PP, EP, TOX, A	VE02				2	Only admitted for carriage in tank vessels
9001	SUBSTANCES WITH A FLASH-POINT ABOVE 60 °C which are carried heated within a limiting range of 15K below their flash-point	MATERIAŁY O TEMPERATURZE ZAPŁONU POWYŻEJ 60 °C, przewożone w stanie podgrzanym w zakresie do 15 K poniżej ich temperatury zapłonu	3	F4		none				**T**	PP					0	Dangerous only when carried in tank vessels
9002	SUBSTANCES WITH A SELF-IGNITION TEMPERATURE OF 200 °C AND BELOW, N.O.S.	MATERIAŁY O TEMPERATURZE SAMOZAPŁONU ≤ 200°C, I.N.O.	3	F5		none				**T**	PP					0	Dangerous only when carried in tank vessels
9003	SUBSTANCES WITH A FLASH-POINT ABOVE 60 °C AND NOT MORE THAN 100 °C, which do not belong to another Class	MATERIAŁY O TEMPERATURZE ZAPŁONU POWYŻEJ 60 °C I NIE WYŻSZEJN NIŻ 100 °C, które nie należą do innej klasy	9			none				**T**	PP					0	Dangerous only when carried in tank vessels
9004	DIPHENYLMETHANE-4, 4'-DIISOCYANATE	DIFENYLOMETAN-4,4'-DIIZOCYJANIAN	9			none				**T**	PP					0	Dangerous only when carried in tank vessels
9005	ENVIRONMENTALLY HAZARDOUS SUBSTANCE, SOLID, N.O.S., MOLTEN	MATERIAŁ ZAGRAŻAJĄCY ŚRODOWISKU, STAŁY, I.N.O., STOPIONY	9			none				**T**	PP					0	Dangerous only when carried in tank vessels
9006	ENVIRONMENTALLY HAZARDOUS SUBSTANCE, LIQUID, N.O.S.	MATERIAŁ ZAGRAŻAJĄCY ŚRODOWISKU, CIEKŁY, I.N.O.	9			none				**T**	PP					0	Dangerous only when carried in tank vessels

3.2.2 Tabela B: Wykaz towarów niebezpiecznych w porządku alfabetycznym

Poniższa Tabela B jest alfabetycznym wykazem materiałów i przedmiotów niebezpiecznych, które są wymienione w kolejności numerycznej w Tabeli A rozdziału 3.2.1. Nie stanowi on integralnej części ADN. Został on sporządzony z należytą starannością przez Sekretariat Komisji Europejskiej Narodów Zjednoczonych dla Europy, aby ułatwić korzystanie z Załączników A i B, nie można jednak na nim polegać w zastępstwie uważnego przestudiowania i przestrzegania faktycznych postanowień załączonych Przepisów, które, w wypadku sprzeczności, uważane są za autorytatywne.

Uwaga 1: w celu ustalenia kolejności alfabetycznej nie uwzględniono następujących informacji, nawet jeżeli stanowią część oficjalnej nazwy przewozowej: liczby; litery greckie; skróty „sec" i „tert"; oraz litery „n" (azot), „n" (normalny), „o" (orto) „m" (meta), „p" (para) oraz „i.n.o." (inaczej nie określone).

Uwaga 2: nazwa materiału lub przedmiotu podana wielkimi literami oznacza oficjalną nazwę przewozową (zob. 3.1.2).

Uwaga 3: nazwa materiału lub przedmiotu podana wielkimi literami, po której następuje wyraz „patrz", oznacza alternatywną nazwę przewozową lub część oficjalnej nazwy przewozowej (z wyjątkiem pcb) (patrz. 3.1.2.1).

Uwaga 4: hasło wpisane małymi literami, po którym następuje wyraz „patrz", oznacza, że hasło nie jest oficjalną nazwą przewozową, lecz jej synonimem.

Uwaga 5: tam, gdzie nazwa wpisana jest częściowo wielkimi, a częściowo małymi literami, druga część nie jest uważana za część oficjalnej nazwy przewozowej (patrz 3.1.2.1).

Uwaga 6: dla celów dokumentacji i oznakowania sztuki przesyłki, oficjalną nazwę przewozową można zastosować odpowiednio w liczbie pojedynczej lub mnogiej (patrz 3.1.2.3).

Uwaga 7: Odnośnie dokładnego ustalenia oficjalnej nazwy przewozowej, patrz 3.1.2.

ADN Tabela B - 1 01.01.2015 r.

Nazwa towaru i opis	Nr UN nr ID	Klasa	Uwagi
1,1,1,2-TETRAFLUOROETAN	3159	2	
1,1,1-TRICHLOROETAN	2831	6.1	
1,1,1-TRIFLUOROETAN	2035	2	
1,1,2,2-TETRACHLOROETAN	1702	6.1	
1,1-DICHLORO-1-NITROETAN	2650	6.1	
1,1-DICHLOROETAN	2362	3	
1,1-dichloroetylen stabilizowany: patrz	1303	3	
1,1-dietoksyetan: patrz	1088	2	
1,1-DIFLUOROETAN	1030	2	
1,1-DIFLUOROETYLEN	1959	2	
1,1-DIMETOKSYETAN	2377	3	
1,2,3,6-TETRAWODOROPIRYDYNA	2410	3	
1,2-DI-(DIMETYLOAMINO)-ETAN	2372	3	
1,2-DIBROMOBUTAN-3-ON	2648	6.1	
1,2-dibromoetan: patrz	1605	6.1	
1,2-DICHLORO-1,1,2,2-TETRAFLUOROETAN	1958	2	
1,2-dichloroetan: patrz	1184	3	
1,2-DICHLOROETYLEN	1150	3	
1,2-DICHLOROPROPAN	1279	3	
1,2-dietoksyetan: patrz	1153	3	
1,2-DIMETOKSYETAN	2252	3	
1,2-EPOKSY-3-ETOKSYPROPAN	2752	3	
1,2-PROPYLENODIAMINA	2258	8	
1,3,5-TRIMETYLOBENZEN	2325	3	
1,3-DICHLOROACETON	2649	6.1	
1,3-DICHLOROPROPAN-2-OL	2750	6.1	
1,3-DIMETYLOBUTYLOAMINA	2379	3	
1,5,9-CYKLODODEKATRIEN	2518	6.1	
1-BROMO-3-CHLOROPROPAN	2688	6.1	
1-BROMO-3-METYLOBUTAN	2341	3	
1-BROMOBUTAN	1126	3	
1-CHLORO-1,1-DIFLUOROETAN	2517	2	
1-CHLORO-1,2,2,2-TETRAFLUORETAN	1021	2	
1-CHLORO-2,2,2-TRIFLUOROETAN	1983	2	
1-CHLOROPROPAN	1278	3	
1-CHLOROPROPAN-2-OL	2611	6.1	
1-ETYLOPIPERYDYNA	2386	3	
1H-TETRAZOL	0504	1	
1-HYDROKSYBENZOTRIAZOL BEZWODNY, suchy lub zwilżony, zawierający mniej niż 20% masowych wody	0508	1	
1-HYDROKSYBENZOTRIAZOL-MONOHYDRAT	3474	4.1	
1-METOKSY-2-PROPANOL	3092	3	
1-METYLOPIPERYDYNA	2399	3	
1-PENTOL	2705	8	
2-(2-AMINOETOKSY)-ETANOL	3055	8	
2,2-DIMETYLOPROPAN	2044	2	
2,3-DIMETYLOBUTAN	2457	3	
2,3-dinitrotoluen: patrz	2038	6.1	
2,3-DIWODOROPIRAN	2376	3	
2,4-dinitrotoluen: patrz	2038	6.1	
2,4-TOLUILENODIAMINA STAŁA	1709	6.1	
2,4-TOLUILENODIAMINA, ROZTWÓR	3418	6.1	
2,5-dinitrotoluen: patrz	2038	6.1	
2,6-dinitrotoluen: patrz	2038	6.1	
2-AMINO-4,6-DINITROFENOL ZWILŻONY, zawierający co najmniej 20% masowych wody	3317	4.1	
2-AMINO-4-CHLOROFENOL	2673	6.1	
2-AMINO-5-DIETYLOAMINOPENTAN	2946	6.1	
2-BROMO-2-NITROPROPANO-1,3-DIOL	3241	4.1	
2-BROMOBUTAN	2339	3	
2-BROMOPENTAN	2343	3	
2-CHLOROETANAL	2232	6.1	
2-CHLOROPIRYDYNA	2822	6.1	
2-CHLOROPROPAN	2356	3	
2-CHLOROPROPEN	2456	3	

ADN Tabela B - 2 01.01.2015 r.

2-CHLOROPROPIONIAN ETYLU	2935	3	
2-CHLOROPROPIONIAN IZOPROPYLU	2934	3	
2-CHLOROPROPIONIAN METYLU	2933	3	
2-DIETYLOAMINOETANOL	2686	8	
2-DIMETYLOAMINOACETONITRYL	2378	3	
2-DIMETYLOAMINOETANOL	2051	8	
2-ETYLOANILINA	2273	6.1	
2-ETYLOBUTANOL	2275	3	
2-ETYLOHEKSYLOAMINA	2276	3	
2-JODOBUTAN	2390	3	
2-metoksyetanol: patrz	1188	3	
2-METYLO-2-HEPTANOTIOL	3023	6.1	
2-METYLO-5-ETYLOPIRYDYNA	2300	6.1	
2-METYLOBUT-1-EN	2459	3	
2-METYLOBUT-2-EN	2460	3	
2-METYLOBUTANAL	3371	3	
2-METYLOFURAN	2301	3	
2-METYLOPENTAN-2-OL	2560	3	
2-nitro-m-ksylen: patrz	1665	6.1	
2-TRIFLUOROMETYLOANILINA	2942	6.1	
3,3-DIETOKSYPROPEN	2374	3	
3,3'-IMINOBISPROPYLOAMINA	2269	8	
3,4-dinitrotoluen: patrz	2038	6.1	
3,5-dinitrotoluen: patrz	2038	6.1	
3-BROMOPROPYN	2345	3	
3-CHLOROPROPAN-1-OL	2849	6.1	
3-DIETYLOAMINOPROPYLOAMINA	2684	3	
3-METYLOBUT-1-EN	2561	3	
3-METYLOBUTAN-2-ON	2397	3	
3-metylomerkaptan aldehydu propionowego: patrz	2785	6.1	
3-metylopent-2-en-4-yn-1-ol: patrz	2705	8	
3-nitro-o-ksylen: patrz	1665	6.1	
3-TRIFLUOROMETYLOANILINA	2948	6.1	
4,4'-DIAMINODIFENYLOMETAN	2651	6.1	
4-METOKSY-4-METYLOPENTAN-2-ON	2293	3	
4-METYLOMORFOLINA	2535	3	
4-NITROFENYLOHYDRAZYNA, zawierająca co najmniej 30% masowych wody	3376	4.1	
4-nitro-m-ksylen: patrz	1665	6.1	
4-nitro-o-ksylen: patrz	1665	6.1	
4-TIAPENTANAL	2785	6.1	
5-METYLOHEKSAN-2-ON	2302	3	
5-NITROBENZOTRIAZOL	0385	1	
5-nitro-m-ksylen: patrz	1665	6.1	
5-tert-BUTYLO-2,4,6-TRINITRO-m-KSYLEN	2956	4.1	
9-FOSFOROBICYKLONONANY	2940	4.2	
ACETAL	1088	3	
ACETALDEHYDOAMONIAK	1841	9	
ACETOARSENIN MIEDZI	1585	6.1	
acetoina: patrz	2621	3	
ACETON	1090	3	
ACETONITRYL	1648	3	
ACETYLEN BEZ ROZPUSZCZALNIKA	3374	2	
ACETYLEN ROZPUSZCZONY	1001	2	
acetyloaceton: patrz	2310	3	
ACETYLOMETYLOKARBINOL	2621	3	
ADYPONITRYL	2205	6.1	
AKROLEINA STABILIZOWANA	1092	6.1	
AKROLEINA, DIMER STABILIZOWANY	2607	3	
AKRYDYNA	2713	6.1	
AKRYLAMID STAŁY	2074	6.1	
AKRYLAMID, ROZTWÓR	3426	6.1	
AKRYLAN IZOBUTYLU STABILIZOWANY	2527	3	
AKRYLAN 2-DIMETYLOAMINOETYLU	3302	6.1	
AKRYLAN ETYLU STABILIZOWANY	1917	3	
AKRYLAN METYLU STABILIZOWANY	1919	3	
AKRYLANY BUTYLU STABILIZOWANE	2348	3	
AKRYLONITRYL STABILIZOWANY	1093	3	
aktynolit: patrz	2212	9	

ADN Tabela B - 3 01.01.2015 r.

AKUMULATORY LITOWO-JONOWE (włącznie z akumulatorami litowo-jonowo-polimerowymi)	3480	9	
AKUMULATORY LITOWO-JONOWE ZAPAKOWANE Z WYPOSAŻENIEM (włącznie z akumulatorami litowo-jonowo-polimerowymi)	3481	9	
AKUMULATORY LITOWO-JONOWE ZAWARTE W WYPOSAŻENIU (włącznie z akumulatorami litowo-jonowo-polimerowymi)	3481	9	
AKUMULATORY MOKRE BEZOBSŁUGOWE, ogniwo elektryczne	2800	8	
AKUMULATORY MOKRE NAPEŁNIONE KWASEM, ogniwo elektryczne	2794	8	
AKUMULATORY MOKRE NAPEŁNIONE ZASADĄ, ogniwo elektryczne	2795	8	
AKUMULATORY SODOWE	3292	4.3	
AKUMULATORY SUCHE ZAWIERAJĄCE STAŁY WODOROTLENEK POTASU, ogniwo elektryczne	3028	8	
AKUMULATORY Z LITEM METALICZNYM (włącznie z akumulatorami ze stopem litu)	3090	9	
AKUMULATORY Z LITEM METALICZNYM ZAPAKOWANE Z WYPOSAŻENIEM (włącznie z akumulatorami ze stopem litu)	3091	9	
AKUMULATORY Z LITEM METALICZNYM ZAWARTE W WYPOSAŻENIU (włącznie z akumulatorami ze stopem litu)	3091	9	
ALDEHYD 1,2,3,6-TETRAWODOROBENZOESOWY	2498	3	
aldehyd 2-etyloheksylowy: patrz	1191	3	
ALDEHYD 2-ETYLOMASŁOWY	1178	3	
aldehyd 3-etyloheksylowy: patrz	1191	3	
ALDEHYD 3-HYDROKSYMASŁOWY	2839	6.1	
aldehyd 3-metylomerkaptopropionowy: patrz	2785	6.1	
ALDEHYD alfa-METYLOWALERIANOWY	2367	3	
ALDEHYD BENZOESOWY	1990	9	
aldehyd chlorooctowy: patrz	2232	6.1	
ALDEHYD GLICYDOWY	2622	3	
ALDEHYD HEKSYLOWY	1207	3	
ALDEHYD IZOBUTYROWY	2045	3	
ALDEHYD IZOMASŁOWY	2045	3	
ALDEHYD KROTONOWY	1143	6.1	
ALDEHYD KROTONOWY STABILIZOWANY	1143	6.1	
ALDEHYD MASŁOWY	1129	3	
ALDEHYD METAKRYLOWY STABILIZOWANY	2396	3	
ALDEHYD n-HEPTYLOWY	3056	3	
ALDEHYD OCTOWY	1089	3	
ALDEHYD PROPIONOWY	1275	3	
ALDEHYD WALERIANOWY	2058	3	
aldehydy etyloheksylowe	1191	3	
ALDEHYDY FURFURYLOWE	1199	6.1	
ALDEHYDY OKTYLOWE	1191	3	
ALDEHYDY ZAPALNE TRUJĄCE, I.N.O.	1988	3	
ALDEHYDY, I.N.O.	1989	3	
ALDOL	2839	6.1	
alfa-dichlorohydryna: patrz	2750	6.1	
alfa-MONOCHLOROHYDRYNA GLICERYNY	2689	6.1	
alfa-NAFTYLOAMINA	2077	6.1	
alfa-PINEN	2368	3	
ALKALOIDY CIEKŁE, I.N.O.	3140	6.1	
ALKALOIDY STAŁE, I.N.O.	1544	6.1	
ALKILOFENOLE CIEKŁE, I.N.O. (włącznie z homologami C_2-C_{12})	3145	8	
ALKILOFENOLE STAŁE, I.N.O. (włącznie z homologami C_2-C_{12})	2430	8	
ALKOHOL alfa-METYLOBENZYLOWY CIEKŁY	2937	6.1	
ALKOHOL alfa-METYLOBENZYLOWY STAŁY	3438	6.1	
ALKOHOL ALLILOWOMETYLOWY	2614	3	
ALKOHOL ALLILOWY	1098	6.1	
ALKOHOL DIACETONOWY	1148	3	
ALKOHOL DIACETONOWY	1148	3	
ALKOHOL ETYLOWY	1170	3	
ALKOHOL ETYLOWY, ROZTWÓR	1170	3	
ALKOHOL FURFURYLOWY	2874	6.1	
ALKOHOL IZOBUTYLOWY	1212	3	
ALKOHOL IZOPROPYLOWY	1219	3	
alkohol metyloamylowy: patrz	2053	3	
ALKOHOL n-PROPYLOWY	1274	3	
ALKOHOLANY METALI ALKALICZNYCH SAMONAGRZEWAJĄCE SIĘ ŻRĄCE, I.N.O.	3206	4.2	
ALKOHOLANY METALI ZIEM ALKALICZNYCH, I.N.O.	3205	4.2	
ALKOHOLANY, ROZTWÓR, I.N.O. w alkoholu	3274	3	
ALKOHOLE ZAPALNE TRUJĄCE, I.N.O.	1986	3	

ADN Tabela B - 4 01.01.2015 r.

ALKOHOLE, I.N.O.	1987	3	
ALLILOAMINA	2334	6.1	
ALLILOTRICHLOROSILAN STABILIZOWANY	1724	8	
ALUMINIUM, PRODUKTY UBOCZNE Z OTRZYMYWANIA	3170	4.3	
ALUMINIUM, PRODUKTY UBOCZNE Z PRZETOPU	3170	4.3	
AMALGAMAT METALI ALKALICZNYCH CIEKŁY	1389	4.3	
AMALGAMAT METALI ALKALICZNYCH STAŁY	3401	4.3	
AMALGAMAT METALI ZIEM ALKALICZNYCH CIEKŁY	1392	4.3	
AMALGAMAT METALI ZIEM ALKALICZNYCH STAŁY	3402	4.3	
AMIDEK MAGNEZU	2004	4.2	
AMIDKI METALI ALKALICZNYCH	1390	4.3	
AMINOFENOLE (o-, m-, p-)	2512	6.1	
AMINOPIRYDYNY (o-, m-, p-)	2671	6.1	
AMINY ZAPALNE ŻRĄCE, I.N.O.	2733	3	
AMINY ŻRĄCE CIEKŁE, I.N.O.	2735	8	
AMINY ŻRĄCE STAŁE, I.N.O.	3259	8	
AMINY ŻRĄCE ZAPALNE CIEKŁE, I.N.O.	2734	8	
AMONIAK BEZWODNY	1005	2	
AMONIAK BEZWODNY NISKO SCHŁODZONY	9000	2	
AMONIAK ROZTWÓR, w wodzie, o gęstości względnej w 15 °C mniejszej niż 0,88, zawierający więcej niż 35%, lecz maksymalnie 50% amoniaku	2073	2	
AMONIAK, ROZTWÓR w wodzie, o gęstości względnej w 15 °C mniejszej niż 0,880, zawierający ponad 50% amoniaku	3318	2	
AMONIAK, ROZTWÓR w wodzie, o gęstości względnej w 15 °C pomiędzy 0,880 a 0,957, zawierający ponad 10%, lecz maksymalnie 35% amoniaku	2672	8	
amozyt: patrz AZBEST BRĄZOWY	2212	9	
AMUNICJA ĆWICZEBNA	0362	1	
AMUNICJA ĆWICZEBNA	0488	1	
AMUNICJA DOŚWIADCZALNA	0363	1	
AMUNICJA DYMNA Z BIAŁYM FOSFOREM, z ładunkiem rozrywającym, napędzającym lub miotającym	0245	1	
AMUNICJA DYMNA Z BIAŁYM FOSFOREM, z ładunkiem rozrywającym, napędzającym lub miotającym	0246	1	
AMUNICJA DYMNA, z lub bez ładunku rozrywającego, napędzającego lub miotającego	0016	1	
AMUNICJA DYMNA, z lub bez ładunku rozrywającego, napędzającego lub miotającego	0303	1	
AMUNICJA DYMNA, z lub bez ładunku rozrywającego, napędzającego lub miotającego, z materiałem żrącym	0015	1	
AMUNICJA ŁZAWIĄCA NIEWYBUCHOWA, bez ładunku rozrywającego lub miotającego, nieostra	2017	6.1	
AMUNICJA ŁZAWIĄCA, z ładunkiem rozrywającym, napędzającym lub miotającym	0019	1	
AMUNICJA ŁZAWIĄCA, z ładunkiem rozrywającym, napędzającym lub miotającym	0018	1	
AMUNICJA ŁZAWIĄCA, z ładunkiem rozrywającym, napędzającym lub miotającym	0301	1	
AMUNICJA OŚWIETLAJĄCA, z lub bez ładunku rozrywającego, napędzającego lub miotającego	0171	1	
AMUNICJA OŚWIETLAJĄCA, z lub bez ładunku rozrywającego, napędzającego lub miotającego	0254	1	
AMUNICJA OŚWIETLAJĄCA, z lub bez ładunku rozrywającego, napędzającego lub miotającego	0297	1	
AMUNICJA TRUJĄCA NIEWYBUCHOWA, bez ładunku rozrywającego lub miotającego, nieostra	2016	6.1	
AMUNICJA TRUJĄCA, z ładunkiem rozrywającym, napędzającym lub miotającym	0020	1	Przewóz zakazany
AMUNICJA TRUJĄCA, z ładunkiem rozrywającym, napędzającym lub miotającym	0021	1	Przewóz zakazany
AMUNICJA ZAPALAJĄCA Z BIAŁYM FOSFOREM, z ładunkiem rozrywającym, napędzającym lub miotającym	0243	1	
AMUNICJA ZAPALAJĄCA Z BIAŁYM FOSFOREM, z ładunkiem rozrywającym, napędzającym lub miotającym	0244	1	
AMUNICJA ZAPALAJĄCA, z ciekłym lub żelowym materiałem zapalającym, z ładunkiem rozrywającym, napędzającym lub miotającym	0247	1	
AMUNICJA ZAPALAJĄCA, z lub bez ładunku rozrywającego, napędzającego lub miotającego	0009	1	
AMUNICJA ZAPALAJĄCA, z lub bez ładunku rozrywającego, napędzającego lub miotającego	0010	1	
AMUNICJA ZAPALAJĄCA, z lub bez ładunku rozrywającego, napędzającego lub miotającego	0300	1	
AMYLOAMINY	1106	3	
AMYLOTRICHLOROSILAN	1728	8	
ANILINA	1547	6.1	
ANIZOL	2222	3	
ANIZYDYNY	2431	6.1	
antofilit: patrz	2212	9	
ANTYMON PROSZEK	2871	6.1	
ARGON SKROPLONY SCHŁODZONY	1951	2	
ARGON SPRĘŻONY	1006	2	
ARSANILAN SODU	2473	6.1	
ARSEN	1558	6.1	

ADN Tabela B - 5 01.01.2015 r.

ARSEN, PYŁ	1562	6.1	
ARSENIAN AMONU	1546	6.1	
ARSENIAN CYNKU	1712	6.1	
ARSENIAN CYNKU I ARSENIN CYNKU, MIESZANINA	1712	6.1	
ARSENIAN MAGNEZU	1622	6.1	
ARSENIAN POTASU	1677	6.1	
ARSENIAN RTĘCI (II)	1623	6.1	
ARSENIAN SODU	1685	6.1	
ARSENIAN WAPNIA	1573	6.1	
ARSENIAN WAPNIA I ARSENIN WAPNIA, MIESZANINA STAŁA	1574	6.1	
ARSENIAN ŻELAZA (II)	1608	6.1	
ARSENIAN ŻELAZA (III)	1606	6.1	
ARSENIANY OŁOWIU	1617	6.1	
arseniany, ciekłe, i.n.o.: patrz	1556	6.1	
arseniany, stałe, i.n.o.: patrz	1557	6.1	
ARSENIN CYNKU	1712	6.1	
ARSENIN MIEDZI	1586	6.1	
ARSENIN POTASU	1678	6.1	
ARSENIN SODU STAŁY	2027	6.1	
ARSENIN SODU, ROZTWÓR WODNY	1686	6.1	
ARSENIN SREBRA	1683	6.1	
ARSENIN STRONTU	1691	6.1	
ARSENIN ŻELAZA (III)	1607	6.1	
ARSENINY OŁOWIU	1618	6.1	
arseniny, ciekłe, i.n.o.: patrz	1556	6.1	
arseniny, stałe, i.n.o.: patrz	1557	6.1	
ARSYNA	2188	2	
asfalty upłynnione o temp. równej lub powyżej 100 °C i o temperaturze zapłonu poniżej tej temperatury: patrz	3257	9	
asfalty upłynnione o temperaturze zapłonu maksymalnie 60 °C: patrz	1999	3	
asfalty upłynnione o tempraturze zapłonu powyżej 60 °C, do lub powyżej swojej temp. zapłonu: patrz	3256	3	
AZBEST BRĄZOWY	2212	9	
AZBEST NIEBIESKI	2212	9	
AZODIKARBONAMID	3242	4.1	
AZOT SKROPLONY SCHŁODZONY	1977	2	
AZOT SPRĘŻONY	1066	2	
AZOTAN AMONU CIEKŁY, gorący stężony roztwór o stężeniu większym niż 80%, ale maksymalnie 93%	2426	5.1	
AZOTAN AMONU, EMULSJA, półprodukt do produkcji materiałów wybuchowych, ciekły	3375	5.1	
AZOTAN AMONU, EMULSJA, półprodukt do produkcji materiałów wybuchowych, stały	3375	5.1	
AZOTAN AMONU, zawierający maksymalnie 0,2% całkowitą ilość materiałów palnych (włącznie z materiałami organicznymi, jako równoważnik węgla) i wolny od domieszek innych materiałów	1942	5.1	
AZOTAN AMONU	0222	1	
AZOTAN AMONU, ZAWIESINA, półprodukt do produkcji materiałów wybuchowych, ciekły	3375	5.1	
AZOTAN AMONU, ZAWIESINA, półprodukt do produkcji materiałów wybuchowych, stały	3375	5.1	
AZOTAN AMONU, ŻEL, półprodukt do produkcji materiałów wybuchowych, ciekły	3375	5.1	
AZOTAN AMONU, ŻEL, półprodukt do produkcji materiałów wybuchowych, stały	3375	5.1	
AZOTAN AMYLU	1112	3	
AZOTAN BARU	1446	5.1	
AZOTAN BERYLU	2464	5.1	
AZOTAN CEZU	1451	5.1	
AZOTAN CHROMU	2720	5.1	
AZOTAN CYNKU	1514	5.1	
AZOTAN CYRKONU	2728	5.1	
AZOTAN DYDYMU	1465	5.1	
AZOTAN FENYLORTĘCI	1895	6.1	
AZOTAN GLINU	1438	5.1	
AZOTAN GUANIDYNY	1467	5.1	
AZOTAN IZOPROPYLU	1222	3	
AZOTAN LITU	2722	5.1	
AZOTAN MAGNEZU	1474	5.1	
AZOTAN MANGANU	2724	5.1	
AZOTAN MOCZNIKA ZWILŻONY, zawierający co najmniej 10% masowych wody	3370	4.1	
AZOTAN MOCZNIKA ZWILŻONY, zawierający co najmniej 20% masowych wody	1357	4.1	
AZOTAN MOCZNIKA, suchy lub zwilżony, zawierający mniej niż 20% masowych wody	0220	1	
AZOTAN NIKLU	2725	5.1	

ADN Tabela B - 6 01.01.2015 r.

AZOTAN n-PROPYLU	1865	3	
AZOTAN OŁOWIU	1469	5.1	
AZOTAN POTASU	1486	5.1	
AZOTAN POTASU I AZOTYN SODU, MIESZANINA	1487	5.1	
AZOTAN RTĘCI (I)	1627	6.1	
AZOTAN RTĘCI (II)	1625	6.1	
AZOTAN SODU	1498	5.1	
AZOTAN SODU I AZOTAN POTASU, MIESZANINA	1499	5.1	
AZOTAN SREBRA	1493	5.1	
AZOTAN STRONTU	1507	5.1	
AZOTAN TALU	2727	6.1	
AZOTAN WAPNIA	1454	5.1	
AZOTAN ŻELAZA	1466	5.1	
AZOTANY NIEORGANICZNE, I.N.O.	1477	5.1	
AZOTANY NIEORGANICZNE, I.N.O.	1477	5.1	
AZOTANY NIEORGANICZNE, ROZTWÓR WODNY, I.N.O.	3218	5.1	
AZOTEK LITU	2806	4.3	
AZOTYN AMONU CYNKU	1512	5.1	
AZOTYN AMYLU	1113	3	
AZOTYN DICYKLOHEKSYLOAMONU	2687	4.1	
AZOTYN ETYLU, ROZTWÓR	1194	3	
AZOTYN METYLU	2455	2	Przewóz zakazany
AZOTYN NIKLU	2726	5.1	
AZOTYN POTASU	1488	5.1	
AZOTYN SODU	1500	5.1	
AZOTYNY BUTYLU	2351	3	
AZOTYNY NIEORGANICZNE, I.N.O.	2627	5.1	
AZOTYNY NIEORGANICZNE, ROZTWÓR WODNY, I.N.O.	3219	5.1	
AZYDEK BARU ZWILŻONY, zawierający co najmniej 50% masowych wody	1571	4.1	
AZYDEK BARU, suchy lub zwilżony, zawierający mniej niż 50% masowych wody	0224	1	
AZYDEK OŁOWIU ZWILŻONY, zawierający co najmniej 20% masowych wody lub mieszaniny alkohol/woda	0129	1	
AZYDEK SODU	1687	6.1	
BAR	1400	4.3	
BARWNIK TRUJĄCY CIEKŁY, I.N.O.	1602	6.1	
BARWNIK TRUJĄCY STAŁY, I.N.O.	3143	6.1	
BARWNIK ŻRĄCY CIEKŁY, I.N.O.	2801	8	
BARWNIK ŻRĄCY STAŁY, I.N.O.	3147	8	
BATERIE MOKRE BEZOBSŁUGOWE, ogniwo elektryczne	2800	8	
BATERIE MOKRE NAPEŁNIONE KWASEM, ogniwo elektryczne	2794	8	
BATERIE MOKRE NAPEŁNIONE ZASADĄ, ogniwo elektryczne	2795	8	
BATERIE SUCHE ZAWIERAJĄCE STAŁY WODOROTLENEK POTASU, ogniwo elektryczne	3028	8	
baterie, nikiel-wodorek metalu	3496	9	
BAWEŁNA MOKRA	1365	4.2	
BAWEŁNA, ODPADY ZAOLEJONE	1364	4.2	
bejca: patrz	1263	3	
bejca: patrz	3066	8	
bejca: patrz	3469	3	
bejca: patrz	3470	8	
BENZEN	1114	3	
BENZOCHINON	2587	6.1	
BENZOESAN RTĘCI (II)	1631	6.1	
BENZONITRYL	2224	6.1	
BENZYDYNA	1885	6.1	
BENZYLODIMETYLOAMINA	2619	8	
BENZYNA	1203	3	
BERYL, PROSZEK	1567	6.1	
beta-NAFTYLOAMINA STAŁA	1650	6.1	
beta-NAFTYLOAMINA, ROZTWÓR	3411	6.1	
bezowodnik kwasu siarkowego stabilizowany: patrz	1829	8	
BEZWODNIK FTALOWY, zawierający więcej niż 0,05% bezwodnika maleinowego	2214	8	
bezwodnik kwasu fosforowego: patrz	1807	8	
BEZWODNIK MALEINOWY	2215	8	
BEZWODNIK MALEINOWY STOPIONY	2215	8	
BEZWODNIK MASŁOWY	2739	8	
BEZWODNIK OCTOWY	1715	8	
BEZWODNIK PROPIONOWY	2496	8	

ADN Tabela B - 7 01.01.2015 r.

BEZWODNIKI TETRAWODOROFTALOWE, zawierające więcej niż 0,05% bezwodnika maleinowego	2698	8	
BICYKLO-[2,2,1]-HEPTA-2,5-DIEN STABILIZOWANY	2251	3	
BIFENYLE POLCHLOROWCOWANE CIEKŁE	3151	9	
BIFENYLE POLCHLOROWCOWANE STAŁE	3152	9	
BIFENYLE POLICHLOROWANE CIEKŁE	2315	9	
BIFENYLE POLICHLOROWANE STAŁE	3432	9	
bifluorek amonu, roztwór: patrz	1727	8	
bifluorek amonu: patrz	1727	8	
bifluorek potasu, roztwór: patrz	3421	8	
BŁONY FILMOWE NA BAZIE NITROCELULOZY, żelowane, z wyjątkiem odpadów	1324	4.1	
BOMBY BŁYSKOWE	0037	1	
BOMBY BŁYSKOWE	0038	1	
BOMBY BŁYSKOWE	0039	1	
BOMBY BŁYSKOWE	0299	1	
BOMBY DYMNE NIEWYBUCHOWE, zawierające materiał żrący ciekły, bez zapalnika	2028	8	
BOMBY GŁĘBINOWE	0056	1	
BOMBY Z CIECZĄ ZAPALNĄ, z ładunkiem rozrywającym	0399	1	
BOMBY Z CIECZĄ ZAPALNĄ, z ładunkiem rozrywającym	0400	1	
BOMBY, z ładunkiem rozrywającym	0033	1	
BOMBY, z ładunkiem rozrywającym	0034	1	
BOMBY, z ładunkiem rozrywającym	0035	1	
BOMBY, z ładunkiem rozrywającym	0291	1	
BORAN I CHLORAN, MIESZANINA	1458	5.1	
BORAN TRIALLILU	2609	6.1	
BORAN TRIETYLU	1176	3	
BORAN TRIIZOPROPYLU	2616	3	
BORAN TRIMETYLU	2416	3	
BORNEOL	1312	4.1	
BOROWODOREK GLINU	2870	4.2	
BOROWODOREK GLINU W URZĄDZENIACH	2870	4.2	
BOROWODOREK LITU	1413	4.3	
BOROWODOREK POTASU	1870	4.3	
BOROWODOREK SODU	1426	4.3	
BOROWODOREK SODU I WODOROTLENEK SODU, ROZTWÓR, zawierający maksymalnie 12% masowych borowodorku sodu i maksymalnie 40% masowych wodorotlenku sodu	3320	8	
BROM	1744	8	
BROM, ROZTWÓR	1744	8	
BROMEK ACETYLU	1716	8	
BROMEK ALLILU	1099	3	
BROMEK ARSENU	1555	6.1	
BROMEK BENZYLU	1737	6.1	
BROMEK BROMOACETYLU	2513	8	
BROMEK CYJANU	1889	6.1	
BROMEK ETYLU	1891	6.1	
BROMEK FENACYLU	2645	6.1	
BROMEK GLINU BEZWODNY	1725	8	
BROMEK GLINU, ROZTWÓR	2580	8	
BROMEK KSYLILU CIEKŁY	1701	6.1	
BROMEK KSYLILU STAŁY	3417	6.1	
BROMEK METYLOMAGNEZU W ETERZE ETYLOWYM	1928	4.3	
BROMEK METYLU I DIBROMEK ETYLENU, MIESZANINA CIEKŁA	1647	6.1	
BROMEK METYLU, zawierający maksymalnie 2% chloropikryny	1062	2	
BROMEK WINYLU STABILIZOWANY	1085	2	
BROMIAN BARU	2719	5.1	
BROMIAN CYNKU	2469	5.1	
BROMIAN MAGNEZU	1473	5.1	
BROMIAN POTASU	1484	5.1	
BROMIAN SODU	1494	5.1	
BROMIANY NIEORGANICZNE, I.N.O.	1450	5.1	
BROMIANY NIEORGANICZNE, ROZTWÓR WODNY, I.N.O.	3213	5.1	
BROMKI RTĘCI	1634	6.1	
BROMOACETON	1569	6.1	
BROMOBENZEN	2514	3	
BROMOCHLORODIFLUOROMETAN	1974	2	
BROMOCHLOROMETAN	1887	6.1	
BROMOFORM	2515	6.1	
BROMOMETYLOPROPANY	2342	3	

ADN Tabela B - 8 01.01.2015 r.

BROMOOCTAN ETYLU	1603	6.1	
BROMOOCTAN METYLU	2643	6.1	
BROMOPROPANY	2344	3	
BROMOTRIFLUOROETYLEN	2419	2	
BROMOTRIFLUOROMETAN	1009	2	
BROMOWODÓR BEZWODNY	1048	2	
BRUCYNA	1570	6.1	
BUT-1-EN	1012	2	
but-2-in: patrz	1144	3	
BUTADIENY I WĘGLOWODORY, MIESZANINA STABILIZOWANA, o prężności pary w 70 °C nie większej niż 1,1 MPa (11 bar) i gęstości w 50 °C nie mniejszej niż 0,525 kg/l	1010	2	
BUTADIENY STABILIZOWANE (buta-1,2-dien)	1010	2	
BUTADIENY STABILIZOWANE (buta-1,3-dien)	1010	2	
BUTAN	1011	2	
BUTANODION	2346	3	
BUTANOLE	1120	3	
BUTANOLE	1120	3	
BUTENY, MIESZANINA	1012	2	
BUTYLOBENZENY	2709	3	
BUTYLOTOLUENY	2667	6.1	
BUTYLOTRICHLOROSILAN	1747	8	
BUTYN-1,4-DIOL	2716	6.1	
BUTYRONITRYL	2411	3	
CELULOID w blokach, prętach, walcach, płytach, rurach itp., z wyjątkiem kawałków	2000	4.1	
CELULOID, ODPAD	2002	4.2	
CER, płyty, sztaby, pręty	1333	4.1	
CER, wióry lub grysik	3078	4.3	
CEZ	1407	4.3	
CHEMIKALIA POD CISNIENIEM TRUJĄCE, I.N.O.	3502	2	
CHEMIKALIA POD CIŚNIENIEM ZAPALNE ŻRĄCE, I.N.O.	3505	2	
CHEMIKALIA POD CIŚNIENIEM TRUJĄCE ZAPALNE, I.N.O.	3504	2	
CHEMIKALIA POD CIŚNIENIEM ZAPALNE, I.N.O.	3501	2	
CHEMIKALIA POD CIŚNIENIEM ŻRĄCE, I.N.O.	3503	2	
CHEMIKALIA POD CIŚNIENIEM, I.N.O.	3500	2	
CHINOLINA	2656	6.1	
CHLOR	1017	2	
CHLORAL BEZWODNY STABILIZOWANY	2075	6.1	
CHLORAN BARU STAŁY	1445	5.1	
CHLORAN BARU, ROZTWÓR	3405	5.1	
CHLORAN CYNKU	1513	5.1	
CHLORAN I CHLOREK MAGNEZU, MIESZANINA STAŁA	1459	5.1	
CHLORAN I CHLOREK MAGNEZU, MIESZANINA, ROZTWÓR	3407	5.1	
CHLORAN MAGNEZU	2723	5.1	
CHLORAN MIEDZI	2721	5.1	
CHLORAN POTASU	1485	5.1	
CHLORAN POTASU, ROZTWÓR WODNY	2427	5.1	
CHLORAN SODU	1495	5.1	
CHLORAN SODU, ROZTWÓR WODNY	2428	5.1	
CHLORAN STRONTU	1506	5.1	
CHLORAN TALU (I)	2573	5.1	
CHLORAN WAPNIA	1452	5.1	
CHLORAN WAPNIA, ROZTWÓR WODNY	2429	5.1	
CHLORANY NIEORGANICZNE, I.N.O.	1461	5.1	
CHLORANY NIEORGANICZNE, ROZTWÓR WODNY, I.N.O.	3210	5.1	
CHLOREK ALLILOMETYLU	2554	3	
CHLOREK ACETYLOFENYLU	2577	8	
CHLOREK ACETYLU	1717	3	
CHLOREK ALLILU	1100	3	
CHLOREK AMONU I RTĘCI (II)	1630	6.1	
CHLOREK ANIZOILU	1729	8	
CHLOREK BENZENOSULFONYLU	2225	8	
CHLOREK BENZOILU	1736	8	
CHLOREK BENZYLIDENU	1886	6.1	
CHLOREK BENZYLIDYNU	2226	8	
CHLOREK BENZYLU	1738	6.1	
CHLOREK BROMU	2901	2	
CHLOREK BUTYRYLU	2353	3	
CHLOREK CHLOROACETYLU	1752	6.1	

ADN Tabela B - 9 01.01.2015 r.

chlorek chromylu: patrz	1758	8	
CHLOREK CYJANURU	2670	8	
CHLOREK CYNKU BEZWODNY	2331	8	
CHLOREK CYNKU, ROZTWÓR	1840	8	
CHLOREK DICHLOROACETYLU	1765	8	
CHLOREK DIETYLOTIOFOSFORYLU	2751	8	
CHLOREK DIMETYLOTIOFOSFORYLU	2267	6.1	
CHLOREK ETYLU	1037	2	
CHLOREK FENYLOKARBYLOAMINY	1672	6.1	
chlorek fenylu: patrz	1134	3	
CHLOREK FUMARYLU	1780	8	
CHLOREK GLINU BEZWODNY	1726	8	
CHLOREK GLINU, ROZTWÓR	2581	8	
CHLOREK IZOBUTYRYLU	2395	3	
chlorek izopropylu: patrz	2356	3	
CHLOREK JODU STAŁY	1792	8	
CHLOREK METANOSULFONYLU	3246	6.1	
chlorek metylenu: patrz	1593	6.1	
CHLOREK METYLU	1063	2	
CHLOREK METYLU I DICHLOROMETAN, MIESZANINA	1912	2	
CHLOREK MIEDZI	2802	8	
CHLOREK N,N-DIMETYLOKARBAMOILU	2262	8	
CHLOREK NITROZYLU	1069	2	
CHLOREK PIKRYLU	0155	1	
CHLOREK PIKRYLU ZWILŻONY, zawierający co najmniej 10% masowych wody	3365	4.1	
CHLOREK PIROSULFURYLU	1817	8	
chlorek piwaolilu: patrz	2438	6.1	
CHLOREK PROPIONYLU	1815	3	
chlorek propylu: patrz	1278	3	
CHLOREK RTĘCI	1624	6.1	
CHLOREK SULFURYLU	1834	6.1	
CHLOREK TIOFOSFORYLU	1837	8	
CHLOREK TIONYLU	1836	8	
CHLOREK TRICHLOROACETYLU	2442	8	
CHLOREK TRIFLUOROACETYLU	3057	2	
CHLOREK TRIMETYLOACETYLU	2438	6.1	
CHLOREK WALERYLU	2502	8	
CHLOREK WINYLIDENU STABILIZOWANY	1303	3	
CHLOREK WINYLU STABILIZOWANY	1086	2	
chlorek żelaza (III) bezwodny: patrz	1773	8	
CHLOREK ŻELAZA BEZWODNY	1773	8	
CHLOREK ŻELAZA(III), ROZTWÓR	2582	8	
CHLORKI AMYLU	1107	3	
CHLORKI CHLOROBENZYLU CIEKŁE	2235	6.1	
CHLORKI CHLOROBENZYLU STAŁE	3427	6.1	
CHLORKI SIARKI	1828	8	
CHLOROACETOFENON CIEKŁY	3416	6.1	
CHLOROACETOFENON STAŁY	1697	6.1	
CHLOROACETON STABILIZOWANY	1695	6.1	
CHLOROACETONITRYL	2668	6.1	
CHLOROANILINY CIEKŁE	2019	6.1	
CHLOROANILINY STAŁE	2018	6.1	
CHLOROANIZYDYNY	2233	6.1	
CHLOROBENZEN	1134	3	
CHLOROBUTANY	1127	3	
CHLOROCYJAN STABILIZOWANY	1589	2	
CHLORODIFLUOROMETAN	1018	2	
CHLORODIFLUOROMETAN I CHLOROPENTAFLUOROETAN, MIESZANINA o stałej temperaturze wrzenia, zawierająca ok. 49% chlorodifluorometanu	1973	2	
CHLORODINITROBENZENY CIEKŁE	1577	6.1	
CHLORODINITROBENZENY STAŁE	3441	6.1	
CHLOROFENOLANY CIEKŁE	2904	8	
CHLOROFENOLANY STAŁE	2905	8	
CHLOROFENOLE CIEKŁE	2021	6.1	
CHLOROFENOLE STAŁE	2020	6.1	
CHLOROFENYLOTRICHLOROSILAN	1753	8	
CHLOROFORM	1888	6.1	
CHLOROHYDRYNA ETYLENOWA	1135	6.1	

ADN Tabela B - 10 01.01.2015 r.

CHLOROKREZOLE STAŁE	3437	6.1	
CHLOROKREZOLE, ROZTWÓR	2669	6.1	
CHLOROMRÓWCZAN 2-ETYLOHEKSYLU	2748	6.1	
CHLOROMRÓWCZAN ALLILU	1722	6.1	
CHLOROMRÓWCZAN BENZYLU	1739	8	
CHLOROMRÓWCZAN CHLOROMETYLU	2745	6.1	
CHLOROMRÓWCZAN CYKLOBUTYLU	2744	6.1	
CHLOROMRÓWCZAN ETYLU	1182	6.1	
CHLOROMRÓWCZAN FENYLU	2746	6.1	
CHLOROMRÓWCZAN IZOPROPYLU	2407	6.1	
CHLOROMRÓWCZAN METYLU	1238	6.1	
CHLOROMRÓWCZAN n-BUTYLU	2743	6.1	
CHLOROMRÓWCZAN n-PROPYLU	2740	6.1	
CHLOROMRÓWCZAN tert-BUTYLOCYKLOHEKSYLU	2747	6.1	
CHLOROMRÓWCZANY TRUJĄCE ŻRĄCE ZAPALNE, I.N.O.	2742	6.1	
CHLOROMRÓWCZANY TRUJĄCE ŻRĄCE, I.N.O.	3277	6.1	
CHLORONITROANILINY	2237	6.1	
CHLORONITROBENZENY CIEKŁE	3409	6.1	
CHLORONITROBENZENY STAŁE	1578	6.1	
CHLORONITROTOLUENY CIEKŁE	2433	6.1	
CHLORONITROTOLUENY STAŁE	3457	6.1	
CHLOROOCTAN ETYLU	1181	6.1	
CHLOROOCTAN IZOPROPYLU	2947	3	
CHLOROOCTAN METYLU	2295	6.1	
CHLOROOCTAN SODU	2659	6.1	
CHLOROOCTAN WINYLU	2589	6.1	
CHLOROPENTAFLUORETAN	1020	2	
CHLOROPIKRYNA	1580	6.1	
CHLOROPIKRYNA I BROMEK METYLU, MIESZANINA, zawierająca więcej niż 2% chloropikryny	1581	2	
CHLOROPIKRYNA I CHLOREK METYLU, MIESZANINA	1582	2	
CHLOROPIKRYNA, MIESZANINA, I.N.O.	1583	6.1	
CHLOROPREN STABILIZOWANY	1991	3	
CHLOROSILANY REAGUJĄCE Z WODĄ ZAPALNE ŻRĄCE, I.N.O.	2988	4.3	
CHLOROSILANY TRUJĄCE ZAPALNE ŻRĄCE, I.N.O.	3362	6.1	
CHLOROSILANY TRUJĄCE ŻRĄCE, I.N.O.	3361	6.1	
CHLOROSILANY ZAPALNE ŻRĄCE, I.N.O.	2985	3	
CHLOROSILANY ŻRĄCE ZAPALNE, I.N.O.	2986	8	
CHLOROSILANY ŻRĄCE, I.N.O.	2987	8	
CHLOROTIOMRÓWCZAN ETYLU	2826	8	
CHLOROTOLUENY	2238	3	
chlorotolueny (o-, m-, p-): patrz	2238	3	
CHLOROTOLUIDYNY CIEKŁE	3429	6.1	
CHLOROTOLUIDYNY STAŁE	2239	6.1	
CHLOROTRIFLUOROETYLEN STABILIZOWANY GAZ CHŁODNICZY R 1113	1082	2	
CHLOROTRIFLUOROMETAN	1022	2	
CHLOROTRIFLUOROMETAN I TRIFLUOROMETAN, MIESZANINA AZEOTROPOWA	2599	2	
CHLOROWODOREK 4-CHLORO-o-TOLUIDYNY STAŁY	1579	6.1	
CHLOROWODOREK 4-CHLORO-o-TOLUIDYNY, ROZTWÓR	3410	6.1	
CHLOROWODOREK ANILINY	1548	6.1	
CHLOROWODOREK NIKOTYNY CIEKŁY	1656	6.1	
CHLOROWODOREK NIKOTYNY STAŁY	3444	6.1	
CHLOROWODOREK NIKOTYNY, ROZTWÓR	1656	6.1	
CHLOROWODÓR BEZWODNY	1050	2	
CHLOROWODÓR SKROPLONY SCHŁODZONY	2186	2	Przewóz zakazany
CHLORYN SODU	1496	5.1	
CHLORYN WAPNIA	1453	5.1	
CHLORYN, ROZTWÓR	1908	8	
CHLORYNY NIEORGANICZNE, I.N.O.	1462	5.1	
CHŁODZIARKI, zawierające niepalne i nietrujące gazy lub roztwór amoniaku (UN 2672)	2857	2	
chryzotil: patrz	2212	9	
CIASTO PROCHOWE ZWILŻONE, zawierające co najmniej 17% masowych alkoholu	0433	1	
CIASTO PROCHOWE ZWILŻONE, zawierające co najmniej 25% masowych wody	0159	1	
CIECZ AKUMULATOROWA KWAŚNA	2796	8	
CIECZ AKUMULATOROWA ZASADOWA	2797	8	
cis-BUT-2-EN	1012	2	
cutback-bitumy o temperaturze równej lub powyżej 100 °C i o temperaturze zapłonu poniżej tej temperatury: patrz	3257	9	
cutback-bitumy o temperaturze zapłonu maksymalnie 60 °C: patrz	1999	3	

ADN Tabela B - 11 01.01.2015 r.

cutback-bitumy o temperaturze zapłonu powyżej 60 °C, do lub powyżej swojej temperatury zapłonu: patrz	3256	3	
CYJANAMID WAPNIA, zawierający więcej niż 0,1% masowych węglika wapnia	1403	4.3	
CYJANEK BARU	1565	6.1	
cyjanek benzylu: patrz	2470	6.1	
CYJANEK CYNKU	1713	6.1	
cyjanek metylu: patrz	1648	3	
CYJANEK MIEDZI	1587	6.1	
CYJANEK MIEDZI I SODU, STAŁY	2316	6.1	
CYJANEK MIEDZI I POTASU	1679	6.1	
CYJANEK MIEDZI I SODU, ROZTWÓR	2317	6.1	
CYJANEK NIKLU	1653	6.1	
CYJANEK OŁOWIU	1620	6.1	
CYJANEK POTASU I RTĘCI (II)	1626	6.1	
CYJANEK POTASU STAŁY	1680	6.1	
CYJANEK POTASU, ROZTWÓR	3413	6.1	
CYJANEK RTĘCI	1636	6.1	
CYJANEK RTĘCI ZASADOWY ODCZULONY	1642	6.1	
CYJANEK SODU STAŁY	1689	6.1	
CYJANEK SODU, ROZTWÓR	3414	6.1	
CYJANEK SREBRA	1684	6.1	
CYJANEK WAPNIA	1575	6.1	
CYJANEK, ROZTWÓR, I.N.O.	1935	6.1	
CYJANKI BROMOBENZYLU CIEKŁE	1694	6.1	
CYJANKI BROMOBENZYLU STAŁE	3449	6.1	
CYJANKI NIEORGANICZNE STAŁE, I.N.O.	1588	6.1	
CYJANOHYDRYNA ACETONU STABILIZOWANA	1541	6.1	
CYJANOWODÓR STABILIZOWANY, zawierający mniej niż 3% wody	1051	6.1	
CYJANOWODÓR STABILIZOWANY, zawierający mniej niż 3% wody i zaabsorbowany w obojętnym materiale porowatym	1614	6.1	
CYJANOWODÓR, ROZTWÓR W ALKOHOLU, zawierający maksymalnie 45% cyjanowodoru	3294	6.1	
CYJANOWODÓR, ROZTWÓR WODNY, zawierający maksymalnie 20% cyjanowodoru	1613	6.1	
CYKLOBUTAN	2601	2	
CYKLOHEKSAN	1145	3	
CYKLOHEKSANON	1915	3	
CYKLOHEKSEN	2256	3	
CYKLOHEKSENYLOTRICHLOROSILAN	1762	8	
CYKLOHEKSYLOAMINA	2357	8	
CYKLOHEKSYLOTRICHLOROSILAN	1763	8	
CYKLOHEPTAN	2241	3	
CYKLOHEPTATRIEN	2603	3	
CYKLOHEPTEN	2242	3	
CYKLONIT ODCZULONY	0483	1	
CYKLONIT W MIESZANINIE Z OKTOGENEM ODCZULONY, zawierający co najmniej 10% masowych flegmatyzatora	0391	1	
CYKLONIT W MIESZANINIE Z OKTOGENEM ZWILŻONY, zawierający co najmniej 15% masowych wody	0391	1	
CYKLONIT W MIESZANINIE Z CYKLOTETRAMETYLENOTETRANITROAMINĄ ODCZULONY, zawierający co najmniej 10% masowych flegmatyzatora	0391	1	
CYKLONIT W MIESZANINIE Z CYKLOTETRAMETYLENOTETRANITROAMINĄ ZWILŻONY, zawierający co najmniej 15% masowych wody	0391	1	
CYKLONIT W MIESZANINIE Z HMX ODCZULONY, zawierający co najmniej 10% masowych flegmatyzatora	0391	1	
CYKLONIT W MIESZANINIE Z HMX ZWILŻONY, zawierający co najmniej 15% masowych wody	0391	1	
CYKLONIT ZWILŻONY, zawierajacy co najmniej 15% masowych wody	0072	1	
CYKLOOKTADIENOFOSFINY	2940	4.2	
CYKLOOKTADIENY	2520	3	
CYKLOOKTATETRAEN	2358	3	
CYKLOPENTAN	1146	3	
CYKLOPENTANOL	2244	3	
CYKLOPENTANON	2245	3	
CYKLOPENTEN	2246	3	
CYKLOPROPAN	1027	2	
CYKLOTETRAMETYLENOTETRANITROAMINA ODCZULONA	0484	1	
CYKLOTETRAMETYLENOTETRANITROAMINA ZWILŻONA, zawierająca co najmniej 15% masowych wody	0226	1	
CYKLOTRIMETYLENOTRINITROAMINA ODCZULONA	0483	1	

ADN Tabela B - 12 01.01.2015 r.

CYKLOTRIMETYLENOTRINITROAMINA W MIESZANINIE Z OKTOGENEM ODCZULONA, zawierająca co najmniej 10% masowych flegmatyzatora	0391	1	
CYKLOTRIMETYLENOTRINITROAMINA W MIESZANINIE Z OKTOGENEM ZWILŻONA, zawierająca co najmniej 15% masowych wody	0391	1	
CYKLOTRIMETYLENOTRINITROAMINA W MIESZANINIE Z CYKLOTETRAMETYLENOTETRANITROAMINĄ, ODCZULONA, zawierająca co najmniej 10% masowych flegmatyzatora	0391	1	
CYKLOTRIMETYLENOTRINITROAMINA W MIESZANINIE Z CYKLOTETRAMETYLENOTETRANITROAMINĄ, ZWILŻONA, zawierająca co najmniej 15% masowych wody	0391	1	
CYKLOTRIMETYLENOTRINITROAMINA W MIESZANINIE Z HMX ODCZULONA, zawierająca co najmniej 10% masowych flegmatyzatora	0391	1	
CYKLOTRIMETYLENOTRINITROAMINA W MIESZANINIE Z HMX ZWILŻONA, zawierająca co najmniej 15% masowych wody	0391	1	
CYKLOTRIMETYLENOTRINITROAMINA ZWILŻONA, zawierajaca co najmniej 15% masowych wody	0072	1	
cymen (o-, m-, p-): patrz	2046	3	
CYMENY	2046	3	
CYNK, POPIOŁY	1435	4.3	
CYNK, PROSZEK	1436	4.3	
CYNK, PYŁ	1436	4.3	
CYRKON SUCHY, blachy, taśmy lub spirale (cieńsze niż 18 µm)	2009	4.2	
CYRKON SUCHY, spirale, obrobione blachy, taśmy (o grubości od 18 µm do 254 µm)	2858	4.1	
CYRKON ZAWIESZONY W MATERIALE CIEKŁYM ZAPALNYM	1308	3	3
CYRKON, ODPADY	1932	4.2	
CYRKON, PROSZEK SUCHY	2008	4.2	
CYRKON, PROSZEK ZWILŻONY, zawierający co najmniej 25% masowych wody	1358	4.1	
Cysterna próżna nieoczyszczona			Patrz 4.3.2.4 ADR, 5.1.3.oraz 5.4.1.1.6
DEKABORAN	1868	4.1	
DEKAHYDRONAFTALEN	1147	3	
dekalina: patrz	1147	3	
DESTYLATY ROPY NAFTOWEJ, I.N.O.	1268	3	
DESTYLATY ZE SMOŁY WĘGLOWEJ ZAPALNE	1136	3	
DESTYLATY ZE SMOŁY WĘGLOWEJ ZAPALNE	1136	3	
DEUTER SPRĘŻONY	1957	2	
diacetyl: patrz	2346	3	
DIALLILOAMINA	2359	3	
DIAMINOBUTYLOETANOL	2873	6.1	
DIAZODINITROLFENOL ZWILŻONY, zawierający co najmniej 40% masowych wody lub mieszaniny alkohol/woda	0074	1	
DIAZOTAN GLIKOLU DIETYLENOWEGO ODCZULONY, zawierający co najmniej 25% masowych nielotnego i nierozpuszczalnego w wodzie flegmatyzatora	0075	1	
DIAZOTAN IZOSORBITU, MIESZANINA, zawierająca co najmniej 60% laktozy, mannozy, skrobi lub wodorofosforanu wapnia	2907	4.1	
DIBENZYLODICHLOROSILAN	2434	8	
DIBORAN	1911	2	
DIBROMEK ETYLENU	1605	6.1	
DIBROMOCHLOROPROPANY	2872	6.1	
DIBROMODIFLUOROMETAN	1941	9	
DIBROMOMETAN	2664	6.1	
DICHLOREK ETYLENU	1184	3	
DICHLOREK FENYLOFOSFORU	2798	8	
dichlorek propylenu: patrz	1279	3	
DICHLOROANILINY CIEKŁE	1590	6.1	
DICHLOROANILINY STAŁE	3442	6.1	
DICHLORODIFLUOROMETAN	1028	2	
DICHLORODIFLUOROMETAN I 1,1-DIFLUOROETAN, MIESZANINA AZEOTROPOWA	2602	2	
DICHLOROFENYLOTRICHLOROSILAN	1766	8	
DICHLOROFLUORMETAN	1029	2	
DICHLOROMETAN	1593	6.1	
DICHLOROOCTAN METYLU	2299	6.1	
DICHLOROPENTANY	1152	3	
DICHLOROPROPENY	2047	3	
DICHLOROPROPENY	2047	3	
DICHLOROSILAN	2189	2	
DICHROMIAN AMONU	1439	5.1	
DICYJAN	1026	2	

ADN Tabela B - 13 01.01.2015 r.

DICYKLOHEKSYLOAMINA	2565	8	
DICYKLOPENTADIEN	2048	3	
DIETOKSYMETAN	2373	3	
dietylenodiamina: patrz	2579	8	
DIETYLENOTRIAMINA	2079	8	
DIETYLOAMINA	1154	3	
DIETYLOBENZEN	2049	3	
DIETYLODICHLOROSILAN	1767	8	
DIFENYLOAMINOCHLOROARSYNA	1698	6.1	
DIFENYLOBROMOMETAN	1770	8	
DIFENYLOCHLOROARSYNA CIEKŁA	1699	6.1	
DIFENYLOCHLOROARSYNA STAŁA	3450	6.1	
DIFENYLODICHLOROSILAN	1769	8	
DIFENYLOMETAN -4,4'-DIIZOCYJANIAN	9004	9	Niebezpieczny tylko przy przewozie zbiornikowcem
DIFLUOREK TLENU SPRĘŻONY	2190	2	
difluorodibromometan: patrz	1941	9	
DIFLUOROMETAN	3252	2	
difluorometan, pentafluoroetan i 1,1,1,2-tetrafluoroetan, mieszanina zeotropowa, zawierająca ok. 10% difluorometanu i 70% pentafluoroetanu: patrz	3339	2	
difluorometan, pentafluoroetan i 1,1,1,2-tetrafluoroetan, mieszanina zeotropowa, zawierająca ok. 20% difluorometanu i 40% pentafluoroetanu: patrz	3338	2	
difluorometan, pentafluoroetan i 1,1,1,2-tetrafluoroetan, mieszanina zeotropowa, zawierająca ok. 23% difluorometanu i 25% pentafluoroetanu: patrz	3340	2	
DIIZOBUTYLEN, ZWIĄZKI IZOMERYCZNE	2050	3	
DIIZOBUTYLOAMINA	2361	3	
DIIZOCYJANIAN TOLUENU	2078	6.1	
DIIZOCYJANIN IZOFORONU	2290	6.1	
DIIZOPROPYLOAMINA	1158	3	
DIKETEN STABILIZOWANY	2521	6.1	
dimetoksymetan: patrz	1234	3	
DIMETYLOAMINA BEZWODNA	1032	2	
DIMETYLOAMINA, ROZTWÓR WODNY	1160	3	
DIMETYLOCYKLOHEKSANY	2263	3	
DIMETYLODICHLOROSILAN	1162	3	
DIMETYLODIETOKSYSILAN	2380	3	
DIMETYLODIOKSANY	2707	3	
DIMETYLOHYDRAZYNA NIESYMETRYCZNA	1163	6.1	
DIMETYLOHYDRAZYNA SYMETRYCZNA	2382	6.1	
DIMETYLO-N-PROPYLOAMINA	2266	3	
DI-n-AMYLOAMINA	2841	3	
DI-n-BUTYLOAMINA	2248	8	
DINGU	0489	1	
DINITROANILINY	1596	6.1	
DINITROBENZENY CIEKŁE	1597	6.1	
DINITROBENZENY STAŁE	3443	6.1	
DINITROFENOL ZWILŻONY, zawierający co najmniej 15% masowych wody	1320	4.1	
DINITROFENOL, ROZTWÓR	1599	6.1	
DINITROFENOL, suchy lub zwilżony, zawierający mniej niż 15% masowych wody	0076	1	
DINITROFENOLANY metali alkalicznych, suche lub zwilżone, zawierające mniej niż 15% masowych wody	0077	1	
DINITROFENOLANY ZWILŻONE, zawierające co najmniej 15% masowych wody	1321	4.1	
DINITROGLIKOLURYL	0489	1	
DINITRO-o-KREZOL	1598	6.1	
DINITRO-o-KREZOLAN AMONU STAŁY	1843	6.1	
DINITRO-o-KREZOLAN AMONU, ROZTWÓR	3424	6.1	
DINITRO-o-KREZOLAN SODU ZWILŻONY, zawierający co najmniej 10% masowych wody	3369	4.1	
DINITRO-o-KREZOLAN SODU ZWILŻONY, zawierający co najmniej 15% masowych wody	1348	4.1	
DINITRO-o-KREZOLAN SODU, suchy lub zwilżony, zawierający mniej niż 15% masowych wody	0234	1	
DINITROREZORCYNA ZWILŻONA, zawierająca co najmniej 15% masowych wody	1322	4.1	
DINITROREZORCYNA, sucha lub zwilżona, zawierająca mniej niż 15% masowych wody	0078	1	
dinitrotoluen, mieszanina izomerów: patrz	2038	6.1	
DINITROTOLUENY CIEKŁE	2038	6.1	
DINITROTOLUENY STAŁE	3454	6.1	
DINITROTOLUENY STOPIONE	1600	6.1	
DINITROZOBENZEN	0406	1	

ADN Tabela B - 14 01.01.2015 r.

DIOKSAN	1165	3	
DIOKSOLAN	1166	3	
DIPENTEN	2052	3	
DIPIKRYLOAMINA	0079	1	
dipropoylotriamina: patrz	2269	8	
DIPROPYLOAMINA	2383	3	
DISIARCZEK DIMETYLU	2381	3	
DISIARCZEK SELENU	2657	6.1	
DISIARCZEK TYTANU	3174	4.2	
DISIARCZEK WĘGLA	1131	3	
DITIOPIROFOSFORAN TETRAETYLU	1704	6.1	
DITLENEK AZOTU	1067	2	
DITLENEK OŁOWIU	1872	5.1	
DITLENEK SIARKI	1079	2	
DITLENEK TIOMOCZNIKA	3341	4.2	
DITLENEK WĘGLA	1013	2	
DITLENEK WĘGLA SKROPLONY SCHŁODZONY	2187	2	
ditlenek węgla stały	1845	9	
DODATKI DO FARB (w tym rozcieńczalniki i rozpuszczalniki do farb)	3066	8	
DODATKI DO FARB (w tym rozcieńczalniki i rozpuszczalniki do farb)	1263	3	
DODATKI DO FARB DRUKARSKICH (w tym rozcieńczalniki i rozpuszczalniki do farb drukarskich), zapalne	1210	3	
DODATKI DO FARB ZAPALNE ŻRĄCE (w tym rozcieńczalniki i rozpuszczalniki do farb)	3469	3	
DODATKI DO FARB ŻRĄCE ZAPALNE (w tym rozcieńczalniki i rozpuszczalniki do farb)	3470	3	
DODECYLOTRICHLOROSILAN	1771	8	
DPPL próżny nieoczyszczony			Patrz 4.1.1.11 ADR 5.1.3 oraz 5.4.1.1.6
DYSPERSJA METALI ALKALICZNYCH	1391	4.3	
DYSPERSJA METALI ALKALICZNYCH ZAPALNA	3482	4.3	
DYSPERSJA METALI ZIEM ALKALICZNYCH	1391	4.3	
DYSPERSJA METALI ZIEM ALKALICZNYCH ZAPALNA	3482	4.3	
EKSTRAKTY AROMATYCZNE CIEKŁE	1169	3	
EKSTRAKTY, SUBSTANCJE SMAKOWE, CIEKŁE	1197	3	
emalia: patrz	1263	3	
emalia: patrz	3066	8	
emalia: patrz	3469	3	
emalia: patrz	3470	3	
EPIBROMOHYDRYNA	2558	6.1	
EPICHLOROHYDRYNA	2023	6.1	
ester metylowy kwasu mrówkowego: patrz	1243	3	
ESTER, I.N.O.	3272	3	
ETAN	1035	2	
ETAN SKROPLONY SCHŁODZONY	1961	2	
etanal: patrz	1089	3	
ETANOL	1170	3	
ETANOL I BENZYNA, MIESZANINA, zawierająca więcej niż 10% etanolu	3475	3	
ETANOL I PALIWO GAŹNIKOWE, MIESZANINA, zawierająca więcej niż 10% etanolu	3475	3	
ETANOL, ROZTWÓR	1170	3	
ETANOLOAMINA	2491	8	
ETANOLOAMINA, ROZTWÓR	2491	8	
ETER ETYLOWOWINYLOWY STABILIZOWANY	1302	3	
ETER 2,2'-DICHLORODIETYLOWY	1916	6.1	
ETER 2-BROMOETYLOWOETYLOWY	2340	3	
ETER ALLILOWOETYLOWY	2335	3	
ETER ALLILOWOGLICYDOWY	2219	3	
ETER BUTYLOWOETYLOWY	1179	3	
ETER BUTYLOWOMETYLOWY	2350	3	
ETER BUTYLOWOWINYLOWY STABILIZOWANY	2352	3	
ETER CHLOROETYLOWOMETYLOWY	2354	3	
ETER DIALLILOWY	2360	3	
ETER DIBUTYLOWY	1149	3	
ETER DICHLORODIMETYLOWY SYMETRYCZNY	2249	6.1	Przewóz zakazany
ETER DICHLOROIZOPROPYLOWY	2490	6.1	
ETER DIETYLOWY	1155	3	
ETER DIETYLOWY GLIKOLU ETYLENOWEGO	1153	3	
ETER DIIZOPROPYLOWY	1159	3	
ETER DIMETYLOWY	1033	2	
ETER DI-n-PROPYLU	2384	3	

ADN Tabela B - 15 01.01.2015 r.

ETER DIWINYLOWY STABILIZOWANY	1167	3	
ETER ETYLOWOMETYLOWY	1039	2	
ETER ETYLOWOPROPYLOWY	2615	3	
ETER ETYLOWY	1155	3	
eter fenylometylowy: patrz	2222	3	
ETER IZOBUTYLOWOWINYLOWY STABILIZOWANY	1304	3	
ETER METYLOWOCHLOROMETYLOWY	1239	6.1	
ETER METYLOWOPROPYLOWY	2612	3	
ETER METYLOWO-tert-BUTYLOWY	2398	3	
ETER METYLOWOWINYLOWY STABILIZOWANY	1087	2	
ETER MONOETYLOWY GLIKOLU ETYLENOWEGO	1171	3	
ETER MONOMETYLOWY GLIKOLU ETYLENOWEGO	1188	3	
ETER PERFLUROETYLOWINYLOWY	3154	2	
ETER PERFLUROMETYLOWINYLOWY	3153	2	
ETER, I.N.O.	3271	3	
ETERAT DIETYLOWY TRIFLUORKU BORU	2604	8	
ETERAT DIMETYLOWY TRIFLUORKU BORU	2965	4.3	
etoksyetanol: patrz	1171	3	
ETYLEN	1962	2	
ETYLEN SKROPLONY SCHŁODZONY	1038	2	
ETYLEN, ACETYLEN I PROPYLEN, MIESZANINA SKROPLONA SCHŁODZONA zawierająca co najmniej 71,5% etylenu, maksymalnie 22,5% acetylenu i maksymalnie 6% propylenu	3138	2	
ETYLENODIAMINA	1604	8	
ETYLENODIAMINOMIEDŹ, ROZTWÓR	1761	8	
ETYLENOIMINA STABILIZOWANA	1185	6.1	
ETYLOACETYLEN STABILIZOWANY	2452	2	
ETYLOAMINA	1036	2	
ETYLOAMINA, ROZTWÓR WODNY, zawierająca co najmniej 50% masowych i maksymalnie 70% masowych etyloaminy	2270	3	
ETYLOBENZEN	1175	3	
ETYLODICHLOROARSYNA	1892	6.1	
ETYLODICHLOROSILAN	1183	4.3	
ETYLOFENYLODICHLOROSILAN	2435	8	
ETYLOMETYLOKETON	1193	3	
ETYLOTRICHLOROSILAN	1196	3	
FARBA (w tym farba, lakier, emalia, bejca, szelak, pokost, politura, materiał wypełniający ciekły i lakier podkładowy ciekły)	3066	8	
FARBA (w tym farba, lakier, emalia, bejca, szelak, pokost, politura, materiał wypełniający, ciekły i lakier podkładowy, ciekły)	1263	3	
FARBA DRUKARSKA, zapalna	1210	3	
FARBA ŻRĄCA ZAPALNA (w tym farba, lakier, emalia, bejca, szelak, pokost, politura, materiał wypełniający ciekły i lakier podkładowy ciekły)	3470	3	
FENOL STAŁY	1671	6.1	
FENOL STOPIONY	2312	6.1	
FENOL, ROZTWÓR	2821	6.1	
FENOLANY CIEKŁE	2904	8	
FENOLANY STAŁE	2905	8	
FENTYDYNY	2311	6.1	
FENYLENODIAMINY (o-, m-, p-)	1673	6.1	
FENYLOACETONITRYL CIEKŁY	2470	6.1	
FENYLOHYDRAZYNA	2572	6.1	
FENYLOTRICHLOROSILAN	1804	8	
FILTR MEMBRANOWY Z NITROCELULOZY, zawierający maksymalnie 12,6% azotu w suchej masie	3270	4.1	
FLARY NAZIEMNE	0092	1	
FLARY NAZIEMNE	0418	1	
FLARY NAZIEMNE	0419	1	
FLARY POWIETRZNE	0093	1	
FLARY POWIETRZNE	0403	1	
FLARY POWIETRZNE	0404	1	
FLARY POWIETRZNE	0420	1	
FLARY POWIETRZNE	0421	1	
FLUOR SPRĘŻONY	1045	2	
FLUOREK 3- NITRO-4-CHLOROBENZYLIDYNU	2307	6.1	
FLUOREK AMONU	2505	6.1	
FLUOREK BENZYLIDYNU	2338	3	
FLUOREK CHROMU STAŁY	1756	8	
FLUOREK CHROMU, ROZTWÓR	1757	8	

ADN Tabela B - 16 01.01.2015 r.

FLUOREK CHROMU, ROZTWÓR	1757	8	
FLUOREK ETYLU	2453	2	
FLUOREK KARBONYLU	2417	2	
FLUOREK METYLU	2454	2	
FLUOREK PERCHLORYLU	3083	2	
FLUOREK POTASU STAŁY	1812	6.1	
FLUOREK POTASU, ROZTWÓR	3422	6.1	
FLUOREK SODU STAŁY	1690	6.1	
FLUOREK SODU, ROZTWÓR	3415	6.1	
FLUOREK SULFURYLU	2191	2	
FLUOREK WINYLU STABILIZOWANY	1860	2	
FLUORKI CHLOROBENZYLIDYNU	2234	3	
FLUORKI NITROBENZELIDYNU CIEKŁE	2306	6.1	
FLUOROANILINY	2941	6.1	
FLUOROBENZEN	2387	3	
FLUOROKRZEMIAN AMONU	2854	6.1	
FLUOROKRZEMIAN CYNKU	2855	6.1	
FLUOROKRZEMIAN MAGNEZU	2853	6.1	
FLUOROKRZEMIAN POTASU	2655	6.1	
FLUOROKRZEMIAN SODU	2674	6.1	
FLUOROKRZEMIANY, I.N.O.	2856	6.1	
FLUOROOCTAN POTASU	2628	6.1	
FLUOROOCTAN SODU	2629	6.1	
FLUOROTOLUENY	2388	3	
FLUOROWODÓR BEZWODNY	1052	8	
FORMALDEHYD, ROZTWÓR ZAPALNY	1198	3	
FORMALDEHYD, ROZTWÓR, zawierający co najmniej 25% formaldehydu	2209	8	
FOSFINA	2199	2	
FOSFOR AMORFICZNY	1338	4.1	
FOSFOR BIAŁY POD WODĄ	1381	4.2	
FOSFOR BIAŁY STOPIONY	2447	4.2	
FOSFOR BIAŁY SUCHY	1381	4.2	
FOSFOR BIAŁY W ROZTWORZE	1381	4.2	
fosfor czerwony: patrz	1338	4.1	
FOSFOR ŻÓŁTY POD WODĄ	1381	4.2	
fosfor żółty stopiony: patrz	2447	4.2	
FOSFOR ŻÓŁTY SUCHY	1381	4.2	
FOSFOR ŻÓŁTY W ROZTWORZE	1381	4.2	
FOSFORAN AMYLU	2819	8	
FOSFORAN BUTYLU	1718	8	
FOSFORAN DIIZOOKTYLU	1902	8	
FOSFORAN IZOPROPYLU	1793	8	
FOSFORAN TRIKREZYLU, zawierający więcej niż 3% izomeru orto	2574	6.1	
FOSFOREK CYNKU	1714	4.3	
FOSFOREK GLINU	1397	4.3	
FOSFOREK GLINU I MAGNEZU	1419	4.3	
FOSFOREK GLINU-PESTYCYD	3048	6.1	
FOSFOREK MAGNEZU	2011	4.3	
FOSFOREK POTASU	2012	4.3	
FOSFOREK SODU	1432	4.3	
FOSFOREK STRONTU	2013	4.3	
FOSFOREK WAPNIA	1360	4.3	
FOSFORKI CYNY	1433	4.3	
FOSFORYN OŁOWIU DWUZASADOWY	2989	4.1	
FOSFORYN OŁOWIU DWUZASADOWY	2989	4.1	
FOSFORYN TRIETYLU	2323	3	
FOSFORYN TRIMETYLU	2329	3	
FOSGEN	1076	2	
FUMIGOWANA ŁADUNKOWA JEDNOSTKA TRANSPORTOWA	3359	9	
FURAN	2389	3	
furfural: patrz	1199	6.1	
FURFURYLOAMINA	2526	3	
GAL	2803	8	
GAŚNICE zawierające gaz sprężony lub skroplony	1044	2	
GAZ ADSORBOWANY ZAPALNY, I.N.O.	3510	2	
GAZ ADSORBOWANY, I.N.O.	3511	2	
GAZ ADSORBOWANY UTLENIAJĄCY, I.N.O.	3513	2	
GAZ ADSORBOWANY, TRUJĄCY, ŻRĄCY, I.N.O.	3516	2	

ADN Tabela B - 17 01.01.2015 r.

GAZ ADSORBOWANY TRUJĄCY ZAPALNY ŻRĄCY, I.N.O.	3517	2	
GAZ ADSORBOWANY TRUJĄCY ZAPALNY I.N.O.	3514	2	
GAZ ADSORBOWANY TRUJĄCY, I.N.O.	3512	2	
GAZ ADSORBOWANY TRUJĄCY UTLENIAJĄCY ŻRĄCY, I.N.O.	3518	2	
GAZ ADSORBOWANY TRUJĄCY UTLENIAJĄCY, I.N.O.	3515	2	
azbest amfibolowy: patrz	2212	9	
ARSYNA, ADSORBOWANA	3522	2	
AZBEST, AMFIBOLOWY	2212	9	
AZBEST, CHRYZOTYL	2590	9	
TRIFLUOREK BORU, ADSORBOWANY	3519	2	
KONDENSATOR ASYMETRYCZNY (o pojemności magazynowanej energii większej niż 0,3 Wh)	3508	9	
CHLOR, ADSORBOWANY	3520	2	
chryzotyl: patrz	2590	9	
GERMAN, ADSORBOWANY	3523	2	
SELENOWODÓR, ADSORBOWANY	3526	2	
chlorek rtęci: patrz	2025	6,1	
OPAKOWANIA ODPADOWE, PRÓŻNE, NIEOCZYSZCZONE	3509	9	
FOSFINA, ADSORBOWANA	3525	2	
PENTAFLUOREK FOSFORU, ADSORBOWANY	3524	2	
URZĄDZENIA BEZPIECZEŃSTWA, elektryczne	3268	9	
URZĄDZENIA BEZPIECZEŃSTWA, PIROTECHNICZNE	0503	1	
TETRAFLUOREK KRZEMU, ADSORBOWANY	3521	2	
HEKSAFLUOREK URANU, MATERIAŁ PROMIENIOTWÓRCZY, SZTUKA PRZESYŁKI WYŁĄCZONA, mniej niż 0,1 kg na sztukę przesyłki, nierozszczepialny lub rozszczepialny, wyłączony	3507	8	
gaz chłodniczy R 1113: patrz	1082	2	
GAZ CHŁODNICZY R 1132a	1959	2	
GAZ CHŁODNICZY R 114	1958	2	
GAZ CHŁODNICZY R 115	1020	2	
GAZ CHŁODNICZY R 116	2193	2	
GAZ CHŁODNICZY R 12	1028	2	
GAZ CHŁODNICZY R 1216	1858	2	
GAZ CHŁODNICZY R 124	1021	2	
GAZ CHŁODNICZY R 125	3220	2	
GAZ CHŁODNICZY R 12B1	1974	2	
GAZ CHŁODNICZY R 13	1022	2	
GAZ CHŁODNICZY R 1318	2422	2	
GAZ CHŁODNICZY R 133a	1983	2	
GAZ CHŁODNICZY R 134a	3159	2	
GAZ CHŁODNICZY R 13B1	1009	2	
GAZ CHŁODNICZY R 14	1982	2	
GAZ CHŁODNICZY R 142b	2517	2	
GAZ CHŁODNICZY R 143a	2035	2	
GAZ CHŁODNICZY R 152a	1030	2	
GAZ CHŁODNICZY R 161	2453	2	
GAZ CHŁODNICZY R 21	1029	2	
GAZ CHŁODNICZY R 218	2424	2	
GAZ CHŁODNICZY R 22	1018	2	
GAZ CHŁODNICZY R 227	3296	2	
GAZ CHŁODNICZY R 23	1984	2	
GAZ CHŁODNICZY R 32	3252	2	
GAZ CHŁODNICZY R 40	1063	2	
GAZ CHŁODNICZY R 404A	3337	2	
GAZ CHŁODNICZY R 407A	3338	2	
GAZ CHŁODNICZY R 407B	3339	2	
GAZ CHŁODNICZY R 407C	3340	2	
GAZ CHŁODNICZY R 41	2454	2	
GAZ CHŁODNICZY R 500	2602	2	
GAZ CHŁODNICZY R 502	1973	2	
GAZ CHŁODNICZY R 503	2599	2	
GAZ CHŁODNICZY RC 318	1976	2	
GAZ CHŁODNICZY, I.N.O.	1078	2	
GAZ INSEKTOBÓJCZY TRUJĄCY ZAPALNY, I.N.O.	3355	2	
GAZ INSEKTOBÓJCZY TRUJĄCY, I.N.O.	1967	2	
GAZ INSEKTOBÓJCZY ZAPALNY, I.N.O.	3354	2	
GAZ INSEKTOBÓJCZY, I.N.O.	1968	2	
GAZ MIEJSKI SPRĘŻONY	1023	2	

ADN Tabela B - 18 01.01.2015 r.

GAZ OLEJOWY SPRĘŻONY	1071	2	
GAZ SKROPLONY SCHŁODZONY I.N.O.	3158	2	
GAZ SKROPLONY SCHŁODZONY UTLENIAJĄCY, I.N.O.	3311	2	
GAZ SKROPLONY SCHŁODZONY ZAPALNY, I.N.O.	3312	2	
GAZ SKROPLONY TRUJĄCY UTLENIAJĄCY ŻRĄCY, I.N.O.	3310	2	
GAZ SKROPLONY TRUJĄCY ZAPALNY ŻRĄCY, I.N.O.	3309	2	
GAZ SKROPLONY TRUJĄCY ZAPALNY, I.N.O.	3160	2	
GAZ SKROPLONY TRUJĄCY ŻRĄCY, I.N.O.	3308	2	
GAZ SKROPLONY TRUJĄCY, I.N.O.	3162	2	
GAZ SKROPLONY TRUJĄCY, UTLENIAJĄCY, I.N.O.	3307	2	
GAZ SKROPLONY UTLENIAJĄCY, I.N.O.	3157	2	
GAZ SKROPLONY ZAPALNY, I.N.O.	3161	2	
GAZ SKROPLONY, I.N.O.	3163	2	
GAZ SPRĘŻONY TRUJĄCY UTLENIAJĄCY ŻRĄCY, I.N.O.	3306	2	
GAZ SPRĘŻONY TRUJĄCY UTLENIAJĄCY, I.N.O.	3303	2	
GAZ SPRĘŻONY TRUJĄCY ZAPALNY, I.N.O.	1953	2	
GAZ SPRĘŻONY TRUJĄCY ZAPALNY, ŻRĄCY, I.N.O.	3305	2	
GAZ SPRĘŻONY TRUJĄCY ŻRĄCY, I.N.O.	3304	2	
GAZ SPRĘŻONY TRUJĄCY, I.N.O.	1955	2	
GAZ SPRĘŻONY UTLENIAJĄCY, I.N.O.	3156	2	
GAZ SPRĘŻONY ZAPALNY, I.N.O.	1954	2	
GAZ SPRĘŻONY, I.N.O.	1956	2	
GAZ ZIEMNY SKROPLONY SCHŁODZONY o wysokiej zawartości metanu	1972	2	
GAZ ZIEMNY SPRĘŻONY o wysokiej zawartości metanu	1971	2	
GAZY NAFTOWE SKROPLONE	1075	2	
GAZY SKROPLONE, niepalne, ładowane z azotem, dltlenkiem węgla lub powietrzem	1058	2	
GENERATOR TLENU CHEMICZNY	3356	5.1	
GERMAN	2192	2	
GLIN, PROSZEK NIEPOWLEKANY	1396	4.3	
GLIN, PROSZEK NIEPOWLEKANY	1396	4.3	
GLIN, PROSZEK POWLEKANY	1309	4.1	
glinian sodu stały	2812	8	Nie podlega ADN
GLINIAN SODU, ROZTWÓR	1819	8	
GLINOKRZEM, PROSZEK NIEPOWLEKANY	1398	4.3	
GLINOWODOREK LITU	1410	4.3	
GLINOWODOREK LITU W ETERZE	1411	4.3	
GLINOWODOREK SODU	2835	4.3	
GLINOŻELAZOKRZEM, PROSZEK	1395	4.3	
GLUKONIAN RTĘCI	1637	6.1	
GŁOWICE BOJOWE DO RAKIET, z ładunkiem rozrywającym	0286	1	
GŁOWICE BOJOWE DO RAKIET, z ładunkiem rozrywającym	0287	1	
GŁOWICE BOJOWE DO RAKIET, z ładunkiem rozrywającym	0369	1	
GŁOWICE BOJOWE DO RAKIET, z ładunkiem rozrywającym lub napędzającym	0370	1	
GŁOWICE BOJOWE DO RAKIET, z ładunkiem rozrywającym lub napędzającym	0371	1	
GŁOWICE BOJOWE DO TORPED, z ładunkiem rozrywającym	0221	1	
GRANATY ĆWICZEBNE, ręczne lub karabinowe	0110	1	
GRANATY ĆWICZEBNE, ręczne lub karabinowe	0318	1	
GRANATY ĆWICZEBNE, ręczne lub karabinowe	0372	1	
GRANATY ĆWICZEBNE, ręczne lub karabinowe	0452	1	
GRANATY, ręczne lub karabinowe, z ładunkiem rozrywającym	0284	1	
GRANATY, ręczne lub karabinowe, z ładunkiem rozrywającym	0285	1	
GRANATY, ręczne lub karabinowe, z ładunkiem rozrywającym	0292	1	
GRANATY, ręczne lub karabinowe, z ładunkiem rozrywającym	0293	1	
GUANILONITROZOAMINOGUANILIDENOHYDRAZYNA ZWILŻONA, zawierająca co najmniej 30% masowych wody	0113	1	
GUANILONITROZOAMINOGUANILOTETRAZEN ZWILŻONY zawierający co najmniej 30% masowych wody lub mieszaniny alkohol/woda	0114	1	
GUMA, ROZTWÓR	1287	3	
guma-odpady: patrz	1345	4.1	
guma-resztki, sproszkowane lub granulowane: patrz	1345	4.1	
HAFN, PROSZEK SUCHY	2545	4.2	
HAFN, PROSZEK ZWILŻONY, zawierający co najmniej 25% masowych wody	1326	4.1	
HEKS-1-EN	2370	3	
HEKSAAZOTAN MANNITOLU, zawierający co najmniej 40% masowych wody lub mieszaniny alkohol/woda	0133	1	
HEKSACHLOROACETON	2661	6.1	
HEKSACHLOROBENZEN	2729	6.1	
HEKSACHLOROBUTADIEN	2279	6.1	

ADN Tabela B - 19 01.01.2015 r.

HEKSACHLOROCYKLOPENTADIEN	2646	6.1	
HEKSACHLOROFEN	2875	6.1	
HEKSADECYLOTRICHLOROSILAN	1781	8	
HEKSADIENY	2458	3	
HEKSAFLUOREK SELENU	2194	2	
HEKSAFLUOREK SIARKI	1080	2	
HEKSAFLUOREK TELLURU	2195	2	
HEKSAFLUOREK WOLFRAMU	2196	2	
HEKSAFLUOROACETON	2420	2	
HEKSAFLUOROACETON, HYDRAT CIEKŁY	2552	6.1	
HEKSAFLUOROACETON, HYDRAT STAŁY	3436	6.1	
HEKSAFLUOROETAN	2193	2	
HEKSAFLUOROPROPYLEN	1858	2	
HEKSAMETYLENODIAMINA STAŁA	2280	8	
HEKSAMETYLENODIAMINA, ROZTWÓR	1783	8	
HEKSAMETYLENODIIZOCYJANIAN	2281	6.1	
HEKSAMETYLENOIMINA	2493	3	
HEKSAMETYLENOTETRAAMINA	1328	4.1	
HEKSANITRODIFENYLOAMINA	0079	1	
HEKSANITROSTILBEN	0392	1	
HEKSANOLE	2282	3	
HEKSANY	1208	3	
HEKSOGEN W MIESZANINIE Z CYKLOTETRAMETYLENOTETRANITROAMINĄ ODCZULONY, zawierająca co najmniej 10% masowych flegmatyzatora	0391	1	
HEKSOGEN W MIESZANINIE Z CYKLOTETRAMETYLENOTETRANITROAMINĄ, ZWILŻONY, zawierający co najmniej 15% masowych wody	0391	1	
HEKSOGEN W MIESZANINIE Z HMX, ODCZULONY, zawierający co najmniej 10% masowych flegmatyzatora	0391	1	
HEKSOGEN W MIESZANINIE Z HMX, ZWILŻONY, zawierający co najmniej 15% masowych wody	0391	1	
HEKSOGEN W MIESZANINIE Z OKTOGENEM ZWILŻONY, zawierający co najmniej 15% masowych wody	0391	1	
HEKSOGEN W MIESZANINIE Z OKTOGENEM, ODCZULONY, zawierający co najmniej 10% masowych flegmatyzatora	0391	1	
HEKSOGEN ODCZULONY	0483	1	
HEKSOGEN ZWILŻONY, zawierający co najmniej 15% masowych wody	0072	1	
HEKSOLIT, suchy lub zwilżony, zawierający mniej niż 15% masowych wody	0118	1	
HEKSOTOL, suchy lub zwilżony, zawierający mniej niż 15% masowych wody	0118	1	
HEKSOTONAL	0393	1	
HEKSYL	0079	1	
HEKSYLOTRICHLOROSILAN	1784	8	
HEL SKROPLONY SCHŁODZONY	1963	2	
HEL SPRĘŻONY	1046	2	
HEPTAFLUOROPROPAN	3296	2	
HEPTANY	1206	3	
HEPTASIARCZEK FOSFORU wolny od żółtego lub białego fosforu	1339	4.1	
HMX ODCZULONY	0484	1	
HMX ZWILŻONY, zawierający co najmniej 15% masowych wody	0226	1	
HYDRAZYNA, BEZWODNA	2029	8	
HYDRAZYNA, ROZTWÓR WODNY ZAPALNY zawierający więcej niż 37% masowych hydrazyny	3484	8	
HYDRAZYNA, ROZTWÓR WODNY zawierający wiecej niż 37% masowych hydrazyny	2030	8	
HYDRAZYNA, ROZTWÓR WODNY, zawierający maksymalnie 37% masowych hydrazyny	3293	6.1	
HYDROSULFID POTASU	1929	4.2	
HYDROSULFID SODU	1384	4.2	
HYDROSULFID WAPNIA	1923	4.2	
IMPREGNAT DO DREWNA CIEKŁY	1306	3	
IZOBUTAN	1969	2	
IZOBUTANOL	1212	3	
IZOBUTEN	1055	2	
IZOBUTYLOAMINA	1214	3	
IZOBUTYRONITRYL	2284	3	
IZOCYJAN 3-CHLORO-4- METYLOFENYLU CIEKŁY	2236	6.1	
IZOCYJAN 3-CHLORO-4-METYLOFENYLU STAŁY	3428	6.1	
izocyjanian 3-izocyjanometylo-3,5-trimetylocykloheksylu: patrz	2290	6.1	
IZOCYJANIAN CYKLOHEKSYLU	2488	6.1	
IZOCYJANIAN ETYLU	2481	6.1	
IZOCYJANIAN FENYLU	2487	6.1	

ADN Tabela B - 20 01.01.2015 r.

IZOCYJANIAN IZOBUTYLU	2486	6.1	
IZOCYJANIAN IZOPROPYLU	2483	6.1	
IZOCYJANIAN METOKSYMETYLU	2605	6.1	
IZOCYJANIAN METYLU	2480	6.1	
IZOCYJANIAN n-BUTYLU	2485	6.1	
IZOCYJANIAN n-PROPYLU	2482	6.1	
IZOCYJANIAN tert-BUTYLU	2484	6.1	
IZOCYJANIAN, ROZTWÓR TRUJĄCY ZAPALNY, I.N.O.	3080	6.1	
IZOCYJANIAN, ROZTWÓR TRUJĄCY, I.N.O.	2206	6.1	
IZOCYJANIANY DICHLOROFENYLU	2250	6.1	
IZOCYJANIANY TRUJĄCE ZAPALNE, I.N.O.	3080	6.1	
IZOCYJANIANY TRUJĄCE, I.N.O.	2206	6.1	
IZOCYJANIANY ZAPALNE TRUJĄCE, I.N.O.	2478	3	
IZOCYJANIANY, ROZTWÓR ZAPALNY TRUJĄCY, I.N.O.	2478	3	
izododekan: patrz	2286	3	
IZOFORONODIAMINA	2289	8	
IZOHEKSENY	2288	3	
IZOHEPTENY	2287	3	
IZOMAŚLAN ETYLU	2385	3	
IZOMAŚLAN IZOBUTYLU	2528	3	
IZOMAŚLAN IZOPROPYLU	2406	3	
IZOOKTENY	1216	3	
izopentan: patrz	1265	3	
IZOPENTENY	2371	3	
IZOPREN STABILIZOWANY	1218	3	
IZOPROPANOL	1219	3	
IZOPROPENYLOBENZEN	2303	3	
IZOPROPYLOAMINA	1221	3	
IZOPROPYLOBENZEN	1918	3	
IZOTIOCYJANIAN ALLILU STABILIZOWANY	1545	6.1	
IZOTIOCYJANIAN METYLU	2477	6.1	
IZOWALERIANIAN METYLU	2400	3	
JOD	3495	8	
JODEK ACETYLU	1898	8	
JODEK ALLILU	1723	3	
JODEK BENZYLU	2653	6.1	
JODEK METYLU	2644	6.1	
JODEK POTASU I RTĘCI (II)	1643	6.1	
JODEK RTĘCI	1638	6.1	
JODOMETYLOPROPANY	2391	3	
JODOPROPANY	2392	3	
JODOWODÓR BEZWODNY	2197	2	
KAKODYLAN SODU	1688	6.1	
kalka maszynowa: patrz	1379	4.2	
KAMFORA, syntetyczna	2717	4.1	
KARBONYLKI METALI CIEKŁE, I.N.O.	3281	6.1	
KARBONYLKI METALI STAŁE, I.N.O.,	3466	6.1	
KATALIZATOR METALICZNY ZWILŻONY z widocznym nadmiarem cieczy	1378	4.2	
KATALIZATOR METALICZNY SUCHY	2881	4.2	
KAUCZUK, ODPADY, zmielone	1345	4.1	
KAUCZUK, RESZTKI, sproszkowane lub granulowane	1345	4.1	
KETON AMYLOWOETYLOWY	2271	3	
KETON DIETYLOWY	1156	3	
KETON DIIZOBUTYLOWY	1157	3	
KETON DIPROPYLOWY	2710	3	
KETON ETYLOWOMETYLOWY	1193	3	
KETON IZOBUTYLOWOMETYLOWY	1245	3	
KETON IZOPROPENYLOWOMETYLOWY STABILIZOWANY	1246	3	
KETON METYLOWOPROPYLOWY	1249	3	
KETON METYLOWOWINYLOWY STABILIZOWANY	1251	6.1	
KETON n-AMYLOWOMETYLOWY	1110	3	
KETONY CIEKŁE, I.N.O.	1224	3	
KLEJE, zawierające materiał ciekły zapalny	1133	3	
kompleks eterowy trifluorku boru: patrz	2604	8	
KOMPLEKS TRIFLUOREK BORU KWAS OCTOWY CIEKŁY	1742	8	
KOMPLEKS TRIFLUOREK BORU KWAS PROPIONOWY CIEKŁY	1743	8	
KOMPLEKS TRIFLUOREK BORU-KWAS OCTOWY, STAŁY	3419	8	
KOMPLEKS TRIFLUOREK BORU-KWAS PROPIONOWY, STAŁY	3420	8	

ADN Tabela B - 21 01.01.2015 r.

KONDENSATOR Z ELEKTRYCZNĄ WARSTWĄ PODWÓJNĄ (o pojemności magazynowanej energii większej niż 0,3 Wh)	3499	9	
KOPRA	1363	4.2	
KREZOLE CIEKŁE	2076	6.1	
KREZOLE STAŁE	3455	6.1	
krokidolit: patrz	2212	9	
KROTONIAN ETYLU	1862	3	
KROTONYLEN	1144	3	
KRYPTON SKROPLONY SCHŁODZONY	1970	2	
KRYPTON SPRĘŻONY	1056	2	
KRZEM, PROSZEK AMORFICZNY	1346	4.1	
KRZEMEK LITU	1417	4.3	
KRZEMEK MAGNEZU	2624	4.3	
KRZEMEK MANGANU I WAPNIA	2844	4.3	
KRZEMEK WAPNIA	1405	4.3	
KRZEMIAN TETRAETYLU	1292	3	
KSANTOGENIANY	3342	4.2	
KSENON	2036	2	
KSENON SKROPLONY SCHŁODZONY	2591	2	
KSYLENOLE CIEKŁE	3430	6.1	
KSYLENOLE STAŁE	2261	6.1	
KSYLENY	1307	3	
KSYLIDYNY CIEKŁE	1711	6.1	
KSYLIDYNY STAŁE	3452	6.1	
KULKI POLIMERYCZNE DO SPIENIANIA, wydzielające pary zapalne	2211	9	
KWAS 2-CHLOROPROPIONOWY	2511	8	
KWAS 5-MERKAPTOTETRAZOLOOCTOWY	0448	1	
KWAS AKRYLOWY STABILIZOWANY	2218	8	
kwas aminosulfonowy: patrz	2967	8	
KWAS ARSENOWY CIEKŁY	1553	6.1	
KWAS ARSENOWY STAŁY	1554	6.1	
KWAS AZOTOWY CZERWONY DYMIĄCY	2032	8	
KWAS AZOTOWY, inny niż czerwony dymiący, zawierający co najmniej 65%, lecz maksymalnie 70% kwasu	2031	8	
KWAS AZOTOWY, inny niż czerwony dymiący, zawierający mniej niż 65% kwasu	2031	8	
KWAS AZOTOWY, inny niż czerwony dymiący, zawierający więcej niż 70% kwasu	2031	8	
KWAS BROMOOCTOWY STAŁY	3425	8	
KWAS BROMOOCTOWY, ROZTWÓR	1938	8	
KWAS BROMOWODOROWY	1788	8	
KWAS CHLOROOCTOWY STAŁY	1751	6.1	
KWAS CHLOROOCTOWY STOPIONY	3250	6.1	
KWAS CHLOROOCTOWY, ROZTWÓR	1750	6.1	
KWAS CHLOROSULFONOWY z lub bez tritlenku siarki	1754	8	
KWAS CHLOROWODOROWY	1789	8	
KWAS CHLOROWY, ROZTWÓR WODNY, zawierający maksymalnie 10% kwasu	2626	5.1	
KWAS CHROMOSIARKOWY	2240	8	
KWAS CHROMOWY, ROZTWÓR	1755	8	
KWAS CYJANOWODOROWY, ROZTWÓR WODNY zawierający maksymalnie 20% cyjanowodoru	1613	6.1	
KWAS DICHLOROIZOCYJANUROWY SUCHY	2465	5.1	
KWAS DICHLOROIZOCYJANUROWY, SOLE	2465	5.1	
KWAS DICHLOROOCTOWY	1764	8	
KWAS DIFLUOROFOSFOROWY BEZWODNY	1768	8	
KWAS FENYLOSULFONOWY, CIEKŁY	1803	8	
KWAS FLUOROBOROWY	1775	8	
KWAS FLUOROFOSFOROWY BEZWODNY	1776	8	
KWAS FLUOROKRZEMOWY	1778	8	
KWAS FLUOROOCTOWY	2642	6.1	
KWAS FLUOROSULFONOWY	1777	8	
KWAS FLUOROWODOROWY	1790	8	
KWAS FLUOROWODOROWY I KWAS SIARKOWY, MIESZANINA	1786	8	
KWAS FOSFORAWY	2834	8	
KWAS FOSFOROWY STAŁY	3453	8	
KWAS FOSFOROWY, ROZTWÓR	1805	8	
KWAS HEKSACHLOROPLATYNOWY STAŁY	2507	8	
KWAS HEKSAFLUORO FOSFOROWY	1782	8	
KWAS IZOMASŁOWY	2529	3	

ADN Tabela B - 22 01.01.2015 r.

KWAS JODOWODOROWY	1787	8	
KWAS KAKODYLOWY	1572	6.1	
KWAS KAPRONOWY	2829	8	
KWAS KREZOLOWY	2022	6.1	
KWAS KROTONOWY CIEKŁY	3472	8	
KWAS KROTONOWY STAŁY	2823	8	
KWAS MASŁOWY	2820	8	
KWAS METAKRYLOWY STABILIZOWANY	2531	8	
KWAS MRÓWKOWY, zawierający co najmniej 10% masowych, lecz maksymalnie 85% masowych kwasu	3471	8	
KWAS MRÓWKOWY, zawierający co najmniej 5% masowych, lecz mniej niż 10% masowych kwasu	3412	8	
KWAS MRÓWKOWY, zawierający więcej niż 85% masowych kwasu	1779	8	
KWAS NADCHLOROWY, zawierający maksymalnie 50% masowych kwasu	1802	8	
KWAS NADCHLOROWY, zawierający więcej niż 50% masowych, lecz maksymalnie 72% masowych kwasu	1873	5.1	
KWAS NITROBENZENOSULFONOWY	2305	8	
KWAS NITROZYLOSIARKOWY CIEKŁY	2308	8	
KWAS NITROZYLOSIARKOWY STAŁY	3456	8	
KWAS OCTOWY	2789	8	
KWAS OCTOWY, ROZTWÓR, zawierający co najmniej 50% masowych i maksymalnie 80% masowych kwasu	2790	8	
KWAS OCTOWY, ROZTWÓR, zawierający więcej niż 10% masowych, lecz mniej niż 50% masowych kwasu	2790	8	
KWAS OCTOWY, ROZTWÓR, zawierający więcej niż 80% masowych kwasu	2789	8	
KWAS PIKRYNOWY suchy lub zwilżony, zawierający mniej niż 30% masowych wody	0154	1	
KWAS PIKRYNOWY ZWILŻONY, zawierający co najmniej 10% masowych wody	3364	4.1	
KWAS PIKRYNOWY ZWILŻONY, zawierający co najmniej 30% masowych wody	1344	4.1	
KWAS PROPIONOWY, zawierający co najmniej 10%, lecz mniej niż 90% masowych kwasu	1848	8	
KWAS PROPIONOWY, zawierający co najmniej 90% masowych kwasu	3463	8	
KWAS SELENOWY	1905	8	
KWAS SIARKAWY	1833	8	
KWAS SIARKOWY DYMIĄCY	1831	8	
KWAS SIARKOWY ODPADOWY	1906	8	
KWAS SIARKOWY ZUŻYTY	1832	8	
KWAS SIARKOWY, zawierający maksymalnie 51% kwasu	2796	8	
KWAS SIARKOWY, zawierający więcej niż 51% kwasu	1830	8	
KWAS SOLNY	1789	8	
KWAS STYFNINOWY ZWILŻONY, zawierający co najmniej 20% masowych wody lub mieszaniny alkohol/woda	0394	1	
KWAS STYFNINOWY, suchy lub zwilżony, zawierający mniej niż 20% masowych wody lub mieszaniny alkohol/woda	0219	1	
KWAS SULFAMINOWY	2967	8	
KWAS TETRAZOLO-1-OCTOWY	0407	1	
KWAS TIOGLIKOLOWY	1940	8	
KWAS TIOMLEKOWY	2936	6.1	
KWAS TIOOCTOWY	2436	3	
KWAS TRICHLOROIZOCYJANUROWY SUCHY	2468	5.1	
KWAS TRICHLOROOCTOWY	1839	8	
KWAS TRICHLOROOCTOWY, ROZTWÓR	2564	8	
KWAS TRICHLOROOCTOWY, ROZTWÓR	2564	8	
KWAS TRIFLUOROOCTOWY	2699	8	
KWAS TRINITROBENZENOSULFONOWY	0386	1	
KWAS TRINITROBENZOESOWY ZWILŻONY, zawierający co najmniej 10% masowych wody	3368	4.1	
KWAS TRINITROBENZOESOWY ZWILŻONY, zawierający co najmniej 30% masowych wody	1355	4.1	
KWAS TRINITROBENZOESOWY, suchy lub zwilżony, zawierający mniej niż 30% masowych wody	0215	1	
KWASY ALKILOSIARKOWE	2571	8	
KWASY ALKILOSULFONOWE CIEKŁE, zawierające maksymalnie 5% wolnego kwasu siarkowego	2586	8	
KWASY ALKILOSULFONOWE CIEKŁE, zawierające więcej niż 5% wolnego kwasu siarkowego	2584	8	
KWASY ALKILOSULFONOWE STAŁE, zawierające maksymalnie 5% wolnego kwasu siarkowego	2585	8	
KWASY ALKILOSULFONOWE STAŁE, zawierające więcej niż 5% wolnego kwasu siarkowego	2583	8	
KWASY ARYLOSULFONOWE CIEKŁE, zawierające maksymalnie 5% wolnego kwasu siarkowego	2586	8	
KWASY ARYLOSULFONOWE CIEKŁE, zawierające więcej niż 5% wolnego kwasu siarkowego	2584	8	

ADN Tabela B - 23 01.01.2015 r.

KWASY ARYLOSULFONOWE STAŁE, zawierające maksymalnie 5% wolnego kwasu siarkowego	2585	8	
KWASY ARYLOSULFONOWE STAŁE, zawierające więcej niż 5% wolnego kwasu siarkowego	2583	8	
kwaśne siarczany, roztwór wodny: patrz	2837	8	
kwaśny fluorek potasu: patrz	1812	8	
kwaśny fluorek sodu: patrz	2439	8	
kwaśny siarczan potasu: patrz	2509	8	CO02, tylko przy przewozie luzem lub bez opakowania
kwiat siarczany: patrz	1350	4.1	
lakier podkładowy, ciekły: patrz	1263	3	
lakier podkładowy, ciekły: patrz	3066	8	
lakier podkładowy, ciekły: patrz	3469	3	
lakier podkładowy, ciekły: patrz	3470	3	
lakier: patrz	1263	3	
lakier: patrz	3066	8	
lakier: patrz	3469	3	
lakier: patrz	3470	3	
LEK CIEKŁY ZAPALNY TRUJĄCY, I.N.O.	3248	3	
LEK TRUJĄCY CIEKŁY, I.N.O.	1851	6.1	
LEK TRUJĄCY STAŁY, I.N.O.	3249	6.1	
limonen: patrz	2052	3	
LIT	1415	4.3	
litożelazokrzem: patrz	2830	4.3	
LONT	0105	1	
LONT BEZPIECZNY	0105	1	
LONT DETONUJĄCY O OSŁABIONYM DZIAŁANIU, w metalowej osłonie	0104	1	
LONT DETONUJĄCY, elastyczny	0065	1	
LONT DETONUJĄCY, elastyczny	0289	1	
LONT DETONUJĄCY, w metalowej osłonie	0102	1	
LONT DETONUJĄCY, w metalowej osłonie	0290	1	
LONT WOLNOPALNY, rurkowy, w metalowej osłonie	0103	1	
LONT ZAPALAJĄCY	0066	1	
ŁADUNKI BURZĄCE	0048	1	
ŁADUNKI DO GAŚNIC, materiał żrący ciekły	1774	8	
ŁADUNKI KUMULACYJNE DO PERFOROWANIA, do odwiertów naftowych, bez zapalnika	0124	1	
ŁADUNKI KUMULACYJNE DO PERFOROWANIA, do odwiertów naftowych, bez zapalnika	0494	1	
ŁADUNKI KUMULACYJNE ELASTYCZNE LINIOWE	0237	1	
ŁADUNKI KUMULACYJNE ELASTYCZNE LINIOWE	0288	1	
ŁADUNKI KUMULACYJNE, bez zapalnika	0059	1	
ŁADUNKI KUMULACYJNE, bez zapalnika	0439	1	
ŁADUNKI KUMULACYJNE, bez zapalnika	0440	1	
ŁADUNKI KUMULACYJNE, bez zapalnika	0441	1	
ŁADUNKI MIOTAJĄCE	0271	1	
ŁADUNKI MIOTAJĄCE	0491	1	
ŁADUNKI MIOTAJĄCE	0272	1	
ŁADUNKI MIOTAJĄCE	0415	1	
ŁADUNKI MIOTAJĄCE DO ARMAT	0242	1	
ŁADUNKI MIOTAJĄCE DO ARMAT	0279	1	
ŁADUNKI MIOTAJĄCE DO ARMAT	0414	1	
ŁADUNKI ROZRYWAJĄCE ZE SPOIWEM Z TWORZYWA SZTUCZNEGO	0457	1	
ŁADUNKI ROZRYWAJĄCE ZE SPOIWEM Z TWORZYWA SZTUCZNEGO	0458	1	
ŁADUNKI ROZRYWAJĄCE ZE SPOIWEM Z TWORZYWA SZTUCZNEGO	0459	1	
ŁADUNKI ROZRYWAJĄCE ZE SPOIWEM Z TWORZYWA SZTUCZNEGO	0460	1	
ŁADUNKI ROZRYWAJĄCE, z materiałem wybuchowym	0043	1	
ŁADUNKI UZUPEŁNIAJĄCE WYBUCHOWE	0060	1	
ŁADUNKI WYBUCHOWE PRZEMYSŁOWE, bez zapalnika	0442	1	
ŁADUNKI WYBUCHOWE PRZEMYSŁOWE, bez zapalnika	0443	1	
ŁADUNKI WYBUCHOWE PRZEMYSŁOWE, bez zapalnika	0444	1	
ŁADUNKI WYBUCHOWE PRZEMYSŁOWE, bez zapalnika	0445	1	
ług potasowy: patrz	1814	8	
ług sodowy: patrz	1824	8	
ŁUSKI DO NABOJÓW PUSTE ZAPALNE BEZ SPŁONEK	0446	1	
ŁUSKI DO NABOJÓW PUSTE ZAPALNE BEZ SPŁONEK	0447	1	
ŁUSKI DO NABOJÓW PUSTE ZE SPŁONKAMI	0055	1	
ŁUSKI DO NABOJÓW PUSTE ZE SPŁONKAMI	0379	1	
ŁUSKI RYCYNOWE	2969	9	
MAGNEZ, GRANULAT POWLEKANY, o wielkości cząstek co najmniej 149 µm	2950	4.3	

ADN Tabela B - 24 01.01.2015 r.

MAGNEZ, PROSZEK	1418	4.3	
MAGNEZ, w granulkach, wiórach, taśmach	1869	4.1	
MALONONITRYL	2647	6.1	
MANEB	2210	4.2	
MANEB STABILIZOWANY	2968	4.3	
MANEB, PREPARATY STABILIZOWANE przeciw samonagrzewaniu	2968	4.3	
MANEB, PREPARATY, zawierające co najmniej 60% masowych manebu	2210	4.2	
manganoetyleno-1,2-bisditiokarbiaminian stabilizowany przeciw samonagrzewaniu: patrz	2968	4.3	
manganoetyleno-1,2-bisditiokarbiaminian: patrz	2210	4.2	
MAŚLAN ETYLU	1180	3	
MAŚLAN IZOPROPYLU	2405	3	
MAŚLAN METYLU	1237	3	
MAŚLAN WINYLU STABILIZOWANY	2838	3	
MAŚLANY AMYLU	2620	3	
MATERIAŁ BIOLOGICZNY KATEGORIA B	3373	6.2	
MATERIAŁ BIOLOGICZNY KATEGORIA B (tylko materiały zwierzęce)	3373	6.2	
materiał ciekły podległy przepisom lotniczym, i.n.o.	3334	9	Nie podlega ADN
MATERIAŁ CIEKŁY WYBUCHOWY ODCZULONY, I.N.O.	3379	3	
MATERIAŁ CIEKŁY ZAPALNY PODGRZANY, I.N.O., o temperaturze zapłonu powyżej 60°C, podgrzany do lub powyżej jego temperatury zapłonu i do lub powyżej 100 °C	3256	3	
MATERIAŁ CIEKŁY ZAPALNY PODGRZANY, I.N.O., o temperaturze zapłonu powyżej 60°C, podgrzany do lub powyżej jego temperatury zapłonu i poniżej 100 °C	3256	3	
MATERIAŁ CIEKŁY ZAPALNY TRUJĄCY ŻRĄCY, I.N.O.	3286	3	
MATERIAŁ CIEKŁY ZAPALNY TRUJĄCY, I.N.O.	1992	3	
MATERIAŁ CIEKŁY ZAPALNY, I.N.O.	1993	3	
MATERIAŁ DO OTRZYMYWANIA GAZÓW ŁZAWIĄCYCH CIEKŁY, I.N.O.	1693	6.1	
MATERIAŁ DO OTRZYMYWANIA GAZÓW ŁZAWIĄCYCH STAŁY, I.N.O.	3448	6.1	
MATERIAŁ METALICZNY REAGUJĄCY Z WODĄ SAMONAGRZEWAJĄCY SIĘ, I.N.O.	3209	4.3	
MATERIAŁ METALICZNY REAGUJĄCY Z WODĄ, I.N.O.	3208	4.3	
MATERIAŁ METALOORGANICZNY PIROFORYCZNY CIEKŁY	3392	4.2	
MATERIAŁ METALOORGANICZNY PIROFORYCZNY REAGUJĄCY Z WODĄ CIEKŁY	3394	4.2	
MATERIAŁ METALOORGANICZNY PIROFORYCZNY REAGUJĄCY Z WODĄ STAŁY	3393	4.2	
MATERIAŁ METALOORGANICZNY PIROFORYCZNY STAŁY	3391	4.2	
MATERIAŁ METALOORGANICZNY REAGUJĄCY Z WODĄ SAMONAGRZEWAJĄCY SIĘ STAŁY	3397	4.3	
MATERIAŁ METALOORGANICZNY REAGUJĄCY Z WODĄ ZAPALNY CIEKŁY	3399	4.3	
MATERIAŁ METALOORGANICZNY REAGUJĄCY Z WODĄ STAŁY	3395	4.3	
MATERIAŁ METALOORGANICZNY REAGUJĄCY Z WODĄ CIEKŁY	3398	4.3	
MATERIAŁ METALOORGANICZNY REAGUJĄCY Z WODĄ ZAPALNY STAŁY	3396	4.3	
MATERIAŁ MIOTAJĄCY CIEKŁY	0495	1	
MATERIAŁ MIOTAJĄCY CIEKŁY	0497	1	
MATERIAŁ MIOTAJĄCY STAŁY	0498	1	
MATERIAŁ MIOTAJĄCY STAŁY	0499	1	
MATERIAŁ MIOTAJĄCY STAŁY	0501	1	
MATERIAŁ PIROFORYCZNY NIEORGANICZNY CIEKŁY , I.N.O.	3194	4.2	
MATERIAŁ PIROFORYCZNY NIEORGANICZNY STAŁY, I.N.O.	3200	4.2	
MATERIAŁ PIROFORYCZNY ORGANICZNY CIEKŁY, I.N.O.	2845	4.2	
MATERIAŁ PIROFORYCZNY ORGANICZNY STAŁY, I.N.O.	2846	4.2	
MATERIAŁ PODGRZANY CIEKŁY, I.N.O., podgrzany do lub powyżej 100 °C ale poniżej jego temperatury zapłonu, (włącznie ze stopionym metalem, stopioną solą, itp.)	3257	9	
MATERIAŁ PODGRZANY STAŁY, I.N.O., do lub powyżej 240 °C	3258	9	
MATERIAŁ REAGUJĄCY Z WODĄ CIEKŁY, I.N.O.	3148	4.3	
MATERIAŁ REAGUJĄCY Z WODĄ SAMONAGRZEWAJĄCY SIĘ STAŁY, I.N.O.	3135	4.3	Przewóz zakazany
MATERIAŁ REAGUJĄCY Z WODĄ STAŁY, I.N.O.	2813	4.3	
MATERIAŁ REAGUJĄCY Z WODĄ TRUJĄCY CIEKŁY, I.N.O.	3130	4.3	
MATERIAŁ REAGUJĄCY Z WODĄ TRUJĄCY STAŁY, I.N.O.	3134	4.3	
MATERIAŁ REAGUJĄCY Z WODĄ UTLENIAJĄCY STAŁY, I.N.O.	3133	4.3	Przewóz zakazany
MATERIAŁ REAGUJĄCY Z WODĄ ZAPALNY STAŁY, I.N.O.	3132	4.3	Przewóz zakazany
MATERIAŁ REAGUJĄCY Z WODĄ ŻRĄCY CIEKŁY, I.N.O.	3129	4.3	
MATERIAŁ REAGUJĄCY Z WODĄ ŻRĄCY STAŁY, I.N.O.	3131	4.3	
MATERIAŁ SAMONAGRZEWAJĄCY SIĘ ŻRĄCY ORGANICZNY STAŁY, I.N.O.	3126	4.2	
MATERIAŁ SAMONAGRZEWAJĄCY SIĘ METALOORGANICZNY STAŁY	3400	4.2	
MATERIAŁ SAMONAGRZEWAJĄCY SIĘ NIEORGANICZNY CIEKŁY, I.N.O.	3186	4.2	
MATERIAŁ SAMONAGRZEWAJĄCY SIĘ NIEORGANICZNY STAŁY, I.N.O.	3190	4.2	
MATERIAŁ SAMONAGRZEWAJĄCY SIĘ ORGANICZNY CIEKŁY, I.N.O.	3183	4.2	
MATERIAŁ SAMONAGRZEWAJĄCY SIĘ ORGANICZNY STAŁY, I.N.O.	3088	4.2	
MATERIAŁ SAMONAGRZEWAJĄCY SIĘ TRUJĄCY NIEORGANICZNY CIEKŁY, I.N.O.	3187	4.2	
MATERIAŁ SAMONAGRZEWAJĄCY SIĘ TRUJĄCY NIEORGANICZNY STAŁY, I.N.O.	3191	4.2	

ADN Tabela B - 25 01.01.2015 r.

MATERIAŁ SAMONAGRZEWAJĄCY SIĘ TRUJĄCY ORGANICZNY CIEKŁY, I.N.O.	3184	4.2	
MATERIAŁ SAMONAGRZEWAJĄCY SIĘ TRUJĄCY ORGANICZNY STAŁY, I.N.O.	3128	4.2	
MATERIAŁ SAMONAGRZEWAJĄCY SIĘ UTLENIAJĄCY STAŁY, I.N.O.	3127	4.2	Przewóz zakazany
MATERIAŁ SAMONAGRZEWAJĄCY SIĘ ŻRĄCY NIEORGANICZNY CIEKŁY, I.N.O.	3188	4.2	
MATERIAŁ SAMONAGRZEWAJĄCY SIĘ ŻRĄCY NIEORGANICZNY STAŁY, I.N.O.	3192	4.2	
MATERIAŁ SAMONAGRZEWAJĄCY SIĘ ŻRĄCY ORGANICZNY CIEKŁY, I.N.O.	3185	4.2	
MATERIAŁ SAMOREAKTYWNY TYP B CIEKŁY	3221	4.1	
MATERIAŁ SAMOREAKTYWNY TYP B CIEKŁY, TEMPERATURA KONTROLOWANA	3231	4.1	
MATERIAŁ SAMOREAKTYWNY TYP B STAŁY	3222	4.1	
MATERIAŁ SAMOREAKTYWNY TYP B STAŁY, TEMPERATURA KONTROLOWANA	3232	4.1	
MATERIAŁ SAMOREAKTYWNY TYP C CIEKŁY	3223	4.1	
MATERIAŁ SAMOREAKTYWNY TYP C CIEKŁY, TEMPERATURA KONTROLOWANA	3233	4.1	
MATERIAŁ SAMOREAKTYWNY TYP C STAŁY	3224	4.1	
MATERIAŁ SAMOREAKTYWNY TYP C STAŁY, TEMPERATURA KONTROLOWANA	3234	4.1	
MATERIAŁ SAMOREAKTYWNY TYP D CIEKŁY	3225	4.1	
MATERIAŁ SAMOREAKTYWNY TYP D CIEKŁY, TEMPERATURA KONTROLOWANA	3235	4.1	
MATERIAŁ SAMOREAKTYWNY TYP D STAŁY	3226	4.1	
MATERIAŁ SAMOREAKTYWNY TYP D STAŁY, TEMPERATURA KONTROLOWANA	3236	4.1	
MATERIAŁ SAMOREAKTYWNY TYP E CIEKŁY	3227	4.1	
MATERIAŁ SAMOREAKTYWNY TYP E CIEKŁY, TEMPERATURA KONTROLOWANA	3237	4.1	
MATERIAŁ SAMOREAKTYWNY TYP E STAŁY	3228	4.1	
MATERIAŁ SAMOREAKTYWNY TYP E STAŁY, TEMPERATURA KONTROLOWANA	3238	4.1	
MATERIAŁ SAMOREAKTYWNY TYP F CIEKŁY	3229	4.1	
MATERIAŁ SAMOREAKTYWNY TYP F CIEKŁY, TEMPERATURA KONTROLOWANA	3239	4.1	
MATERIAŁ SAMOREAKTYWNY TYP F STAŁY	3230	4.1	
MATERIAŁ SAMOREAKTYWNY TYP F STAŁY, TEMPERATURA KONTROLOWANA	3240	4.1	
materiał stały podległy przepisom lotniczym, i.n.o.	3335	9	Nie podlega ADN
MATERIAŁ STAŁY WYBUCHOWY ODCZULONY, I.N.O	3380	4.1	
MATERIAŁ STAŁY ZAPALNY NIEORGANICZNY, I.N.O.	3178	4.1	
MATERIAŁ STAŁY ZAPALNY ORGANICZNY, I.N.O.	1325	4.1	
MATERIAŁ STAŁY ZAPALNY TRUJĄCY NIEORGANICZNY, I.N.O.	3179	4.1	
MATERIAŁ STAŁY ZAPALNY TRUJĄCY ORGANICZNY, I.N.O.	2926	4.1	
MATERIAŁ STAŁY ZAPALNY UTLENIAJĄCY, I.N.O.	3097	4.1	Przewóz zakazany
MATERIAŁ STAŁY ZAPALNY ŻRĄCY ORGANICZNY, I.N.O.	2925	4.1	
MATERIAŁ STAŁY ZAWIERAJĄCY MATERIAŁ TRUJĄCY CIEKŁY, I.N.O.	3243	6.1	
MATERIAŁ STAŁY ZAWIERAJĄCY MATERIAŁ ŻRĄCY CIEKŁY, I.N.O.	3244	8	
MATERIAŁ TRUJĄCY NIEORGANICZNY CIEKŁY, I.N.O.	3287	6.1	
MATERIAŁ TRUJĄCY ORGANICZNY CIEKŁY, I.N.O.	2810	6.1	
MATERIAŁ TRUJĄCY ORGANICZNY STAŁY, I.N.O.	2811	6.1	
MATERIAŁ TRUJĄCY PRZY WDYCHANIU CIEKŁY ZAPALNY REAGUJĄCY Z WODĄ, I.N.O., o LC_{50} maksymalnie 1000 ml/m^3 i stężeniu pary nasyconej co najmniej 10 LC_{50}	3491	6.1	
MATERIAŁ TRUJĄCY PRZY WDYCHANIU CIEKŁY ZAPALNY REAGUJĄCY Z WODĄ, I.N.O., o LC_{50} maksymalnie 200 ml/m^3 i stężeniu pary nasyconej co najmniej 500 LC_{50}	3490	6.1	
MATERIAŁ TRUJĄCY PRZY WDYCHANIU CIEKŁY ŻRĄCY ZAPALNY, I.N.O. o LC_{50} maksymalnie 1000 ml/m^3 i stężeniu pary nasyconej co najmniej 10 LC_{50}	3493	6.1	
MATERIAŁ TRUJĄCY PRZY WDYCHANIU CIEKŁY ŻRĄCY ZAPALNY, I.N.O., o LC_{50} maksymalnie 200 ml/m^3 i stężeniu pary nasyconej co najmniej 500 LC_{50}	3492	6.1	
MATERIAŁ TRUJĄCY PRZY WDYCHANIU CIEKŁY ZAPALNY ŻRĄCY, I.N.O., o LC_{50} maksymalnie 1000 ml/m^3 i stężeniu pary nasyconej co najmniej 10 LC_{50}	3489	6.1	
MATERIAŁ TRUJĄCY PRZY WDYCHANIU CIEKŁY ZAPALNY ŻRĄCY, I.N.O., o LC_{50} maksymalnie 200 ml/m^3 i stężeniu pary nasyconej co najmniej 500 LC_{50}	3488	6.1	
MATERIAŁ TRUJĄCY PRZY WDYCHANIU CIEKŁY, I.N.O., o LC_{50} maksymalnie 1000 ml/m^3 i stężeniu pary nasyconej co najmniej 10 LC_{50}	3382	6.1	
MATERIAŁ TRUJĄCY PRZY WDYCHANIU CIEKŁY, I.N.O., o LC_{50} maksymalnie 200 ml/m^3 i stężeniu pary nasyconej co najmniej 500 LC_{50}	3381	6.1	
MATERIAŁ TRUJĄCY PRZY WDYCHANIU REAGUJĄCY Z WODĄ CIEKŁY, I.N.O., o LC_{50} maksymalnie 1000 ml/m^3 i stężeniu pary nasyconej co najmniej 10 LC_{50}	3386	6.1	
MATERIAŁ TRUJĄCY PRZY WDYCHANIU REAGUJĄCY Z WODĄ CIEKŁY, I.N.O., o LC_{50} maksymalnie 200 ml/m^3 i stężeniu pary nasyconej co najmniej 500 LC_{50}	3385	6.1	
MATERIAŁ TRUJĄCY PRZY WDYCHANIU UTLENIAJĄCY CIEKŁY, I.N.O., o LC_{50} maksymalnie 1000 ml/m^3 i stężeniu pary nasyconej co najmniej 10 LC_{50}	3388	6.1	
MATERIAŁ TRUJĄCY PRZY WDYCHANIU UTLENIAJĄCY CIEKŁY, I.N.O., o LC_{50} maksymalnie 200 ml/m^3 i stężeniu pary nasyconej co najmniej 500 LC_{50}	3387	6.1	
MATERIAŁ TRUJĄCY PRZY WDYCHANIU ZAPALNY CIEKŁY, I.N.O., o LC_{50} maksymalnie 1000 ml/m^3 i stężeniu pary nasyconej co najmniej 10 LC_{50}	3384	6.1	
MATERIAŁ TRUJĄCY PRZY WDYCHANIU ZAPALNY CIEKŁY, I.N.O., o LC_{50} maksymalnie 200 ml/m^3 i stężeniu pary nasyconej co najmniej 500 LC_{50}	3383	6.1	

ADN Tabela B - 26 01.01.2015 r.

MATERIAŁ TRUJĄCY PRZY WDYCHANIU ŻRĄCY CIEKŁY, I.N.O., o LC_{50} maksymalnie 1000 ml/m^3 i stężeniu pary nasyconej co najmniej 10 LC_{50}	3390	6.1	
MATERIAŁ TRUJĄCY PRZY WDYCHANIU ŻRĄCY CIEKŁY, I.N.O., o LC_{50} maksymalnie 200 ml/m^3 i stężeniu pary nasyconej co najmniej 500 LC_{50}	3389	6.1	
MATERIAŁ TRUJĄCY REAGUJĄCY Z WODĄ CIEKŁY, I.N.O.	3123	6.1	
MATERIAŁ TRUJĄCY REAGUJĄCY Z WODĄ STAŁY, I.N.O.	3125	6.1	
MATERIAŁ TRUJĄCY SAMONAGRZEWAJĄCY SIĘ STAŁY, I.N.O.	3124	6.1	
MATERIAŁ TRUJĄCY UTLENIAJĄCY CIEKŁY, I.N.O.	3122	6.1	
MATERIAŁ TRUJĄCY UTLENIAJĄCY STAŁY, I.N.O.	3086	6.1	
MATERIAŁ TRUJĄCY ZAPALNY ORGANICZNY CIEKŁY, I.N.O.	2929	6.1	
MATERIAŁ TRUJĄCY ZAPALNY ORGANICZNY STAŁY, I.N.O.	2930	6.1	
MATERIAŁ TRUJĄCY ŻRĄCY NIEORGANICZNY CIEKŁY, I.N.O.	3288	6.1	
MATERIAŁ TRUJĄCY ŻRĄCY NIEORGANICZNY CIEKŁY, I.N.O.	3289	6.1	
MATERIAŁ TRUJĄCY ŻRĄCY NIEORGANICZNY STAŁY, I.N.O.	3290	6.1	
MATERIAŁ TRUJĄCY ŻRĄCY ORGANICZNY CIEKŁY, I.N.O.	2927	6.1	
MATERIAŁ TRUJĄCY ŻRĄCY ORGANICZNY STAŁY, I.N.O.	2928	6.1	
MATERIAŁ UTLENIAJĄCY CIEKŁY, I.N.O.	3139	5.1	
MATERIAŁ UTLENIAJĄCY REAGUJĄCY Z WODĄ STAŁY, I.N.O.	3121	5.1	Przewóz zakazany
MATERIAŁ UTLENIAJĄCY SAMONAGRZEWAJĄCY SIĘ STAŁY, I.N.O.	3100	5.1	
MATERIAŁ UTLENIAJĄCY STAŁY, I.N.O.	1479	5.1	
MATERIAŁ UTLENIAJĄCY TRUJĄCY CIEKŁY, I.N.O.	3099	5.1	
MATERIAŁ UTLENIAJĄCY TRUJĄCY STAŁY, I.N.O.	3087	5.1	
MATERIAŁ UTLENIAJĄCY ZAPALNY STAŁY, I.N.O.	3137	5.1	Przewóz zakazany
MATERIAŁ UTLENIAJĄCY ŻRĄCY CIEKŁY, I.N.O.	3098	5.1	
MATERIAŁ UTLENIAJĄCY ŻRĄCY STAŁY, I.N.O.	3085	5.1	
MATERIAŁ WYBUCHOWY KRUSZĄCY TYP A	0081	1	
MATERIAŁ WYBUCHOWY KRUSZĄCY TYP B	0082	1	
MATERIAŁ WYBUCHOWY KRUSZĄCY TYP B	0331	1	
MATERIAŁ WYBUCHOWY KRUSZĄCY TYP C	0083	1	
MATERIAŁ WYBUCHOWY KRUSZĄCY TYP D	0084	1	
MATERIAŁ WYBUCHOWY KRUSZĄCY TYP E	0241	1	
MATERIAŁ WYBUCHOWY KRUSZĄCY TYP E	0332	1	
MATERIAŁ WYBUCHOWY, PRÓBKA, inna niż materiał wybuchowy inicjujący	0190	1	
materiał wypełniający, ciekły: patrz	1263	3	
materiał wypełniający, ciekły: patrz	3066	8	
materiał wypełniający, ciekły: patrz	3469	3	
materiał wypełniający, ciekły: patrz	3470	3	
MATERIAŁ ZAGRAŻAJĄCY ŚRODOWISKU CIEKŁY, I.N.O.	3082	9	
MATERIAŁ ZAGRAŻAJĄCY ŚRODOWISKU STAŁY, I.N.O.	3077	9	
MATERIAŁ ZAGRAŻAJĄCY ŚRODOWISKU, CIEKŁY, I.N.O.	9006	9	Niebezpieczny tylko przy przewozie zbiornikowcem
MATERIAŁ ZAGRAŻAJĄCY ŚRODOWISKU, STAŁY, I.N.O., STOPIONY	9005	9	Niebezpieczny tylko przy przewozie zbiornikowcem
MATERIAŁ ZAKAŹNY NIEBEZPIECZNY DLA LUDZI, w schłodzonym skroplonym azocie	2814	6.2	
MATERIAŁ ZAKAŹNY NIEBEZPIECZNY tylko DLA ZWIERZĄT, w schłodzonym skroplonym azocie	2900	6.2	
MATERIAŁ ZAPALNY ŻRĄCY CIEKŁY, I.N.O.	2924	3	
MATERIAŁ ŻRĄCY CIEKŁY, I.N.O.	1760	8	
MATERIAŁ ŻRĄCY KWAŚNY NIEORGANICZNY CIEKŁY, I.N.O.	3264	8	
MATERIAŁ ŻRĄCY KWAŚNY NIEORGANICZNY STAŁY, I.N.O.	3260	8	
MATERIAŁ ŻRĄCY KWAŚNY ORGANICZNY CIEKŁY, I.N.O.	3265	8	
MATERIAŁ ŻRĄCY KWAŚNY ORGANICZNY STAŁY, I.N.O.	3261	8	
MATERIAŁ ŻRĄCY REAGUJĄCY Z WODĄ STAŁY, I.N.O.	3096	8	
MATERIAŁ ŻRĄCY REAGUJĄCY Z WODĄ CIEKŁY, I.N.O.	3094	8	
MATERIAŁ ŻRĄCY SAMONAGRZEWAJĄCY SIĘ CIEKŁY, I.N.O.	3301	8	
MATERIAŁ ŻRĄCY SAMONAGRZEWAJĄCY SIĘ STAŁY, I.N.O.	3095	8	
MATERIAŁ ŻRĄCY STAŁY, I.N.O.	1759	8	
MATERIAŁ ŻRĄCY TRUJĄCY CIEKŁY, I.N.O.	2922	8	
MATERIAŁ ŻRĄCY TRUJĄCY STAŁY, I.N.O.	2923	8	
MATERIAŁ ŻRĄCY UTLENIAJĄCY CIEKŁY, I.N.O.	3093	8	
MATERIAŁ ŻRĄCY UTLENIAJĄCY STAŁY, I.N.O.	3084	8	
MATERIAŁ ŻRĄCY ZAPALNY CIEKŁY, I.N.O.	2920	8	
MATERIAŁ ŻRĄCY ZAPALNY STAŁY, I.N.O.	2921	8	
MATERIAŁ ŻRĄCY ZASADOWY CIEKŁY, I.N.O.	1719	8	
MATERIAŁ ŻRĄCY ZASADOWY NIEORGANICZNY CIEKŁY, I.N.O.	3266	8	
MATERIAŁ ŻRĄCY ZASADOWY NIEORGANICZNY STAŁY, I.N.O.	3262	8	

ADN Tabela B - 27 01.01.2015 r.

MATERIAŁ ŻRĄCY ZASADOWY ORGANICZNY CIEKŁY, I.N.O.	3267	8	
MATERIAŁ ŻRĄCY ZASADOWY ORGANICZNY STAŁY, I.N.O.	3263	8	
materiały do obróbki stosowane do celów przemysłowych: patrz	1139	3	
materiały do powlekania stosowane do celów przemysłowych: patrz	1139	3	
MATERIAŁY EVI, I.N.O.	0482	1	
materiały namagnesowane	2807	9	
MATERIAŁY O TEMPERATURZE SAMOZAPŁONU 200°C I PONIŻEJ, I.N.O.	9002	3	Niebezpieczny tylko przy przewozie zbiornikowcem
MATERIAŁY O TEMPERATURZE ZAPŁONU POWYŻEJ 61°C, które przewożone są w stanie podgrzanym w ograniczonym zakresie 15 K poniżej ich temperatury zapłonu	9001	3	Niebezpieczny tylko przy przewozie zbiornikowcem
MATERIAŁY O TEMPERATURZE ZAPŁONU POWYŻEJ 61°C, LECZ NIE WIĘCEJ NIŻ 100°C, które nie należą do innej klasy	9003	9	Niebezpieczny tylko przy przewozie zbiornikowcem
MATERIAŁY PROMIENIOTWÓRCZE O NISKIEJ AKTYWNOŚCI WŁAŚCIWEJ (LSA-II), ROZSZCZEPIALNE	3324	7	
MATERIAŁY PROMIENIOTWÓRCZE O NISKIEJ AKTYWNOŚCI WŁAŚCIWEJ (LSA-III), ROZSZCZEPIALNE	3325	7	
MATERIAŁY PROMIENIOTWÓRCZE O NISKIEJ AKTYWNOŚCI WŁAŚCIWEJ (LSA-I), nierozszczepialne lub rozszczepialne, wyłączone	2912	7	
MATERIAŁY PROMIENIOTWÓRCZE O NISKIEJ AKTYWNOŚCI WŁAŚCIWEJ (LSA-II), nierozszczepialne lub rozszczepialne, wyłączone	3321	7	
MATERIAŁY PROMIENIOTWÓRCZE O NISKIEJ AKTYWNOŚCI WŁAŚCIWEJ (LSA-III), nierozszczepialne lub rozszczepialne, wyłączone	3322	7	
MATERIAŁY PROMIENIOTWÓRCZE, HEKSAFLUOREK URANU, nierozszczepialny lub rozszczepialny, wyłączony	2978	7	
MATERIAŁY PROMIENIOTWÓRCZE, HEKSAFLUOREK URANU, nierozszczepialny lub rozszczepialny, wyłączony	2978	7	
MATERIAŁY PROMIENIOTWÓRCZE, HEKSAFLUOREK URANU, ROZSZCZEPIALNY	2977	7	
MATERIAŁY PROMIENIOTWÓRCZE, PRZEDMIOTY SKAŻONE POWIERZCHNIOWO (SCO-I lub SCO-II), nierozszczepialne lub rozszczepialne, wyłączone	2913	7	
MATERIAŁY PROMIENIOTWÓRCZE, PRZEDMIOTY SKAŻONE POWIERZCHNIOWO (SCO-I lub SCO-II), ROZSZCZEPIALNE	3326	7	
MATERIAŁY PROMIENIOTWÓRCZE, PRZEWOŻONE NA WARUNKACH SPECJALNYCH, ROZSZCZEPIALNE	3331	7	
MATERIAŁY PROMIENIOTWÓRCZE, PRZEWOŻONE NA WARUNKACH SPECJALNYCH, nierozszczepialne lub rozszczepialne, wyłączone	2919	7	
MATERIAŁY PROMIENIOTWÓRCZE, SZTUKA PRZESYŁKI WYŁĄCZONA - OGRANICZONA ILOŚĆ MATERIAŁU	2910	7	
MATERIAŁY PROMIENIOTWÓRCZE, SZTUKA PRZESYŁKI WYŁĄCZONA - OPAKOWANIE PRÓŻNE	2908	7	
MATERIAŁY PROMIENIOTWÓRCZE, SZTUKA PRZESYŁKI TYP A, bez postaci specjalnej, nierozszczepialne lub rozszczepialne, wyłączone	2915	7	
MATERIAŁY PROMIENIOTWÓRCZE, SZTUKA PRZESYŁKI TYP A, ROZSZCZEPIALNE, bez postaci specjalnej	3327	7	
MATERIAŁY PROMIENIOTWÓRCZE, SZTUKA PRZESYŁKI TYP A, W SPECJALNEJ POSTACI, nierozszczepialne lub rozszczepialne, wyłączone	3332	7	
MATERIAŁY PROMIENIOTWÓRCZE, SZTUKA PRZESYŁKI TYP A, W SPECJALNEJ POSTACI, ROZSZCZEPIALNE	3333	7	
MATERIAŁY PROMIENIOTWÓRCZE, SZTUKA PRZESYŁKI TYP B(M), nierozszczepialne lub rozszczepialne, wyłączone	2917	7	
MATERIAŁY PROMIENIOTWÓRCZE, SZTUKA PRZESYŁKI TYP B(M), ROZSZCZEPIALNE	3329	7	
MATERIAŁY PROMIENIOTWÓRCZE, SZTUKA PRZESYŁKI TYP B(U), nierozszczepialne lub rozszczepialne, wyłączone	2916	7	
MATERIAŁY PROMIENIOTWÓRCZE, SZTUKA PRZESYŁKI TYP B(U), ROZSZCZEPIALNE	3328	7	
MATERIAŁY PROMIENIOTWÓRCZE, SZTUKA PRZESYŁKI TYP C, nierozszczepialne lub rozszczepialne, wyłączone	3323	7	
MATERIAŁY PROMIENIOTWÓRCZE, SZTUKA PRZESYŁKI TYP C, ROZSZCZEPIALNE	3330	7	
MATERIAŁY PROMIENIOTWÓRCZE, SZTUKA PRZESYŁKI WYŁĄCZONA - PRZEDMIOTY Z URANU ZUBOŻONEGO	2909	7	
MATERIAŁY PROMIENIOTWÓRCZE, SZTUKA PRZESYŁKI WYŁĄCZONA - PRZEDMIOTY Z TORU NATURALNEGO	2909	7	
MATERIAŁY PROMIENIOTWÓRCZE, SZTUKA PRZESYŁKI WYŁĄCZONA - PRZEDMIOTY Z URANU NATURALNEGO	2909	7	
MATERIAŁY PROMIENIOTWÓRCZE, SZTUKA PRZESYŁKI WYŁĄCZONA-PRZEDMIOTY	2911	7	
MATERIAŁY PROMIENIOTWÓRCZE, SZTUKA PRZESYŁKI WYŁĄCZONA-PRZYRZĄDY	2911	7	

ADN Tabela B - 28 01.01.2015 r.

MATERIAŁY STAŁE ZAWIERAJĄCE MATERIAŁY CIEKŁE ZAPALNE, I.N.O., temperatura zapłonu maksymalnie 60 °C	3175	4.1	
MATERIAŁY WYBUCHOWE BARDZO NIEWRAŻLIWE, I.N.O.	0482	1	
MATERIAŁY WYBUCHOWE, I.N.O.	0357	1	
MATERIAŁY WYBUCHOWE, I.N.O.	0358	1	
MATERIAŁY WYBUCHOWE, I.N.O.	0359	1	
MATERIAŁY WYBUCHOWE, I.N.O.	0473	1	
MATERIAŁY WYBUCHOWE, I.N.O.	0474	1	
MATERIAŁY WYBUCHOWE, I.N.O.	0475	1	
MATERIAŁY WYBUCHOWE, I.N.O.	0476	1	
MATERIAŁY WYBUCHOWE, I.N.O.	0477	1	
MATERIAŁY WYBUCHOWE, I.N.O.	0478	1	
MATERIAŁY WYBUCHOWE, I.N.O.	0479	1	
MATERIAŁY WYBUCHOWE, I.N.O.	0480	1	
MATERIAŁY WYBUCHOWE, I.N.O.	0481	1	
MATERIAŁY WYBUCHOWE, I.N.O.	0485	1	
MĄCZKA RYBNA NIESTABILIZOWANA	1374	4.2	
mączka rybna stabilizowana	2216	9	
MĄCZKA RYCYNOWA	2969	9	
MĄCZKA Z KRYLA	3497	4.2	
MEGC próżny nieoczyszczony			Patrz 4.3.2.4 ADR, 5.1.3.oraz 5.4.1.1.6
MERKAPTAN AMYLU	1111	3	
MERKAPTAN BUTYLU	2347	3	
MERKAPTAN CYKLOHEKSYLU	3054	3	
MERKAPTAN ETYLU	2363	3	
MERKAPTAN FENYLU	2337	6.1	
MERKAPTAN METYLU	1064	2	
MERKAPTAN PERCHLOROMETYLU	1670	6.1	
MERKAPTANY CIEKŁE ZAPALNE TRUJĄCE, I.N.O.	1228	3	
MERKAPTANY CIEKŁE ZAPALNE, I.N.O.	3336	3	
merkaptany propylu: patrz	2402	3	
MERKAPTANY TRUJĄCE ZAPALNE CIEKŁE, I.N.O.	3071	6.1	
MERKAPTANY, MIESZANINA CIEKŁA ZAPALNA TRUJĄCA, I.N.O.	1228	3	
MERKAPTANY, MIESZANINA CIEKŁA ZAPALNA, I.N.O.	3336	3	
MERKAPTANY, MIESZANINA TRUJĄCA ZAPALNA CIEKŁA, I.N.O.	3071	6.1	
merkaptoetanol: patrz	2966	6.1	
METAKRYLAN 2-DIMETYLOAMINOETYLU	2522	6.1	
METAKRYLAN ETYLU STABILIZOWANY	2277	3	
METAKRYLAN IZOBUTYLU STABILIZOWANY	2283	3	
METAKRYLAN METYLU, MONOMER STABILIZOWANY	1247	3	
METAKRYLAN n-BUTYLU STABILIZOWANY	2227	3	
METAKRYLONITRYL STABILIZOWANY	3079	6.1	
METAKRZEMIAN DISODU	3253	8	
metakrzemian sodu: patrz	3253	8	
METAL PIROFORYCZNY, I.N.O.	1383	4.2	
METAL, PROSZEK SAMONAGRZEWAJĄCY SIĘ, I.N.O.	3189	4.2	
METAL, PROSZEK ZAPALNY, I.N.O.	3089	4.1	
METALDEHYD	1332	4.1	
METAN SKROPLONY SCHŁODZONY	1972	2	
METAN SPRĘŻONY	1971	2	
METANOL	1230	3	
METAWANADAN AMONU	2859	6.1	
METAWANADAN POTASU	2864	6.1	
METYLAL	1234	3	
METYLAN SODU	1431	4.2	
METYLAN SODU, ROZTWÓR w alkoholu	1289	3	
METYLOACETYLEN I PROPADIEN, MIESZANINA STABILIZOWANA	1060	2	
METYLOAMINA BEZWODNA	1061	2	
METYLOAMINA, ROZTWÓR WODNY	1235	3	
METYLOCHLOROSILAN	2534	2	
METYLOCYKLOHEKSAN	2296	3	
METYLOCYKLOHEKSANOLE, zapalne	2617	3	
METYLOCYKLOHEKSANON	2297	3	
METYLOCYKLOPENTAN	2298	3	
METYLODICHLOROSILAN	1242	4.3	
METYLOFENYLODICHLOROSILAN	2437	8	
METYLOHYDRAZYNA	1244	6.1	

ADN Tabela B - 29 01.01.2015 r.

METYLOIZOBUTYLOKARBINOL	2053	3	
metyloizopropylobenzeny: patrz	2046	3	
METYLOPENTADIENY	2461	3	
metylopirydyna: patrz	2313	3	
METYLOTETRAWODOROFURAN	2536	3	
METYLOTRICHLOROSILAN	1250	3	
mezytylen: patrz	2325	3	
MIESZANINA A	1965	2	
MIESZANINA A0	1965	2	
MIESZANINA A01	1965	2	
MIESZANINA A02	1965	2	
MIESZANINA A1	1965	2	
MIESZANINA B	1965	2	
MIESZANINA B1	1965	2	
MIESZANINA B2	1965	2	
MIESZANINA C	1965	2	
mieszanina F1: patrz	2	2	
mieszanina F2: patrz	2	2	
mieszanina F3: patrz	2	2	
MIESZANINA KWASU AZOTOWEGO I KWASU CHLOROWODOROWEGO	1798	8	Przewóz zakazany
mieszanina materiałów stałych (jak preparaty, odpady), ZAWIERAJĄCE MATERIAŁY CIEKŁE ZAPALNE, I.N.O., temperatura zapłonu maksymalnie 60 °C	3175	4.1	
MIESZANINA NITRUJĄCA ZUŻYTA, zawierająca maksymalnie 50% kwasu azotowego	1826	8	
MIESZANINA NITRUJĄCA ZUŻYTA, zawierająca ponad 50% kwasu azotowego	1826	8	
MIESZANINA NITRUJĄCA, zawierająca maksymalnie 50% kwasu azotowego	1796	8	
MIESZANINA NITRUJĄCA, zawierająca ponad 50% kwasu azotowego	1796	8	
mieszanina P1: patrz	1060	2	
mieszanina P2: patrz	1060	2	
MIESZANINA PRZECIWSTUKOWA DO PALIW SILNIKOWYCH	1649	6.1	
MIESZANINA PRZECIWSTUKOWA DO PALIW SILNIKOWYCH ZAPALNA	3483	6.1	
MIKROORGANIZMY ZMODYFIKOWANE GENETYCZNIE	3245	9	
MIKROORGANIZMY ZMODYFIKOWANE GENETYCZNIE w schłodzonym skroplonym azocie	3245	9	
MIKROORGANIZMY ZMODYFIKOWANE GENETYCZNIE w schłodzonym skroplonym azocie	3245	9	
MINY, z ładunkiem rozrywającym	0136	1	
MINY, z ładunkiem rozrywającym	0137	1	
MINY, z ładunkiem rozrywającym	0138	1	
MINY, z ładunkiem rozrywającym	0294	1	
MLECZAN ANTYMONU	1550	6.1	
MLECZAN ETYLU	1192	3	
MODUŁY PODUSZEK POWIETRZNYCH	0503	1	
MODUŁY PODUSZEK POWIETRZNYCH	3268	9	
MONOAZOTAN IZOSORBITU-5	3251	4.1	
MONOCHLOREK JODU CIEKŁY	3498	8	
MONOTLENEK POTASU	2033	8	
MONOTLENEK SODU	1825	8	
MORFOLINA	2054	8	
MRÓWCZAN ALLILU	2336	3	
MRÓWCZAN ETYLU	1190	3	
MRÓWCZAN IZOBUTYLU	2393	3	
MRÓWCZAN METYLU	1243	3	
MRÓWCZAN n-BUTYLU	1128	3	
MRÓWCZANY AMYLU	1109	3	
MRÓWCZANY PROPYLU	1281	3	
mysorit: patrz AZBEST BRĄZOWY	2212	9	
N,n-BUTYLOIMIDAZOL	2690	6.1	
N,N-DIETYLOANILINA	2432	6.1	
N,N-DIETYLOETYLENODIAMINA	2685	8	
N,N-DIMETYLOANILINA	2253	6.1	
N,N-DIMETYLOCYKLOHEKSYLOAMINA	2264	8	
N,N-DIMETYLOFORMAMID	2265	3	
N,N-dimetylopropyloamina: patrz	2266	3	
NABOJE DO BRONI Z POCISKIEM OBOJĘTNYM	0328	1	
NABOJE DO BRONI MAŁOKALIBROWEJ	0339	1	
NABOJE DO BRONI MAŁOKALIBROWEJ	0417	1	
NABOJE DO BRONI Z POCISKIEM OBOJĘTNYM	0012	1	
NABOJE DO BRONI Z POCISKIEM OBOJĘTNYM	0012	1	
NABOJE DO BRONI Z POCISKIEM OBOJĘTNYM	0339	1	
NABOJE DO BRONI Z POCISKIEM OBOJĘTNYM	0417	1	

ADN Tabela B - 30 01.01.2015 r.

NABOJE DO BRONI, z ładunkiem rozrywającym	0005	1	
NABOJE DO BRONI, z ładunkiem rozrywającym	0006	1	
NABOJE DO BRONI, z ładunkiem rozrywającym	0007	1	
NABOJE DO BRONI, z ładunkiem rozrywającym	0348	1	
NABOJE DO BRONI, z ładunkiem rozrywającym	0412	1	
NABOJE DO BRONI, z ładunkiem rozrywającym	0321	1	
NABOJE DO CELÓW TECHNICZNYCH	0275	1	
NABOJE DO CELÓW TECHNICZNYCH	0276	1	
NABOJE DO CELÓW TECHNICZNYCH	0323	1	
NABOJE DO CELÓW TECHNICZNYCH	0381	1	
NABOJE DO ODWIERTÓW NAFTOWYCH	0277	1	
NABOJE DO ODWIERTÓW NAFTOWYCH	0278	1	
NABOJE DO OGNIW PALIWOWYCH ZAPAKOWANE Z WYPOSAŻENIEM, zawierające gaz skroplony zapalny	3478	2	
NABOJE DO OGNIW PALIWOWYCH ZAPAKOWANE Z WYPOSAŻENIEM, zawierające materiały ciekłe zapalne	3473	3	
NABOJE DO OGNIW PALIWOWYCH ZAPAKOWANE Z WYPOSAŻENIEM, zawierające materiały reagujące z wodą	3476	4.3	
NABOJE DO OGNIW PALIWOWYCH ZAPAKOWANE Z WYPOSAŻENIEM, zawierające materiały żrące	3477	8	
NABOJE DO OGNIW PALIWOWYCH ZAPAKOWANE Z WYPOSAŻENIEM, zawierające wodór w wodorkach metali	3479	2	
NABOJE DO OGNIW PALIWOWYCH ZAWARTE W WYPOSAŻENIU, zawierające gaz skroplony zapalny	3478	2	
NABOJE DO OGNIW PALIWOWYCH ZAWARTE W WYPOSAŻENIU, zawierające materiały ciekłe zapalne	3473	3	
NABOJE DO OGNIW PALIWOWYCH ZAWARTE W WYPOSAŻENIU, zawierające materiały ciekłe zapalne	3476	4.3	
NABOJE DO OGNIW PALIWOWYCH ZAWARTE W WYPOSAŻENIU, zawierające materiały żrące	3477	8	
NABOJE DO OGNIW PALIWOWYCH ZAWARTE W WYPOSAŻENIU, zawierające wodór w wodorkach metali	3479	2	
NABOJE DO OGNIW PALIWOWYCH, zawierające gaz skroplony zapalny	3478	2	
NABOJE DO OGNIW PALIWOWYCH, zawierające materiały ciekłe zapalne	3473	3	
NABOJE DO OGNIW PALIWOWYCH, zawierające materiały reagujące z wodą	3476	4.3	
NABOJE DO OGNIW PALIWOWYCH, zawierające materiały żrące	3477	8	
NABOJE DO OGNIW PALIWOWYCH, zawierające wodór w wodorkach metali	3479	2	
NABOJE GAZOWE, bez urządzenia uwalniającego, jednorazowego napełniania	2037	2	
NABOJE OŚWIETLAJĄCE	0049	1	
NABOJE OŚWIETLAJĄCE	0050	1	
NABOJE SYGNAŁOWE	0054	1	
NABOJE SYGNAŁOWE	0312	1	
NABOJE SYGNAŁOWE	0405	1	
NABOJE ŚLEPE DO BRONI	0014	1	
NABOJE ŚLEPE DO BRONI	0326	1	
NABOJE ŚLEPE DO BRONI	0327	1	
NABOJE ŚLEPE DO BRONI	0338	1	
NABOJE ŚLEPE DO BRONI	0413	1	
NABOJE ŚLEPE DO BRONI MAŁOKALIBROWEJ	0014	1	
NABOJE ŚLEPE DO BRONI MAŁOKALIBROWEJ	0327	1	
NABOJE ŚLEPE DO BRONI MAŁOKALIBROWEJ	0338	1	
NABOJE ŚLEPE DO NARZĘDZI	0014	1	
NABOJE TRAŁOWE Z MATERIAŁEM WYBUCHOWYM	0070	1	
NACZYNIA MAŁE ZAWIERAJĄCE GAZ, bez urządzenia uwalniającego, jednorazowego napełniania	2037	2	
Naczynie próżne nieoczyszczone			Patrz 5.1.3 oraz 5.1.1.6
NADBORAN SODU BEZWODNY	3247	5.1	
NADBORAN SODU-MONOHYDRAT	3377	5.1	
NADCHLORAN AMONU	0402	1	
NADCHLORAN AMONU	1442	5.1	
NADCHLORAN BARU STAŁY	1447	5.1	
NADCHLORAN BARU, ROZTWÓR	3406	5.1	
NADCHLORAN MAGNEZU	1475	5.1	
NADCHLORAN OŁOWIU STAŁY	1470	5.1	
NADCHLORAN OŁOWIU, ROZTWÓR	3408	5.1	
NADCHLORAN POTASU	1489	5.1	
NADCHLORAN SODU	1502	5.1	

ADN Tabela B - 31 01.01.2015 r.

NADCHLORAN STRONTU	1508	5.1	
NADCHLORAN WAPNIA	1455	5.1	
NADCHLORANY NIEORGANICZNE, I.N.O.	1481	5.1	
NADCHLORANY NIEORGANICZNE, ROZTWÓR WODNY, I.N.O.	3211	5.1	
NADMANGANIAN BARU	1448	5.1	
NADMANGANIAN CYNKU	1515	5.1	
NADMANGANIAN POTASU	1490	5.1	
NADMANGANIAN SODU	1503	5.1	
NADMANGANIAN WAPNIA	1456	5.1	
NADMANGANIANY NIEORGANICZNE, I.N.O.	1482	5.1	
NADMANGANIANY NIEORGANICZNE, ROZTWÓR WODNY, I.N.O.	3214	5.1	
nadmuchiwacze poduszek powietrznych: patrz	0503	1	
nadmuchiwacze poduszek powietrznych: patrz	3268	9	
NADSIARCZAN AMONU	1444	5.1	
NADSIARCZAN POTASU	1492	5.1	
NADSIARCZAN SODU	1505	5.1	
NADSIARCZANY NIEORGANICZNE, I.N.O.	3215	5.1	
NADSIARCZANY NIEORGANICZNE, ROZTWÓR WODNY, I.N.O.	3216	5.1	
NADTLENEK BARU	1449	5.1	
NADTLENEK CYNKU	1516	5.1	
NADTLENEK LITU	1472	5.1	
NADTLENEK MAGNEZU	1476	5.1	
NADTLENEK ORGANICZNY TYP B CIEKŁY	3101	5.2	
NADTLENEK ORGANICZNY TYP B CIEKŁY, TEMPERATURA KONTROLOWANA	3111	5.2	
NADTLENEK ORGANICZNY TYP B STAŁY	3102	5.2	
NADTLENEK ORGANICZNY TYP B STAŁY, TEMPERATURA KONTROLOWANA	3112	5.2	
NADTLENEK ORGANICZNY TYP C CIEKŁY	3103	5.2	
NADTLENEK ORGANICZNY TYP C CIEKŁY, TEMPERATURA KONTROLOWANA	3113	5.2	
NADTLENEK ORGANICZNY TYP C STAŁY	3104	5.2	
NADTLENEK ORGANICZNY TYP C STAŁY, TEMPERATURA KONTROLOWANA	3114	5.2	
NADTLENEK ORGANICZNY TYP D CIEKŁY	3105	5.2	
NADTLENEK ORGANICZNY TYP D CIEKŁY, TEMPERATURA KONTROLOWANA	3115	5.2	
NADTLENEK ORGANICZNY TYP D STAŁY	3106	5.2	
NADTLENEK ORGANICZNY TYP D STAŁY, TEMPERATURA KONTROLOWANA	3116	5.2	
NADTLENEK ORGANICZNY TYP E CIEKŁY	3107	5.2	
NADTLENEK ORGANICZNY TYP E CIEKŁY, TEMPERATURA KONTROLOWANA	3117	5.2	
NADTLENEK ORGANICZNY TYP E STAŁY	3108	5.2	
NADTLENEK ORGANICZNY TYP E STAŁY, TEMPERATURA KONTROLOWANA	3118	5.2	
NADTLENEK ORGANICZNY TYP F CIEKŁY	3109	5.2	
NADTLENEK ORGANICZNY TYP F CIEKŁY, TEMPERATURA KONTROLOWANA	3119	5.2	
NADTLENEK ORGANICZNY TYP F STAŁY	3110	5.2	
NADTLENEK ORGANICZNY TYP F STAŁY, TEMPERATURA KONTROLOWANA	3120	5.2	
NADTLENEK POTASU	1491	5.1	
NADTLENEK SODU	1504	5.1	
NADTLENEK STRONTU	1509	5.1	
NADTLENEK WAPNIA	1457	5.1	
NADTLENEK WODORU I KWAS NADOCTOWY, MIESZANINA STABILIZOWANA kwasem (kwasami), wodą i zawierająca maksymalnie 5% kwasu nadoctowego	3149	5.1	
NADTLENEK WODORU, ROZTWÓR WODNY STABILIZOWANY, zawierający więcej niż 60%, lecz maksymalnie 70% nadtlenku wodoru	2015	5.1	
NADTLENEK WODORU, ROZTWÓR WODNY STABILIZOWANY, zawierający więcej niż 70% nadtlenku wodoru	2015	5.1	
NADTLENEK WODORU, ROZTWÓR WODNY, zawierający co najmniej 20% lecz maksymalnie 60% nadtlenku wodoru (stabilizowany według potrzeb)	2014	5.1	
NADTLENEK WODORU, ROZTWÓR WODNY, zawierający co najmniej 8% lecz mniej niż 20% nadtlenku wodoru (stabilizowany według potrzeb)	2984	5.1	
NADTLENKI NIEORGANICZNE, I.N.O.	1483	5.1	
NAFTA	1223	3	
NAFTALEN RAFINOWANY	1334	4.1	
NAFTALEN STOPIONY	2304	4.1	
NAFTALEN SUROWY	1334	4.1	
NAFTENIANY KOBALTU, PROSZEK	2001	4.1	
NAFTYLOMOCZNIK	1652	6.1	
NAFTYLOTIOMOCZNIK	1651	6.1	
N-AMINOETYLOPIPERAZYNA	2815	8	
n-AMYLEN	1108	3	
n-amyloamina: patrz	1106	3	
NAPINACZE PASÓW BEZPIECZEŃSTWA	0503	1	

ADN Tabela B - 32 01.01.2015 r.

NAPINACZE PASÓW BEZPIECZEŃSTWA	3268	9	
NAPOJE ALKOHOLOWE	3065	3	
NAWOZY SZTUCZNE ZAWIERAJĄCE AZOTAN AMONU	2067	5.1	CO02, ST02 i HA09, tylko przy przewozie luzem lub bez opakowania
nawozy sztuczne zawierające azotan amonu, jednorodne mieszaniny azotowo-fosforowe, azotowo-potasowe, azotowo-fosforowo-potasowe, o zawartości azotanu amonu maksymalnie 70%, i materiałów palnych lub organicznych do 0,4%, wyrażonych jako równoważnik węgla, lub azotanu amonu maksymalnie 45% bez ograniczania zawartości materiałów palnych	2071	9	Niebezpieczny tylko luzem lub bez opakowania. CO02, ST02 i HA09, tylko luzem lub bez opakowania
NAWÓZ, ROZTWÓR, z wolnym amoniakiem	1043	2	
n-BUTYLOAMINA	1125	3	
N-BUTYLOANILINA	2738	6.1	
N-BUTYLOMETYLOAMINA	2945	3	
n-DEKAN	2247	3	
NEON SKROPLONY SCHŁODZONY	1913	2	
NEON SPRĘŻONY	1065	2	
N-ETYLOANILINA	2272	6.1	
N-ETYLO-N-BENZYLOANILINA	2274	6.1	
N-ETYLO-N-BENZYLOTOLUIDYNY CIEKŁE	2753	6.1	
N-ETYLO-N-BENZYLOTOLUIDYNY STAŁE	3460	6.1	
N-ETYLOTOLUIDYNY	2754	6.1	
n-HEPTEN	2278	3	
NIKOTYNA	1654	6.1	
NITROANILINY (o-, m-, p-)	1661	6.1	
NITROANIZOLE CIEKŁE	2730	6.1	
NITROANIZOLE STAŁE	3458	6.1	
NITROBENZEN	1662	6.1	
NITROBROMOBENZENY CIEKŁE	2732	6.1	
NITROBROMOBENZENY STAŁE	2732	6.1	
NITROBROMOBENZENY STAŁE	3459	6.1	
NITROCELULOZA PLASTYFIKOWANA, zawierająca co najmniej 18% plastyfikatora	0343	1	
NITROCELULOZA ZWILŻONA, zawierająca co najmniej 25% masowych alkoholu	0342	1	
NITROCELULOZA, MIESZANINA, Z lub BEZ PLASTYFIKATORA, Z lub BEZ PIGMENTU zawierająca maksymalnie 12,6% azotu w suchej masie	2557	4.1	
NITROCELULOZA, niemodyfikowana lub plastyfikowana, zawierająca mniej niż 18% masowych plastyfikatora	0341	1	
NITROCELULOZA, ROZTWÓR ZAPALNY	2059	3	
NITROCELULOZA, sucha lub zwilżona, zawierająca mniej niż 25% masowych wody (lub alkoholu)	0340	1	
NITROCELULOZA, zawierająca co najmniej 25% masowych ALKOHOLU i maksymalnie 12,6% azotu w suchej masie	2556	4.1	
NITROCELULOZA, zawierająca co najmniej 25% masowych WODY	2555	4.1	
NITROETAN	2842	3	
NITROFENOLE (o-, m-, p-)	1663	6.1	
NITROGLICERYNA ODCZULONA, zawierająca co najmniej 40% masowych nielotnego i nierozpuszczalnego w wodzie flegmatyzatora	0143	1	
NITROGLICERYNA W ROZTWORZE ALKOHOLOWYM, zawierająca więcej niż 1%, ale nie więcej niż 10% nitrogliceryny	0144	1	
NITROGLICERYNA, MIESZANINA ODCZULONA CIEKŁA ZAPALNA, I.N.O., zawierajaca maksymalnie 30% masowych nitrogliceryny	3343	3	
NITROGLICERYNA, MIESZANINA ODCZULONA CIEKŁA, I.N.O., zawierająca maksymalnie 30% masowych nitrogliceryny	3357	3	
NITROGLICERYNA, MIESZANINA ODCZULONA STAŁA, I.N.O., zawierająca ponad 2% lecz maksymalnie 10% masowych nitrogliceryny	3319	4.1	
NITROGLICERYNA, ROZTWÓR W ALKOHOLU, zawierająca ponad 1%, lecz maksymalnie 5% nitrogliceryny	3064	3	
NITROGLICERYNA, ROZTWÓR W ALKOHOLU, zawierający maksymalnie 1% gliceryny	1204	3	
NITROGUANIDYNA ZWILŻONA, zawierająca co najmniej 20% masowych wody	1336	4.1	
NITROGUANIDYNA, sucha lub zwilżona, zawierająca mniej niż 20% masowych wody	0282	1	
NITROKREZOLE CIEKŁE	3434	6.1	
NITROKREZOLE STAŁE	2446	6.1	
NITROKSYLENY CIEKŁE	1665	6.1	
NITROKSYLENY STAŁE	3447	6.1	
NITROMANNIT ZWILŻONY, zawierający co najmniej 40% masowych wody lub mieszaniny alkohol/woda	0133	1	

ADN Tabela B - 33 01.01.2015 r.

NITROMETAN	1261	3	
NITROMOCZNIK	0147	1	
NITRONAFTALEN	2538	4.1	
nitro-p-ksylen: patrz	1665	6.1	
NITROPROPANY	2608	3	
NITROSKROBIA ZWILŻONA, zawierająca co najmniej 20% masowych wody	1337	4.1	
NITROSKROBIA, sucha lub zwilżona, zawierająca mniej niż 20% masowych wody	0146	1	
nitrotoluen (o-, m-): patrz	1664	6.1	
NITROTOLUENY CIEKŁE	1664	6.1	
NITROTOLUENY STAŁE	3446	6.1	
NITROTOLUIDYNY (MONO)	2660	6.1	
NITRYLE TRUJĄCE CIEKŁE, I.N.O.	3276	6.1	
NITRYLE TRUJĄCE STAŁE, I.N.O.	3439	6.1	
NITRYLE TRUJĄCE ZAPALNE, I.N.O.	3275	6.1	
NITRYLE ZAPALNE TRUJĄCE, I.N.O.	3273	3	
NITY WYBUCHOWE	0174	1	
N-METYLOANILINA	2294	6.1	
N-METYLOMORFOLINA	2535	3	
NONANY	1920	3	
NONYLOTRICHLOROSILAN	1799	8	
NORBORNAN-2,5-DIEN STABILIZOWANY	2251	3	
n-penta: patrz	1265	3	
n-PROPANOL	1274	3	
n-PROPYLOBENZEN	2364	3	
NUKLEINIAN RTĘCI	1639	6.1	
OCTAN ALLILU	2333	3	
OCTAN AMYLOMETYLU	1233	3	
OCTAN BUTYLOETYLU	1177	3	
OCTAN CYKLOHEKSYLU	2243	3	
OCTAN ETERU MONOETYLOWEGO GLIKOLU ETYLENOWEGO	1172	3	
OCTAN ETERU MONOMETYLOWEGO GLIKOLU ETYLENOWEGO	1189	3	
octan etoksyetylu: patrz	1172	3	
OCTAN ETYLU	1173	3	
OCTAN FENYLORTĘCI	1674	6.1	
OCTAN IZOBUTYLU	1213	3	
OCTAN IZOPROPENYLU	2403	3	
OCTAN IZOPROPYLU	1220	3	
OCTAN METYLU	1231	3	
OCTAN n-PROPYLU	1276	3	
OCTAN OŁOWIU	1616	6.1	
OCTAN RTĘCI	1629	6.1	
OCTAN WINYLU STABILIZOWANY	1301	3	
OCTANY AMYLU	1104	3	
OCTANY BUTYLU	1123	3	
OCTANY BUTYLU	1123	3	
o-DICHLOROBENZEN	1591	6.1	
ODPADY BIOMEDYCZNE, I.N.O.	3291	6.2	
ODPADY KLINICZNE NIEWYSZCZEGÓLNIONE, I.N.O.	3291	6.2	
ODPADY MEDYCZNE PODLEGAJĄCE PRZEPISOM	3291	6.2	
ODPADY RYBNE NIESTABILIZOWANE	1374	4.2	
odpady rybne stabilizowane	2216	9	
odpady wełniane mokre	1387	4.2	Nie podlega ADN
odpady włókiennicze mokre	1857	4.2	Nie podlega ADN
OGNIE SZTUCZNE	0333	1	
OGNIE SZTUCZNE	0334	1	
OGNIE SZTUCZNE	0335	1	
OGNIE SZTUCZNE	0336	1	
OGNIE SZTUCZNE	0337	1	
OGNIWA SODOWE	3292	4.3	
OKSYM ACETALDEHYDU	2332	3	
OKSYM ALDEHYDU MASŁOWEGO	2840	3	
OKSYNITROTRIAZOL	0490	1	
OKTADECYLOTRICHLOROSILAN	1800	8	
OKTADIENY	2309	3	
OKTAFLUOROBUT-2-EN	2422	2	
OKTAFLUOROCYKLOBUTAN	1976	2	
OKTAFLUOROPROPAN	2424	2	
OKTANY	1262	3	

ADN Tabela B - 34 01.01.2015 r.

OKTOGEN ODCZULONY	0484	1	
OKTOGEN ZWILŻONY, zawierający co najmniej 15% masowych wody	0226	1	
OKTOL, suchy lub zwilżony, zawierający mniej niż 15% masowych wody	0266	1	
OKTOLIT, suchy lub zwilżony, zawierający mniej niż 15% masowych wody	0266	1	
OKTONAL	0496	1	
OKTYLOTRICHLOROSILAN	1801	8	
OLEINIAN RTĘCI	1640	6.1	
OLEJ FUZLOWY	1201	3	
OLEJ GAZOWY	1202	3	
OLEJ KAMFOROWY	1130	3	
OLEJ ŁUPKOWY	1288	3	
OLEJ OPAŁOWY LEKKI	1202	3	
OLEJ SOSNOWY	1272	3	
OLEJ ŻYWICZNY	1286	3	
OLEJE ACETONOWE	1091	3	
oleje drogowe o temperaturze równej lub powyżej 100 °C i o temperaturze zapłonu poniżej tej temperatury: patrz	3257	9	
oleje drogowe o temperaturze zapłonu maksymalnie 60 °C: patrz	1999	3	
oleje drogowe, do lub powyżej temperatury zapłonu, temperatura zapłonu powyżej 60 °C: patrz	3256	3	
oleum: patrz	1831	8	
omega-bromoacetofenon: patrz	2645	6.1	
ONTA	0490	1	
Opakowanie duże próżne nieoczyszczone			Patrz 4.1.1.11 ADR 5.1.3 oraz 5.4.1.1.6
Opakowanie próżne nieoczyszczone			Patrz 4.1.1.11 ADR 5.1.3 oraz 5.4.1.1.6
ORGANIZMY ZMODYFIKOWANE GENETYCZNIE	3245	9	
ORTOKRZEMIAN METYLU	2606	6.1	
ORTOMRÓWCZAN ETYLU	2524	3	
ORTOTYTANIAN TETRAPROPYLU	2413	3	
PALIWO DO SILNIKÓW DIESLA	1202	3	
PALIWO GAŹNIKOWE	1203	3	
PALIWO LOTNICZE DO SILNIKÓW TURBINOWYCH	1863	3	
PAPIER ZAWIERAJĄCY OLEJE NIENASYCONE, niecałkowicie wysuszony (także kalka maszynowa)	1379	4.2	
PARAFORMALDEHYD	2213	4.1	
PARALDEHYD	1264	3	
PENT ODCZULONY, zawierający co najmniej 15% masowych flegmatyzatora	0150	1	
PENT ZWILŻONY, zawierający co najmniej 25% masowych wody	0150	1	
PENT, MIESZANINA ODCZULONA STAŁA, I.N.O., zawierająca więcej niż 10% masowych, lecz maksymalnie 20% masowych PETN	3344	4.1	
PENT, zawierający nie mniej niż 7% masowych wosku	0411	1	
PENT-1-EN	1108	3	
PENTABOROWODÓR	1380	4.2	
PENTABROMEK FOSFORU	2691	8	
PENTACHLOREK ANTYMONU CIEKŁY	1730	8	
PENTACHLOREK ANTYMONU, ROZTWÓR	1731	8	
PENTACHLOREK FOSFORU	1806	8	
PENTACHLOREK MOLIBDENU	2508	8	
PENTACHLOROETAN	1669	6.1	
PENTACHLOROFENOL	3155	6.1	
PENTACHLOROFENOLAN SODU	2567	6.1	
PENTAFLUOREK CHLORU	2548	2	
PENTAFLUOREK ANTYMONU	1732	8	
PENTAFLUOREK BROMU	1745	5.1	
PENTAFLUOREK FOSFORU	2198	2	
PENTAFLUOREK JODU	2495	5.1	
PENTAFLUOROETAN	3220	2	
pentafluoroetan, 1,1,1-trifluoroetan i 1,1,1,2-tetrafluoroetan, mieszanina zeotropowa, zawierająca ok. 44% pentafluoroetanu i 52% 1,1,1-trifluoroetanu: patrz	3337	2	
PENTAKARBONYLEK ŻELAZA	1994	6.1	
PENTAMETYLOHEPTAN	2286	3	
PENTAN-2,4-DION	2310	3	
PENTANOLE	1105	3	
PENTANY, ciekłe	1265	3	
PENTASIARCZEK FOSFORU wolny od żółtego lub białego fosforu	1340	4.3	
PENTATLENEK ARSENU	1559	6.1	

ADN Tabela B - 35 01.01.2015 r.

PENTATLENEK FOSFORU	1807	8	
PENTATLENEK WANADU, nie stopiony	2862	6.1	
PENTOLIT, suchy lub zwilżony, zawierający mniej niż 15% masowych wody	0151	1	
PENTRYT ODCZULONY, zawierający co najmniej 15% masowych flegmatyzatora	0150	1	
PENTRYT ZWILŻONY, zawierający co najmniej 25% masowych wody	0150	1	
PENTRYT, MIESZANINA ODCZULONA STAŁA, I.N.O., zawierająca więcej niż 10% masowych, lecz maksymalnie 20% masowych PETN	3344	4.1	
PENTRYT, zawierający nie mniej niż 7% masowych wosku	0411	1	
PESTYCYD ARSENOWY CIEKŁY ZAPALNY TRUJĄCY, temperatura zapłonu poniżej 23 °C	2760	3	
PESTYCYD ARSENOWY TRUJĄCY CIEKŁY	2994	6.1	
PESTYCYD ARSENOWY TRUJĄCY STAŁY	2759	6.1	
PESTYCYD ARSENOWY TRUJĄCY ZAPALNY CIEKŁY, temperatura zapłonu 23 °C lub powyżej	2993	6.1	
PESTYCYD BIPIRYDYLOWY CIEKŁY ZAPALNY TRUJĄCY, temperatura zapłonu poniżej 23 °C	2782	3	
PESTYCYD BIPIRYDYLOWY TRUJĄCY CIEKŁY	3016	6.1	
PESTYCYD BIPIRYDYLOWY TRUJĄCY STAŁY	2781	6.1	
PESTYCYD BIPIRYDYLOWY TRUJĄCY ZAPALNY CIEKŁY, temperatura zapłonu 23 °C lub powyżej	3015	6.1	
PESTYCYD CHLOROORGANICZNY CIEKŁY ZAPALNY TRUJĄCY, temperatura zapłonu poniżej 23 °C	2762	3	
PESTYCYD CHLOROORGANICZNY TRUJĄCY CIEKŁY	2996	6.1	
PESTYCYD CHLOROORGANICZNY TRUJĄCY STAŁY	2761	6.1	
PESTYCYD CHLOROORGANICZNY TRUJĄCY ZAPALNY CIEKŁY, temperatura zapłonu 23 °C lub powyżej	2995	6.1	
PESTYCYD CIEKŁY ZAPALNY TRUJĄCY, I.N.O., temperatura zapłonu poniżej 23 °C	3021	3	
PESTYCYD CYNOORGANICZNY CIEKŁY ZAPALNY TRUJĄCY, temperatura zapłonu poniżej 23 °C	2787	3	
PESTYCYD CYNOORGANICZNY TRUJĄCY CIEKŁY	3020	6.1	
PESTYCYD CYNOORGANICZNY TRUJĄCY STAŁY	2786	6.1	
PESTYCYD CYNOORGANICZNY TRUJĄCY ZAPALNY CIEKŁY, temperatura zapłonu 23 °C lub powyżej	3019	6.1	
PESTYCYD FOSFOROORGANICZNY CIEKŁY ZAPALNY TRUJĄCY, temperatura zapłonu poniżej 23 °C	2784	3	
PESTYCYD FOSFOROORGANICZNY TRUJĄCY CIEKŁY	3018	6.1	
PESTYCYD FOSFOROORGANICZNY TRUJĄCY STAŁY	2783	6.1	
PESTYCYD FOSFOROORGANICZNY TRUJĄCY ZAPALNY CIEKŁY, temperatura zapłonu 23 °C lub powyżej	3017	6.1	
PESTYCYD KARBAMINOWY CIEKŁY ZAPALNY TRUJĄCY, temperatura zapłonu poniżej 23 °C	2758	3	
PESTYCYD KARBAMINOWY TRUJĄCY CIEKŁY	2992	6.1	
PESTYCYD KARBAMINOWY TRUJĄCY STAŁY	2757	6.1	
PESTYCYD KARBAMINOWY TRUJĄCY ZAPALNY CIEKŁY, temperatura zapłonu 23 °C lub powyżej	2991	6.1	
PESTYCYD KARBAMINOWY TRUJĄCY ZAPALNY CIEKŁY, temperatura zapłonu 23 °C lub powyżej	2991	6.1	
PESTYCYD KARBAMINOWY TRUJĄCY ZAPALNY CIEKŁY, temperatura zapłonu 23 °C lub powyżej	2991	6.1	
PESTYCYD KUMARYNOWY CIEKŁY ZAPALNY TRUJĄCY, temperatura zapłonu poniżej 23 °C	3024	3	
PESTYCYD KUMARYNOWY TRUJĄCY CIEKŁY	3026	6.1	
PESTYCYD KUMARYNOWY TRUJĄCY STAŁY	3027	6.1	
PESTYCYD KUMARYNOWY TRUJĄCY ZAPALNY CIEKŁY, temperatura zapłonu 23 °C lub powyżej	3025	6.1	
PESTYCYD MIEDZIOWY CIEKŁY ZAPALNY TRUJĄCY, temperatura zapłonu poniżej 23 °C	2776	3	
PESTYCYD MIEDZIOWY TRUJĄCY CIEKŁY	3010	6.1	
PESTYCYD MIEDZIOWY TRUJĄCY STAŁY	2775	6.1	
PESTYCYD MIEDZIOWY TRUJĄCY ZAPALNY CIEKŁY, temperatura zapłonu 23 °C lub powyżej	3009	6.1	
PESTYCYD PYRETROIDOWY CIEKŁY ZAPALNY TRUJĄCY, temperatura zapłonu poniżej 23 °C	3350	3	
PESTYCYD PYRETROIDOWY TRUJĄCY CIEKŁY	3352	6.1	
PESTYCYD PYRETROIDOWY TRUJĄCY STAŁY	3349	6.1	
PESTYCYD PYRETROIDOWY TRUJĄCY ZAPALNY CIEKŁY, temperatura zapłonu 23 °C lub powyżej	3351	6.1	
PESTYCYD RTĘCIOWY CIEKŁY ZAPALNY TRUJĄCY, temperatura zapłonu poniżej 23 °C	2778	3	
PESTYCYD RTĘCIOWY TRUJĄCY CIEKŁY	3012	6.1	
PESTYCYD RTĘCIOWY TRUJĄCY STAŁY	2777	6.1	
PESTYCYD RTĘCIOWY TRUJĄCY ZAPALNY CIEKŁY, temperatura zapłonu 23 °C lub powyżej	3011	6.1	
PESTYCYD TIOKARBAMINOWY CIEKŁY ZAPALNY TRUJĄCY, temperatura zapłonu poniżej 23 °C	2772	3	
PESTYCYD TIOKARBAMINOWY TRUJĄCY CIEKŁY	3006	6.1	
PESTYCYD TIOKARBAMINOWY TRUJĄCY STAŁY	2771	6.1	

ADN Tabela B - 36 01.01.2015 r.

PESTYCYD TIOKARBAMINOWY TRUJĄCY ZAPALNY CIEKŁY, temperatura zapłonu 23 °C lub powyżej	3005	6.1	
PESTYCYD TRIAZYNOWY CIEKŁY ZAPALNY TRUJĄCY, temperatura zapłonu poniżej 23 °C	2764	3	
PESTYCYD TRIAZYNOWY TRUJĄCY CIEKŁY	2998	6.1	
PESTYCYD TRIAZYNOWY TRUJĄCY STAŁY	2763	6.1	
PESTYCYD TRIAZYNOWY TRUJĄCY ZAPALNY CIEKŁY, temperatura zapłonu 23 °C lub powyżej	2997	6.1	
PESTYCYD TRUJĄCY CIEKŁY, I.N.O.	2902	6.1	
PESTYCYD TRUJĄCY STAŁY, I.N.O.	2588	6.1	
PESTYCYD TRUJĄCY ZAPALNY CIEKŁY, I.N.O., temperatura zapłonu 23 °C lub powyżej	2903	6.1	
PESTYCYD, POCHODNA KWASU FENOKSYOCTOWEGO, TRUJĄCY CIEKŁY	3348	6.1	
PESTYCYD, POCHODNA KWASU FENOKSYOCTOWEGO, TRUJĄCY STAŁY	3345	6.1	
PESTYCYD, POCHODNA KWASU FENOKSYOCTOWEGO, TRUJĄCY ZAPALNY CIEKŁY, temperatura zapłonu 23 °C lub powyżej	3347	6.1	
PESTYCYD, POCHODNA KWASU FENOKSYOCTOWEGO, ZAPALNY TRUJĄCY CIEKŁY, temperatura zapłonu poniżej 23 °C	3346	3	
PESTYCYD, POCHODNA PODSTAWIONEGO NITROFENOLU, ZAPALNY TRUJĄCY CIEKŁY, temperatura zapłonu poniżej 23 °C	2780	3	
PESTYCYD, POCHODNA PODSTAWIONEGO NITROFENOLU, TRUJĄCY CIEKŁY	3014	6.1	
PESTYCYD, POCHODNA PODSTAWIONEGO NITROFENOLU, TRUJĄCY STAŁY	2779	6.1	
PESTYCYD, POCHODNA PODSTAWIONEGO NITROFENOLU, TRUJĄCY ZAPALNY CIEKŁY, temperatura zapłonu 23 °C lub powyżej	3013	6.1	
PETARDY KOLEJOWE	0192	1	
PETARDY KOLEJOWE	0193	1	
PETARDY KOLEJOWE	0492	1	
PETARDY KOLEJOWE	0493	1	
PIGMENTY SAMONAGRZEWAJĄCE SIĘ ORGANICZNE	3313	4.2	
PIKOLINY	2313	3	
PIKRAMID	0153	1	
PIKRAMINIAN CYRKONU ZWILŻONY, zawierający co najmniej 20% masowych wody	1517	4.1	
PIKRAMINIAN CYRKONU, suchy lub zwilżony, zawierający mniej niż 20% masowych wody	0236	1	
PIKRAMINIAN SODU ZWILŻONY, zawierający co najmniej 20% masowych wody	1349	4.1	
PIKRAMINIAN SODU, suchy lub zwilżony, zawierający mniej niż 20% masowych wody	0235	1	
PIKRYNIAN AMONU ZWILŻONY, zawierający co najmniej 10% masowych wody	1310	4.1	
PIKRYNIAN AMONU, suchy lub zwilżony, zawierający mniej niż 10% masowych wody	0004	1	
PIKRYNIAN SREBRA ZWILŻONY, zawierający co najmniej 30% masowych wody	1347	4.1	
PIKRYT ZWILŻONY, zawierający co najmniej 20% masowych wody	1336	4.1	
PIKRYT, suchy lub zwilżony, zawierający mniej niż 20% masowych wody	0282	1	
PIORUNIAN RTĘCI ZWILŻONY, zawierający co najmniej 20% masowych wody lub mieszaniny alkohol/woda	0135	1	
PIPERAZYNA	2579	8	
PIPERYDYNA	2401	8	
PIROLIDYNA	1922	3	
PIRYDYNA	1282	3	
PIŻMO KSYLENOWE	2956	4.1	
plewy	1327	4.1	Nie podlega ADN
p-nitrotoluen: patrz	3446	6.1	
p-NITROZODIMETYLOANILINA	1369	4.2	
POBUDZACZE Z ZAPALNIKAMI	0225	1	
POBUDZACZE Z ZAPALNIKAMI	0268	1	
POBUDZACZE, bez zapalników	0042	1	
POBUDZACZE, bez zapalników	0283	1	
POCISKI, obojętne, ze środkiem smugowym	0345	1	
POCISKI, obojętne, ze środkiem smugowym	0424	1	
POCISKI, obojętne, ze środkiem smugowym	0425	1	
POCISKI, z ładunkiem rozrywającym	0167	1	
POCISKI, z ładunkiem rozrywającym	0168	1	
POCISKI, z ładunkiem rozrywającym	0169	1	
POCISKI, z ładunkiem rozrywającym	0324	1	
POCISKI, z ładunkiem rozrywającym	0344	1	
POCISKI, z ładunkiem rozrywającym lub napędzającym	0346	1	
POCISKI, z ładunkiem rozrywającym lub napędzającym	0347	1	
POCISKI, z ładunkiem rozrywającym lub napędzającym	0426	1	
POCISKI, z ładunkiem rozrywającym lub napędzającym	0427	1	
POCISKI, z ładunkiem rozrywającym lub napędzającym	0434	1	
POCISKI, z ładunkiem rozrywającym lub napędzającym	0435	1	
PODCHLORYN BARU, zawierającyponad 22% aktywnego chloru	2741	5.1	
PODCHLORYN LITU SUCHY	1471	5.1	

ADN Tabela B - 37 01.01.2015 r.

PODCHLORYN LITU, MIESZANINA	1471	5.1	
PODCHLORYN tert-BUTYLU	3255	4.2	
PODCHLORYN WAPNIA HYDRATYZOWANY ŻRĄCY zawierający co najmniej 5,5% lecz maksymalnie 16% wody	3487	5.1	
PODCHLORYN WAPNIA HYDRATYZOWANY, zawierający co najmniej 5,5%, lecz maksymalnie 16% wody	2880	5.1	
PODCHLORYN WAPNIA HYDRATYZOWANY, zawierający od 5,5% do 16% wody	2880	5.1	
PODCHLORYN WAPNIA SUCHY	1748	5.1	
PODCHLORYN WAPNIA SUCHY ŻRĄCY zawierający więcej niż 39% aktywnego chloru (8,8% aktywnego tlenu)	3485	5.1	
PODCHLORYN WAPNIA, MIESZANINA HYDRATYZOWANA ŻRĄCA, zawierająca co najmniej 5,5% lecz maksymalnie 16% wody	3487	5.1	
PODCHLORYN WAPNIA, MIESZANINA SUCHA ŻRĄCA zawierająca więcej niż 39% aktywnego chloru (8,8% aktywnego tlenu)	3485	5.1	
PODCHLORYN WAPNIA, MIESZANINA SUCHA ŻRĄCA, zawierająca więcej niż 10% lecz maksymalnie 39% aktywnego chloru	3486	5.1	
PODCHLORYN WAPNIA, MIESZANINA SUCHA, zawierająca ponad 10%, lecz maksymalnie 39% aktywnego chloru	2208	5.1	
PODCHLORYN WAPNIA, MIESZANINA SUCHA, zawierająca więcej niż 39% aktywnego chloru (8,8% aktywnego tlenu)	1748	5.1	
PODCHLORYN WAPNIA, MIESZANINY HYDRATYZOWANE, zawierające co najmniej 5,5%, lecz maksymalnie 16% wody	2880	5.1	
PODCHLORYN WAPNIA, MIESZANINY HYDRATYZOWANE, zawierające od 5,5% do 16% wody	2880	5.1	
PODCHLORYN, ROZTWÓR	1791	8	
PODCHLORYNY NIEORGANICZNE, I.N.O.	3212	5.1	
PODSIARCZYN CYNKU	1931	9	
PODSIARCZYN POTASU	1929	4.2	
PODSIARCZYN SODU	1384	4.2	
PODSIARCZYN WAPNIA	1923	4.2	
PODTLENEK AZOTU	1070	2	
PODTLENEK AZOTU SKROPLONY SCHŁODZONY	2201	2	
pojazd akumulatorowy	3171	9	Nie podlega ADN
Pojazd próżny nieoczyszczony			Patrz 4.3.2.4 ADR, 5.1.3.oraz 5.4.1.1.6
pojazd z napędem na gaz zapalny	3166	9	
pojazd z napędem na materiał ciekły zapalny	3166	9	
pojazd z ogniwem paliwowym z napędem na gaz zapalny	3166	9	
pojazd z ogniwem paliwowym z napędem na materiał ciekły zapalny	3166	9	
Pojazd-bateria próżna nieoczyszczona			Patrz 4.3.2.4 ADR, 5.1.3.oraz 5.4.1.1.6
POJEMNIKI AEROZOLOWE	1950	2	
pokost: patrz	1263	3	
pokost: patrz	3066	8	
pokost: patrz	3469	3	
pokost: patrz	3470	3	
POLIAMINY ZAPALNE ŻRĄCE, I.N.O.	2733	3	
POLIAMINY ŻRĄCE CIEKŁE, I.N.O.	2735	8	
POLIAMINY ŻRĄCE STAŁE, I.N.O.	3259	8	
POLIAMINY ŻRĄCE ZAPALNE CIEKŁE, I.N.O.	2734	8	
POLISIARCZEK AMONU, ROZTWÓR	2818	8	
politura: patrz	1263	3	
politura: patrz	3066	8	
politura: patrz	3469	3	
politura: patrz	3470	3	
POLIWANADAN AMONU	2861	6.1	
PONADTLENEK POTASU	2466	5.1	
PONADTLENEK SODU	2547	5.1	
POTAS	2257	4.3	
potaż żrący: patrz	1813	8	
POWIETRZE SKROPLONE SCHŁODZONE	1003	2	
POWIETRZE SPRĘŻONE	1002	2	
POWŁOKA OCHRONNA, ROZTWÓR (obejmuje materiały do obróbki lub do powlekania, stosowane do celów przemysłowych lub innych np. powłoka podkładowa do karoserii pojazdów, wykładziny beczek)	1139	3	
powłoka podkładowa do karoserii pojazdów: patrz	1139	3	
PÓŁPRODUKT DO BARWNIKA TRUJĄCY CIEKŁY, I.N.O.	1602	6.1	
PÓŁPRODUKT DO BARWNIKA TRUJĄCY STAŁY, I.N.O.	3143	6.1	

ADN Tabela B - 38 01.01.2015 r.

PÓŁPRODUKT DO BARWNIKA ŻRĄCY CIEKŁY, I.N.O.	2801	8	
PÓŁPRODUKT DO BARWNIKA ŻRĄCY STAŁY, I.N.O.	3147	8	
PREPARAT NIKOTYNY CIEKŁY, I.N.O.	3144	6.1	
PREPARAT NIKOTYNY STAŁY, I.N.O.	1655	6.1	
PROCH BEZDYMNY	0160	1	
PROCH BEZDYMNY	0161	1	
PROCH BEZDYMNY	0509	1	
PROCH CZARNY PRASOWANY	0028	1	
PROCH CZARNY W TABLETKACH	0028	1	
PROCH CZARNY, granulowany lub mielony	0027	1	
PROCH W BRYKIETACH ZWILŻONY, zawierający co najmniej 17% masowych alkoholu	0433	1	
PROCH W BRYKIETACH ZWILŻONY, zawierający co najmniej 25% masowych wody	0159	1	
PRODUKTY ROPY NAFTOWEJ, I.N.O.	1268	3	
PROPADIEN STABILIZOWANY	2200	2	
PROPAN	1978	2	
PROPANOTIOLE	2402	3	
PROPEN	1077	2	
PROPIONIAN ETYLU	1195	3	
PROPIONIAN IZOBUTYLU	2394	3	
PROPIONIAN IZOPROPYLU	2409	3	
PROPIONIAN METYLU	1248	3	
PROPIONIANY BUTYLU	1914	3	
PROPIONITRYL	2404	3	
PROPYLENOIMINA STABILIZOWANA	1921	3	
PROPYLOAMINA	1277	3	
PROPYLOTRICHLOROSILAN	1816	8	
PROSZEK DO OŚWIETLANIA BŁYSKOWEGO	0094	1	
PROSZEK DO OŚWIETLANIA BŁYSKOWEGO	0305	1	
PRÓBKA CHEMICZNA TRUJĄCA	3315	6.1	
PRÓBKA GAZU BEZCIŚNIENIOWA TRUJĄCA ZAPALNA, I.N.O., skroplona nieschłodzona	3168	2	
PRÓBKA GAZU BEZCIŚNIENIOWA TRUJĄCA, I.N.O., skroplona nieschłodzona	3169	2	
PRÓBKA GAZU BEZCIŚNIENIOWA ZAPALNA, I.N.O., skroplona nieschłodzona	3167	2	
PRZEDMIOTY EEI	0486	1	
PRZEDMIOTY PIROFORYCZNE	0380	1	
PRZEDMIOTY PIROTECHNICZNE dla celów technicznych	0428	1	
PRZEDMIOTY PIROTECHNICZNE dla celów technicznych	0429	1	
PRZEDMIOTY PIROTECHNICZNE dla celów technicznych	0430	1	
PRZEDMIOTY PIROTECHNICZNE dla celów technicznych	0431	1	
PRZEDMIOTY PIROTECHNICZNE dla celów technicznych	0432	1	
PRZEDMIOTY POD CIŚNIENIEM PNEUMATYCZNYM (zawierające gaz niepalny)	3164	2	
PRZEDMIOTY POD CIŚNIENIEM HYDRAULICZNYM (zawierające gaz niepalny)	3164	2	
PRZEDMIOTY Z MATERIAŁEM WYBUCHOWYM SKRAJNIE NIEWRAŻLIWYM	0486	1	
PRZEDMIOTY Z MATERIAŁEM WYBUCHOWYM, I.N.O.	0349	1	
PRZEDMIOTY Z MATERIAŁEM WYBUCHOWYM, I.N.O.	0350	1	
PRZEDMIOTY Z MATERIAŁEM WYBUCHOWYM, I.N.O.	0351	1	
PRZEDMIOTY Z MATERIAŁEM WYBUCHOWYM, I.N.O.	0352	1	
PRZEDMIOTY Z MATERIAŁEM WYBUCHOWYM, I.N.O.	0353	1	
PRZEDMIOTY Z MATERIAŁEM WYBUCHOWYM, I.N.O.	0354	1	
PRZEDMIOTY Z MATERIAŁEM WYBUCHOWYM, I.N.O.	0355	1	
PRZEDMIOTY Z MATERIAŁEM WYBUCHOWYM, I.N.O.	0356	1	
PRZEDMIOTY Z MATERIAŁEM WYBUCHOWYM, I.N.O.	0462	1	
PRZEDMIOTY Z MATERIAŁEM WYBUCHOWYM, I.N.O.	0463	1	
PRZEDMIOTY Z MATERIAŁEM WYBUCHOWYM, I.N.O.	0464	1	
PRZEDMIOTY Z MATERIAŁEM WYBUCHOWYM, I.N.O.	0465	1	
PRZEDMIOTY Z MATERIAŁEM WYBUCHOWYM, I.N.O.	0466	1	
PRZEDMIOTY Z MATERIAŁEM WYBUCHOWYM, I.N.O.	0467	1	
PRZEDMIOTY Z MATERIAŁEM WYBUCHOWYM, I.N.O.	0468	1	
PRZEDMIOTY Z MATERIAŁEM WYBUCHOWYM, I.N.O.	0469	1	
PRZEDMIOTY Z MATERIAŁEM WYBUCHOWYM, I.N.O.	0470	1	
PRZEDMIOTY Z MATERIAŁEM WYBUCHOWYM, I.N.O.	0471	1	
PRZEDMIOTY Z MATERIAŁEM WYBUCHOWYM, I.N.O.	0472	1	
PRZYRZĄDY MAŁE ZAWIERAJĄCE WĘGLOWODORY GAZOWE, z urządzeniem uwalniającym	3150	2	
PURPURA LONDYŃSKA	1621	6.1	
RAKIETY DO LINY RZUTKOWEJ	0238	1	
RAKIETY DO LINY RZUTKOWEJ	0240	1	
RAKIETY DO LINY RZUTKOWEJ	0453	1	
RAKIETY Z PALIWEM CIEKŁYM, z ładunkiem rozrywającym	0397	1	
RAKIETY Z PALIWEM CIEKŁYM, z ładunkiem rozrywającym	0398	1	

ADN Tabela B - 39 01.01.2015 r.

RAKIETY, z głowicą obojętną	0183	1	
RAKIETY, z głowicą obojętną	0502	1	
RAKIETY, z ładunkiem napędzającym	0436	1	
RAKIETY, z ładunkiem napędzającym	0437	1	
RAKIETY, z ładunkiem napędzającym	0438	1	
RAKIETY, z ładunkiem rozrywającym	0180	1	
RAKIETY, z ładunkiem rozrywającym	0181	1	
RAKIETY, z ładunkiem rozrywającym	0182	1	
RAKIETY, z ładunkiem rozrywającym	0295	1	
RDX ODCZULONY	0483	1	
RDX W MIESZANINIE Z CYKLOTETRAMETYLENOTETRANITROAMINĄ ODCZULONY, zawierający co najmniej 10% masowych flegmatyzatora	0391	1	
RDX W MIESZANINIE Z CYKLOTETRAMETYLENOTETRANITROAMINĄ ZWILŻONY, zawierająca co najmniej 15% masowych wody	0391	1	
RDX W MIESZANINIE Z HMX ODCZULONY, zawierający co najmniej 10% masowych flegmatyzatora	0391	1	
RDX W MIESZANINIE Z HMX ZWILŻONY, zawierająca co najmniej 15% masowych wody	0391	1	
RDX W MIESZANINIE Z OKTOGENEM ODCZULONY, zawierający co najmniej 10% masowych flegmatyzatora	0391	1	
RDX W MIESZANINIE Z OKTOGENEM ZWILŻONY, zawierająca co najmniej 15% masowych wody	0391	1	
RDX ZWILŻONY, zawierajacy co najmniej 15% masowych wody	0072	1	
REZORCYNA	2876	6.1	
ROPA NAFTOWA SUROWA	1267	3	
ROPA NAFTOWA SUROWA ZASIARCZONA ZAPALNA TRUJĄCA	3494	3	
rozcieńczalniki do farb drukarskich: patrz	1210	3	
rozcieńczalniki do farb: patrz	1263	3	
rozcieńczalniki do farb: patrz	3066	8	
rozcieńczalniki do farb: patrz	3469	3	
rozcieńczalniki do farb: patrz	3470	3	
rozpuszczalniki do farb drukarskich: patrz	1210	3	
rozpuszczalniki do farb: patrz	1263	3	
rozpuszczalniki do farb: patrz	3066	8	
rozpuszczalniki do farb: patrz	3469	3	
rozpuszczalniki do farb: patrz	3470	3	
RTĘĆ	2809	8	
RTĘĆ W WYROBACH PRZEMYSŁOWYCH	3506	8	
RUBID	1423	4.3	
SADZA, pochodzenia zwierzęcego lub roślinnego	1361	4.2	
SALICYLAN NIKOTYNY	1657	6.1	
SALICYLAN RTĘCI	1644	6.1	
sec-amyloamina: patrz	1106	3	
SELENIANY	2630	6.1	
SELENINY	2630	6.1	
SELENOWODÓR BEZWODNY	2202	2	
SESKWISIARCZEK FOSFORU wolny od żółtego i białego fosforu	1341	4.1	
siano	1327	4.1	Nie podlega ADN
siarczan amonu: patrz	2506	6.1	CO02, tylko przy przewozie luzem lub bez opakowania
SIARCZAN DIETYLU	1594	6.1	
SIARCZAN DIMETYLU	1595	6.1	
SIARCZAN HYDROKSYLOAMINY	2865	8	
SIARCZAN NIKOTYNY STAŁY	3445	6.1	
SIARCZAN NIKOTYNY, ROZTWÓR	1658	6.1	
SIARCZAN NIKOTYNY, ROZTWÓR	1658	6.1	
SIARCZAN OŁOWIU, zawierający ponad 3% wolnego kwasu	1794	8	
SIARCZAN RTĘCI	1645	6.1	
SIARCZAN WANADYLU	2931	6.1	
SIARCZEK AMONU, ROZTWÓR	2683	8	
SIARCZEK DIETYLU	2375	3	
SIARCZEK DIMETYLU	1164	3	
SIARCZEK DIPIKRYLU ZWILŻONY, zawierający co najmniej 10% masowych wody	2852	4.1	
SIARCZEK DIPIKRYLU, suchy lub zwilżony, zawierający mniej niż 10% masowych wody	0401	1	
SIARCZEK KARBONYLU	2204	2	
SIARCZEK POTASU BEZWODNY	1382	4.2	
SIARCZEK POTASU, zawierający co najmniej 30% wody krystalizacyjnej	1847	8	
SIARCZEK POTASU, zawierający mniej niż 30% wody krystalizacyjnej	1382	4.2	

ADN Tabela B - 40 01.01.2015 r.

SIARCZEK SODU BEZWODNY	1385	4.2	
SIARCZEK SODU, zawierający co najmniej 30% wody krystalizacyjnej	1849	8	
SIARCZEK SODU, zawierający mniej niż 30% wody krystalizacyjnej	1385	4.2	
siarczek tetrametylenu: patrz	2412	3	
siarczki arsenu, ciekłe, i.n.o.: patrz	1556	6.1	
siarczki arsenu, stałe, i.n.o.: patrz	1557	6.1	
SIARKA	1350	4.1	
SIARKA STOPIONA	2448	4.1	
SIARKOWODÓR	1053	2	
SILAN	2203	2	
silnik z napędem na gaz zapalny	3166	9	
silnik z napędem na materiał ciekły zapalny	3166	9	
silnik z ogniwem paliwowym z napędem na gaz zapalny	3166	9	
silnik z ogniwem paliwowym z napędem na materiał ciekły zapalny	3166	9	
SILNIKI RAKIETOWE	0186	1	
SILNIKI RAKIETOWE	0280	1	
SILNIKI RAKIETOWE	0281	1	
SILNIKI RAKIETOWE Z HIPERGOLEM, z lub bez ładunku napędzającego	0250	1	
SILNIKI RAKIETOWE Z HIPERGOLEM, z lub bez ładunku napędzającego	0322	1	
SILNIKI RAKIETOWE Z PALIWEM CIEKŁYM	0395	1	
SILNIKI RAKIETOWE Z PALIWEM CIEKŁYM	0396	1	
SKŁADNIKI ŁAŃCUCHA WYBUCHOWEGO, I.N.O.	0461	1	
SKŁADNIKI ŁAŃCUCHA WYBUCHOWEGO, I.N.O.	0382	1	
SKŁADNIKI ŁAŃCUCHA WYBUCHOWEGO, I.N.O.	0383	1	
SKŁADNIKI ŁAŃCUCHA WYBUCHOWEGO, I.N.O.	0384	1	
słoma	1327	4.1	Nie podlega ADN
SMOŁY CIEKŁE, w tym oleje drogowe i cutback-bitumy (asfalt upłynniony) (prężność pary w 50 °C ponad 110 kPa)	1999	3	
smoły ciekłe, w tym oleje drogowe, cutback-bitumy (asfalt upłynniony) do lub powyżej temperatury zapłonu, temperatura zapłonu powyżej 60 °C: patrz	3256	3	
smoły ciekłe, w tym oleje drogowe, cutback-bitumy (asfalt upłynniony) o temperaturze równej lub powyżej 100 °C i o temperaturze zapłonu poniżej tej temperatury: patrz	3257	9	
SMUGACZE DO AMUNICJI	0212	1	
SMUGACZE DO AMUNICJI	0306	1	
soda kaustyczna: patrz	1823	8	
soda żrąca: patrz	1823	8	
SOLE METALICZNE NITROZWIĄZKÓW AROMATYCZNYCH DEFLAGRUJĄCE, I.N.O.	0132	1	
SOLE ALKALOIDÓW CIEKŁE, I.N.O.	3140	6.1	
SOLE ALKALOIDÓW STAŁE, I.N.O.	1544	6.1	
SOLE METALICZNE ZWIĄZKÓW ORGANICZNYCH ZAPALNE, I.N.O.	3181	4.1	
SOLE STRYCHNINY	1692	6.1	
SÓD	1428	4.3	
SPŁONKI DETONUJĄCE	0106	1	
SPŁONKI DETONUJĄCE	0107	1	
SPŁONKI DETONUJĄCE	0257	1	
SPŁONKI DETONUJĄCE	0367	1	
SPŁONKI DETONUJĄCE, z urządzeniami zabezpieczającymi	0408	1	
SPŁONKI DETONUJĄCE, z urządzeniami zabezpieczającymi	0409	1	
SPŁONKI DETONUJĄCE, z urządzeniami zabezpieczającymi	0410	1	
SPŁONKI DO AMUNICJI	0073	1	
SPŁONKI DO AMUNICJI	0364	1	
SPŁONKI DO AMUNICJI	0365	1	
SPŁONKI DO AMUNICJI	0366	1	
SPŁONKI KAPSUŁKOWE	0044	1	
SPŁONKI KAPSUŁKOWE	0377	1	
SPŁONKI KAPSUŁKOWE	0378	1	
SPŁONKI ZAPALAJĄCE	0316	1	
SPŁONKI ZAPALAJĄCE	0317	1	
SPŁONKI ZAPALAJĄCE	0368	1	
STIBIN	2676	2	
STOP MAGNEZU, PROSZEK	1418	4.3	
STOP METALI ALKALICZNYCH CIEKŁY, I.N.O.	1421	4.3	
STOP METALI ZIEM ALKALICZNYCH, I.N.O.	1393	4.3	
STOP PIROFORYCZNY, I.N.O.	1383	4.2	
STOPINA NIE DETONUJĄCA	0101	1	
STOPY BARU PIROFORYCZNE	1854	4.2	
STOPY MAGNEZU, zawierające więcej niż 50% magnezu, w granulkach, wiórach, taśmach	1869	4.1	
STOPY POTASU I SODU CIEKŁE	1422	4.3	

ADN Tabela B - 41 01.01.2015 r.

STOPY POTASU I SODU, STAŁE	3404	4.3	
STOPY POTASU METALICZNEGO CIEKŁE	1420	4.3	
STOPY POTASU METALICZNEGO STAŁE	3403	4.3	
STOPY WAPNIA PIROFORYCZNE	1855	4.2	
STRYCHNINA	1692	6.1	
STYFNINIAN OŁOWIU (TRINITROREZORCYNAT OŁOWIU) ZWILŻONY, zawierający co najmniej 20% masowych wody lub mieszaniny alkohol/woda	0130	1	
STYREN, MONOMER STABILIZOWANY	2055	3	
suchy lód	1845	9	
SYGNAŁY ALARMOWE OKRĘTOWE	0194	1	
SYGNAŁY ALARMOWE OKRĘTOWE	0195	1	
SYGNAŁY ALARMOWE OKRĘTOWE	0505	1	
SYGNAŁY ALARMOWE OKRĘTOWE	0506	1	
SYGNAŁY DYMNE	0196	1	
SYGNAŁY DYMNE	0197	1	
SYGNAŁY DYMNE	0313	1	
SYGNAŁY DYMNE	0487	1	
SYGNAŁY DYMNE	0507	1	
SYSTEM MAGAZYNOWANIA W WODORKACH METALI	3468	2	
SYSTEM MAGAZYNOWANIA W WODORKACH METALI ZAPAKOWANY Z WYPOSAŻENIEM	3468	2	
SYSTEM MAGAZYNOWANIA W WODORKACH METALI ZAWARTY W WYPOSAŻENIU	3468	2	
SZCZAWIAN ETYLU	2525	6.1	
szelak: patrz	1263	3	
szelak: patrz	3066	8	
szelak: patrz	3469	3	
szelak: patrz	3470	3	
szmaty zaolejone	1856	4.2	Nie podlega ADN
ŚRODEK DEZYNFEKUJĄCY TRUJĄCY CIEKŁY, I.N.O.	3142	6.1	
ŚRODEK DEZYNFEKUJĄCY TRUJĄCY STAŁY, I.N.O.	1601	6.1	
ŚRODEK DEZYNFEKUJĄCY ŻRĄCY CIEKŁY, I.N.O.	1903	8	
ŚRODKI RATOWNICZE NIESAMONAPEŁNIAJĄCE SIĘ, zawierające jako wyposażenie towary niebezpieczne	3072	9	
ŚRODKI RATOWNICZE SAMONAPEŁNIAJĄCE SIĘ	2990	9	
ŚWIECE WYDZIALAJĄCE GAZ ŁZAWIĄCY	1700	6.1	
temperatura zapłonu maksymalnie 60 °C	3178	4.1	
TERFENYLE POLICHLOROWCOWANE CIEKŁE	3151	9	
TERFENYLE POLICHLOROWCOWANE STAŁE	3152	9	
TERPENTYNA	1299	3	
TERPINOLEN	2541	3	
tert-amyloamina: patrz	1106	3	
TETRAAZOTAN PENTAERYTRYTU ODCZULONY, zawierający co najmniej 15% masowych flegmatyzatora	0150	1	
TETRAAZOTAN PENTAERYTRYTU ZWILŻONY, zawierający co najmniej 25% masowych wody	0150	1	
TETRAAZOTAN PENTAERYTRYTU, zawierający nie mniej niż 7% masowych wosku	0411	1	
TETRAAZOTAN PENTRAERYTRYTU, zawierająca więcej niż 10% masowych, lecz maksymalnie 20% masowych PETN	3344	4.1	
tetrabromek acetylenu: patrz	2504	6.1	
TETRABROMEK WĘGLA	2516	6.1	
TETRABROMOETAN	2504	6.1	
tetrachlorek acetylenu: patrz	1702	6.1	
TETRACHLOREK CYNY BEZWODNY	1827	8	
TETRACHLOREK CYNY-PENTAHYDRAT	2440	8	
TETRACHLOREK CYRKONU	2503	8	
TETRACHLOREK TYTANU	1838	6.1	
TETRACHLOREK WANADU	2444	8	
TETRACHLOREK WĘGLA	1846	6.1	
TETRACHLOROETYLEN	1897	6.1	
TETRACHLOROSILAN	1818	8	
tetraetylek ołowiu: patrz	1649	6.1	
TETRAETYLOPENTAAMINA	2320	8	
TETRAFLUOREK KRZEMU	1859	2	
TETRAFLUOREK SIARKI	2418	2	
TETRAFLUOROETYLEN STABILIZOWANY	1081	2	
TETRAFLUOROMETAN	1982	2	
TETRAFOSFORAN HEKSAETYLU	1611	6.1	
TETRAFOSFORAN HEKSAETYLU I GAZ SPRĘŻONY, MIESZANINA	1612	2	
TETRAKARBONYLEK NIKLU	1259	6.1	
TETRAMER PROPYLENU	2850	3	

ADN Tabela B - 42 01.01.2015 r.

tetrametoksysilan: patrz	2606	6.1	
tetrametylek ołowiu: patrz	1649	6.1	
TETRAMETYLOSILAN	2749	3	
TETRANITROANILINA	0207	1	
TETRANITROMETAN	1510	6.1	
TETRAPROPYLEN	2850	3	
TETRATLENEK DIAZOTU	1067	2	
TETRATLENEK OSMU	2471	6.1	
TETRAWODOROFURAN	2056	3	
TETRAWODOROFURFURYLOAMINA	2943	3	
TETRAWODOROTIOFEN	2412	3	
TETRAZEN ZWILŻONY zawierający co najmniej 30% masowych wody lub mieszaniny alkohol/woda	0114	1	
TETRYL	0208	1	
TIOCYJANIAN RTĘCI	1646	6.1	
TIODICHLOREK FENYLOFOSFORU	2799	8	
TIOFEN	2414	3	
tiofenol: patrz	2327	8	
TIOFOSGEN	2474	6.1	
TIOGLIKOL	2966	6.1	
TKANINY IMPREGNOWANE SŁABO ZNITROWANĄ CELULOZĄ, I.N.O.	1353	4.1	
TKANINY POCHODZENIA ZWIERZĘCEGO lub ROŚLINNEGO lub SYNTETYCZNE, I.N.O., impregnowane olejem	1373	4.2	
TLEN SKROPLONY SCHŁODZONY	1073	2	
TLEN SPRĘŻONY	1072	2	
TLENEK 1,2-BUTYLENU STABILIZOWANY	3022	3	
TLENEK AZOTU I DITLENEK AZOTU, MIESZANIA	1975	2	
TLENEK AZOTU I TETRATLENEK DIAZOTU, MIESZANINA	1975	2	
TLENEK AZOTU SPRĘŻONY	1660	2	
TLENEK BARU	1884	6.1	
TLENEK ETYLENU	1040	2	
TLENEK ETYLENU I CHLOROTETRAFLUOROETAN, MIESZANINA, zawierająca maksymalnie 8,8% tlenku etylenu	3297	2	
TLENEK ETYLENU I DICHLORODIFLUOROMETAN, MIESZANINA, zawierająca maksymalnie 12,5% tlenku etylenu	3070	2	
TLENEK ETYLENU I DITLENEK WĘGLA, MIESZANINA, zawierająca maksymalnie 9% tlenku etylenu	1952	2	
TLENEK ETYLENU I DITLENEK WĘGLA, MIESZANINA, zawierająca więcej niż 87% tlenku etylenu	3300	2	
TLENEK ETYLENU I DITLENEK WĘGLA, MIESZANINA, zawierająca więcej niż 9%, ale nie więcej niż 87% tlenku etylenu	1041	2	
TLENEK ETYLENU I PENTAFLUOROETAN, MIESZANINA, zawierająca maksymalnie 7,9% tlenku etylenu	3298	2	
TLENEK ETYLENU I TETRAFLUOROETAN, MIESZANINA, zawierająca maksymalnie 5,6% tlenku etylenu	3299	2	
TLENEK ETYLENU I TLENEK PROPYLENU, MIESZANINA, zawierająca maksymalnie 30% tlenku etylenu	2983	3	
TLENEK ETYLENU Z AZOTEM o ciśnieniu całkowitym do 1 MPa (10 bar) w 50 °C	1040	2	
TLENEK MEZYTYLU	1229	3	
tlenek potasu: patrz	2033	8	
TLENEK PROPYLENU	1280	3	
TLENEK RTĘCI	1641	6.1	
tlenek sodu: patrz	1825	8	
TLENEK TRIS-(1-AZIRYDYNYLO)-FOSFINY, ROZTWÓR	2501	6.1	
TLENEK TRIS-(1-AZIRYDYNYLO)-FOSFINY, ROZTWÓR	2501	6.1	
tlenek wapnia	1910	8	
TLENEK WĘGLA SPRĘŻONY	1016	2	
TLENEK ŻELAZA ZUŻYTY, z oczyszczania gazu koksowniczego	1376	4.2	
TLENOBROMEK FOSFORU	1939	8	
TLENOBROMEK FOSFORU STOPIONY	2576	8	
TLENOCHLOREK CHROMU	1758	8	
TLENOCHLOREK FOSFORU	1810	6.1	
TLENOCHLOREK SELENU	2879	8	
tlenodichlorek selenu: patrz	2879	8	
TLENOTRICHLOREK WANADU	2443	8	
TNT W MIESZANINIE Z HEKSANITROSTILBENEM	0388	1	
TNT W MIESZANINIE Z TRINITROBENZENEM	0388	1	
TNT W MIESZANINIE Z TRINITROBENZENEM I HEKSANITROSTILBENEM	0389	1	

ADN Tabela B - 43 01.01.2015 r.

TNT ZWILŻONY, zawierający co najmniej 10% masowych wody	3366	4.1	
TNT ZWILŻONY, zawierający co najmniej 30% masowych wody	1356	4.1	
TNT, suchy lub zwilżony, zawierający mniej niż 30% masowych wody	0209	1	
TOKSYNY UZYSKANE Z ORGANIZMÓW ŻYWYCH, CIEKŁE, I.N.O.	3172	6.1	
TOKSYNY UZYSKANE Z ORGANIZMÓW ŻYWYCH, STAŁE, I.N.O.	3462	6.1	
TOLUEN	1294	3	
TOLUIDYNY CIEKŁE	1708	6.1	
TOLUIDYNY STAŁE	3451	6.1	
TORPEDY Z PALIWEM CIEKŁYM, z głowicą obojętną	0450	1	
TORPEDY Z PALIWEM CIEKŁYM, z lub bez ładunku rozrywającego	0449	1	
TORPEDY, z ładunkiem rozrywającym	0329	1	
TORPEDY, z ładunkiem rozrywającym	0330	1	
TORPEDY, z ładunkiem rozrywającym	0451	1	
towary niebezpieczne w maszynach	3363	9	
towary niebezpieczne w przyrządach	3363	9	
trans-BUT-2-EN	1012	2	
tremolit: patrz	2212	9	
TRIALLILOAMINA	2610	3	
TRIBROMEK BORU	2692	8	
TRIBROMEK FOSFORU	1808	8	
TRIBUTYLOAMINA	2542	6.1	
TRIBUTYLOFOSFAN	3254	4.2	
TRICHLOREK ANTYMONU	1733	8	
TRICHLOREK ARSENU	1560	6.1	
TRICHLOREK BORU	1741	2	
TRICHLOREK FOSFORU	1809	6.1	
TRICHLOREK TYTANU PIROFORYCZNY	2441	4.2	
TRICHLOREK TYTANU, MIESZANINA	2869	8	
TRICHLOREK TYTANU, MIESZANINY PIROFORYCZNE	2441	4.2	
TRICHLOREK WANADU	2475	8	
TRICHLOROBENZENY CIEKŁE	2321	6.1	
TRICHLOROBUTEN	2322	6.1	
TRICHLOROETYLEN	1710	6.1	
trichlorokrzemometan: patrz	1295	3	
trichlorometylobenzen: patrz	2226	8	
TRICHLOROOCTAN METYLU	2533	6.1	
TRICHLOROSILAN	1295	4.3	
TRIETYLENOTETRAAMINA	2259	8	
TRIETYLOAMINA	1296	3	
TRIETYLOAMINA, ROZTWÓR WODNY, zawierający maksymalnie 50% trietyloaminy	1297	3	
TRIFLUOREK AZOTU	2451	2	
TRIFLUOREK BORU	1008	2	
TRIFLUOREK BORU-DIHYDRAT	2851	8	
TRIFLUOREK BROMU	1746	5.1	
trifluorek chlorobenzylidynu: patrz	2234	3	
TRIFLUOREK CHLORU	1749	2	
trifluorek chromu ciekły: patrz	1757	8	
TRIFLUORKI IZOCYJANIANOBENZYLIDYNU	2285	6.1	
TRIFLUORKI NITROBENZELIDYNU STAŁE	3431	6.1	
TRIFLUOROMETAN	1984	2	
TRIFLUOROMETAN SKROPLONY SCHŁODZONY	3136	2	
TRIIZOBUTYLEN	2324	3	
trimer propylenu: patrz	2057	3	
TRIMETYLOAMINA BEZWODNA	1083	2	
TRIMETYLOCHLOROSILAN	1298	3	
TRIMETYLOCYKLOHEKSYLOAMINA	2326	8	
TRIMETYLOHEKSAMETYLENODIAMINA	2327	8	
TRIMETYLOHEKSAMETYLENODIIZOCYJANIAN (i mieszanina izomerów)	2328	6.1	
TRINITROANILINA	0153	1	
TRINITROANIZOL	0213	1	
TRINITROBENZEN ZWILŻONY, zawierający co najmniej 10% masowych wody	3367	4.1	
TRINITROBENZEN ZWILŻONY, zawierający co najmniej 30% masowych wody	1354	4.1	
TRINITROBENZEN, suchy lub zwilżony, zawierający mniej niż 30% masowych wody	0214	1	
TRINITROCHLOROBENZEN	0155	1	
TRINITROCHLOROBENZEN ZWILŻONY, zawierający co najmniej 10% masowych wody	3365	4.1	
TRINITROFENOL	0218	1	
TRINITROFENOL suchy lub zwilżony, zawierający mniej niż 30% masowych wody	0154	1	
TRINITROFENOL ZWILŻONY zawierający co najmniej 30% masowych wody	1344	4.1	

ADN Tabela B - 44 01.01.2015 r.

TRINITROFENOL ZWILŻONY, zawierający co najmniej 10% masowych wody	3364	4.1	
TRINITROFENYLOMETYLONITROAMINA	0208	1	
TRINITROFLUORENON	0387	1	
TRINITRO-m-KREZOL	0216	1	
TRINITRONAFTALEN	0217	1	
TRINITROREZORCYNA ZWILŻONA, zawierająca co najmniej 20% masowych wody lub mieszaniny alkohol/woda	0394	1	
TRINITROREZORCYNA, sucha lub zwilżona, zawierająca mniej niż 20% masowych wody lub mieszaniny alkohol/woda	0219	1	
TRINITROREZORCYNAT OŁOWIU ZWILŻONY, zawierający co najmniej 20% masowych wody lub mieszaniny alkohol/woda	0130	1	
TRINITROTOLUEN W MIESZANINIE Z HEKSANITROSTILBENEM	0388	1	
TRINITROTOLUEN W MIESZANINIE Z TRINITROBENZENEM	0388	1	
TRINITROTOLUEN W MIESZANINIE Z TRINITROBENZENEM I HEKSANITROSTILBENEM	0389	1	
TRINITROTOLUEN ZWILŻONY, zawierający co najmniej 10% masowych wody	3366	4.1	
TRINITROTOLUEN ZWILŻONY, zawierający co najmniej 30% masowych wody	1356	4.1	
TRINITROTOLUEN, suchy lub zwilżony, zawierający mniej niż 30% masowych wody	0209	1	
TRIPROPYLEN	2057	3	
TRIPROPYLOAMINA	2260	3	
TRISIARCZEK FOSFORU wolny od żółtego i białego fosforu	1343	4.1	
TRITLENEK ARSENU	1561	6.1	
TRITLENEK CHROMU BEZWODNY	1463	5.1	
TRITLENEK DIAZOTU	2421	2	Przewóz zakazany
TRITLENEK FOSFORU	2578	8	
TRITLENEK SIARKI STABILIZOWANY	1829	8	
TRITONAL	0390	1	
TWORZYWA SZTUCZNE NA BAZIE NITROCELULOZY, SAMONAGRZEWAJĄCE SIĘ, I.N.O.	2006	4.2	
TWORZYWO SZTUCZNE DO FORMOWANIA, MIESZANINA, w postaci ciasta, płyty lub pręta, wydzielające pary zapalne	3314	9	
TYNKTURY MEDYCZNE	1293	3	
TYTAN GĄBCZASTY, PROSZEK	2878	4.1	
TYTAN GĄBCZASTY, GRANULAT	2878	4.1	
TYTAN, PROSZEK SUCHY	2546	4.2	
TYTAN, PROSZEK ZWILŻONY, zawierający co najmniej 25% masowych wody	1352	4.1	
UNDEKAN	2330	3	
URZĄDZENIA SYGNALIZACYJNE RĘCZNE	0373	1	
URZĄDZENIA AKTYWOWANE WODĄ, z ładunkiem rozrywającym, napędzającym lub miotającym	0248	1	
URZĄDZENIA AKTYWOWANE WODĄ, z ładunkiem rozrywającym, napędzającym lub miotającym	0249	1	
URZĄDZENIA DO SPĘKANIA Z MATERIAŁEM WYBUCHOWYM, do odwiertów naftowych, bez zapalnika	0099	1	
URZĄDZENIA DŹWIĘKOWE Z MATERIAŁEM WYBUCHOWYM	0204	1	
URZĄDZENIA DŹWIĘKOWE Z MATERIAŁEM WYBUCHOWYM	0296	1	
URZĄDZENIA DŹWIĘKOWE Z MATERIAŁEM WYBUCHOWYM	0374	1	
URZĄDZENIA DŹWIĘKOWE Z MATERIAŁEM WYBUCHOWYM	0375	1	
URZĄDZENIA ROZŁĄCZAJĄCE Z MATERIAŁEM WYBUCHOWYM	0173	1	
URZĄDZENIA SYGNALIZACYJNE RĘCZNE	0191	1	
urządzenie zasilane baterią	3171	9	Nie podlega ADN
WANADAN AMONU I SODU	2863	6.1	
WAPNO SODOWANE, zawierające więcej niż 4% wodorotlenku sodu	1907	8	
WAPŃ	1401	4.3	
WAPŃ PIROFORYCZNY	1855	4.2	
WĘGIEL AKTYWNY	1362	4.2	
WĘGIEL, pochodzenia zwierzęcego lub roślinnego	1361	4.2	
WĘGLAN DIETYLU	2366	3	
WĘGLAN DIMETYLU	1161	3	
węglan etylu: patrz	2366	3	
WĘGLAN SODU-PEROKSYHYDRAT	3378	5.1	
WĘGLIK GLINU	1394	4.3	
WĘGLIK WAPNIA	1402	4.3	
WĘGLIK WAPNIA	1402	4.3	
WĘGLOWODORY CIEKŁE, I.N.O.	3295	3	
WĘGLOWODORY GAZOWE, MIESZANINA SKROPLONA, I.N.O.	1965	2	
WĘGLOWODORY GAZOWE, MIESZANINA SPRĘŻONA, I.N.O.	1964	2	
WĘGLOWODORY TERPENOWE, I.N.O.	2319	3	
white spirit: patrz	1300	3	
WINIAN ANTYMONYLU I POTASU	1551	6.1	

ADN Tabela B - 45 01.01.2015 r.

WINIAN NIKOTYNY	1659	6.1	
winylobenzen, monmer stabilizowany: patrz	2055	3	
WINYLOPIRYDYNY STABILIZOWANE	3073	6.1	
winylotoluen (o-, m-, p-): patrz	2618	3	
WINYLOTOLUENY STABILIZOWANE	2618	3	
WINYLOTRICHLOROSILAN	1305	3	
WKŁADY DO PRZYRZĄDÓW MAŁYCH ZAWIERAJĄCYCH WĘGLOWODORY GAZOWE, z urządzeniem uwalniającym	3150	2	
WKŁADY DO ZAPALNICZEK, zawierające gaz zapalny	1057	2	
WŁÓKNA IMPREGNOWANE SŁABO ZNITROWANĄ CELULOZĄ, I.N.O.	1353	4.1	
włókna pochodzenia roślinnego wypalone, mokre lub wilgotne	1372	4.2	
włókna pochodzenia roślinnego, suche	3360	4.1	
WŁÓKNA POCHODZENIA ZWIERZĘCEGO lub ROŚLINNEGO lub SYNTETYCZNE, I.N.O., impregnowane olejem	1373	4.2	
włókna pochodzenia zwierzęcego wypalone, mokre lub wilgotne	1372	4.2	
WODOREK CYRKONU	1437	4.1	
WODOREK GLINU	2463	4.3	
WODOREK LITU	1414	4.3	
WODOREK LITU STOPIONY I ZESTALONY	2805	4.3	
WODOREK MAGNEZU	2010	4.3	
WODOREK SODU	1427	4.3	
WODOREK TYTANU	1871	4.1	
WODOREK WAPNIA	1404	4.3	
WODORKI METALI REAGUJĄCE Z WODĄ, I.N.O.	1409	4.3	
WODORKI METALI ZAPALNE, I.N.O.	3182	4.1	
WODOROFLUOREK AMONU STAŁY	1727	8	
WODOROFLUOREK AMONU, ROZTWÓR	2817	8	
WODOROFLUOREK POTASU STAŁY	1811	8	
WODOROFLUOREK POTASU, ROZTWÓR	3421	8	
WODOROFLUOREK SODU	2439	8	
WODOROFLUORKI STAŁE, I.N.O.	1740	8	
WODOROFLUORKI, ROZTWÓR, I.N.O.	3471	8	
WODORONADTLENEK MOCZNIKA	1511	5.1	
WODOROSIARCZAN AMONU	2506	8	CO02, tylko przy przewozie luzem lub bez opakowania
WODOROSIARCZAN POTASU	2509	8	CO02, tylko przy przewozie luzem lub bez opakowania
WODOROSIARCZANY, ROZTWÓR WODNY	2837	8	
WODOROSIARCZEK SODU HYDRATYZOWANY, zawierający co najmniej 25% wody krystalizacyjnej	2949	8	
WODOROSIARCZEK SODU, zawierający mniej niż 25% wody krystalizacyjnej	2318	4.2	
WODOROSIARCZYNY, ROZTWÓR WODNY, I.N.O.	2693	8	
WODOROTLENEK CEZU	2682	8	
WODOROTLENEK CEZU, ROZTWÓR	2681	8	
WODOROTLENEK FENYLORTĘCI	1894	6.1	
WODOROTLENEK LITU	2680	8	
WODOROTLENEK LITU, ROZTWÓR	2679	8	
WODOROTLENEK POTASU, ROZTWÓR	1814	8	
WODOROTLENEK POTASU, ROZTWÓR	1814	8	
WODOROTLENEK RUBIDU	2678	8	
WODOROTLENEK RUBIDU, ROZTWÓR	2677	8	
WODOROTLENEK SODU STAŁY	1823	8	
WODOROTLENEK SODU STAŁY	1823	8	
WODOROTLENEK TETRAMETYLOAMONU STAŁY	3423	8	
WODOROTLENEK TETRAMETYLOAMONU, ROZTWÓR	1835	8	
WODÓR I METAN, MIESZANINA SPRĘŻONA	2034	2	
WODÓR SKROPLONY SCHŁODZONY	1966	2	
WODÓR SPRĘŻONY	1049	2	
wykładziny beczek: patrz	1139	3	
WYROBY PERFUMERYJNE zawierające zapalne rozpuszczalniki	1266	3	
WYTŁOKI ROŚLIN OLEISTYCH, zawierające do 1,5% masowych oleju i maksymalnie 11% masowych wilgoci	2217	4.2	
WYTŁOKI ROŚLIN OLEISTYCH, zawierające więcej niż 1,5% masowych oleju i maksymalnie 11% masowych wilgoci	1386	4.2	IN01 oraz IN02, tylko przy przewozie luzem lub bez opakowania

ADN Tabela B - 46 01.01.2015 r.

WYTŁOKI RYCYNOWE	2969	9	
ZAMIENNIK TERPENTYNY	1300	3	
ZAPALARKI (STAŁE), nasycone ciekłymi materiałami zapalnymi	2623	4.1	
ZAPALNICZKI, zawierające gaz zapalny	1057	2	
ZAPALNIKI ELEKTRYCZNE	0030	1	
ZAPALNIKI ELEKTRYCZNE, do prac wybuchowych	0255	1	
ZAPALNIKI ELEKTRYCZNE, do prac wybuchowych	0456	1	
ZAPALNIKI LONTOWE	0131	1	
ZAPALNIKI NIEELEKTRYCZNE	0029	1	
ZAPALNIKI NIEELEKTRYCZNE, do prac wybuchowych	0267	1	
ZAPALNIKI NIEELEKTRYCZNE, do prac wybuchowych	0455	1	
ZAPAŁKI BEZPIECZNE (zeszyciki, liściki lub pudełka)	1944	4.1	
ZAPAŁKI SZTORMOWE	2254	4.1	
ZAPAŁKI WOSKOWANE	1945	4.1	
ZAPAŁKI ZAWSZE ZAPALNE	1331	4.1	
ZAPŁONNIKI	0121	1	
ZAPŁONNIKI	0314	1	
ZAPŁONNIKI	0315	1	
ZAPŁONNIKI	0325	1	
ZAPŁONNIKI	0454	1	
ZAPŁONNIKI RURKOWE	0319	1	
ZAPŁONNIKI RURKOWE	0320	1	
ZAPŁONNIKI RURKOWE	0376	1	
ZAWIERAJĄCE MATERIAŁY CIEKŁE ZAPALNE, I.N.O.	3176	4.1	
ZBIORNIK PALIWA DO LOTNICZEJ POMOCNICZEJ JEDNOSTKI MOCY (zawierający mieszaninę bezwodnej hydrazyny i metylohydrazyny) (paliwo M86)	3165	3	
ZESTAW CHEMICZNY TESTOWY	3316	9	
ZESTAW PIERWSZEJ POMOCY	3316	9	
ZESTAWY ZAPALNIKÓW NIEELEKTRYCZNE, do prac wybuchowych	0360	1	
ZESTAWY ZAPALNIKÓW NIEELEKTRYCZNE, do prac wybuchowych	0361	1	
ZESTAWY ZAPALNIKÓW NIEELEKTRYCZNE, do prac wybuchowych	0500	1	
ZIARNO RYCYNOWE	2969	9	
ZWIĄZEK ARSENOORGANICZNY STAŁY I.N.O.	3465	6.1	
ZWIĄZEK FOSFOROORGANICZNY TRUJĄCY STAŁY, I.N.O.	3464	6.1	
ZWIĄZEK FOSFOROORGANICZNY TRUJĄCY ZAPALNY, I.N.O.	3279	6.1	
ZWIĄZEK ANTYMONU NIEORGANICZNY CIEKŁY, I.N.O.	3141	6.1	
ZWIĄZEK ANTYMONU NIEORGANICZNY STAŁY, I.N.O.	1549	6.1	
ZWIĄZEK ARSENOORGANICZNY CIEKŁY, I.N.O.	3280	6.1	
ZWIĄZEK ARSENU CIEKŁY, I.N.O., nieorganiczny (w tym arseniany, i.n.o., arseniny, i.n.o. i siarczki arsenu, i.n.o.)	1556	6.1	
ZWIĄZEK ARSENU STAŁY, I.N.O., nieorganiczny	1557	6.1	
ZWIĄZEK BARU, I.N.O.	1564	6.1	
ZWIĄZEK BERYLU, I.N.O.	1566	6.1	
ZWIĄZEK CYNOORGANICZNY CIEKŁY, I.N.O.	2788	6.1	
ZWIĄZEK CYNOORGANICZNY STAŁY, I.N.O.	3146	6.1	
ZWIĄZEK FENYLORTĘCI, I.N.O.	2026	6.1	
ZWIĄZEK FOSFOROORGANICZNY TRUJĄCY CIEKŁY, I.N.O.	3278	6.1	
ZWIĄZEK KADMU	2570	6.1	
ZWIĄZEK KADMU	2570	6.1	
ZWIĄZEK METALOORGANICZNY TRUJĄCY CIEKŁY, I.N.O.	3282	6.1	
ZWIĄZEK METALOORGANICZNY TRUJĄCY STAŁY, I.N.O.	3467	6.1	
ZWIĄZEK NIKOTYNY CIEKŁY, I.N.O.	3144	6.1	
ZWIĄZEK NIKOTYNY STAŁY, I.N.O.	1655	6.1	
ZWIĄZEK OŁOWIU ROZPUSZCZALNY, I.N.O.	2291	6.1	
ZWIĄZEK RTĘCI CIEKŁY, I.N.O.	2024	6.1	
ZWIĄZEK RTĘCI STAŁY, I.N.O.	2025	6.1	
ZWIĄZEK SELENU CIEKŁY, I.NO.	3440	6.1	
ZWIĄZEK SELENU STAŁY, I.N.O.	3283	6.1	
ZWIĄZEK TALU, I.N.O.	1707	6.1	
ZWIĄZEK TELLURU, I.N.O.	3284	6.1	
ZWIĄZEK WANADU, I.N.O.	3285	6.1	
ŻELAZO GĄBCZASTE ZUŻYTE, z oczyszczania gazu koksowniczego	1376	4.2	
ŻELAZO METALICZNE, jako WIÓRY, WYPRASKI, OPIŁKI, ODPADY w postaci podatnej na samonagrzewanie	2793	4.2	
ŻELAZOCER	1323	4.1	
ŻELAZOKRZEM, zawierający co najmniej 30% masowych, lecz mniej niż 90% masowych krzemu	1408	4.3	
ŻELAZOKRZEMEK LITU	2830	4.3	

ADN Tabela B - 47 01.01.2015 r.

ŻYWICA, ROZTWÓR, zapalna	1866	3	
ŻYWICE POLIESTROWE W ZESTAWIE	3269	3	
ŻYWICZAN CYNKU	2714	4.1	
ŻYWICZAN GLINU	2715	4.1	
ŻYWICZAN KOBALTU STRĄCONY	1318	4.1	
ŻYWICZAN MANGANU	1330	4.1	
ŻYWICZAN WAPNIA	1313	4.1	
ŻYWICZAN WAPNIA STOPIONY i zestalony	1314	4.1	

3.2.3 Tabela C: Wykaz towarów niebezpiecznych w porządku numerycznym UN

3.2.3.1 Objaśnienia dotyczące Tabeli C:

Przyjęto zasadę, że każdy wiersz Tabeli C niniejszego rozdziału dotyczy materiału (materiałów) objętego (objętych) odpowiednim numerem UN lub numerem identyfikacyjnym. Jednakże, w przypadku materiałów objętych jednym numerem UN lub numerem identyfikacyjnym, ale mających różne właściwości chemiczne, fizyczne i/lub odmienne warunki przewozowe, kilka kolejnych rzędów może być wykorzystanych dla tego numeru UN lub numeru identyfikacyjnego.

Każda kolumna Tabeli C przeznaczona jest dla określonego zagadnienia, zgodnie z objaśnieniami poniżej. Komórka znajdująca się na przecięciu kolumny i wiersza tabeli, zawiera informację dotyczącą zagadnienia objętego tą kolumną i odnosi się do materiału (materiałów), którego (których) dany wiersz dotyczy:

- Pierwsze cztery komórki identyfikują materiał(-y), którego(-ych) dany rząd dotyczy;
- Kolejne komórki zawierają właściwe przepisy szczególne, przedstawione w formie słownej informacji albo w postaci kodów. Kody odnoszą się do informacji szczegółowych, oznaczonych symbolami, których objaśnienie znajduje się w adnotacjach poniżej. Pusta komórka oznacza brak przepisów szczególnych dla danego przypadku i należy stosować przepisy ogólne, albo obowiązuje ograniczenie przewozowe wskazane w objaśnieniach.

Obowiązujące przepisy ogólne nie są podawane w komórkach tabeli.

Objaśnienia dla poszczególnych kolumn:

Kolumna (1) „Numer UN/numer identyfikacyjny"

Zawiera nr UN lub numer identyfikacyjny:

- materiału lub przedmiotu niebezpiecznego, jeżeli materiałowi przydzielono własny numer UN lub numer identyfikacyjny, lub
- pozycji ogólnej lub pozycji I.N.O., do której powinny być zaliczone materiały niewymienione z nazwy, na podstawie kryteriów („drzew decyzyjnych") podanych w Części 2.

Kolumna (2) „Nazwa i opis"

Zawiera pisaną wielkimi literami nazwę materiału lub przedmiotu, o ile został mu przydzielony własny numer UN albo nazwę pozycji ogólnej lub pozycji I.N.O., do której materiał lub przedmiot został zaliczony na podstawie kryteriów („drzew decyzyjnych") podanych w Części 2. Nazwa ta powinna użyta jako prawidłowa nazwa przewozowa lub, jeżeli jest to wymagane, jako część prawidłowej nazwy przewozowej (odnośnie szczegółów dotyczących prawidłowej nazwy przewozowej, patrz 3.1.2).

Za prawidłową nazwą przewozową może być dodany tekst opisowy, pisany małymi literami, wyjaśniający zakres dla danego zapisu, jeżeli klasyfikacja lub warunki przewozu materiału mogą być odmienne w różnych warunkach.

Kolumna (3a) „Klasa"

Zawiera numer klasy, której tytuł obejmuje dany materiał lub przedmiot niebezpieczny. Numer klasy przydzielany jest zgodnie z procedurami i kryteriami z Części 2.

Kolumna (3b) „Kod klasyfikacyjny"

Zawiera kod klasyfikacyjny materiału lub przedmiotu niebezpiecznego.

- Dla materiałów niebezpiecznych klasy 2, kod składa się z numeru i jednej lub więcej liter, reprezentujących grupę zagrożenia, które opisane są w 2.2.2.1.2 i 2.2.2.1.3.

- Kody dla materiałów niebezpiecznych klas 3, 4.1, 6.1, 8 i 9 opisane są w 2.2.x.1.2.[3)]

Kolumna (4) „Grupa pakowania"

Zawiera numer(-y) grupy(-) pakowania (I, II lub III), do której (-ych) dany materiał niebezpieczny został zaliczony. Numery grup pakowania określane są na podstawie procedur i kryteriów podanych w Części 2. Niektóre materiały i przedmioty niebezpieczne nie są zaliczane do grup pakowania.

Kolumna (5) „Nalepki"

Kolumna ta zawiera informacje dotyczące zagrożeń właściwych dla danego materiału niebezpiecznego. Rodzaj zagrożenia powinien być zawarty w nalepce, zgodnie z Tabelą A, kolumna (5).

W przypadku materiałów chemicznie niestabilnych, dodaje się skrót „niest.".

W przypadku materiałów lub mieszanin zagrażających środowisku, dodaje się kod „N1", „N2" lub „N3".

W przypadku materiałów i mieszanin transportowanych z listem przewozowym CMR, dodaje się zapis „CMR".

W przypadku materiałów i mieszanin unoszących się na powierzchni wody, nie mogących odparować lub nierozpuszczalnych w wodzie, lub które opadają na dno i nierozpuszczalnych w wodzie, należy umieścić oznaczenie „F" (od „Floater" (unoszący się)) lub „S" (od „Sinker" (opadający)).

Kolumna (6) „Typ zbiornikowca"

Zawiera typ zbiornikowca: G, C lub N.

Kolumna (7) „Konstrukcja zbiornika ładunkowego"

Zawiera informacje dotyczące konstrukcji zbiornika ładunkowego:

1 Zbiornik ładunkowy ciśnieniowy,

2 Zbiornik ładunkowy zamknięty,

3 Zbiornik ładunkowy otwarty, wyposażony w przerywacz płomienia,

4 Zbiornik ładunkowy otwarty.

Kolumna (8) „Typ zbiornika ładunkowego"

Zawiera informacje dotyczące typu zbiornika ładunkowego:

1 Zbiornik ładunkowy odejmowalny,

2 Zbiornik ładunkowy integralny

3 Zbiornik ładunkowy ze ścianami odrębnymi od kadłuba zewnętrznego

Kolumna (9) „Wyposażenie zbiornika ładunkowego"

Zawiera informacje dotyczące wyposażenia zbiornika ładunkowego:

1 System chłodzenia,

2 Możliwość ogrzewania ładunku

3 System zraszania wodnego

4 System grzewczy na pokładzie

Kolumna (10) „Ciśnienie otwarcia zaworu wentylacyjnego w kPa"

Zawiera informacje dotyczące ciśnienia otwarcia zaworu wentylacyjnego w kPa.

Kolumna (11) „Maksymalny stopień napełnienia (%)"

[3)] Gdzie „x" oznacza numer klasy materiału niebezpiecznego, pisany bez kropki, jeżeli kropka występuje w numerze klasy.

Zawiera informacje dotyczące maksymalnego stopnia napełnienia zbiorników ładunkowych, w procentach.

Kolumna (12) „Gęstość względna w 20°C"

Zawiera informacje o gęstości względnej materiału niebezpiecznego w temperaturze 20°C. Dane o gęstości względnej mają charakter wyłącznie informacyjny.

Kolumna (13) „Typ urządzenia probierczego"

Zawiera informacje dotyczące zalecanego typu urządzenia probierczego.

1 Urządzenie probiercze zamknięte,

2 Urządzenie probiercze częściowo zamknięte,

3 Urządzenie probiercze otwarte.

Kolumna (14) „Pompownia może znajdować się pod pokładem"

Zawiera wskazówkę, czy pompownia może znajdować się pod pokładem

Tak pompownia może się znajdować pod pokładem

Nie pompownia nie może się znajdować pod pokładem

Kolumna (15) „Klasa temperaturowa"

Zawiera klasę temperaturową substancji.

Kolumna (16) „Grupa wybuchowości"

Zawiera grupę wybuchowości substancji.

Kolumna (17) „Wymagane zabezpieczenie przed wybuchem"

Zawiera kod dotyczący zabezpieczenia przed wybuchem.

Tak wymagane jest zabezpieczenie przed wybuchem

Nie zabezpieczenie przed wybuchem nie jest wymagane

Kolumna (18) „Wymagany wyposażenie"

Kolumna ta zawiera kody alfanumeryczne wyposażenia niezbędnego do przewożenia niebezpiecznej substancji (patrz 8.1.5).

Kolumna (19) „Liczba stożków/niebieskich świateł"

Kolumna ta zawiera liczbę stożków/niebieskich świateł, który powinny stanowić oznakowanie jednostki transportowej w czasie transportu materiału lub substancji niebezpiecznej.

Kolumna (20) „Wymagania dodatkowe lub uwagi"

Kolumna ta zawiera dodatkowe wymagania lub uwagi stosowane odnośnie statku.

Tymi dodatkowymi wymaganiami lub uwagami są:

1. Amoniak bezwodny może powodować korozję naprężeniową w zbiornikach ładunkowych i systemie chłodniczych wykonanych ze stali węglowo-manganowej lub stali niklowej.

   W celu zminimalizowania ryzyka powstawania korozji naprężeniowej należy zastosować poniższe środki:

   (a) W przypadku zastosowania stali węglowo-manganowej, zbiorniki ładunkowe, zbiorniki ciśnieniowe systemu chłodzenia ładunku oraz rurociągi ładunkowe należy wykonywać ze stali drobnoziarnistej, o wartości dolnej granicy plastyczności nie większej niż 355 N/mm^2. Wartość granicy plastyczności nie powinna przekraczać 440 N/mm^2. Ponadto zastosowanie mają następujące wymagania:

      1. Należy zastosować materiał o niskiej wytrzymałości na

rozciąganie (R_m < 410 N/mm^2) lub

2. Zbiorniki ładunkowe, zbiorniki ciśnieniowe systemu chłodzenia ładunku oraz rurociągi ładunkowe należy po spawaniu poddać obróbce cieplnej w celu usunięcia naprężeń; lub

3. Temperatura podczas transportu powinna być utrzymywana na poziomie temperatury parowania ładunku, ok. minus 33°C, ale w żadnym przypadku nie większa niż minus 20°C; lub

4. Zawartość wody w amoniaku nie może przekraczać 0,1% masowych.

(b) W przypadku stosowania stali węglowo-manganowej o granicy plastyczności wyższych niż wymienione w (a), gotowe zbiorniki, odcinki rurociągów itp. należy poddać po spawaniu obróbce cieplnej w celu usunięcia naprężeń.

(c) Zbiorniki ciśnieniowe systemu chłodzenia ładunku oraz rurociągi skraplacza tego systemu wykonane ze stali węglowo-manganowej lub niklowej należy poddać po spawaniu obróbce cieplnej w celu usunięcia naprężeń.

(d) Wartości granicy plastyczności i wytrzymałości na rozciąganie materiałów spawalniczych mogą przekraczać jedynie o najmniejszą możliwą wartość odpowiednie wartości tych parametrów dla materiału zbiorników i rurociągów.

(e) Stale niklowe o zawartości powyżej 5% niklu oraz stale węglowo-manganowe niespełniające wymagań podanych w (a) i (b) nie mogą być stosowane do budowy zbiorników ładunkowych i rurociągów.

(f) Stale niklowe zawierające nie więcej niż 5% niklu mogą być stosowane, jeżeli temperatura w czasie przewozu nie przekracza wartości granicznych podanych w (a).

(g) Stężenie tlenu rozpuszczonego w amoniaku nie może przekroczyć wartości podanych w poniższej tabeli:

t w °C	O_2 w %
minus 30 i mniej	0,90
minus 20	0,50
minus 10	0,28
0	0,16
10	0,10
20	0,05
30	0,03

2. Przed załadunkiem należy usunąć powietrze i następnie utrzymywać je odpowiednio z dala, ze zbiorników ładunkowych i elementów rurociągów ładunkowych, przy pomocy gazu obojętnego (patrz także 7.2.4.18).

3. Należy zastosować odpowiednie środki w celu zapewnienia wystarczającej stabilizacji ładunku w celu uniemożliwienia zachodzenia jakichkolwiek reakcji podczas przewozu. Dokument przewozowy powinien zawierać następujące informacje:

(a) Nazwa i ilość dodanego inhibitora;

(b) Data dodania inhibitora i przewidywany czas jego skuteczności w warunkach normalnych;

(c) Wszelkie ograniczenia temperaturowe mające wpływ na inhibitor.

Jeżeli stabilizacja jest zapewniona wyłącznie poprzez pokrycie gazem obojętnym, to w dokumencie przewozowym wystarczy podać nazwę tego gazu.

Jeżeli stabilizacja jest uzyskana przy użyciu innych sposobów, np. poprzez szczególne oczyszczenie materiału, to sposób ten należy podać w dokumencie przewozowym.

4. Nie wolno dopuścić do zestalenia się ładunku; temperatura podczas przewozu powinna być utrzymywana powyżej punktu topnienia. W przypadku konieczności stosowania instalacji podgrzewania ładunku, muszą być one tak zaprojektowane, by w żadnej części zbiornika ładunkowego nie mogło dojść do polimeryzacji ładunku. Jeżeli temperatura instalacji grzewczej parowej mogłaby spowodować przegrzanie ładunku, należy zastosować inną, niskotemperaturową instalację grzewczą o działaniu pośrednim.

5. Materiał ten może spowodować zatkanie rurociągu odpowietrzającego. Należy zapewnić właściwy nadzór. Jeżeli do transportu materiału wymagany jest zbiornikowiec zamknięty, to rurociąg fazy gazowej powinien być zgodny z 9.3.2.22.5 (a) (i), (ii), (iv), (b), (c) lub (d) albo 9.3.3.22.5 (a) (i), (ii), (iv), (b), (c) lub (d). Wymagania nie stosuje się do zbiorników i odpowiednich rurociągów wypełnianych gazem obojętnym zgodnie z 7.2.4.18 lub gdy w kolumnie (17) nie jest wymagane zabezpieczenie przed wybuchem i nie są zainstalowane przerywacze płomienia.

6. Jeżeli temperatura zewnętrzna jest niższa lub równa temperaturze podanej w kolumnie (20), to materiały można transportować jedynie zbiornikowcami wyposażonymi w instalację podgrzewania ładunku.

   Dodatkowo, w przypadku zbiorników ładunkowych zamkniętych, jeżeli zbiornikowiec:

   - jest wyposażony zgodnie z 9.3.2.22.5 (a) (i) lub (d) albo 9.3.3.22.5 (a) (i) lub (d), to powinien być wyposażony w zawory ciśnieniowo-próżniowe odporne na ogrzewanie; lub
   - jest wyposażony zgodnie z 9.3.2.22.5 (a) (ii), (v), (b) lub (c) albo 9.3.3.22.5 (a) (ii), (v), (b) lub (c), to powinien być wyposażony w ogrzewalne rurociągi odpowietrzające oraz ogrzewalne zawory ciśnieniowo-próżniowe; lub
   - jest wyposażony zgodnie z 9.3.2.22.5 (a) (iii) lub (iv), lub 9.3.3.22.5 (a) (iii) lub (iv), to powinien być wyposażony w ogrzewalne rurociągi odpowietrzające oraz ogrzewalne zawory ciśnieniowo-próżniowe i ogrzewalne przerywacze płomieni.

   Temperatura rurociągów odprowadzających fazy gazowej, zaworów ciśnieniowo-próżniowych oraz przerywaczy płomienia powinna być utrzymywana co najmniej powyżej temperatury topnienia materiału.

7. Jeżeli do przewozu materiału wymagany jest zbiornikowiec ze zbiornikiem zamkniętym, lub jeżeli materiał transportowany jest zbiornikowcem ze zbiornikiem zamkniętym, i jeżeli ten zbiornikowiec:

   - jest wyposażony zgodnie z 9.3.2.22.5 (a) (i) lub (d) albo 9.3.3.22.5(a) (i) lub (d), to powinien być wyposażony w podgrzewalne zawory ciśnieniowo-próżniowe; lub
   - jest wyposażony zgodnie z 9.3.2.22.5 (a) (ii), (v), (b) lub (c) albo 9.3.3.22.5 (a) (ii), (v), (b) lub (c), to powinien być wyposażony w pogrzewalne rurociągi odpowietrzające oraz pogrzewalne zawory ciśnieniowo-próżniowe; lub;
   - jest wyposażony zgodnie z 9.3.2.22.5 (a) (iii) lub (iv) albo 9.3.3.22.5 (a) (iii) lub (iv), to powinien być wyposażony w pogrzewalne rurociągi odpowietrzające oraz pogrzewalne zawory ciśnieniowo-próżniowe i pogrzewalne przerywacze płomienia.

Temperatura rurociągów odpowietrzających, zaworów ciśnieniowo-próżniowych oraz przerywaczy płomienia powinna być utrzymywana co najmniej powyżej temperatury topnienia materiału.

8. Przestrzenie podwójnej burty, podwójnego dna i wężownic grzewczych nie mogą zawierać wody.

9. (a) Jeżeli statek jest w drodze, to należy utrzymywać poduszkę gazu obojętnego powyżej powierzchni cieczy.

(b) Rurociągi ładunkowe i wentylacyjne powinny być niezależne od rurociągów przeznaczonych dla innych ładunków.

(c) Zawory bezpieczeństwa powinny być wykonane ze stali nierdzewnej.

10. (Zarezerwowane).

11. (a) Do budowy zbiorników i rurociągów za- i wyładunkowych nie należy stosować stali nierdzewnej typu 416 lub 442 ani żeliwa.

(b) Opróżnianie zbiornika dozwolone jest wyłącznie za pomocą pomp głębinowych lub poprzez wypieranie gazem obojętnym. Każda z pomp ładunkowych powinna być tak zaprojektowana, aby zapewnić, że temperatura materiału niebezpiecznego nie wzrośnie znacznie, jeżeli nastąpi zamknięcie lub zablokowanie w inny sposób ciśnieniowego rurociągu rozładunkowego.

(c) Ładunek powinien być chłodzony i utrzymywany w temperaturze poniżej 30°C.

(d) Zawory bezpieczeństwa należy nastawić na ciśnienie co najmniej 550 kPa (5,5 bara). Najwyższe nastawione ciśnienie wymaga specjalnego zezwolenia.

(e) Jeżeli statek jest w drodze, to należy utrzymywać poduszkę azotu powyżej powierzchni cieczy (zob. także 7.2.4.18). Należy zainstalować specjalną instalację doprowadzająca azot, aby nie dopuścić do spadku ciśnienia w zbiorniku ładunkowym poniżej 7 kPa (0,07 bara) w wyniku spadku temperatury ładunku pod wpływem warunków zewnętrznych lub z innych przyczyn. W celu spełnienia wymogu automatycznej regulacji ciśnienia, na statku powinna znajdować się wystarczająca ilość azotu. Do utworzenia poduszki należy stosować azot o czystości 99,9% objętościowych. Bateria butli z azotem przyłączona do zbiorników ładunkowych za pomocą reduktora odpowiada, w niniejszym kontekście, określeniu „regulacja automatyczna".

Stężenie azotu w wymaganej poduszce azotowej, w przestrzeni fazy gazowej zbiornika ładunkowego, w żadnym momencie nie powinno spaść poniżej 45%.

(f) Przed załadunkiem oraz w czasie, gdy w zbiorniku ładunkowym znajduje się ładunek w postaci ciekłej lub gazowej, jego przestrzeń i przestrzeń odpowiednich rurociągów powinna być wypełniona azotem.

(g) Instalacja zraszania wodnego powinna posiadać urządzenia zdalnego sterowania, które mogą być uruchamiane ze sterówki lub stanowiska kontrolnego, o ile takie istnieje.

(h) Należy zapewnić urządzenia do awaryjnego przepompowania tlenku etylenu w przypadku wystąpienia niekontrolowalnej samoreakcji.

12. (a) Materiały nie powinny zawierać acetylenu.

(b) Zbiorniki ładunkowe, które nie zostały poddane właściwemu oczyszczeniu, nie powinny być używane do przewozu tych materiałów, jeżeli jeden z poprzednich trzech ładunków zawierał substancję, o której wiadomo, że inicjuje polimeryzację, takie jak:

1. kwasy mineralne (np. kwas siarkowy, kwas chlorowodorowy, kwas azotowy);
2. kwasy karboksylowe i bezwodniki (np. kwasu mrówkowego, kwasu octowego);
3. kwasy karboksylowe chlorowcowane (np. kwas chlorooctowy);
4. kwasy sulfonowe (np. kwas benzenosulfonowy);
5. alkalia żrące (np. wodorotlenek sodu, wodorotlenek potasu);
6. amoniak i roztwory amoniaku;
7. aminy i roztwory aminy;
8. substancje utleniające.

(c) Przed załadunkiem, zbiorniki ładunkowe i ich rurociągi powinny być całkowicie oczyszczone, w celu wyeliminowania wszelkich pozostałości poprzednich ładunków, z wyjątkiem sytuacji, gdy poprzedni ładunek składał się z tlenku propylenu lub mieszaniny tlenku etylenu i tlenku propylenu. Szczególne środki ostrożności należy podjąć w przypadku amoniaku w zbiornikach ładunkowych zbudowanych ze stali innej niż stal nierdzewna.

(d) We wszystkich przypadkach skuteczność czyszczenia zbiorników ładunkowych i ich rurociągów powinna być monitorowana za pomocą właściwych testów lub kontroli, aby sprawdzić, czy nie ma pozostałości kwasów lub alkaliów, których obecność mogłaby stwarzać zagrożenie dla obecnego materiału.

(e) Zbiorniki transportowe powinny być każdorazowo kontrolowane przed ponownym załadunkiem, by uzyskać pewność, że przestrzeń wolna jest od zanieczyszczeń, dużych złogów rdzy lub widocznych wad konstrukcyjnych.

Jeżeli zbiorniki ładunkowe nieprzerwanie służą do przewozu takich materiałów, to taką kontrolę należy przeprowadzać w okresach nie rzadziej niż co 2,5 roku.

(f) Zbiorniki ładunkowe, które zawierały te materiały, mogą być ponownie użyte do przewozu innych ładunków, jeżeli zbiornik i rurociągi zostały dokładnie oczyszczone przez mycie i spłukanie strumieniem gazu obojętnego.

(g) Załadunek i rozładunek materiałów powinien odbywać się w sposób uniemożliwiający przedostawanie się gazu do atmosfery. Jeżeli gaz jest kierowany do instalacji brzegowej podczas załadunku, to system powrotny gazu przyłączony do zbiornika zawierającego ten materiał powinien być niezależny od innych zbiorników ładunkowych.

(h) Podczas rozładunku ciśnienie gazu w zbiornikach ładunkowych powinno być utrzymywane powyżej 7 kPa (0,07 bara).

(i) Opróżnianie zbiornika dozwolone jest wyłącznie za pomocą pomp głębinowych, pomp zanurzeniowych z napędem hydraulicznym lub przez wypieranie ciśnieniem gazu obojętnego. Każda z pomp ładunkowych powinna być tak zaprojektowana, aby zapewnić, że temperatura materiału niebezpiecznego nie wzrośnie znacznie, jeżeli nastąpi zamknięcie lub zablokowanie w inny sposób ciśnieniowego rurociągu rozładunkowego..

(j) Każdy zbiornik do przewozu tych materiałów powinien być wentylowany poprzez system wentylacyjny niezależny od systemów wentylacyjnych innych zbiorników ładunkowych przewożących inne materiały.

(k) Przewody elastyczne przeznaczone do za- i rozładunku tych materiałów powinny być oznaczone następująco:

„Do użycia wyłącznie do przeładunku tlenku alkylenowego."

(l) (zarezerwowane)

(m) Nie wolno dopuścić do przedostawania się powietrza do pomp i rurociągów przeładunkowych, w których znajdują się te materiały.

(n) Przed odłączeniem połączeń brzegowych, w rurociągach zawierających ciecz lub gaz należy obniżyć ciśnienie w połączeniu brzegowym za pomocą właściwych urządzeń.

(o) Rurociągi dla zbiorników ładunkowych, ładowanych tymi materiałami zbiornika ładunkowego powinny być oddzielone od rurociągów innych zbiorników ładunkowych, włącznie ze zbiornikami próżnymi. Jeżeli rurociągi dla ładowanych zbiorników ładunkowych nie są niezależne, to należy dokonać oddzielenia poprzez usunięcie elementów pośrednich, zaworów odcinających i innych odcinków rurociągu i założenie kołnierzy zaślepiających. Wymóg oddzielenia dotyczy wszystkich rurociągów cieczowych i odprowadzania fazy gazowej oraz wszystkich innych połączeń, jak na przykład wspólne rurociągi doprowadzające gaz obojętny.

(p) Materiały te mogą być przewożone pod warunkiem zachowania zgodności z planami przeładunku zatwierdzonymi przez uznaną władzę właściwą.

Każda planowana operacja ładunkowa powinna być ujęta w oddzielnym planie przeładunku. Plany przeładunku powinny zawierać schemat rurociągów i miejsca instalacji kołnierzy zaślepiających, niezbędnych do spełnienia wymogu oddzielenia instalacji. Na statku powinien znajdować się jeden egzemplarz każdego zatwierdzonego planu przeładunku. Zatwierdzone plany przeładunku powinny być przywołane w świadectwie dopuszczenia.

(q) Przed załadunkiem tych materiałów oraz przed wznowieniem przewozu, osoba zatwierdzona przez władzę właściwą powinna zaświadczyć, że oddzielenie rurociągów jest skuteczne; zaświadczenie to winno być przechowywane na pokładzie. Każde połączenie pomiędzy kołnierzem zaślepiającym i zaworem odcinającym w rurociągu powinno być zaplombowane, aby zapobiec niezamierzonemu odłączeniu kołnierza.

(r) Podczas przewozu ładunek powinien być pokryty azotem. Powinna zostać zainstalowana specjalna instalacja doprowadzająca azot, niedopuszczająca do spadku ciśnienia w zbiorniku ładunkowym poniżej 7 kPa (0,07 bara) w przypadku spadku temperatury ładunku, pod wpływem temperatury zewnętrznej lub z innej przyczyny. W celu spełnienia wymogu automatycznej regulacji ciśnienia, na statku powinna znajdować się wystarczająca ilość azotu. Do utworzenia poduszki należy stosować azot o czystości 99,9 % objętościowych. Bateria butli z azotem przyłączona do zbiorników ładunkowych poprzez reduktor odpowiada w niniejszym kontekście z określeniu „regulacja automatyczna".

(s) Przed każdą operacją załadunku i po jej zakończeniu należy sprawdzić przestrzeń gazową w zbiornikach ładunkowych, dla upewnienia się, że zawartość tlenu wynosi nie więcej niż 2% objętościowo.

(t) Przepływ ładunku

Przepływ ładunku (L_R) zbiornika ładunkowego nie powinien przekraczać następującej wartości:

$L_R = 3600 \times U/t$ (m^3/h)

Gdzie:

U = ładowność (m^3) w czasie załadunku przed uruchomieniem się systemu antyprzepełnieniowego;

T = czas (s) wymagany pomiędzy uruchomieniem systemu antyprzepełnieniowego a całkowitym zatrzymaniem procesu załadunku;

Czas stanowi sumę czasów cząstkowych potrzebnych do wykonania kolejnych operacji, np. czas reakcji personelu eksploatacyjnego, czas potrzebny do zatrzymania pomp oraz czas potrzebny do uruchomienia zaworów odcinających;

Przepływ ładunku powinien także uwzględniać ciśnienie rurociągu, na które został zaprojektowany.

13. Jeżeli nie dodano stabilizatora lub jego ilość jest niewystarczająca, to zawartość tlenu w fazie gazowej nie powinna przekraczać 0,1 %. Należy stale utrzymywać nadciśnienie w zbiorniku ładunkowym. Wymaganie to odnosi się również do podróży pod balastem albo ze zbiornikami próżnymi nieczyszczonymi pomiędzy operacjami przewozowymi.

14. Nie wolno przewozić następujących materiałów na statku typu N

- materiały o temperaturze samozapłonu ≤ 200°C;
- materiały o temperaturze zapłonu < 23°C i zakresie wybuchowości >15 punktów procentowych;
- mieszanki zawierające chlorowcowane węglowodory;
- mieszanki zawierające więcej niż 10% benzenu;
- materiały i mieszaniny przewożone w stanie stabilizowanym.

15. Należy zastosować środki, aby substancje alkaliczne bądź kwasowe, takie jak roztwór wodorotlenku sodu lub kwasu siarkowego, nie zanieczyszczały ładunku.

16. Jeżeli istnieje możliwość niebezpiecznej reakcji takiej jak polimeryzacja, rozkład, niestabilność cieplna lub wydzielanie gazów wynikająca z miejscowego przegrzania ładunku albo w zbiorniku ładunkowym albo związanym z nim rurociągu, to ładunek powinien być załadowany i przewożony wystarczająco oddzielony od innych materiałów, których temperatura jest dostatecznie wysoka, aby zapoczątkować taką reakcję. Wężownice grzewcze wewnątrz zbiorników ładunkowych przewożących te materiały powinny być zaślepione lub zabezpieczone równoważnymi środkami.

17. W dokumentach przewozowych powinna być podana temperatura topnienia ładunku.

18. (zarezerwowany)

19. Należy zastosować środki uniemożliwiające zetknięcie się ładunku z wodą. Dodatkowo zastosowanie mają poniższe wymagania:

Zabrania się przewożenia ładunku w zbiornikach ładunkowych sąsiadujących ze zbiornikami resztkowymi lub zbiornikami ładunkowymi zawierającymi wodę balastową, resztki ładunku lub inny ładunek zawierający wodę. Pompy, rurociągi i instalacje odpowietrzające takich zbiorników powinny być oddzielone od podobnego wyposażenia zbiorników przewożących takie ładunki. Rurociągi ze zbiorników resztkowych oraz rurociągi wody balastowej, nie powinny przechodzić przez zbiorniki ładunkowe zawierające dany ładunek, chyba że są prowadzone w tunelu.

20. Przekraczanie maksymalnej dopuszczalnej temperatury przewozu podanej w kolumnie (20) jest niedozwolone.

21. (zarezerwowany)

22. W dokumencie przewozowym należy podać gęstość względną ładunku.

23. Przyrządy do pomiaru ciśnienia fazy gazowej w zbiorniku ładunkowym powinny aktywować sygnał alarmowy, gdy ciśnienie wewnątrz zbiornika osiągnie 40 kPa (0,4 bar). Natychmiast powinna się uruchamiać instalacja zraszania wodnego, która powinna pracować dopóki ciśnienie wewnątrz zbiornika nie spadnie do 30 kPa (0,3 bar).

24. Materiały o temperaturze zapłonu powyżej 61°C, które są przekazywane do przewozu lub przewożone w stanie podgrzanym do maksimum 15 K poniżej ich temperatury zapłonu, powinny być przewożone na warunkach dla materiału numer 9001.

25. Do przewozu tego materiału może być stosowany zbiornik typu 3, pod warunkiem że konstrukcja zbiornika ładunkowego została zatwierdzona przez uznaną towarzystwo klasyfikacyjne dla maksymalnej dopuszczalnej temperatury przewozu.

26. Do przewozu tego materiału może być stosowany zbiornik typu 2, pod warunkiem że konstrukcja zbiornika ładunkowego została zatwierdzona przez uznane towarzystwo klasyfikacyjne dla maksymalnej dopuszczalnej temperatury przewozu.

27. Zastosowanie mają wymagania 3.1.2.8.1.

28. (a) Podczas przewozu UN 2448 SIARKA STOPIONA należy uruchomić wymuszoną wentylację zbiorników ładunkowych najpóźniej, kiedy stężenie siarkowodoru osiągnie 1,0 % objętościowych.

(b) Jeżeli podczas przewozu UN 2448 SIARKA STOPIONA stężenie siarkowodoru przekroczy 1,85% kapitan zobowiązany jest powiadomić niezwłocznie najbliższą władzę właściwą o tym fakcie.

Jeżeli znaczny wzrost stężenia siarkowodoru w ładowni sugeruje wyciek siarki, to należy jak najszybciej jak to możliwe opróżnić zbiornik ładunkowy. Ponowny załadunek może nastąpić dopiero po dokonaniu kontroli przez władzę właściwą, która wydała świadectwo dopuszczenia.

(c) Podczas przewozu UN 2448 SIARKA STOPIONA należy dokonywać pomiarów stężenia siarkowodoru w zbiornikach ładunkowych oraz stężenia ditlenku siarki i siarkowodoru w ładowniach.

(d) Pomiary wymagane w (c) należy wykonywać co najmniej raz na osiem godzin. Wyniki pomiarów należy zapisywać.

29. Jeżeli w kolumnie (2) podane są szczegóły dotyczące prężności par lub temperatury wrzenia, to odnośne informacje należy dodać do oficjalnej nazwy przewozowej w dokumencie przewozowym, np.

UN 1224 KETONY CIEKŁE, I.N.O.,

110 kPa < pp50 < 175 kPa lub

UN 2929 MATERIAŁ TRUJĄCY CIEKŁY ZAPALNY ORGANICZNY, I.N.O., temperatura wrzenia < 60°C

30. Podczas przewozu tych materiałów, ładownia zbiornikowca otwartego typu N może zawierać się wyposażenie pomocnicze.

31. Podczas przewozu tych materiałów statek powinien być wyposażony w zawór szybkoodcinający umieszczony bezpośrednio na połączeniu brzegowym.

32. W przypadku przewozu tego materiału, mają zastosowanie następujące wymagania dodatkowe:

(a) Powierzchnia zewnętrzna zbiorników ładunkowych powinna być pokryta niepalnym materiałem izolacyjnym. Warstwa izolacyjna

powinna być odporna na uderzenia i wibracje. Nad pokładem izolacja powinna być zabezpieczona pokryciem.

Zewnętrzna temperatura pokrycia nie może przekraczać 70°C.

(b) Przestrzenie zawierające zbiorniki ładunkowe powinny być zaopatrzone w wentylację. Powinny posiadać przyłącza do instalacji wentylacji wymuszonej.

(c) Zbiorniki ładunkowe powinny posiadać instalację wentylacji wymuszonej pozwalającą we wszystkich warunkach przewozowych utrzymać stężenie siarkowodoru ponad fazą płynną na poziomie nie przekraczającym 1,85% objętościowych.

Instalacje wentylacyjne powinny być tak poprowadzone, by nie dochodziło do odkładania się przewożonych materiałów.

Wyloty kanałów wentylacyjnych powinny być tak zlokalizowane, by nie stwarzały zagrożenia dla obsługi.

(d) Zbiorniki ładunkowe i ładownie powinny posiadać otwory i rurociągi do pobierania próbek gazu.

(e) Otwory zbiorników ładunkowych należy umieścić na takiej wysokości, by przy przegłębieniu 2° i przechyle bocznym 10° siarka nie mogła wydostać się ze zbiornika. Wszystkie otwory wylotowe powinny być umieszczone powyżej pokładu na wolnym powietrzu. Każdy wylot powinien być wyposażony w stale zamocowany mechanizm zamykający.

Jedno z tych urządzeń powinno otwierać się pod wpływem niewielkiego nadciśnienia w zbiorniku.

(f) Rurociągi do załadunku i wyładunku powinny być dobrze izolowane. Należy zapewnić możliwość ogrzewania rurociągów.

(g) Czynnik grzewczy należy dobrać tak, aby w przypadku jego przecieku do wnętrza zbiornika nie wchodził on w niebezpieczną reakcję z siarką.

33. Następujące zabezpieczenia powinny być stosowane podczas transportu tego materiału:

Wymagania konstrukcyjne:

(a) Roztwory nadtlenku wodoru mogą być przewożone jedynie w zbiornikach ładunkowych wyposażonych w pompy głębinowe.

(b) Zbiorniki ładunkowe i ich wyposażenie powinny być zbudowane z litej stali nierdzewnej typu odpowiedniego dla roztworów nadtlenku wodoru (na przykład, 304, 304L, 316, 316L oraz 316 Ti). Żaden z materiałów niemetalicznych stosowanych w zbiornikach ładunkowych nie powinien być niszczony przez nadtlenek wodoru ani powodować jego rozkładu.

(c) Czujniki temperatury powinny być zainstalowane w zbiornikach ładunkowych bezpośrednio pod podkładem oraz na dnie. Należy zapewnić możliwość zdalnego odczytu i monitorowania temperatury w sterówce.

(d) Wskaźniki zawartości tlenu (lub instalacja do pobierania prób gazu) powinny być montowane w przestrzeniach przylegających do zbiorników ładunkowych w celu detekcji ewentualnych przecieków. Należy uwzględnić zwiększoną łatwopalność wskutek zwiększonej obecności tlenu. W sterówce powinny być umieszczone zdalne czytniki, stały monitoring (jeżeli zainstalowane są instalacje do pobierania prób gazu, wystarczy monitoring okresowy) oraz alarmy wizualne i dźwiękowe podobne do stosowanych w czujnikach temperatury umieszczonych w sterówce. Alarmy wizualne i dźwiękowe powinny uaktywniać się gdy stężenie tlenu w tych pustych przestrzeniach przekroczy 30% objętościowo. Powinny być dostępne dwa dodatkowe wskaźniki zawartości tlenu.

(e) Systemy odpowietrzające zbiorników ładunkowych wyposażone w filtry powinny być wyposażone w ciśnieniowo-próżniowe zawory nadmiarowe właściwe dla wentylacji w obwodzie zamkniętym oraz w instalację ekstrakcyjną, na wypadek gdyby ciśnienie w zbiorniku ładunkowym wzrosło gwałtownie w wyniku niekontrolowanego rozkładu (patrz pod (m)). Te systemy dostawy powietrza i ekstrakcji powinny być tak zaprojektowane, aby woda nie miała dostępu do zbiorników ładunkowych. Przy projektowaniu awaryjnej instalacji ekstrakcyjnej, należy uwzględnić ciśnienie projektowe i rozmiary zbiorników ładunkowych.

(f) Powinien być zapewniony stały system zraszania wodą do rozcieńczania i spłukiwania roztworów nadtlenku wodoru rozlanych na pokładzie. Strumień wody powinien obejmować połączenia brzegowe i pokład zawierający zbiorniki ładunkowe przeznaczone do przewożenia roztworów nadtlenku wodoru.

Powinne być spełnione następujące minimalne wymagania:

1. Produkt powinien być rozcieńczony w stosunku do pierwotnego stężenia do 35% w ciągu 5 minut od rozlania na pokład;
2. Tempo i szacunkowe rozmiary wycieku powinny być ustalane w oparciu o maksymalne dopuszczalne współczynniki załadowania i wyładowania, czas potrzebny do zahamowania rozlewu w przypadku przepełnienia zbiornika bądź uszkodzenia rur lub przewodów oraz czas potrzebny do zastosowania wody rozcieńczającej z aktualizacją alarmu w punkcie kontroli ładunku lub w sterówce.

(g) Wyloty zaworów ciśnieniowych winny być umieszczone co najmniej 2 metry powyżej przejść, jeżeli znajdują się one na wysokości mniej niż 4 metry od przejść.

(h) Czujnik temperatury powinien być zamontowany na każdej pompie aby umożliwić monitorowanie temperatury ładunku podczas rozładunku i wykrycie ewentualnego przegrzania spowodowanego wadliwym działaniem pompy.

Wymagania obsługowe

Przewoźnik

(i) Roztwory nadtlenku wodoru powinny być przewożone jedynie w zbiornikach ładunkowych, które zostały odpowiednio oczyszczone i spasywowane, zgodnie z procedurą opisaną pod (j), ze wszelkich pozostałości po poprzednich ładunkach, ich parach i wodach balastowych. Świadectwo spełnienia wymagań procedury opisanej pod (j) należy przechowywać na pokładzie.

Szczególna dbałość w tym względzie jest sprawą zasadniczej wagi, by zapewnić bezpieczny przewóz roztworów nadtlenków wodoru:

1 Przy przewozie roztworu nadtlenku wodoru nie wolno jednocześnie przewozić żadnego innego ładunku;

2 Zbiorniki, które zawierały roztwory nadtlenku wodoru, mogą być ponownie użyte do innych ładunków po wyczyszczeniu ich przez osoby lub zakłady uznane do tego celu przez władzę właściwą;

3 Podczas projektowania zbiorników ładunkowych należy dołożyć starań dla ograniczenia do minimum struktury zbiornika, by zapewnić swobodne wysychanie powierzchni, brak możliwości wnikania cieczy i łatwość prowadzenia oględzin.

(j) Procedury inspekcji, czyszczenia, pasywacji i załadowania do transportu roztworu nadtlenków wodoru w stężeniu 8-60% w zbiornikach ładunkowych, które uprzednio służyły do przewozu innych ładunków.

Przed ich ponownym wykorzystaniem do przewozu roztworu nadtlenku wodoru, zbiorniki ładunkowe, które uprzednio przewoziły ładunki inne

niż nadtlenek wodoru, powinny być zbadane, wyczyszczone i spasywowane. Procedury opisane poniżej w podpunktach (1) do (7) dotyczą inspekcji oraz czyszczenia i mają zastosowanie do zbiorników ładunkowych ze stali nierdzewnej. Procedura pasywowania stali nierdzewnej opisana jest w podpunkcie (8). W przypadku braku innych instrukcji, wszystkie przedsięwzięcia mają zastosowanie do zbiorników ładunkowych oraz ich konstrukcji, które miały kontakt z innymi ładunkami.

1 Po rozładowaniu poprzedniego ładunku, zbiornik musi być odgazowany i sprawdzony pod kątem widocznych śladów pozostałości węgla i rdzy.

2 Zbiorniki ładunkowe i ich wyposażenie powinny być umyte czystą przefiltrowaną wodą. Powinna być użyta woda o jakości wody pitnej i niskiej zawartości chloru.

3 Pozostałości poprzedniego ładunku i pary muszą być usunięte przez oczyszczanie parowe zbiorników ładunkowych i ich wyposażenia.

4 Zbiorniki ładunkowe i ich wyposażenie należy ponownie umyć wodą o jakości omówionej w (2) oraz osuszone filtrowanym powietrzem bez śladów oleju.

5 Próbki atmosfery wewnątrz zbiorników ładunkowych należy zbadać pod kątem zawartości gazów organicznych i tlenu.

6 Zbiornik transportowy należy poddać kolejnej kontroli pod kątem obecności pozostałości poprzedniego ładunku, resztek węgla, rdzy lub woni.

7 Jeżeli kontrola zbiornika lub wyniki innych pomiarów wskazują na obecność pozostałości poprzedniego ładunku lub jego par, to należy powtórzyć czynności opisane w (2) do (4).

8 Zbiorniki ładunkowe wykonane ze stali nierdzewnej, które służyły do transportu innych materiałów niż nadtlenek wodoru, po naprawie, niezależnie od tego, czy były uprzednio pasywowane, należy oczyścić i pasywować, zgodnie z następującą procedurą:

8.1 Nowe spoiny i inne naprawiane fragmenty należy oczyścić szczotkami ze stali nierdzewnej, frezami, papierem ściernym i polerką. Powierzchnie szorstkie należy wygładzić i wypolerować wykończeniowo;

8.2 Pozostałości tłuszczu i oleju powinny być usunięte za pomocą rozpuszczalników organicznych lub właściwych środków czyszczących wodozmywalnych. Należy unikać stosowania produktów chlorowanych, gdyż mogą one poważnie zakłócić proces pasywacji;

8.3 Jakiekolwiek pozostałości ładunku należy usunąć, a następnie umyć zbiornik.

(k) W czasie przeładunku roztworów nadtlenku wodoru, właściwa instalacja rurociągowa powinna być oddzielona od pozostałych. Przewody przeładunkowe używane do roztworów nadtlenku wodoru powinny być oznaczone następująco:

"For Hydrogen Peroxide Solution Transfer only"

„Wyłącznie do przeładunku roztworów nadtlenku wodoru"

(l) Jeżeli temperatura w zbiornikach ładunkowych wzrośnie powyżej 35 °C, w sterówce powinien uruchomić się sygnał alarmowy wizualny i dźwiękowy.

Kapitan

(m) Jeżeli wzrost temperatury przekroczy 4 °C w ciągu 2 godzin lub jeżeli temperatura w zbiornikach ładunkowych przekroczy 40 °C, to kapitan powinien skontaktować się bezpośrednio z nadawcą, w celu podjęcia dalszych działań.

Napełniający

(n) Roztwory nadtlenku wodoru powinny być stabilizowane w celu zapobieżenia rozkładowi substancji. Producent winien dostarczyć świadectwo stabilizacji, które powinno znajdować się na pokładzie i powinno zawierać:

1 Datę rozpadu stabilizatora i czas jego efektywności;

2 Działania, jakie należy podjąć, gdyby produkt stał się niestabilny w czasie podróży.

(o) Wolno przewozić jedynie roztwory nadtlenku wodoru o maksymalnym współczynniku rozkładu 1,0% rocznie przy 25 °C. Świadectwo napełniającego stwierdzające, że materiał spełnia te wymagania powinno być przekazane kapitanowi i powinno znajdować się na pokładzie.

Na pokładzie powinien być upoważniony przedstawiciel producenta, aby nadzorować operacje przeładunkowe i sprawdzić stabilność roztworów nadtlenku wodoru, które mają być przewożone. Powinien on zapewnić kapitana, że ładunek załadowany został w stanie stabilnym.

34. W zbiornikowcach typu N, kołnierze i dławnice przewodów przeładunkowych powinny być wyposażone w urządzenie przeciwrozpryskowe.

35. System bezpośredniego chłodzenia ładunku nie jest dozwolony podczas przewozu tego materiału.

36. Jedynie system chłodzenia pośredniego jest dopuszczalny podczas przewozu tego materiału.

37. Dla tego materiału system powinien być zdolny do wytrzymania ciśnienia par ładunku przy podwyższonej temperaturze otoczenia.

38. Jeżeli temperatura topnienia tych mieszanin, zgodnie z ASTM D86-01, jest większa od 61°C, to stosuje się wymagania jak dla materiałów grupy pakowania II.

39. (a) Połączenia, wyloty, urządzenia zamykające i inne wyposażenie techniczne powinno być tak wykonane, aby nie występowały wycieki ditlenku węgla podczas przewozu w warunkach normalnych (chłód, pękanie materiału, zalodzenie armatury, otworów resztek, itd.);

(b) Temperatura ładowania (w miejscu ładowania) powinna być podana w dokumencie przewozowym.

(c) Na pokładzie statku powinien znajdować się miernik tlenu, razem z instrukcją użycia, łatwo dostępny dla każdego na pokładzie. Miernik tlenu powinien być używany jako urządzenie kontrolne przed wejściem do ładowni, pompowni, przestrzeni umieszczonych pod pokładem i przy pracach pokładowych.

(d) Przy wejściu do pomieszczeń załogi i do innych pomieszczeń, gdzie mogą znajdować się członkowie załogi, powinno znajdować się urządzenie pomiarowe, które uruchamia się gdy poziom tlenu jest za niski lub jeżeli poziom ditlenku węgla jest za wysoki.

(e) Temperatura ładowania (ustalona po załadunku) i maksymalny czas trwania rejsu powinien być podany w dokumencie przewozowym.

40. (skreślony)

41. n-BUTYLOBENZEN przypisano do nr UN 2709 BUTYLOBENZENY (n-BUTYLOBENZEN).

42. Załadunek schłodzonych gazów skroplonych powinien odbywać się w sposób zapewniający, aby niepożądane gradienty temperatury nie miały miejsca w żadnym zbiorniku ładunkowym, rurociągu ani innych urządzeniach pomocniczych. Przy ustalaniu czasu utrzymywania (opisanego w 7.2.4.16.17) należy zapewnić, aby stopień napełnienia nie przekroczył 98% w celu zapobieżenia otwarciu się zaworów bezpieczeństwa w przypadku gdy zbiornik znajduje się w stanie całkowitego napełnienia cieczą. W przypadku gdy schłodzone gazy skroplone są przewożone z wykorzystaniem systemu określonego w 9.3.1.24.1 (b) lub 9.3.1.24.1 (c), nie wymaga się stosowania systemu chłodniczego.

3.2.3.2 Tabela C

Przypisy do Tabeli C

1) Temperatura zapłonu nie została ustalona zgodnie ze standardową procedurą ustalania; z tego powodu materiał przypisano tymczasowo do klasy temperaturowej T2, uważanej za bezpieczną.

2) Temperatura zapłonu nie została ustalona zgodnie ze standardową procedurą ustalania; z tego powodu materiał przypisano tymczasowo do klasy temperaturowej T3, uważanej za bezpieczną.

3) Temperatura zapłonu nie została ustalona zgodnie ze standardową procedurą ustalania; z tego powodu materiał przypisano tymczasowo do klasy temperaturowej T4, uważanej za bezpieczną.

4) Nie zmierzono maksymalnego doświadczalnego odstępu bezpieczeństwa (MESG) wg standardowej procedury ustalania; z tego powodu materiał przypisano tymczasowo do grupy wybuchowości II B, uważanej za bezpieczną.

5) Nie zmierzono maksymalnego doświadczalnego odstępu bezpieczeństwa (MESG) wg standardowej procedury ustalania; z tego powodu materiał przypisano tymczasowo do grupy wybuchowości II C, uważanej za bezpieczną.=.

6) (skreślony)

7) Nie zmierzono maksymalnego doświadczalnego odstępu bezpieczeństwa (MESG) wg standardowej procedury ustalania; z tego powodu materiał przypisano tymczasowo do grupy wybuchowości uważanej za bezpieczną.

8) Nie zmierzono maksymalnego doświadczalnego odstępu bezpieczeństwa (MESG) wg standardowej procedury ustalania; z tego powodu materiał przypisano tymczasowo do grupy wybuchowości zgodnie z normą IEC 60079-20-1.

9) Przypisano zgodnie z przepisami IMO IBC (International Code for the Construction and Equipment of Ships Carrying Dangerous Chemicals in Bulk – Międzynarodowe przepisy budowy i wyposażenia statków przewożących chemikalia niebezpieczne luzem).

10) Gęstość względna w temperaturze 15 °C.

11) Gęstość względna w temperaturze 25 °C.

12) (skreślony)

13) (skreślony)

3.2.3.3 Schemat, systemy i kryteria określania zastosowania przepisów specjalnych (kolumna (6) do (20) Tabeli C)

Schemat do klasyfikacji cieczy klas 3, 6.1, 8 i 9 do przewozu w zbiornikowcach w żegludze śródlądowej

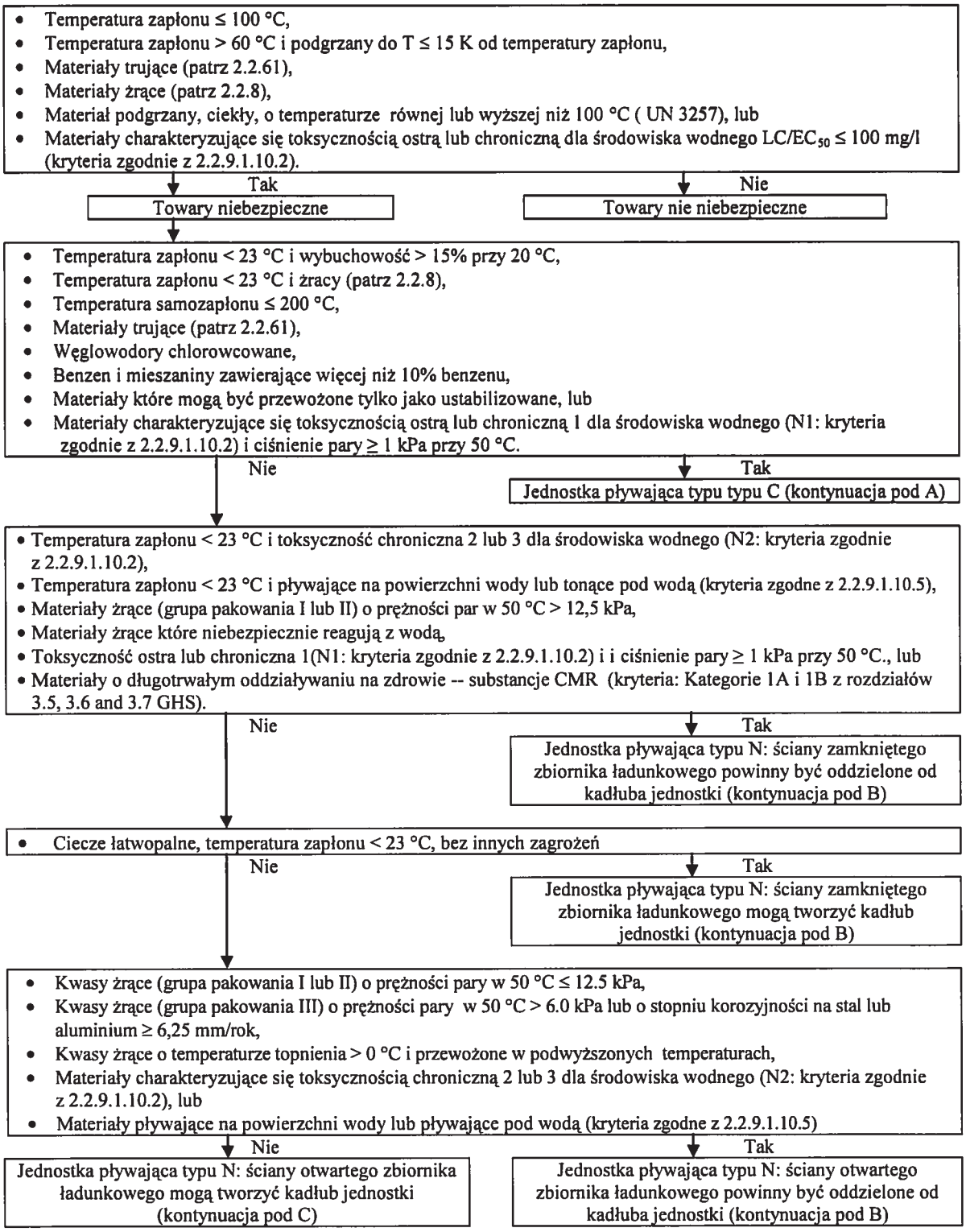

* Publikacja IMO: "Poprawiony GESAMP procedur oceny ryzyka dla materiałów chemicznych przewożonych przez statki", GESAMP raport i studium Nr 64, IMO, Londyn, 2002.

Materiały o podwyższonej temperaturze

Bez względu na powyższą klasyfikację, dla materiałów, które powinny być przewożone w podwyższonych temperaturach, rodzaj zbiornika ładunkowego określa się na podstawie temperatury przewozu, korzystając z poniższej tabeli:

Maksymalna temperatura przewozu T w °C	Typ N	Typ C
T ≤ 80	Integralny zbiornik ładunkowy	Integralny zbiornik ładunkowy
80 < T ≤ 115	Niezależny zbiornik ładunkowy, uwaga 25	Niezależny zbiornik ładunkowy, uwaga 26
T > 115	Niezależny zbiornik ładunkowy	Niezależny zbiornik ładunkowy

Uwaga 25 = uwaga nr 25 w kolumnie (20) wykazu materiałów zawarta w dziale 3.2 Tabela C.
Uwaga 26 = uwaga nr 26 w kolumnie (20) wykazu materiałów zawarta w dziale 3.2 Tabela C.

Schemat A: Kryteria dla wyposażenia zbiorników ładunkowych na jednostkach pływających typu C

Wyposażenie zbiorników ładunkowych	Prężność par cieczy o temperaturze 30 °C i temperaturze fazy gazowej 37,8 °C > 50 kPa	Prężność par cieczy o temperaturze 30 °C i temperaturze fazy gazowej 37,8 °C > 50 kPa	Prężność par nieznana, brak obecności ustalonych danych
Z chłodzeniem (Nr 1 w kolumnie (9))	Chłodzone		
Zbiornik ciśnieniowy (400 kPa)	Nie chłodzone	Ciśnienie wewnętrzne zbiornika ładunkowego w 50 °C > 50 kPa bez zraszania wodnego	Temperatura wrzenia ≤ 60 °C
Zawór wentylacyjny szybkowylotowy o ciśnieniu otwarcia: 50 kPa, ze zraszaniem wodnym (Nr 3 w kolumnie (9))		Ciśnienie wewnętrzne zbiornika ładunkowego w 50 °C > 50 kPa ze zraszaniem wodnym	60°C < temperatura wrzenia ≤ 85 °C
Zawór wentylacyjny szybkowylotowy o ciśnieniu otwarcia jak z obliczeń, ale przynajmniej 10 kPa		Prężność par w 50 °C ≤ 50 kPa	
Zawór wentylacyjny szybkowylotowy o ciśnieniu otwarcia: 50 kPa			85 °C < temperatura wrzenia ≤ 115 °C
Zawór wentylacyjny szybkowylotowy o ciśnieniu otwarcia: 35 kPa			Temperatura wrzenia > 115 °C

Schemat B: Kryteria dla wyposażenia jednostek pływających typu N z zamkniętymi zbiornikami ładunkowymi

Wyposażenie zbiorników ładunkowych	Klasa 3, temperatura wrzenia < 23°C				Materiały żrące	Materiały CMR
Zbiornik ciśnieniowy (400 kPa)	175 kPa ≤ $P_{d\,50}$ < 300 kPa bez chłodzenia					
Zawór wentylacyjny szybkowylotowy o ciśnieniu otwarcia: 50 kPa	175 kPa ≤ $P_{d\,50}$ < 300 kPa, z chłodzeniem (Nr. 1 w kolumnie (9))	110 kPa ≤ $P_{d\,50}$ < 175 kPa bez zraszania wodnego				
Zawór wentylacyjny szybkowylotowy o ciśnieniu otwarcia: 10 kPa			110 kPa ≤ $P_{d\,50}$ < 150 kPa ze zraszaniem wodnym (Nr 3 w kolumnie (9))	$P_{d\,50}$ < 110 kPa	Grupa pakowania I lub II z $P_{d\,50}$ > 12,5 kPa lub niebezpiecznie reagujące z wodą	Zawór wentylacyjny szybkowylotowy o ciśnieniu otwarcia: 10 kPa; ze zraszaniem wodnym kiedy prężność par > 10 kPa (obliczeniowa prężność par zgodnie z wzorem dla kolumny 10, wyjątek Va = 0,03)

Schemat C: Kryteria dla wyposażenia jednostek pływających typu N z otwartymi zbiornikami ładunkowymi

Wyposażenie zbiorników ładunkowych	Klasy 3 i 9	Materiały łatwopalne	Materiały żrące
Z przerywaczem płomienia	23 °C ≤ temperatura zapłonu ≤ 60 °C	Temperatura zapłonu > 60 °C przewożone w stanie podgrzanym do ≤ 15 K poniżej temperatury zapłonu lub Temperatura zapłonu > 60 °C, przewożone przy lub powyżej ich temperatury zapłonu	Materiały łatwopalne lub kwasy, przewożone w stanie podgrzanym
Bez przerywacza płomienia	60 °C < temperatura zapłonu ≤ 100 °C lub materiały podgrzane z klasy 9		Materiały niepalne

Kolumna (9): Wyposażenie zbiorników ładunkowych dla materiałów przewożonych w stanie stopionym

- **Możliwość podgrzania ładunku (numer 2 w kolumnie (9))**

  Możliwość podgrzania ładunku będzie wymagana na pokładzie:

  - Gdy temperatura topnienia przewożonych materiałów jest + 15 °C lub wyższa, lub
  - Gdy temperatura topnienia przewożonych materiałów jest wyższa niż 0 °C ale niższa niż + 15 °C a temperatura zewnętrzna jest nie wyższa niż 4 K powyżej temperatury topnienia. W kolumnie (20), należy odnieść się do uwagi 6 z temperaturą uzyskaną w następujący sposób: temperatura topnienia + 4 K.

- **Pokładowy system podgrzewania (numer 4 w kolumnie (9))**

  System podgrzewania będzie wymagany na pokładzie:

  - Dla materiałów, dla których nie można dopuścić do krzepnięcia ze względu na możliwość niebezpiecznych reakcji na ponowne ogrzanie, i
  - Dla materiałów, które powinny być utrzymane w temperaturze gwarantowanej nie mniej niż 15 K poniżej ich temperatury zapłonu.

Kolumna (10): Określenie ciśnienia otwarcia zaworu wentylacyjnego szybkowylotowego w kPa

Dla jednostek pływających typu C, ciśnienie otwarcia zaworu wentylacyjnego szybkowylotowego jest ustalane na podstawie ciśnienia wewnętrznego zbiornika, zaokrąglonego w górę do najbliższych 5 kPa

Aby obliczyć ciśnienie wewnętrzne należy użyć następującego wzoru:

$$P_{max} = P_{Ob\,max} + \frac{k \cdot v_a (P_0 - P_{Da})}{v_a - \alpha \cdot \delta_t + \alpha \cdot \delta_t \cdot v_a} - P_0$$

$$k = \frac{T_{D\,max}}{T_a}$$

Gdzie:

P_{max}: Maksymalne ciśnienie wewnętrzne w kPa

P_{Obmax}: Maksymalna bezwzględna prężność par przy temperaturze powierzchniowej cieczy w kPa

P_{Da}: Bezwzględna prężność par przy temperaturze napełniania w kPa

P_0: Ciśnienie atmosferyczne w kPa

v_a: Stosunek objętość bezwzględnie wolnej przy temperaturze napełniania do objętości zbiornika ładunkowego

α: Współczynnik objętościowej rozszerzalności cieplnej w K^{-1}

δ_t: Średnia temperatura cieczy wzrastająca podczas reakcji w K

T_{Dmax}: Maksymalna temperatury fazy gazowej w K

T_a: Temperatura napełniania w K

k: Współczynnik korekcji temperatury

t_{Ob}: Maksymalna temperatura powierzchniowa cieczy w °C

We wzorze użyto następujących danych:

P_{Obmax}: Przy 50 °C i 30 °C

P_{Da}: Przy 15 °C

P_0: 101,3 kPa

v_a: 5% = 0.05

δ_t: 5 K

T_{Dmax}: 323 K i 310,8 K

T_a: 288 K

t_{Ob}: 50 °C i 30 °C

Kolumna (11): Oznaczanie maksymalnego stopnia napełnienia zbiorników ładunkowych

Jeżeli, zgodnie z przepisami pod A powyżej:

- Wymagany jest typ G: to 91%; jednak w przypadku materiału schłodzonego: to 95%
- Wymagany jest typ C: to 95%
- Wymagany jest typ N: to 97%; jednak w przypadku gdy materiały są w stanie stopionym i są cieczą łatwopalną z 175 kPa $\leq P_{v50} <$ 300 kPa: to 95%

Kolumna (12): Gęstość względna materiału przy 20 °C

Te dane dostarczone są tylko informacyjnie.

Kolumna (13): Określenie typu urządzenia probierczego

1 = *zamknięte*: – Materiały przewożone w zbiornikach ładunkowych ciśnieniowych

– Materiały z T w kolumnie (3b) i przypisane do grupy pakowania I

– Materiały stabilizowane przewożone pod gazem obojętnym

2 = *częściowo zamknięte*: – Wszystkie pozostałe materiały, dla których wymagany jest typ C

3 = *otwarte*: – Wszystkie pozostałe materiały.

Kolumna (14): Określenie czy dopuszczona jest pompownia pod pokładem

Nie – Wszystkie materiały z T w kolumnie (3b) z wyjątkiem materiałów klasy 2

Tak – Wszystkie pozostałe materiały.

Kolumna (15):Określenie klasy temperatury

Materiały łatwopalne powinny być przyporządkowane do klasy temperaturowej na podstawie ich temperatury samozapłonu:

Temperatura klasy	Temperatura samozapłonu T cieczy łatwopalnych i gazów w °C
T1	T > 450
T2	300 < T ≤ 450
T3	200 < T ≤ 300
T4	135 < T ≤ 200
T5	100 < T ≤ 135
T6	85 < T ≤ 100

Kiedy wymagane jest zabezpieczenie przeciwwybuchowe i nie jest znana temperatura samozapłonu, odniesieniem powinna być temperatura T4, uznana za bezpieczną.

Kolumna (16): Określenie grupy wybuchowości

Materiały łatwopalne powinny być przyporządkowane do grupy wybuchowości na podstawie ich maksymalnych doświadczalnych szczelin bezpieczeństwa. Maksymalne doświadczalne szczeliny bezpieczeństwa powinny być dobrane zgodnie z standardami zawartymi w Publikacji IEC 60079-20-1.

Różne grupy wybuchowości są następujące:

Grupa wybuchowości	Maksymalna doświadczalna szczelina bezpieczeństwa w mm
II A	> 0.9
II B	≥ 0.5 do ≤ 0.9
II C	< 0.5

Kiedy wymagane jest zabezpieczenie przeciwwybuchowe i nie są dostarczone odpowiednie dane, odniesieniem powinna być grupa wybuchowości II B, uznana za bezpieczną

Kolumna (17): Określenie czy dopuszczone jest zabezpieczenie przeciwwybuchowe wymagane dla elektrycznego wyposażenia i systemów

Tak – Materiały z temperaturą zapłonu ≤ 60 °C

- Materiały które powinny być przewożone jako podgrzane do temperatury niższej niż 15 K od ich temperatury zapłonu
- Gazy łatwopalne

Nie – Wszystkie pozostałe materiały.

Kolumna (18): Określenie czy jest wymagane wyposażenie ochrony indywidualnej, urządzenia ratunkowe, przenośne detektory gazu łatwopalnego, przenośne toksymetry, lub maski przeciwgazowe

- PP: Dla wszystkich materiałów klas 1 do 9;
- EP: Dla wszystkich materiałów:
  - klasy 2 z literą T lub literą C w kodzie klasyfikacyjnym wskazanym w kolumnie (3b),
  - klasa 3 z literą T lub literą C w kodzie klasyfikacyjnym wskazanym w kolumnie (3b),
  - klasa 4.1,
  - klasa 6.1, i
  - klasa 8,
  - materiały CMR kategorii 1A lub 1B zgodnie z GHS;
- EX: Dla wszystkich materiałów, dla których wymagane jest zabezpieczenie przeciwwybuchowe;
- TOX: Dla wszystkich materiałów klasy 6.1,

  Dla wszystkich materiałów z pozostałych klas z T w kolumnie (3b),

  Dla materiałów CMR kategorii 1A lub1B zgodnie z 3.5, 3.6 i 3.7 GHS;
- A: Dla wszystkich materiałów dla których wymagane jest EX lub TOX.

Kolumna (19): Określenie ilość stożków lub niebieskich świateł

Dla wszystkich materiałów klasy 2 z literą F w kodzie klasyfikacyjnym wskazanym w kolumnie (3b):	1 stożek/światło
Dla wszystkich materiałów klas 3 do 9 z literą F w kodzie klasyfikacyjnym wskazanym w kolumnie (3b) i przyporządkowane do grupy pakowania I lub II:	1 stożek/światło
Dla wszystkich materiałów klasy 2 z literą T w kodzie klasyfikacyjnym wskazanym w kolumnie (3b):	2 stożki/światła
Dla wszystkich materiałów klas 3 do 9 z literą T w kodzie klasyfikacyjnym wskazanym w kolumnie (3b) i przyporządkowane do grupy pakowania I lub II:	2 stożki/światła

Kolumna (20): Określenie dodatkowych wymagań i uwag

Uwaga 1: Odniesienie 1 powinno być w kolumnie (20) dla przewozu UN 1005 AMONIAK, BEZWODNY.

Uwaga 2: Odniesienie 2 powinno być w kolumnie (20) dla materiałów stabilizowanych, które reagują z tlenem, oraz dla gazów, w odniesieniu do których w kolumnie 5 wskazano oznaczenie zagrożenia 2.1.

Uwaga 3: Odniesienie 3 powinno być w kolumnie (20) dla materiałów, które powinny być stabilizowane.

Uwaga 4: Odniesienie 4 powinno być w kolumnie (20) dla materiałów, których nie można dopuścić do skrzepnięcia ze względu na możliwość niebezpiecznych reakcji na ponowne ogrzanie.

Uwaga 5: Odniesienie 5 powinno być w kolumnie (20) dla materiałów ulegających polimeryzacji.

Uwaga 6: Odniesienie 6 powinno być w kolumnie (20) dla materiałów ulegających krystalizacji i dla materiałów, dla których wymagany jest system ogrzewania lub możliwość ogrzewania i których prężność par przy 20 °C jest wyższa niż 0,1 kPa.

Uwaga 7: Odniesienie 7 powinno być w kolumnie (20) dla materiałów z temperaturą zapłonu + 15 °C lub wyższą.

Uwaga 8: Odniesienie 8 powinno być w kolumnie (20) dla materiałów które reagują niebezpiecznie z wodą.

Uwaga 9: Odniesienie 9 powinno być w kolumnie (20) dla przewozu UN 1131 DISIARCZEK WĘGLA.

Uwaga 10: Dalej nie używane.

Uwaga 11: Odniesienie 11 powinno być w kolumnie (20) dla przewozu UN 1040 TLENEK ETYLENU Z AZOTEM.

Uwaga 12: Odniesienie 12 powinno być w kolumnie (20) dla przewozu UN 1280 TLENEK PROPYLENU i UN 2983 TLENEK ETYLENU I TLENEK PROPYLENU W MIESZANINIE.

Uwaga 13: Odniesienie 13 powinno być w kolumnie (20) dla przewozu UN 1086 CHLOREK WINYLU STABILIZOWANY.

Uwaga 14: Odniesienie 14 powinno być w kolumnie (20) dla mieszanin lub I.N.O., które nie są czysto zdefiniowane i dla których typ N jest zastrzeżony w kryteriach klasyfikacyjnych.

Uwaga 15: Odniesienie 15 powinno być w kolumnie (20) dla materiałów, które niebezpiecznie reagują z alkaliami lub kwasami, takimi jak wodorotlenek sodowy lub kwas siarkowy.

Uwaga 16: Odniesienie 16 powinno być w kolumnie (20) dla materiałów, które mogą reagować niebezpiecznie na miejscowe przegrzanie.

Uwaga 17: Odniesienie 17 powinno być w kolumnie (20) kiedy wykonane jest odniesienie do uwagi 6 lub 7.

Uwaga 18: Dalej nie używane.

Uwaga 19: Odniesienie 19 powinno być w kolumnie (20) dla materiałów, które nie powinny w żadnym przypadku być dopuszczone do kontaktu z wodą.

Uwaga 20: Odniesienie 20 powinno być w kolumnie (20) dla materiałów dla których temperatura przewozu nie może przekroczyć maksymalnej temperatury w połączeniu z materiałem zbiornika ładunkowego. Odniesieniem powinna być dopuszczalna maksymalna temperatura bezpośrednio po numerze 20.

Uwaga 21: Dalej nie używane.

Uwaga 22: Odniesienie 22 powinno być w kolumnie (20) dla materiałów których zakres wartości lub wartość gęstości nie jest wskazana w kolumnie (11).

Uwaga 23: Odniesienie 23 powinno być w kolumnie (20) dla materiałów, których ciśnienie wewnętrzne przy 30 °C jest nie wyższe niż 50 kPa i które są przewożone ze zraszaniem wodnym.

Uwaga 24: Odniesienie 24 powinno być w kolumnie (20) dla przewozu UN 3257 MATERIAŁ O PODWYŻSZONEJ TEMPERATURZE CIEKŁY, I.N.O.

Uwaga 25: Odniesienie 25 powinno być w kolumnie (20) dla materiałów, które powinny być przewożone podgrzane w zbiornikach ładunkowych typu 3.

Uwaga 26: Odniesienie 26 powinno być w kolumnie (20) dla materiałów które powinny być przewożone podgrzane w zbiornikach ładunkowych typu 2.

Uwaga 27: Odniesienie 27 powinno być w kolumnie (20) dla materiałów, dla których odniesieniem jest I.N.O. lub pozycja ogólna zawarta w kolumnie (2).

Uwaga 28: Odniesienie 28 powinno być w kolumnie (20) dla przewozu UN 2448 SIARKA STOPIONA.

Uwaga 29: Odniesienie 29 powinno być w kolumnie (20) dla materiałów, dla których prężność pary lub temperatura wrzenia jest wskazana w kolumnie (2).

Uwaga 30: Odniesienie 30 powinno być w kolumnie (20) dla przewozu UN 1719, 1794, 1814, 1819, 1824, 1829, 1830, 1832, 1833, 1906, 2240, 2308, 2583, 2584, 2677, 2679, 2681, 2796, 2797, 2837 i 3320, w pozycjach, dla których wymagany jest otwarty typ N.

Uwaga 31: Odniesienie 31 powinno być w kolumnie (20) dla przewozu materiału klasy 2 i UN 1280 TLENEK PROPYLENU oraz klasy 3 UN 2983 TLENEK ETYLENU I TLENEK PROPYLENU W MIESZANINIE.

Uwaga 32: Odniesienie 32 powinno być w kolumnie (20) dla przewozu UN 2448 SIARKA STOPIONA, klasa 4.1.

Uwaga 33: Odniesienie 33 powinno być w kolumnie (20) dla przewozu UN 2014 i 2984 NADTLENEK WODORU, ROZTWÓR WODNY, klasa 5.1.

Uwaga 34: Odniesienie 34 powinno być w kolumnie (20) dla przewozu materiałów, dla których nalepka ostrzegawcza nr 8 jest podana w kolumnie (5) i typie N w kolumnie (6).

Uwaga 35: Odniesienie 35 powinno być w kolumnie (20) dla materiałów, dla których nie jest dopuszczony bezpośredni system chłodzenia.

Uwaga 36: Odniesienie 36 powinno być w kolumnie (20) dla materiałów, dla których dopuszczony jest tylko pośredni system chłodzenia.

Uwaga 37: Odniesienie 37 powinno być w kolumnie (20) dla materiałów, dla których system przechowywania ładunku powinien być zdolny do przeciwdziałania pełnej prężności pary ładunku w górnych granicach temperatury obliczeniowej otoczenia, niezależnie od systemu wybranego do obróbki odparowanego gazu.

Uwaga 38: Odniesienie 38 powinno być w kolumnie (20) dla mieszanin z początkową temperaturą wrzenia ponad 60 °C zgodnie z ASTMD 86-01.

Uwaga 39: Odniesienie 39 powinno być w kolumnie 20 dla przewozu UN 2187 DITLENEK WĘGLA SKROPLONY SCHŁODZONY klasy 2.

Uwaga 40: Dalej nie używane

Uwaga 41: Odniesienie 41 powinno być w kolumnie (20) dla przewozu UN 2709 BUTYLOBENZENY (n-BUTYLOBENZEN).

Uwaga 42: Odniesienie 42 powinno być w kolumnie (20) dla przewozu UN 1038 ETYLEN SKROPLONY SCHŁODZONY oraz dla przewozu UN 1972 METAN SKROPLONY SCHŁODZONY lub GAZ ZIEMNY SKROPLONY SCHŁODZONY o wysokiej zawartości metanu

Tabela C

Nr UN lub nr ID	Nazwa i opis	Klasa	Kod klasyfikacyjny	Grupa pakowania	Nalepki	Typ zbiornikowca	Konstrukcja zbiornika ładunkowego	Typ zbiornika ładunkowego	Wyposażenie zbiornika ładunkowego	Ciśnienie otwarcia zaworu wentylacyjnego w kPa	Maksymalny stopień napełnienia %	Gęstość względna przy 20 °C	Typ urządzenia probierczego	Pompownia pod podkładem dozwolona	Klasa temperaturowa	Grupa wybuchowości	Wymagane zabezpieczenie przed wybuchem	Wymagane wyposażenie	Liczba stożków/ niebieskich świateł	Wymagania dodatkowe lub uwagi
(1)	(2)	(3a)	(3b)	(4)	(5)	(6)	(7)	(8)	(9)	(10)	(11)	(12)	(13)	(14)	(15)	(16)	(17)	(18)	(19)	(20)
1005	AMONIAK BEZWODNY	2	2TC		2.3+8+2.1+N1	G	1	1	3		91		1	no	T1	II A	tak	PP, EP, EX, TOX, A	2	1; 2; 31
1010	BUTADIENY STABILIZOWANE	2	2F		2.1+niest.	G	1	1			91		1	no	T2	II B[4)]	tak	PP, EX, A	1	2; 3; 31
1010	BUTADIENY STABILIZOWANE	2	2F		2.1+niest.+CMR	G	1	1			91		1	no	T2	II B	tak	PP, EP, EX, TOX, A	1	2; 3; 31
1010	BUTADIENY STABILIZOWANE lub BUTADIENY I WĘGLOWODORY, MIESZANINA STABILIZOWANA, o prężności pary w 70 °C nie większej niż 1,1 MPa (11 bar) i gęstości w 50 °C nie mniejszej niż 0,525 kg/l (zawiera mniej niż 0,1% 1.3-butadienu)	2	2F		2.1+niest.	G	1	1			91		1	no	T2	II B[4)]	tak	PP, EX, A	1	2; 3; 31
1010	BUTADIENY STABILIZOWANE lub BUTADIENY I WĘGLOWODORY, MIESZANINA STABILIZOWANA, o prężności pary w 70 °C nie większej niż 1,1 MPa (11 bar) i gęstości w 50 °C nie mniejszej niż 0,525 kg/l (zawiera 0,1% lub więcej 1.3-butadienu)	2	2F		2.1+niest.+CMR	G	1	1			91		1	no	T2	II B[4)]	tak	PP, EP, EX, TOX, A	1	2; 3; 31
1011	BUTAN (zawiera mniej niż 0,1% 1.3-butadienu)	2	2F		2-01-2015	G	1	1			91		1	no	T2	II A	tak	PP, EX, A	1	2; 31
1011	BUTAN (zawiera 0,1% lub więcej 1.3-butadienu)	2	2F		2.1+CMR	G	1	1			91		1	no	T2	II A	tak	PP, EP, EX, TOX, A	1	2 ; 31
1012	BUT-1-EN	2	2F		2-01-2015	G	1	1			91		1	no	T2	II A	tak	PP, EX, A	1	2; 31
1020	CHLOROPENTAFLUOROETAN (GAZ CHŁODNICZY R 115)	2	2A		2-02-2015	G	1	1			91		1	no			nie	PP	0	31
1030	1,1-DIFLUOROETAN (GAZ CHŁODNICZY R 152a)	2	2F		2-01-2015	G	1	1			91		1	no	T1	II A	tak	PP, EX, A	1	2; 31
1033	ETER DIMETYLOWY	2	2F		2-01-2015	G	1	1			91		1	no	T3	II B	tak	PP, EX, A	1	2; 31
1038	ETYLEN SKROPLONY SCHŁODZONY	2	3F		2-01-2015	G	1	1	1		95		1	no	T1	II B	tak	PP, EX, A	1	2; 31; 42
1040	TLENEK ETYLENU Z AZOTEM, do całkowitego ciśnienia 1 MPa (10 bar) przy 50 °C	2	2TF		2.3+2.1	G	1	1			91		1	no	T2	II B	tak	PP, EP, EX, TOX, A	2	2: 3; 11; 31
1055	IZOBUTEN	2	2F		2-01-2015	G	1	1			91		1	no	T2[1)]	II A	tak	PP, EX, A	1	2; 31
1063	CHLOREK METYLU (GAZ CHŁODNICZY R 40)	2	2F		2-01-2015	G	1	1			91		1	no	T1	II A	tak	PP, EX, A	1	2; 31
1077	PROPEN	2	2F		2-01-2015	G	1	1			91		1	no	T1	II A	tak	PP, EX, A	1	2; 31
1083	TRIMETYLOAMINA BEZWODNA	2	2F		2-01-2015	G	1	1			91		1	no	T4	II A	tak	PP, EX, A	1	2; 31
1086	CHLOREK WINYLU STABILIZOWANY	2	2F		2.1+niest.	G	1	1			91		1	no	T2	II A	tak	PP, EX, A	1	2; 3; 13; 31
1088	ACETAL	3	F1	II	3	N	2	2		10	97	0.83	3	yes	T3	II B[4)]	tak	PP, EX, A	1	
1089	ALDEHYD OCTOWY	3	F1	I	3+N3	C	1	1			95	0.78	1	yes	T4	II A	tak	PP, EX, A	1	
1090	ACETON	3	F1	II	3	N	2	2		10	97	0.79	3	yes	T1	II A	tak	PP, EX, A	1	
1092	AKROLEINA STABILIZOWANA	6.1	TF1	I	6.1+3+niest.+N1	C	2	2	3	50	95	0.84	1	no	T3[2)]	II B	tak	PP, EP, EX, TOX, A	2	2; 3; 5; 23
1093	AKRYLONITRYL STABILIZOWANY	3	FT1	I	3+6.1+niest.+N2+CMR	C	2	2	3	50	95	0.8	1	no	T1	II B	tak	PP, EP, EX, TOX, A	2	3; 5; 23
1098	ALKOHOL ALLILOWY	6.1	TF1	I	6.1+3+N1	C	2	2		40	95	0.85	1	no	T2	II B	tak	PP, EP, EX, TOX, A	2	
1100	CHLOREK ALLILU	3	FT1	I	3+6.1+N1	C	2	2	3	50	95	0.94	1	no	T2	II A	tak	PP, EP, EX, TOX, A	2	23
1105	PENTANOLE (n-pentanol)	3	F1	III	3	N	3	2			97	0.81	3	yes	T2	II A	tak	PP, EX, A	0	
1106	AMYLOAMINY (n-amylamina)	3	FC	II	3+8	C	2	2		40	95	0.76	2	yes	T4[3)]	II A[7)]	tak	PP, EP, EX, A	1	
1107	CHLORKI AMYLU (1-chloropentan)	3	F1	II	3	C	2	2		40	95	0.88	2	yes	T3	II A	tak	PP, EX, A	1	
1107	CHLORKI AMYLU (1-chloro-3-metylobutan)	3	F1	II	3	C	2	2		45	95	0.89	2	yes	T3	II A	tak	PP, EX, A	1	
1107	CHLORKI AMYLU (1-chloro-2-metylobutan)	3	F1	II	3	C	2	2		50	95	0.87	2	yes	T2	II A	tak	PP, EX, A	1	
1107	CHLORKI AMYLU (1-chloro-2,2-dimetylopropan)	3	F1	II	3	C	2	2		50	95	0.87	2	yes	T3[2)]	II A	tak	PP, EX, A	1	
1107	CHLORKI AMYLU	3	F1	II	3	C	1	1			95	0.9	1	yes	T3[2)]	II A	tak	PP, EX, A	1	27

Tabela C

1108	PENT-1-EN (n-AMYLEN)	3	F1	I	3+N3	N	1	1			97	0.64	1	yes	T3	II B [4)]	tak	PP, EX, A	1	
1114	BENZEN	3	F1	II	3+N3+CMR	C	2	2	3	50	95	0.88	2	yes	T1	II A	tak	PP, EP, EX, TOX, A	1	6: +10 °C; 17; 23
1120	BUTANOLE (alkohol tert-butylowy)	3	F1	II	3	N	2	2	2	10	97	0.79	3	yes	T1	II A [7)]	tak	PP, EX, A	1	7; 17
1120	BUTANOLE (alkohol sec-butylowy)	3	F1	III	3	N	3	2			97	0.81	3	yes	T2	II B [7)]	tak	PP, EX, A	0	
1120	BUTANOLE (alkohol n-butylowy)	3	F1	III	3	N	3	2			97	0.81	3	yes	T2	II B	tak	PP, EX, A	0	
1123	OCTANY BUTYLU (octan sec-butylowy)	3	F1	II	3	N	2	2		10	97	0.86	3	yes	T2	II A [7)]	tak	PP, EX, A	1	
1123	OCTANY BUTYLU (octan n-butylowy)	3	F1	III	3+N3	N	3	2			97	0.86	3	yes	T2	II A	tak	PP, EX, A	0	
1125	n-BUTYLOAMINA	3	FC	II	3+8+N3	C	2	2	3	50	95	0.75	2	yes	T2	II A	tak	PP, EP, EX, A	1	23
1127	CHLOROBUTANY (1-CHLOROBUTAN)	3	F1	II	3	C	2	2	3	50	95	0.89	2	yes	T3	II A	tak	PP, EX, A	1	23
1127	CHLOROBUTANY (2-CHLOROBUTAN)	3	F1	II	3	C	2	2	3	50	95	0.87	2	yes	T3	II A	tak	PP, EX, A	1	23
1127	CHLOROBUTANY (1-CHLORO-2-METYLOPROPAN)	3	F1	II	3	C	2	2	3	50	95	0.88	2	yes	T3	II A	tak	PP, EX, A	1	23
1127	CHLOROBUTANY (2-CHLORO-2-METYLOPROPAN)	3	F1	II	3	C	2	2	3	50	95	0.84	2	yes	T1	II A	tak	PP, EX, A	1	23
1127	CHLOROBUTANY	3	F1	II	3	C	1	1			95	0.89	1	yes	T4 [3)]	II A	tak	PP, EX, A	1	27
1129	ALDEHYD MASŁOWY (n-butyraldehyd)	3	F1	II	3+N3	C	2	2	3	50	95	0.8	2	yes	T4	II A	tak	PP, EX, A	1	15; 23
1131	DISIARCZEK WĘGLA	3	FT1	I	3+6.1+N2	C	2	2	3	50	95	1-01-2026	1	no	T6	II C	tak	PP, EP, EX, TOX, A	2	2; 9; 23
1134	CHLOROBENZEN (chlorek fenylu)	3	F1	III	3+N2+S	C	2	2		30	95	1-11-2015	2	yes	T1	II A [8)]	tak	PP, EX, A	0	
1135	CHLOROHYDRYNA ETYLENOWA (2-CHLOROETANOL)	6.1	TF1	I	6.1+3+N3	C	2	2		30	95	1-01-2021	1	no	T2	II A [8)]	tak	PP, EP, EX, TOX, A	2	
1143	ALDEHYD KROTONOWY STABILIZOWANY	6.1	TF1	I	6.1+3+niest.+N1	C	2	2		40	95	0.85	1	no	T3	II B	tak	PP, EP, EX, TOX, A	2	3; 5; 15
1145	CYKLOHEKSAN	3	F1	II	3+N1	C	2	2	3	50	95	0.78	2	yes	T3	II A	tak	PP, EX, A	1	6: +11 °C; 17
1146	CYKLOPENTAN	3	F1	II	3+N2	N	2	3		10	97	0.75	3	yes	T2	II A	tak	PP, EX, A	1	
1150	1,2-DICHLOROETYLEN (cis-1,2-DICHLOROETYLEN)	3	F1	II	3+N2	C	2	2	3	50	95	1-01-2028	2	yes	T2 [1)]	II A	tak	PP, EX, A	1	23
1150	1,2-DICHLOROETYLEN (trans-1,2-DICHLOROETYLEN)	3	F1	II	3+N2	C	2	2	3	50	95	1-01-2026	2	yes	T2	II A	tak	PP, EX, A	1	23
1153	ETER DIETYLOWY GLIKOLU ETYLENOWEGO	3	F1	III	3	N	3	2			97	0.84	3	yes	T4	II B	tak	PP, EX, A	0	
1154	DIETYLOAMINA	3	FC	II	3+8+N3	C	2	2	3	50	95	0.7	2	yes	T2	II A	tak	PP, EP, EX, A	1	23
1155	ETER DIETYLOWY	3	F1	I	3	C	1	1			95	0.71	1	yes	T4	II B	tak	PP, EX, A	1	
1157	KETON DIIZOBUTYLOWY	3	F1	III	3+N3+F	N	3	3			97	0.81	3	yes	T2	II B [4)]	tak	PP, EX, A	0	
1159	ETER DIIZOPROPYLOWY	3	F1	II	3+N2	C	2	2	3	50	95	0.72	2	yes	T2	II A	tak	PP, EX, A	1	
1160	DIMETYLOAMINA, ROZTWÓR WODNY	3	FC	II	3+8+N3	C	2	2	3	50	95	0.82	2	yes	T2	II A	tak	PP, EP, EX, A	1	23
1163	DIMETYLOHYDRAZYNA NIESYMETRYCZNA	6.1	TFC	I	6.1+3+8+N2+CMR	C	2	2	3	50	95	0.78	1	no	T3	II C	tak	PP, EP, EX, TOX, A	2	23
1165	DIOKSAN	3	F1	II	3	N	2	2		10	97	1-03-2015	3	yes	T2	II B	tak	PP, EX, A	1	6: +14 °C; 17
1167	ETER DIWINYLOWY STABILIZOWANY	3	F1	I	3+niest.	C	1	1			95	0.77	1	yes	T2	II B	tak	PP, EX, A	1	2; 3
1170	ETANOL (ALKOHOL ETYLOWY) lub ETANOL, ROZTWÓR (ALKOHOL ETYLOWY, ROZTWÓR) roztwór wodny, o objętościowej zawartości alkoholu powyżej 70%	3	F1	II	3	N	2	2		10	97	0,79 - 0,87	3	yes	T2	II B	tak	PP, EX, A	1	
1170	ETANOL, ROZTWÓR (ALKOHOL ETYLOWY, ROZTWÓR) roztwór wodny, o objętościowej zawartości alkoholu od 24 % do 70%	3	F1	III	3	N	3	2			97	0,87 - 0,96	3	yes	T2	II B	tak	PP, EX, A	0	
1171	ETER MONOETYLOWY GLIKOLU ETYLENOWEGO	3	F1	III	3+CMR	N	2	3	3	10	97	0.93	3	yes	T3	II B	tak	PP, EP, EX, TOX, A	0	
1172	OCTAN ETERU MONOETYLOWEGO GLIKOLU ETYLENOWEGO	3	F1	III	3+N3+ CMR	N	2	3	3	10	97	0.98	3	yes	T2	II A	tak	PP, EP, EX, TOX, A	0	
1173	OCTAN ETYLU	3	F1	II	3	N	2	2		10	97	0.9	3	yes	T1	II A	tak	PP, EX, A	1	
1175	ETYLOBENZEN	3	F1	II	3+N3	N	2	2		10	97	0.87	3	yes	T2	II A	tak	PP, EX, A	1	
1177	OCTAN BUTYLOETYLU	3	F1	III	3	N	3	2			97	0.88	3	yes	T3	II A [7)]	tak	PP, EX, A	0	
1179	ETER BUTYLOWOETYLOWY	3	F1	II	3+N3	N	2	2		10	97	0.74	3	yes	T2	II B [4)]	tak	PP, EX, A	1	
1184	DICHLOREK ETYLENU (1,2-dichloroetan)	3	FT1	II	3+6.1+ CMR	C	2	2		50	95	1-01-2025	2	no	T2	II A	tak	PP, EP, EX, TOX, A	2	
1188	ETER MONOMETYLOWY GLIKOLU ETYLENOWEGO	3	F1	III	3+CMR	N	2	3	3	10	97	0.97	3	yes	T3	II B	tak	PP, EP, EX, TOX, A	0	
1191	ALDEHYDY OKTYLOWE (2-etylokapronaldehyd)	3	F1	III	3+N3+F	C	2	2		30	95	0.82	2	yes	T4	II A [7)]	tak	PP, EX, A	0	
1191	ALDEHYDY OKTYLOWE (n-oktaldehyd)	3	F1	III	3+N3+F	N	3	3			97	0.82	3	yes	T3	II B [4)]	tak	PP, EX, A	0	
1193	KETON ETYLOWOMETYLOWY (ETYLOMETYLOKETON)	3	F1	II	3	N	2	2		10	97	0.8	3	yes	T1	II A	tak	PP, EX, A	1	
1198	FORMALDEHYD, ROZTWÓR ZAPALNY	3	FC	III	3+8+N3	N	3	2			97	1-09-2015	3	yes	T2	II B	tak	PP, EP, EX, A	0	34

Tabela C

1199	ALDEHYDY FURYLOWE (a-ALDEHYD FURYLOWY) lub ALDEHYDY FURFURYLOWE (a-ALDEHYD FURFURYLOWY)	6.1	TF1	II	6.1+3	C	2	2		25	95	1-01-2016	2	no	T3 [2)]	II B	tak	PP, EP, EX, TOX, A	2	15
1202	PALIWO DO SILNIKÓW DIESLA lub OLEJ GAZOWY lub OLEJ OPAŁOWY LEKKI (temperatura zapłonu maksymalnie 60 °C)	3	F1	III	3+(N1, N2, N3, CMR, F or S)	*	*	*	*	*	*	< 0,85	*	yes			nie	*	0	*patrz 3.2.3.3
1202	OLEJ GAZOWY zgodny z normą EN 590:2004 lub PALIWO DO SILNIKÓW DIESLA lub OLEJ OPAŁOWY LEKKI o temperaturze zapłonu zgodnej z normą EN 590:2004	3	F1	III	3+N2+F	N	4	3			97	0,82 - 0,85	3	yes			nie	PP	0	
1202	PALIWO DO SILNIKÓW DIESLA lub OLEJ GAZOWY lub OLEJ OPAŁOWY LEKKI (temperatura zapłonu powyżej 60 °C do 100 °C włącznie)	3	F1	III	3+(N1, N2, N3, CMR, F or S)	*	*	*	*	*	*	< 1,1	*	yes			nie	*	0	*patrz 3.2.3.3
1203	BENZYNA lub GAZOLINA lub PALIWO GAŹNIKOWE	3	F1	II	3+N2+CMR+F	N	2	3	3	10	97	0,68 - 0,72 [10)]	3	yes	T3	II A	tak	PP, EP, EX, TOX, A	1	
1203	BENZYNA lub GAZOLINA lub PALIWO GAŹNIKOWE, Z ZAWARTOŚCIĄ BENZENU WIĘCEJ NIŻ 10% TEMPERATURA WRZENIA < 60 °C	3	F1	II	3+N2+CMR+F	C	1	1			95		1	yes	T3	II A	tak	PP, EP, EX, TOX, A	1	29
1203	BENZYNA lub GAZOLINA lub PALIWO GAŹNIKOWE, Z ZAWARTOŚCIĄ BENZENU WIĘCEJ NIŻ 10% 60 °C < TEMPERATURA WRZENIA ≤ 85 °C	3	F1	II	3+N2+CMR+F	C	2	2	3	50	95		2	yes	T3	II A	tak	PP, EP, EX, TOX, A	1	23; 29
1203	BENZYNA lub GAZOLINA lub PALIWO GAŹNIKOWE, Z ZAWARTOŚCIĄ BENZENU WIĘCEJ NIŻ 10% 85 °C < TEMPERATURA WRZENIA ≤ 115 °C	3	F1	II	3+N2+CMR+F	C	2	2		50	95		2	yes	T3	II A	tak	PP, EP, EX, TOX, A	1	29
1203	BENZYNA lub GAZOLINA lub PALIWO GAŹNIKOWE, Z ZAWARTOŚCIĄ BENZENU WIĘCEJ NIŻ 10% TEMPERATURA WRZENIA > 115 °C	3	F1	II	3+N2+CMR+F	C	2	2		35	95		2	yes	T3	II A	tak	PP, EP, EX, TOX, A	1	29
1206	HEPTANY (n-HEPTAN)	3	F1	II	3+N1	C	2	2	3	50	95	0.68	2	yes	T3	II A	tak	PP, EX, A	1	
1208	HEKSANY (n-HEKSAN)	3	F1	II	3+N2	N	2	3		50	97	0.66	2	yes	T3	II A	tak	PP, EX, A	1	
1212	IZOBUTANOL lub ALKOHOL IZOBUTYLOWY	3	F1	III	3	N	3	2			97	0.8	3	yes	T2	II A	tak	PP, EX, A	0	
1213	OCTAN IZOBUTYLU	3	F1	II	3+N3	N	2	2		10	97	0.87	3	yes	T2	II A [7)]	tak	PP, EX, A	1	
1214	IZOBUTYLOAMINA	3	FC	II	3+8+N3	C	2	2	3	50	95	0.73	2	yes	T2	II A [7)]	tak	PP, EP, EX, A	1	23
1216	IZOOKTENY	3	F1	II	3+N2	N	2	3		10	97	0.73	3	yes	T3	II B [4)]	tak	PP, EX, A	1	
1218	IZOPREN STABILIZOWANY	3	F1	I	3+niest.+N2+CMR	N	1	1			95	0.68	1	yes	T3	II B	tak	PP, EP, EX, TOX, A	1	2; 3; 5;16
1219	IZOPROPANOL lub ALKOHOL IZOPROPYLOWY	3	F1	II	3	N	2	2		10	97	0.78	3	yes	T2	II A	tak	PP, EX, A	1	
1220	OCTAN IZOPROPYLU	3	F1	II	3	N	2	2		10	97	0.88	3	yes	T2	II A [7)]	tak	PP, EX, A	1	
1221	IZOPROPYLOAMINA	3	FC	I	3+8+N3	C	1	1			95	0.69	1	yes	T2	II A [7)]	tak	PP, EP, EX, A	1	
1223	NAFTA	3	F1	III	3+N2+F	N	3	3			97	≤ 0,83	3	yes	T3	II A [7)]	tak	PP, EX, A	0	14
1224	KETONY CIEKŁE, I.N.O.	3	F1	II	3+(N1, N2, N3, CMR, F or S)	*	*	*	*	*	*		*	yes	T4 [3)]	II B [4)]	tak	*	1	14; 27; 29 *patrz 3.2.3.3
1224	KETONY CIEKŁE, I.N.O.	3	F1	III	3+(N1, N2, N3, CMR, F or S)	*	*	*	*	*	*		*	yes	T4 [3)]	II B [4)]	tak	*	0	14; 27 *patrz 3.2.3.3
1229	TLENEK MEZYTYLU	3	F1	III	3	N	3	2			97	0.85	3	yes	T2	II B [4)]	tak	PP, EX, A	0	
1230	METANOL	3	FT1	II	3+6.1	N	2	2	3	50	95	0.79	2	yes	T2	II A	tak	PP, EP, EX, TOX, A	1	23
1231	OCTAN METYLU	3	F1	II	3	N	2	2		10	97	0.93	3	yes	T1	II A	tak	PP, EX, A	1	
1235	METYLOAMINA, ROZTWÓR WODNY	3	FC	II	3+8+N3	C	2	2		50	95		2	yes	T2	II A	tak	PP, EP, EX, A	1	
1243	MRÓWCZAN METYLU	3	F1	I	3	C	1	1			95	0.97	1	yes	T2	II A	tak	PP, EX, A	1	
1244	METYLOHYDRAZYNA	6.1	TFC	I	6.1+3+8	C	2	2		45	95	0.88	1	no	T4	II C [5)]	tak	PP, EP, EX, TOX, A	2	
1245	KETON IZOBUTYLOWOMETYLOWY	3	F1	II	3	N	2	2		10	97	0.8	3	yes	T1	II A	tak	PP, EX, A	1	
1247	METAKRYLAN METYLU, MONOMER STABILIZOWANY	3	F1	II	3+niest.+N3	C	2	2		40	95	0.94	1	yes	T2	II A	tak	PP, EX, A	1	3; 5; 16
1262	OKTANY (n-OKTAN)	3	F1	II	3+N1	C	2	2		45	95	0.7	2	yes	T3	II A	tak	PP, EX, A	1	
1264	PARALDEHYD	3	F1	III	3	N	3	2			97	0.99	3	yes	T3	II A [7)]	tak	PP, EX, A	0	6: +16 ºC; 17
1265	PENTANY, ciekłe	3	F1	I	3+N2	*	*	*	*	*	*	*	*	yes	*	II A	tak	PP, EX, A	1	14; * patrz 3.2.3.3
1265	PENTANY, ciekłe (n-PENTAN)	3	F1	II	3+N2	*	*	*	*	*	*	*	*	yes	*	II A	tak	PP, EX, A	1	14; * patrz 3.2.3.3
1265	PENTANY, ciekłe (2-METYLOBUTAN)	3	F1	I	3+N2	N	1	1			97	0.62	1	yes	T2	II A	tak	PP, EX, A	1	
1265	PENTANY, ciekłe (n-PENTAN)	3	F1	II	3+N2	N	2	3		50	97	0.63	3	yes	T3	II A	tak	PP, EX, A	1	

Tabela C

1265	PENTANY, ciekłe (n-PENTAN)	3	F1	II	3+N2	N	2	3	3	10	97	0.63	3	yes	T3	II A	tak	PP, EX, A	1	
1267	ROPA NAFTOWA SUROWA Z ZAWARTOŚCIĄ BENZENU PONAD 10% prężność pary w 50 °C ≤ 175 kPa	3	F1	I	3+CMR+F	C	1	1			95		1	yes	T4 [3)]	II B [4)]	tak	PP, EP, EX, TOX, A	1	29
1267	ROPA NAFTOWA SUROWA Z ZAWARTOŚCIĄ BENZENU PONAD 10% vp110 kPa < vp50 ≤ 175 kPa	3	F1	II	3+CMR+F	C	1	1			95		1	yes	T4 [3)]	II B [4)]	tak	PP, EP, EX, TOX, A	1	29
1267	ROPA NAFTOWA SUROWA Z ZAWARTOŚCIĄ BENZENU PONAD 10% prężność pary w 50 °C do 110 kPa, TEMPERATURA WRZENIA ≤ 60 °C	3	F1	I	3+CMR+F	C	1	1			95		1	yes	T4 [3)]	II B [4)]	tak	PP, EP, EX, TOX, A	1	29
1267	ROPA NAFTOWA SUROWA Z ZAWARTOŚCIĄ BENZENU PONAD 10% prężność pary w 50 °C do 110 kPa, TEMPERATURA WRZENIA ≤ 60 °C	3	F1	I	3+CMR+F	C	2	2	3	50	95		2	yes	T4 [3)]	II B [4)]	tak	PP, EP, EX, TOX, A	1	23; 29
1267	ROPA NAFTOWA SUROWA Z ZAWARTOŚCIĄ BENZENU PONAD 10% prężność pary w 50 °C do 110 kPa, TEMPERATURA WRZENIA ≤ 60 °C	3	F1	II	3+CMR+F	C	1	1			95		1	yes	T4 [3)]	II B [4)]	tak	PP, EP, EX, TOX, A	1	29
1267	ROPA NAFTOWA SUROWA Z ZAWARTOŚCIĄ BENZENU PONAD 10% prężność pary w 50 °C do 110 kPa, TEMPERATURA WRZENIA ≤ 160 °C	3	F1	II	3+CMR+F	C	2	2	3	50	95		2	yes	T4 [3)]	II B [4)]	tak	PP, EP, EX, TOX, A	1	23; 29; 38
1267	ROPA NAFTOWA SUROWA Z ZAWARTOŚCIĄ BENZENU PONAD 10% prężność pary w 50 °C do 110 kPa, TEMPERATURA WRZENIA do 85 °C	3	F1	II	3+CMR+F	C	2	2	3	50	95		2	yes	T4 [3)]	II B [4)]	tak	PP, EP, EX, TOX, A	1	23; 29
1267	ROPA NAFTOWA SUROWA Z ZAWARTOŚCIĄ BENZENU PONAD 10% prężność pary w 50 °C do 110 kPa, TEMPERATURA WRZENIA od 85 do 115 °C	3	F1	II	3+CMR+F	C	2	2		50	95		2	yes	T4 [3)]	II B [4)]	tak	PP, EP, EX, TOX, A	1	29
1267	ROPA NAFTOWA SUROWA Z ZAWARTOŚCIĄ BENZENU PONAD 10% prężność pary w 50 °C do 110 kPa, TEMPERATURA WRZENIA powyżej 115 °C	3	F1	II	3+CMR+F	C	2	2		35	95		2	yes	T4 [3)]	II B [4)]	tak	PP, EP, EX, TOX, A	1	29
1267	ROPA NAFTOWA SUROWA	3	F1	I	3+(N1, N2, N3, CMR, F)	*	*	*	*	*	*		*	yes	T4 [3)]	II B [4)]	tak	*	1	14; 29; *patrz 3.2.3.3
1267	ROPA NAFTOWA SUROWA	3	F1	II	3+(N1, N2, N3, CMR, F)	*	*	*	*	*	*		*	yes	T4 [3)]	II B [4)]	tak	*	1	14; 29; *patrz 3.2.3.3
1267	ROPA NAFTOWA SUROWA	3	F1	III	3+(N1, N2, N3, CMR, F)	*	*	*	*	*	*		*	yes	T4 [3)]	II B [4)]	tak	*	0	14; *patrz 3.2.3.3
1268	DESTYLATY ROPY NAFTOWEJ, I.N.O. ZAWARTOŚCIĄ BENZENU PONAD 10% lub PRODUKTY ROPY NAFTOWEJ, I.N.O. ZAWARTOŚCIĄ BENZENU PONAD 10% prężność pary w 50 °C powyżej 175 kPa	3	F1	I	3+CMR+F	C	1	1			95		1	yes	T4 [3)]	II B [4)]	tak	PP, EP, EX, TOX, A	1	27; 29
1268	DESTYLATY ROPY NAFTOWEJ, I.N.O. ZAWARTOŚCIĄ BENZENU PONAD 10% lub PRODUKTY ROPY NAFTOWEJ, I.N.O. ZAWARTOŚCIĄ BENZENU PONAD 10% prężność pary w 50 °C od 110 kPa do 175 kPa	3	F1	II	3+CMR+F	C	1	1			95		1	yes	T4 [3)]	II B [4)]	tak	PP, EP, EX, TOX, A	1	27; 29
1268	DESTYLATY ROPY NAFTOWEJ, I.N.O. ZAWARTOŚCIĄ BENZENU PONAD 10% lub PRODUKTY ROPY NAFTOWEJ, I.N.O. ZAWARTOŚCIĄ BENZENU PONAD 10% prężność pary w 50 °C do 110 kPa, TEMPERATURA WRZENIA ≤ 60 °C	3	F1	I	3+CMR+F	C	1	1			95		1	yes	T4 [3)]	II B [4)]	tak	PP, EP, EX, TOX, A	1	27; 29
1268	DESTYLATY ROPY NAFTOWEJ, I.N.O. ZAWARTOŚCIĄ BENZENU PONAD 10% lub PRODUKTY ROPY NAFTOWEJ, I.N.O. ZAWARTOŚCIĄ BENZENU PONAD 10% prężność pary w 50 °C do 110 kPa, TEMPERATURA WRZENIA ≤ 60 °C	3	F1	I	3+CMR+F	C	2	2	3	50	95		2	yes	T4 [3)]	II B [4)]	tak	PP, EP, EX, TOX, A	1	23; 27; 29
1268	DESTYLATY ROPY NAFTOWEJ, I.N.O. ZAWARTOŚCIĄ BENZENU PONAD 10% lub PRODUKTY ROPY NAFTOWEJ, I.N.O. ZAWARTOŚCIĄ BENZENU PONAD 10% prężność pary w 50 °C do 110 kPa, TEMPERATURA WRZENIA ≤ 60 °C	3	F1	II	3+CMR+F	C	1	1			95		1	yes	T4 [3)]	II B [4)]	tak	PP, EP, EX, TOX, A	1	27; 29
1268	DESTYLATY ROPY NAFTOWEJ, I.N.O. ZAWARTOŚCIĄ BENZENU PONAD 10% lub PRODUKTY ROPY NAFTOWEJ, I.N.O. ZAWARTOŚCIĄ BENZENU PONAD 10% prężność pary w 50 °C do 110 kPa, TEMPERATURA WRZENIA ≤ 60 °C	3	F1	II	3+CMR+F	C	2	2	3	50	95		2	yes	T4 [3)]	II B [4)]	tak	PP, EP, EX, TOX, A	1	23; 27; 29; 38
1268	DESTYLATY ROPY NAFTOWEJ, I.N.O. ZAWARTOŚCIĄ BENZENU PONAD 10% lub PRODUKTY ROPY NAFTOWEJ, I.N.O. ZAWARTOŚCIĄ BENZENU PONAD 10% prężność pary w 50 °C do 110 kPa, TEMPERATURA WRZENIA ≤ 60 °C	3	F1	II	3+CMR+F	C	2	2	3	50	95	0.765	2	yes	T4 [3)]	II B [4)]	tak	PP, EP, EX, TOX, A	1	23; 27; 29
1268	DESTYLATY ROPY NAFTOWEJ, I.N.O. ZAWARTOŚCIĄ BENZENU PONAD 10% lub PRODUKTY ROPY NAFTOWEJ, I.N.O. ZAWARTOŚCIĄ BENZENU PONAD 10% prężność pary w 50 °C do 110 kPa, 60 °C < TEMPERATURA WRZENIA ≤ 85 °C	3	F1	II	3+CMR+F	C	2	2	3	50	95		2	yes	T 3	II A	tak	PP, EP, EX, TOX, A	1	23; 27; 29

Tabela C

1268	DESTYLATY ROPY NAFTOWEJ, I.N.O. ZAWARTOŚCIĄ BENZENU PONAD 10% lub PRODUKTY ROPY NAFTOWEJ, I.N.O. ZAWARTOŚCIĄ BENZENU PONAD 10% prężność pary w 50 °C do 110 kPa, 85 °C < TEMPERATURA WRZENIA ≤ 115 °C	3	F1	II	3+CMR+F	C	2	2		50	95		2	yes	T4 [3)]	II B [4)]	tak	PP, EP, EX, TOX, A	1	27; 29
1268	DESTYLATY ROPY NAFTOWEJ, I.N.O. ZAWARTOŚCIĄ BENZENU PONAD 10% lub PRODUKTY ROPY NAFTOWEJ, I.N.O. ZAWARTOŚCIĄ BENZENU PONAD 10% prężność pary w 50 °C do 110 kPa, TEMPERATURA WRZENIA > 115 °C	3	F1	II	3+CMR+F	C	2	2		35	95		2	yes	T4 [3)]	II B [4)]	tak	PP, EP, EX, TOX, A	1	27; 29
1268	DESTYLATY ROPY NAFTOWEJ, I.N.O. lub PRODUKTY ROPY NAFTOWEJ, I.N.O. (NAFTA) 150 kPa < prężność pary w 50 °C ≤ 175 kPa	3	F1	II	3+N2+CMR+F	N	2	3		50	97	0.735	3	yes	T3	II A	tak	PP, EP, EX, TOX, A	1	14; 29
1268	DESTYLATY ROPY NAFTOWEJ, I.N.O. lub PRODUKTY ROPY NAFTOWEJ, I.N.O. (NAFTA) 110 kPa < prężność pary w 50 °C ≤ 150 kPa	3	F1	II	3+N2+CMR+F	N	2	3	3	10	97	0.735	3	yes	T3	II A	tak	PP, EP, EX, TOX, A	1	14; 29
1268	DESTYLATY ROPY NAFTOWEJ, I.N.O. lub PRODUKTY ROPY NAFTOWEJ, I.N.O. (NAFTA) prężność pary w 50 °C ≤ 110 kPa	3	F1	II	3+N2+CMR+F	N	2	3		10	97	0.735	3	yes	T3	II A	tak	PP, EP, EX, TOX, A	1	14; 29
1268	DESTYLATY ROPY NAFTOWEJ, I.N.O. lub PRODUKTY ROPY NAFTOWEJ, I.N.O. (BENZEN HEART CUT) prężność pary w 50 °C ≤ 110 kPa	3	F1	II	3+N2+CMR+F	N	2	3		10	97	0.765	3	yes	T3	II A	tak	PP, EP, EX, TOX, A	1	14; 29
1268	DESTYLATY ROPY NAFTOWEJ, I.N.O. lub PRODUKTY ROPY NAFTOWEJ, I.N.O.	3	F1	I	3+(N1, N2, N3, CMR, F)	*	*	*	*	*	*		*	yes	T4 [3)]	II B [4)]	tak	*	1	14; 27; 29 *patrz 3.2.3.3
1268	DESTYLATY ROPY NAFTOWEJ, I.N.O. lub PRODUKTY ROPY NAFTOWEJ, I.N.O.	3	F1	II	3+(N1, N2, N3, CMR, F)	*	*	*	*	*	*		*	yes	T4 [3)]	II B [4)]	tak	*	1	14; 27; 29 *patrz 3.2.3.3
1268	DESTYLATY ROPY NAFTOWEJ, I.N.O. lub PRODUKTY ROPY NAFTOWEJ, I.N.O.	3	F1	III	3+(N1, N2, N3, CMR, F)	*	*	*	*	*	*		*	yes	T4 [3)]	II B [4)]	tak	*	0	14; 27 *patrz 3.2.3.3
1274	n-PROPANOL lub ALKOHOL n-PROPYLOWY, NORMALNY	3	F1	II	3	N	2	2		10	97	0.8	3	yes	T2	II B	tak	PP, EX, A	1	
1274	n-PROPANOL lub ALKOHOL n-PROPYLOWY, NORMALNY	3	F1	III	3	N	3	2			97	0.8	3	yes	T2	II B	tak	PP, EX, A	0	
1275	ALDEHYD PROPIONOWY	3	F1	II	3+N3	C	2	2	3	50	95	0.81	2	yes	T4	II B	tak	PP, EX, A	1	15; 23
1276	OCTAN n-PROPYLU	3	F1	II	3+N3	N	2	2		10	97	0.88	3	yes	T1	II A	tak	PP, EX, A	1	
1277	PROPYLOAMINA (1-aminopropan)	3	FC	II	3+8	C	2	2	3	50	95	0.72	2	yes	T2	II A	tak	PP, EP, EX, A	1	23
1278	1-CHLOROPROPAN (chlorek propylu)	3	F1	II	3	C	2	2	3	50	95	0.89	2	yes	T1	II A	tak	PP, EX, A	1	23
1279	1,2-DICHLOROPROPAN lub DICHLOREK PROPYLU	3	F1	II	3+N2	C	2	2		45	95	1-01-2016	2	yes	T1	II A [8)]	tak	PP, EX, A	1	
1280	TLENEK PROPYLENU	3	F1	I	3+niest.+N3+CMR	C	1	1			95	0.83	1	yes	T2	II B	tak	PP, EP, EX, TOX, A	1	2; 12; 31
1282	PIRYDYNA	3	F1	II	3+N3	N	2	2		10	97	0.98	3	yes	T1	II A [8)]	tak	PP, EX, A	1	
1289	METYLAN SODU, ROZTWÓR w alkoholu	3	FC	III	3+8	N	3	2			97	0.969	3	yes	T2	II A	tak	PP, EP, EX, A	0	34
1294	TOLUEN	3	F1	II	3+N3	N	2	2		10	97	0.87	3	yes	T1	II A	tak	PP, EX, A	1	
1296	TRIETYLOAMINA	3	FC	II	3+8+N3	C	2	2		50	95	0.73	2	yes	T3	II A [8)]	tak	PP, EP, EX, A	1	
1300	ZAMIENNIK TERPENTYNY	3	F1	III	3+N2+F	N	3	3			97	0.78	3	yes	T3	II B [4)]	tak	PP, EX, A	0	
1301	OCTAN WINYLU STABILIZOWANY	3	F1	II	3+niest.+N3	N	2	2		10	97	0.93	2	yes	T2	II A	tak	PP, EX, A	1	3; 5; 16
1307	KSYLENY (o-KSYLEN)	3	F1	III	3+N2	N	3	3			97	0.88	3	yes	T1	II A	tak	PP, EX, A	0	
1307	KSYLENY (m-KSYLEN)	3	F1	III	3+N2	N	3	3			97	0.86	3	yes	T1	II A	tak	PP, EX, A	0	
1307	KSYLENY (m-KSYLEN)	3	F1	III	3+N2	N	3	3	2		97	0.86	3	yes	T1	II A	tak	PP, EX, A	0	6: +17 °C; 17
1307	KSYLENY (mieszanina o temperaturze topnienia ≤ 0 °C)	3	F1	II	3+N2	N	3	3			97		3	yes	T1	II A	tak	PP, EX, A	1	
1307	KSYLENY	3	F1	III	3+N2	N	3	3			97		3	yes	T1	II A	tak	PP, EX, A	0	
1307	(mieszanina o temperaturze topnienia ≤ 0 °C)	3	F1	III	3+N2	N	3	3	2		97		3	yes	T1	II A	tak	PP, EX, A	0	6: +17 °C; 17
1541	CYJANOHYDRYNA ACETONU STABILIZOWANA	6.1	T1	I	6.1+niest.+N1	C	2	2		50	95	0.932	1	no			nie	PP, EP, TOX, A	2	3
1545	IZOTIOCYJANIAN ALLILU STABILIZOWANY	6.1	TF1	II	6.1+3+niest.	C	2	2		30	95	1-02-2015	1	no	T4 [3)]	II B [4)]	tak	PP, EP, EX, TOX, A	2	2; 3
1547	ANILINA	6.1	T1	II	6.1+N1	C	2	2		25	95	1-02-2015	2	no			nie	PP, EP, TOX, A	2	
1578	CHLORONITROBENZENY STAŁE, STOPIONY (p-CHLORONITROBENZEN)	6.1	T2	II	6.1+N2+S	C	2	1	2	25	95	1-01-1937	2	no	T1	II B [4)]	tak	PP, EP, EX, TOX, A	2	7; 17; 26
1578	CHLORONITROBENZENY STAŁE, STOPIONY (p-CHLORONITROBENZEN)	6.1	T2	II	6.1+N2+S	C	2	1	4	25	95	1-01-1937	2	no			nie	PP, EP, TOX, A	2	7; 17; 20: +112°C; 26

Tabela C

1591	o-DICHLOROBENZEN	6.1	T1	III	6.1+N1+S	C	2	2		25	95	1-01-1932	2	no			nie	PP, EP, TOX, A	0	
1593	DICHLOROMETAN (chlorek metylu)	6.1	T1	III	6-01-2015	C	2	2	3	50	95	1-01-1933	2	no			nie	PP, EP, TOX, A	0	23
1594	SIARCZAN DIETYLU	6.1	T1	II	6.1+N2 +CMR	C	2	2		25	95	1-01-2018	2	no			nie	PP, EP, TOX, A	2	
1595	SIARCZAN DIMETYLU	6.1	TC1	I	6.1+8+N3+ CMR	C	2	2		25	95	1-01-1933	1	no			nie	PP, EP, TOX, A	2	
1604	ETYLENODIAMINA	8	CF1	II	8+3+N3	N	3	2			97	0.9	3	yes	T2	II A	tak	PP, EP, EX, A	1	6: +12 °C; 17; 34
1605	DIBROMEK ETYLENU	6.1	T1	I	6.1+N2 +CMR	C	2	2		30	95	1-02-2018	1	no			nie	PP, EP, TOX, A	2	6: +14 °C; 17
1648	ACETONITRYL (cyjanek metylu)	3	F1	II	3	N	2	2		10	97	0.78	3	yes	T1	II A	tak	PP, EX, A	1	
1662	NITROBENZEN	6.1	T1	II	6.1+N2	C	2	2	2	25	95	1-01-2021	2	no	T1	II B	tak	PP, EP, EX, TOX, A	2	6: +10ºC; 17
1663	NITROFENOLE	6.1	T2	III	6.1+N3+S	C	2	2	2	25	95		2	no	T1	II B [4)]	tak	PP, EP, EX, TOX, A	0	7; 17
1663	NITROFENOLE	6.1	T2	III	6.1+N3+S	C	2	2	4	25	95		2	no			nie	PP, EP, TOX, A	0	7; 17; 20: +65 ºC
1664	NITROTOLUENY CIEKŁE (o-NITROTOLUEN)	6.1	T1	II	6.1+N2 +CMR+S	C	2	2		25	95	1-01-2016	2	no			nie	PP, EP, TOX, A	2	17
1708	TOLUIDYNY CIEKŁE (o-TOLUIDYNA)	6.1	T1	II	6.1+N1+CMR	C	2	2		25	95	1	2	no			nie	PP, EP, TOX, A	2	
1708	TOLUIDYNY CIEKŁE (m-TOLUIDYNA)	6.1	T1	II	6.1+N1	C	2	2		25	95	1-03-2015	2	no			nie	PP, EP, TOX, A	2	
1710	TRICHLOROETYLEN	6.1	T1	III	6.1+N2 +CMR	C	2	2		50	95	1-01-1946	2	no			nie	PP, EP, TOX, A	0	15
1715	BEZWODNIK OCTOWY	8	CF1	II	8+3	N	2	3		10	97	1-08-2015	3	yes	T2	II A	tak	PP, EP, EX, A	1	34
1717	CHLOREK ACETYLU	3	FC	II	3+8	C	2	2	3	50	95	1-01-2015	2	yes	T2	II A [8)]	tak	PP, EP, EX, A	1	23
1718	FOSFORAN BUTYLU	8	C3	III	8+N3	N	4	3			97	0.98	3	yes			nie	PP, EP	0	34
1719	MATERIAŁ ŻRĄCY ZASADOWY CIEKŁY, I.N.O.	8	C5	II	8+(N1, N2, N3, CMR, F or S)	*	*	*	*	*	*		*	yes			nie	*	0	27; 30; 34 *patrz 3.2.3.3
1719	MATERIAŁ ŻRĄCY ZASADOWY CIEKŁY, I.N.O.	8	C5	III	8+(N1, N2, N3, CMR, F or S)	*	*	*	*	*	*		*	yes			nie	*	0	27; 30; 34 *patrz 3.2.3.3
1738	CHLOREK BENZYLU	6.1	TC1	II	6.1+8+3+N3+ CMR+S	C	2	2		25	95	1-01-2015	2	no	T1	II A [8)]	tak	PP, EP, EX, TOX, A	2	
1742	KOMPLEKS TRIFLUOREK BORU KWAS OCTOWY CIEKŁY	8	C3	II	8	N	4	2			97	1-01-1935	3	yes			nie	PP, EP	0	34
1750	KWAS CHLOROOCTOWY, ROZTWÓR	6.1	TC1	II	6.1+8+N1	C	2	2	2	25	95	1-01-1958	2	no	T1	II A	tak	PP, EP, EX, TOX, A	2	7; 17
1750	KWAS CHLOROOCTOWY, ROZTWÓR	6.1	TC1	II	6.1+8+N1	C	2	1	4	25	95	1-01-1958	2	no			nie	PP, EP, TOX, A	2	7; 17; 20: +111°C; 26
1760	MATERIAŁ ŻRĄCY CIEKŁY, I.N.O.	8	C9	I	8+(N1, N2, N3, CMR, F or S)	*	*	*	*	*	*		*	yes			nie	*	0	27; 34 *patrz 3.2.3.3
1760	MATERIAŁ ŻRĄCY CIEKŁY, I.N.O.	8	C9	II	8+(N1, N2, N3, CMR, F or S)	*	*	*	*	*	*		*	yes			nie	*	0	27; 34 *patrz 3.2.3.3
1760	MATERIAŁ ŻRĄCY CIEKŁY, I.N.O.	8	C9	III	8+(N1, N2, N3, CMR, F or S)	*	*	*	*	*	*		*	yes			nie	*	0	27; 34 *patrz 3.2.3.3
1760	MATERIAŁ ŻRĄCY CIEKŁY, I.N.O. (MERKAPTOBENZOTIAZOL SODOWY 50% ROZTWÓR WODNY)	8	C9	II	8+N1+F	C	2	2		40	95	1-01-2025	2	yes			nie	PP, EP	0	
1760	MATERIAŁ ŻRĄCY CIEKŁY, I.N.O. (ALKOHOL TŁUSZCZOWY , C_{12} - C_{14})	8	C9	III	8+F	N	4	3			97	0.89	3	yes			nie	PP, EP	0	34
1760	MATERIAŁ ŻRĄCY CIEKŁY, I.N.O. (KWAS ETYLENODIAMINOTETRAOCTOWY, SÓL TETRASODOWA 40% ROZTWÓR WODNY)	8	C9	III	8+N2	N	4	3			97	1-01-2028	3	yes			nie	PP, EP	0	34
1764	KWAS DICHLOROOCTOWY	8	C3	II	8+N1	N	3	3			97	1-01-1956	2	yes	T1	II A	tak	PP, EP, EX, A	0	17
1778	KWAS FLUOROKRZEMOWY	8	C1	II	8+N3	N	2	3		10	97		3	yes			nie	PP, EP	0	34
1779	KWAS MRÓWKOWY, zawierający więcej niż 85% masowych kwasu	8	CF1	II	8+3+N3	N	2	3		10	97	1-01-2022	3	yes	T1	II A	tak	PP, EP, EX, A	1	6: +12 °C; 17; 34
1780	CHLOREK FUMARYLU	8	C3	II	8+N3	N	2	3		10	97	1-01-1941	3	yes			nie	PP, EP	0	8; 34
1783	HEKSAMETYLENODIAMINA, ROZTWÓR	8	C7	II	8+N3	N	3	2	2		97		3	yes	T4 [3)]	II B [4)]	tak	PP, EP, EX, A	0	7; 17; 34
1783	HEKSAMETYLENODIAMINA, ROZTWÓR	8	C7	III	8+N3	N	3	2	2		97		3	yes	T3	II B [4)]	tak	PP, EP, EX, A	0	7; 17; 34
1789	KWAS CHLOROWODOROWY	8	C1	II	8	N	2	3		10	97		3	yes			nie	PP, EP	0	34
1789	KWAS CHLOROWODOROWY	8	C1	III	8	N	4	3			97		3	yes			nie	PP, EP	0	34
1805	KWAS FOSFOROWY, ROZTWÓR, Z WIĘCEJ NIŻ 80% (OBJĘTOŚCIOWYCH) KWASU	8	C1	III	8	N	4	3	2		95	> 1,6	3	yes			nie	PP, EP	0	7; 17; 22; 34
1805	KWAS FOSFOROWY, ROZTWÓR, Z 80% (OBJĘTOŚCIOWYCH) KWASU LUB MNIEJ	8	C1	III	8	N	4	3			97	1,00 - 1,6	3	yes			nie	PP, EP	0	22; 34
1814	WODOROTLENEK POTASU, ROZTWÓR	8	C5	II	8+N3	N	4	2			97		3	yes			nie	PP, EP	0	30; 34
1814	WODOROTLENEK POTASU, ROZTWÓR	8	C5	III	8+N3	N	4	2			97		3	yes			nie	PP, EP	0	30; 34
1823	WODOROTLENEK SODU STAŁY	8	C6	II	8+N3	N	4	1	4		95	1-02-2013	3	yes			nie	PP, EP	0	7; 17; 34
1824	WODOROTLENEK SODU, ROZTWÓR	8	C5	II	8+N3	N	4	2			97		3	yes			nie	PP, EP	0	30; 34
1824	WODOROTLENEK SODU, ROZTWÓR	8	C5	III	8+N3	N	4	2			97		3	yes			nie	PP, EP	0	30; 34
1830	KWAS SIARKOWY, zawierający więcej niż 51% kwasu	8	C1	II	8+N3	N	4	3			97	1,4 - 1,84	3	yes			nie	PP, EP	0	8; 22; 30; 34

Tabela C

1831	KWAS SIARKOWY DYMIĄCY	8	CT1	I	8+6.1	C	2	2		50	95	1-01-1994	1	no			nie	PP, EP, TOX, A	2	8
1832	KWAS SIARKOWY ZUŻYTY	8	C1	II	8	N	4	3			97		3	yes			nie	PP, EP	0	8; 30; 34
1846	TETRACHLOREK WĘGLA	6.1	T1	II	6.1+N2+S	C	2	2	3	50	95	1-01-1959	2	no			nie	PP, EP, TOX, A	2	23
1848	KWAS PROPIONOWY, zawierający co najmniej 10%, lecz mniej niż 90% masowych kwasu	8	C3	III	8+N3	N	3	3			97	0.99	3	yes			nie	PP, EP	0	34
1863	PALIWO LOTNICZE DO SILNIKÓW TURBINOWYCH Z ZAWARTOŚCIĄ BENZENU PONAD 10% prężność pary w 50 °C > 175 kPa	3	F1	I	3+CMR+F	C	1	1			95		1	yes	T4 [3)]	II B[4)]	tak	PP, EP, EX, TOX, A	1	29
1863	PALIWO LOTNICZE DO SILNIKÓW TURBINOWYCH Z ZAWARTOŚCIĄ BENZENU PONAD 10% 110 kPa ≤ prężność pary w 50 °C < 175 kPa	3	F1	II	3+CMR+F	C	1	1			95		1	yes	T4 [3)]	II B[4)]	tak	PP, EP, EX, TOX, A	1	29
1863	PALIWO LOTNICZE DO SILNIKÓW TURBINOWYCH Z ZAWARTOŚCIĄ BENZENU PONAD 10% prężność pary w 50 °C < 110 kPa, TEMPERATURA WRZENIA ≤ 60 °C	3	F1	II	3+CMR+F	C	1	1			95		1	yes	T4 [3)]	II B[4)]	tak	PP, EP, EX, TOX, A	1	29
1863	PALIWO LOTNICZE DO SILNIKÓW TURBINOWYCH Z ZAWARTOŚCIĄ BENZENU PONAD 10% prężność pary w 50 °C < 110 kPa, 60 °C < TEMPERATURA WRZENIA ≤ 85 °C	3	F1	II	3+CMR+F	C	2	2	3	50	95		2	yes	T4 [3)]	II B[4)]	tak	PP, EP, EX, TOX, A	1	23; 29
1863	PALIWO LOTNICZE DO SILNIKÓW TURBINOWYCH Z ZAWARTOŚCIĄ BENZENU PONAD 10% prężność pary w 50 °C < 110 kPa, 85 °C < TEMPERATURA WRZENIA ≤ 115 °C	3	F1	II	3+CMR+F	C	2	2		50	95		2	yes	T4 [3)]	II B[4)]	tak	PP, EP, EX, TOX, A	1	29
1863	PALIWO LOTNICZE DO SILNIKÓW TURBINOWYCH Z ZAWARTOŚCIĄ BENZENU PONAD 10% prężność pary w 50 °C < 110 kPa, TEMPERATURA WRZENIA > 115 °C	3	F1	II	3+CMR+F	C	2	2		35	95		2	yes	T4 [3)]	II B[4)]	tak	PP, EP, EX, TOX, A	1	29
1863	PALIWO LOTNICZE DO SILNIKÓW TURBINOWYCH	3	F1	I	3+(N1, N2, N3, CMR, F)	*	*	*	*	*	*		*	yes	T4 [3)]	II B[4)]	tak	*	1	14; 29 *patrz 3.2.3.3
1863	PALIWO LOTNICZE DO SILNIKÓW TURBINOWYCH	3	F1	II	3+(N1, N2, N3, CMR, F)	*	*	*	*	*	*		*	yes	T4 [3)]	II B[4)]	tak	*	1	14; 29 *patrz 3.2.3.3
1863	PALIWO LOTNICZE DO SILNIKÓW TURBINOWYCH	3	F1	III	3+(N1, N2, N3, CMR, F)	*	*	*	*	*	*		*	yes	T4 [3)]	II B[4)]	tak	*	0	14 *patrz 3.2.3.3
1888	CHLOROFORM	6.1	T1	III	6.1+N2+CMR	C	2	2	3	50	95	1-01-1948	2	no			nie	PP, EP, TOX, A	0	23
1897	TETRACHLOROETYLEN	6.1	T1	III	6.1+N2+S	C	2	2		50	95	1-01-1962	2	no			nie	PP, EP, TOX, A	0	
1912	CHLOREK METYLU I DICHLOROMETAN, MIESZANINA	2	2F		2-01-2015	G	1	1			91		1	no	T1	II A[8)]	tak	PP, EX, A	1	2; 31
1915	CYKLOHEKSANON	3	F1	III	3	N	3	2			97	0.95	3	yes	T2	II A	tak	PP, EX, A	0	
1917	AKRYLAN ETYLU STABILIZOWANY	3	F1	II	3+niest.+N3	C	2	2		40	95	0.92	1	yes	T2	II B	tak	PP, EX, A	1	3; 5
1918	IZOPROPYLOBENZEN (kumen)	3	F1	III	3+N2	N	3	3			97	0.86	3	yes	T2	II A[8)]	tak	PP, EX, A	0	
1919	AKRYLAN METYLU STABILIZOWANY	3	F1	II	3+niest.+N3	C	2	2	3	50	95	0.95	1	yes	T2	II B	tak	PP, EX, A	1	3; 5; 23
1920	NONANY	3	F1	III	3+N2+F	N	3	3			97	0,70 - 0,75	3	yes	T3	II A	tak	PP, EX, A	0	
1922	PIROLIDYNA	3	FC	II	3+8	C	2	2		50	95	0.86	2	yes	T2	II A[7)]	tak	PP, EP, EX, A	1	
1965	WĘGLOWODORY GAZOWE, MIESZANINA SKROPLONA, I.N.O. (MIESZANINA A)	2	2F		2-01-2015	G	1	1			91		1	no	T4 [3)]	II B[4)]	tak	PP, EX, A	1	2; 31
1965	WĘGLOWODORY GAZOWE, MIESZANINA SKROPLONA, I.N.O. (MIESZANINA A 01)	2	2F		2-01-2015	G	1	1			91		1	no	T4 [3)]	II B[4)]	tak	PP, EX, A	1	2; 31
1965	WĘGLOWODORY GAZOWE, MIESZANINA SKROPLONA, I.N.O. (MIESZANINA A 02)	2	2F		2-01-2015	G	1	1			91		1	no	T4 [3)]	II B[4)]	tak	PP, EX, A	1	2; 31
1965	WĘGLOWODORY GAZOWE, MIESZANINA SKROPLONA, I.N.O. (MIESZANINA A 0)	2	2F		2-01-2015	G	1	1			91		1	no	T4 [3)]	II B[4)]	tak	PP, EX, A	1	2; 31
1965	WĘGLOWODORY GAZOWE, MIESZANINA SKROPLONA, I.N.O. (MIESZANINA A 1)	2	2F		2-01-2015	G	1	1			91		1	no	T4 [3)]	II B[4)]	tak	PP, EX, A	1	2; 31
1965	WĘGLOWODORY GAZOWE, MIESZANINA SKROPLONA, I.N.O. (MIESZANINAB 1)	2	2F		2-01-2015	G	1	1			91		1	no	T4 [3)]	II B[4)]	tak	PP, EX, A	1	2; 31
1965	WĘGLOWODORY GAZOWE, MIESZANINA SKROPLONA, I.N.O. (MIESZANINA B 2)	2	2F		2-01-2015	G	1	1			91		1	no	T4 [3)]	II B[4)]	tak	PP, EX, A	1	2; 31
1965	WĘGLOWODORY GAZOWE, MIESZANINA SKROPLONA, I.N.O. (MIESZANINA B)	2	2F		2-01-2015	G	1	1			91		1	no	T4 [3)]	II B[4)]	tak	PP, EX, A	1	2; 31
1965	WĘGLOWODORY GAZOWE, MIESZANINA SKROPLONA, I.N.O. (MIESZANINA C)	2	2F		2-01-2015	G	1	1			91		1	no	T4 [3)]	II B[4)]	tak	PP, EX, A	1	2; 31
1969	IZOBUTAN (zawierające mniej niż 0,1% 1.3-butadienu)	2	2F		2-01-2015	G	1	1			91		1	no	T2 [1)]	II A[7)]	tak	PP, EX, A	1	2; 31
1969	IZOBUTAN (zawierające 0,1% 1.3-butadienu lub więcej)	2	2F		2.1+ CMR	G	1	1			91		1	no	T2[1)]	II A	tak	PP, EP, EX, TOX, A	1	2; 31
1972	METAN SKROPLONY SCHŁODZONY lub GAZ ZIEMNY SKROPLONY SCHŁODZONY o wysokiej zawartości metanu	2	3F		2-01-2015	G	1	1	1		95		1	no	T1	IIA	tak	PP, EX, A	1	2; 31; 42
1978	PROPAN	2	2F		2-01-2015	G	1	1			91		1	no	T1	II A	tak	PP, EX, A	1	2; 31
1986	ALKOHOLE ZAPALNE TRUJĄCE, I.N.O.	3	FT1	I	3+6.1+ (N1, N2, N3, CMR, F or S)	C	2	2	*	*	95		1	no	T4 [3)]	II B[4)]	tak	PP, EP, EX, TOX, A	2	27; 29; *patrz 3.2.3.3
1986	ALKOHOLE ZAPALNE TRUJĄCE, I.N.O.	3	FT1	II	3+6.1+ (N1, N2, N3, CMR, F or S)	C	2	2	*	*	95		2	no	T4 [3)]	II B[4)]	tak	PP, EP, EX, TOX, A	2	27; 29; *patrz 3.2.3.3
1986	ALKOHOLE ZAPALNE TRUJĄCE, I.N.O.	3	FT1	III	3+6.1+ (N1, N2, N3, CMR, F or S)	C	2	2	*	*	95		2	no	T4 [3)]	II B[4)]	tak	PP, EP, EX, TOX, A	0	27; 29; *patrz 3.2.3.3

Tabela C

1987	ALKOHOLE, I.N.O. (MIESZANINA tert-BUTANOLU 90% (MASOWYCH) I METANOLU 10% (MASOWYCH)	3	F1	II	3	N	2	2		10	97		3	yes	T1	II A	tak	PP, EX, A	1	
1987	ALKOHOLE, I.N.O.	3	F1	II	3+(N1, N2, N3, CMR, F or S)	*	*	*	*	*	*		*	yes	T4 [3)]	II B[4)]	tak	*	1	14; 27; 29 *patrz 3.2.3.3
1987	ALKOHOLE, I.N.O.	3	F1	III	3+(N1, N2, N3, CMR, F or S)	*	*	*	*	*	*		*	yes	T4 [3)]	II B[4)]	tak	*	0	14; 27 *patrz 3.2.3.3
1987	ALKOHOLE, I.N.O. (CYKLOHEXANOL)	3	F1	III	3+N3+F	N	3	3	2		95	0.95	3	yes	T3	II A	tak	PP, EX, A	0	7; 17
1987	ALKOHOLE, I.N.O. (CYKLOHEXANOL)	3	F1	III	3+N3+F	N	3	3	4		95	0.95	3	yes			nie	PP	0	7; 17; 20: +46 °C
1989	ALDEHYDY, I.N.O.	3	F1	II	3+(N1, N2, N3, CMR, F or S)	*	*	*	*	*	*		*	yes	T4 [3)]	II B[4)]	tak	*	1	14; 27; 29 *patrz 3.2.3.3
1989	ALDEHYDY, I.N.O.	3	F1	III	3+(N1, N2, N3, CMR, F or S)	*	*	*	*	*	*		*	yes	T4 [3)]	II B[4)]	tak	*	0	14; 27 *patrz 3.2.3.3
1991	CHLOROPREN STABILIZOWANY	3	FT1	I	3+6.1+niest.+ CMR	C	2	2	3	50	95	0.96	1	no	T2	II B[4)]	tak	PP, EP, EX, TOX, A	2	3; 5; 23
1992	MATERIAŁ CIEKŁY ZAPALNY TRUJĄCY, I.N.O.	3	FT1	I	3+6.1+ (N1, N2, N3, CMR, F or S)	C	2	2	*	*	95		1	no	T4 [3)]	II B[4)]	tak	PP, EP, EX, TOX, A	2	27; 29 *patrz 3.2.3.3
1992	MATERIAŁ CIEKŁY ZAPALNY TRUJĄCY, I.N.O.	3	FT1	II	3+6.1+ (N1, N2, N3, CMR, F or S)	C	2	2	*	*	95		2	no	T4 [3)]	II B[4)]	tak	PP, EP, EX, TOX, A	2	27; 29 *patrz 3.2.3.3
1992	MATERIAŁ CIEKŁY ZAPALNY TRUJĄCY, I.N.O.	3	FT1	III	3+6.1+ (N1, N2, N3, CMR, F or S)	C	2	2	*	*	95		2	no	T4 [3)]	II B[4)]	tak	PP, EP, EX, TOX, A	0	27; 29 *patrz 3.2.3.3
1993	MATERIAŁ CIEKŁY ZAPALNY, I.N.O. Z ZAWARTOŚCIĄ BENZENU PONAD 10% prężność pary w 50 °C > 175 kPa	3	F1	I	3+CMR	C	1	1			95		1	yes	T4 [3)]	II B[4)]	tak	PP, EP, EX, TOX, A	1	27; 29
1993	MATERIAŁ CIEKŁY ZAPALNY, I.N.O. Z ZAWARTOŚCIĄ BENZENU PONAD 10%, 110 kPa < prężność pary w 50 °C ≤ 175 kPa	3	F1	I	3+CMR	C	1	1			95		1	yes	T4 [3)]	II B[4)]	tak	PP, EP, EX, TOX, A	1	27; 29
1993	MATERIAŁ CIEKŁY ZAPALNY, I.N.O. Z ZAWARTOŚCIĄ BENZENU PONAD 10% prężność pary w 50 °C ≤ 110 kPa, TEMPERATURA WRZENIA ≤ 60 °C	3	F1	II	3+CMR	C	1	1			95		1	yes	T4 [3)]	II B[4)]	tak	PP, EP, EX, TOX, A	1	27; 29
1993	MATERIAŁ CIEKŁY ZAPALNY, I.N.O. Z ZAWARTOŚCIĄ BENZENU PONAD 10% prężność pary w 50 °C > 175 kPa, 60 °C < TEMPERATURA WRZENIA ≤ 85 °C	3	F1	II	3+CMR	C	2	2	3	50	95		2	yes	T4 [3)]	II B[4)]	tak	PP, EP, EX, TOX, A	1	23; 27; 29
1993	MATERIAŁ CIEKŁY ZAPALNY, I.N.O. Z ZAWARTOŚCIĄ BENZENU PONAD 10% prężność pary w 50 °C ≤ 110 kPa, 85 °C < TEMPERATURA WRZENIA ≤ 115 °C	3	F1	II	3+CMR	C	2	2		50	95		2	yes	T4 [3)]	II B[4)]	tak	PP, EP, EX, TOX, A	1	27; 29
1993	MATERIAŁ CIEKŁY ZAPALNY, I.N.O. Z ZAWARTOŚCIĄ BENZENU PONAD 10% prężność paryw 50 °C ≤ 110 kPa, TEMPERATURA WRZENIA > 115 °C	3	F1	II	3+CMR	C	2	2		35	95		2	yes	T4 [3)]	II B[4)]	tak	PP, EP, EX, TOX, A	1	27; 29
1993	MATERIAŁ CIEKŁY ZAPALNY, I.N.O.	3	F1	I	3+(N1, N2, N3, CMR, F or S)	*	*	*	*	*	*		*	yes	T4 [3)]	II B[4)]	tak	*	1	14; 27; 29 *patrz 3.2.3.3
1993	MATERIAŁ CIEKŁY ZAPALNY, I.N.O.	3	F1	II	3+(N1, N2, N3, CMR, F or S)	*	*	*	*	*	*		*	yes	T4 [3)]	II B[4)]	tak	*	1	14; 27; 29 *patrz 3.2.3.3
1993	MATERIAŁ CIEKŁY ZAPALNY, I.N.O.	3	F1	III	3+(N1, N2, N3, CMR, F or S)	*	*	*	*	*	*		*	yes	T4 [3)]	II B[4)]	tak	*	0	14; 27 *patrz 3.2.3.3
1993	MATERIAŁ CIEKŁY ZAPALNY, I.N.O. Z ZAWARTOŚCIĄ BENZENU PONAD 10% 60 °C< TEMPERATURA WRZENIA ≤ 85 °C	3	F1	III	3+CMR	C	2	2	3	50	95		2	yes	T4 [3)]	II B[4)]	tak	PP, EP, EX, TOX, A	0	23; 27; 29
1993	MATERIAŁ CIEKŁY ZAPALNY, I.N.O. Z ZAWARTOŚCIĄ BENZENU PONAD 10% 85 °C< TEMPERATURA WRZENIA ≤ 115 °C	3	F1	III	3+CMR	C	2	2		50	95		2	yes	T4 [3)]	II B[4)]	tak	PP, EP, EX, TOX, A	0	27; 29
1993	MATERIAŁ CIEKŁY ZAPALNY, I.N.O. Z ZAWARTOŚCIĄ BENZENU PONAD 10% TEMPERATURA WRZENIA > 115 °C	3	F1	III	3+CMR	C	2	2		35	95		2	yes	T4 [3)]	II B[4)]	tak	PP, EP, EX, TOX, A	0	27; 29
1993	MATERIAŁ CIEKŁY ZAPALNY, I.N.O. (MIESZANINA CYKLOHEKSANONU I CYKLOHEKSANOLU)	3	F1	III	3+F	N	3	3			97	0.95	3	yes	T3	II A	tak	PP, EX, A	0	
1999	SMOŁY CIEKŁE, w tym oleje drogowe i cutback-bitumy	3	F1	III	3+S	N	4	3	2		97		3	yes	T3	II A[7)]	tak	PP, EX, A	0	
2014	NADTLENEK WODORU, ROZTWÓR WODNY, zawierający co najmniej 20% lecz maksymalnie 60% nadtlenku wodoru (stabilizowany według potrzeb)	5.1	OC1	II	5.1+8+niest.	C	2	2		35	95	1-02-2015	2	yes			nie	PP, EP	0	3; 33

Tabela C

2021	CHLOROFENOLE CIEKŁE	6.1	T1	III	6.1+N2	C	2	2		25	95	1-01-2023	2	no	T1	II A[7)]	tak	PP, EP, EX, TOX, A	0	6: +10 °C; 17
2022	KWAS KREZOLOWY	6.1	TC1	II	6.1+8+3+S	C	2	2		25	95	1-03-2015	2	no	T1	II A[7)]	tak	PP, EP, EX, TOX, A	2	6: +16 °C; 17
2023	EPICHLOROHYDRYNA	6.1	TF1	II	6.1+3+N3	C	2	2		35	95	1-01-2018	2	no	T2	II B	tak	PP, EP, EX, TOX, A	2	5
2031	KWAS AZOTOWY, inny niż czerwony dymiący, zawierający więcej niż 70% kwasu	8	CO1	I	8+5.1+N3	N	2	3		10	97	1,41-1,48	3	yes			nie	PP, EP	0	34
2031	KWAS AZOTOWY, inny niż czerwony dymiący, zawierający co najmniej 65%, lecz maksymalnie 70 % kwasu	8	CO1	II	8+5.1+N3	N	2	3		10	97	1,39-1,41	3	yes			nie	PP, EP	0	34
2031	KWAS AZOTOWY, inny niż czerwony dymiący, zawierający mniej niż 65% kwasu	8	CO1	II	8+N3	N	2	3		10	97	1,02-1,39	3	yes			nie	PP, EP	0	34
2032	KWAS AZOTOWY CZERWONY DYMIĄCY	8	COT	I	8+5.1+6.1+N3	C	2	2		50	95	1,48-1.51	1	no			nie	PP, EP, TOX, A	2	
2045	ALDEHYD IZOMASŁOWY (ALDEHYD IZOBUTYROWY)	3	F1	II	3+N3	C	2	2	3	50	95	0.79	2	yes	T4	II A[7)]	tak	PP, EX, A	1	15; 23
2046	CYMENY	3	F1	III	3+N2+F	N	3	3			97	0.88	3	yes	T2	II A[7)]	tak	PP, EX, A	0	
2047	DICHLOROPROPENY (2,3-DICHLOROPROP-1-EN)	3	F1	II	3+N2+CMR	C	2	2		45	95	1-02-2015	2	yes	T1	II A[7)]	tak	PP, EP, EX, TOX, A	1	
2047	DICHLOROPROPENY (MIESZANINA 2,3-DICHLOROP-1-ENU Z 1,3-DICHLOROPROPENU)	3	F1	II	3+N1+CMR	C	2	2		45	95	1-01-2023	2	yes	T2[1)]	II A[7)]	tak	PP, EP, EX, TOX, A	1	
2047	DICHLOROPROPENY (MIESZANINA 2,3-DICHLOROP-1-ENU Z 1,3-DICHLOROPROPENU)	3	F1	III	3+N1+CMR	C	2	2		45	95	1-01-2023	2	yes	T2[1)]	II A[7)]	tak	PP, EP, EX, TOX, A	0	
2047	DICHLOROPROPENY (1,3-DICHLOROPROPEN)	3	F1	III	3+N1+CMR	C	2	2		40	95	1-01-2023	2	yes	T2[1)]	II A[7)]	tak	PP, EP, EX, TOX, A	0	
2048	DICYKLOPENTADIEN	3	F1	III	3+N2+F	N	3	3	2		95	0.94	3	yes	T1	II B[4)]	tak	PP, EX, A	0	7; 17
2050	DIIZOBUTYLEN, ZWIĄZKI IZOMERYCZNE	3	F1	II	3+N2+F	N	2	3		10	97	0.72	3	yes	T3[2)]	II A[7)]	tak	PP, EX, A	1	
2051	2-DIMETYLOAMINOETANOL	8	CF1	II	8+3+N3	N	3	2			97	0.89	3	yes	T3	II A[7)]	tak	PP, EP, EX, A	1	34
2053	METYLOIZOBUTYLOKARBINOL	3	F1	III	3	N	3	2			97	0.81	3	yes	T2	II B[4)]	tak	PP, EX, A	0	
2054	MORFOLINA	8	CF1	I	8+3+N3	N	3	2			97	1	3	yes	T3	II A	tak	PP, EP, EX, A	1	34
2055	STYREN, MONOMER STABILIZOWANY	3	F1	III	3+niest.+N3	N	3	2			97	0.91	3	yes	T1	II A	tak	PP, EX, A	0	3; 5; 16
2056	TETRAWODOROFURAN	3	F1	II	3	N	2	2		10	97	0.89	3	yes	T3	II B	tak	PP, EX, A	1	
2057	TRIPROPYLEN	3	F1	II	3+N3	N	2	3		10	97	0.744	3	yes	T3	II B[4)]	tak	PP, EX, A	1	
2057	TRIPROPYLEN	3	F1	III	3+N3	N	3	3			97	0.73	3	yes	T3	II B[4)]	tak	PP, EX, A	0	
2078	DIIZOCYJANIAN TOLUENU (i mieszaniny izomerów) (2,4-DIIZOCYJANIAN TOLUENU)	6.1	T1	II	6.1+N2+S	C	2	2	2	25	95	1-01-2022	2	no	T1	II B[4)]	tak	PP, EP, EX, TOX, A	2	2; 7; 8; 17
2078	DIIZOCYJANIAN TOLUENU (i mieszaniny izomerów) (2,4-DIIZOCYJANIAN TOLUENU)	6.1	T1	II	6.1+N2+S	C	2	1	4	25	95	1-01-2022	2	no			nie	PP, EP, TOX, A	2	2; 7; 8; 17; 20: +112°C; 26
2079	DIETYLENOTRIAMINA	8	C7	II	8+N3	N	4	2			97	0.96	3	yes			nie	PP, EP	0	34
2187	DITLENEK WĘGLA SKROPLONY SCHŁODZONY	2	3A		2-02-2015	G	1	1	1		95		1	yes			nie	PP	0	31,39
2205	ADYPONITRYL	6.1	T1	III	6-01-2015	C	2	2		25	95	0.96	2	no	T4	II B[4)]	tak	PP, EP, EX, TOX, A	0	6: 6°C; 17
2206	IZOCYJANIANY TRUJĄCE, I.N.O. (IZOCYJANIAN 4-CHLOROFENYLU)	6.1	T1	II	6.1+S	C	2	2	4	25	95	1-01-2025	2	no			nie	PP, EP, TOX, A	2	7; 17
2209	FORMALDEHYD, ROZTWÓR, zawierający co najmniej 25% formaldehydu	8	C9	III	8+N3	N	4	2			97	1-09-2015	3	yes			nie	PP, EP	0	15; 34
2215	BEZWODNIK MALEINOWY	8	C3	III	8+N3	N	3	3	2		95	0.93	3	yes	T2	II B[4)]	tak	PP, EP, EX, A	0	7; 17; 25; 34
2215	BEZWODNIK MALEINOWY	8	C3	III	8+N3	N	3	1	4		95	0.93	3	yes			nie	PP, EP	0	7; 17; 20: +88 °C; 25; 34
2218	KWAS AKRYLOWY STABILIZOWANY	8	CF1	II	8+3+niest.+N1	C	2	2	4	30	95	1-05-2015	1	yes	T2	II B	tak	PP, EP, EX, A	1	3; 4; 5; 17
2227	METAKRYLAN n-BUTYLU STABILIZOWANY	3	F1	III	3+niest.+N3+F	C	2	2		25	95	0.9	1	yes	T3	II A	tak	PP, EX, A	0	3; 5
2238	CHLOROTOLUENY (o-CHLOROTOLUEN)	3	F1	III	3+N2+S	C	2	2		30	95	1-08-2015	2	yes	T1	II A[7)]	tak	PP, EX, A	0	
2238	CHLOROTOLUENY (m-CHLOROTOLUEN)	3	F1	III	3+N2+S	C	2	2		30	95	1-08-2015	2	yes	T1	II A[7)]	tak	PP, EX, A	0	
2238	CHLOROTOLUENY (p-CHLOROTOLUEN)	3	F1	III	3+N2+S	C	2	2		30	95	1-07-2015	2	yes	T1	II A[7)]	tak	PP, EX, A	0	6: +11 °C; 17
2241	CYKLOHEPTAN	3	F1	II	3+N2	N	2	3		10	97	0.81	3	yes	T4 [3)]	II A[7)]	tak	PP, EX, A	1	
2247	n-DEKAN	3	F1	III	3+F	C	2	2		30	95	0.73	2	yes	T4	II A	tak	PP, EX, A	0	
2248	DI-n-BUTYLOAMINA	8	CF1	II	8+3+N3	N	3	2				0.76	3	yes	T3	II A[7)]	tak	PP, EP, EX, A	1	34
2259	TRIETYLENOTETRAAMINA	8	C7	II	8+N2	N	3	3			97	0.98	3	yes	T2	II B[4)]	tak	PP, EP, EX, A	0	6: 16°C; 17; 34
2263	DIMETYLOCYKLOHEKSANY (cis-1,4-dimetylocyklcheksan)	3	F1	II	3	C	2	2		35	95	0.78	2	yes	T4 [3)]	II A[7)]	tak	PP, EX, A	1	
2263	DIMETYLOCYKLOHEKSANY (trans-1,4-dimetylocykloheksan)	3	F1	II	3	C	2	2		35	95	0.76	2	yes	T4 [3)]	II A[7)]	tak	PP, EX, A	1	
2264	N,N-DIMETYLOCYKLOHEKSYLOAMINA	8	CF1	II	8+3+N2	N	3	3			97	0.85	3	yes	T3	II B[4)]	tak	PP, EP, EX, A	1	34
2265	N,N-DIMETYLOFORMAMID	3	F1	III	3+CMR	N	2	3	3	10	97	0.95	3	yes	T2	II A	tak	PP, EP, EX, TOX, A	0	
2266	DIMETYLO-N-PROPYLOAMINA	3	FC	II	3+8	C	2	2	3	50	95	0.72	2	yes	T4	II A[7)]	tak	PP, EP, EX, A	1	23
2276	2-ETYLOHEKSYLOAMINA	3	FC	III	3+8+N3	N	3	2			97	0.79	3	yes	T3	II A[7)]	tak	PP, EP, EX, A	0	34
2278	n-HEPTEN	3	F1	II	3+N3	N	2	2		10	97	0.7	3	yes	T3	II B[4)]	tak	PP, EX, A	1	

Tabela C

2280	HEKSAMETYLENODIAMINA STAŁA	8	C8	III	8+N3	N	3	3	2		95	0.83	3	yes	T3	II B[4)]	tak	PP, EP, EX, A	0	7; 17; 34
2280	HEKSAMETYLENODIAMINA STAŁA	8	C8	III	8+N3	N	3	3	4		95	0.83	3	yes			nie	PP, EP	0	7; 17; 20: +66 °C; 34
2282	HEKSANOLE	3	F1	III	3+N3	N	3	2			97	0.83	3	yes	T3	II A	tak	PP, EX, A	0	
2286	PENTAMETYLOHEPTAN	3	F1	III	3+F	N	3	3			97	0.75	3	yes	T2	II A[7)]	tak	PP, EX, A	0	
2288	IZOHEKSENY	3	F1	II	3+niest.+N3	C	2	2	3	50	95	0.735	2	yes	T2	II B[4)]	tak	PP, EX, A	1	3; 23
2289	IZOFORONODIAMINA	8	C7	III	8+N2	N	3	3			97	0.92	3	yes	T2	II A[7)]	tak	PP, EP, EX, A	0	6: 14°C; 17; 34
2302	5-METYLOHEKSAN-2-ON	3	F1	III	3	N	3	2			97	0.81	3	yes	T1	II A	tak	PP, EX, A	0	
2303	IZOPROPENYLOBENZEN	3	F1	III	3+N2+F	N	3	3			97	0.91	3	yes	T2	II B	tak	PP, EX, A	0	
2309	OKTADIENY (1,7-OKTADIEN)	3	F1	II	3+N2	N	2	3		10	97	0.75	3	yes	T3	II B[4)]	tak	PP, EX, A	1	
2311	FENTYDYNY	6.1	T1	III	6-01-2015	C	2	2		25	95	1-07-2015	2	no			nie	PP, EP, TOX, A	0	6: +7 ºC; 17
2312	FENOL STOPIONY	6.1	T1	II	6.1+N3+S	C	2	2	4	25	95	1-07-2015	2	no	T1	II A[8)]	tak	PP, EP, EX, TOX, A	2	7; 17
2312	FENOL STOPIONY	6.1	T1	II	6.1+N3+S	C	2	2	4	25	95	1-07-2015	2	no			nie	PP, EP, TOX, A	2	7; 17; 20: +67 ºC
2320	TETRAETYLOPENTAAMINA	8	C7	III	8+N2	N	4	3			97	1	3	yes			nie	PP, EP	0	34
2321	TRICHLOROBENZENY CIEKŁE (1,2,4-TRICHLOROBENZEN)	6.1	T1	III	6.1+N1+S	C	2	2	2	25	95	1-01-1945	2	no	T1	II A[7)]	tak	PP, EP, EX, TOX, A	0	7; 17
2321	TRICHLOROBENZENY CIEKŁE (1,2,4-TRICHLOROBENZEN)	6.1	T1	III	6.1+N1+S	C	2	1	4	25	95	1-01-1945	2	no			nie	PP, EP, TOX, A	0	7; 17; 20: +95 °C; 26
2323	FOSFORYN TRIETYLU	3	F1	III	3	N	3	2			97	0.8	3	yes	T3	II B[4)]	tak	PP, EX, A	0	
2324	TRIIZOBUTYLEN	3	F1	III	3+N1+F	C	2	2		35	95	0.76	2	yes	T2	II B[4)]	tak	PP, EX, A	0	
2325	1,3,5-TRIMETYLOBENZEN	3	F1	III	3+N1	C	2	2		35	95	0.87	2	yes	T1	II A[7)]	tak	PP, EX, A	0	
2333	OCTAN ALLILU	3	FT1	II	3+6.1	C	2	2		40	95	0.93	2	no	T2	II A[7)]	tak	PP, EP, EX, TOX, A	2	
2348	AKRYLANY BUTYLU STABILIZOWANE (AKRYLAN n-BUTYLU, STABILIZOWANY)	3	F1	III	3+niest.+N3	C	2	2		30	95	0.9	1	yes	T3	II B	tak	PP, EX, A	0	3; 5
2350	ETER BUTYLOWOMETYLOWY	3	F1	II	3	N	2	2		10	97	0.74	3	yes	T4 [3)]	II B[4)]	tak	PP, EX, A	1	
2356	2-CHLOROPROPAN	3	F1	I	3	C	2	2	3	50	95	0.86	2	yes	T1	II A	tak	PP, EX, A	1	23
2357	CYKLOHEKSYLOAMINA	8	CF1	II	8+3+N3	N	3	2			97	0.86	3	yes	T3	II B[4)]	tak	PP, EP, EX, A	1	34
2362	1,1-DICHLOROETAN	3	F1	II	3+N2	C	2	2	3	50	95	1-01-2017	2	yes	T2	II A	tak	PP, EX, A	1	23
2370	HEKS-1-EN	3	F1	II	3+N3	N	2	2		10	97	0.67	3	yes	T3	II B[4)]	tak	PP, EX, A	1	
2381	DISIARCZEK DIMETYLU	3	FT1	II	3+6.1	C	2	2		40	95	1-01-1963	2	yes	T2	IIB	tak	PP, EP, EX, TOX, A	2	
2382	DIMETYLOHYDRAZYNA SYMETRYCZNA	6.1	TF1	I	6.1+3+CMR	C	2	2		50	95	0.83	1	no	T4 [3)]	II C[5)]	tak	PP, EP, EX, TOX, A	2	
2383	DIPROPYLOAMINA	3	FC	II	3+8+N3	C	2	2		35	95	0.74	2	yes	T3	II A	tak	PP, EP, EX, A	1	
2397	3-METYLOBUTAN-2-ON	3	F1	II	3	N	2	2		10	97	0.81	3	yes	T1	II A[7)]	tak	PP, EX, A	1	
2398	ETER METYLOWO-tert-BUTYLOWY	3	F1	II	3	N	2	2		10	97	0.74	3	yes	T1	II A	tak	PP, EX, A	1	
2404	PROPIONITRYL	3	FT1	II	3+6.1	C	2	2		45	95	0.78	2	no	T1[9)]	II A[7)]	tak	PP, EP, EX, TOX, A	2	
2414	TIOFEN	3	F1	II	3+N3+S	N	2	3		10	97	1-06-2015	3	yes	T2	II A	tak	PP, EX, A	1	
2430	ALKILOFENOLE STAŁE, I.N.O. (NONYFENOL, MIESZANINA IZOMERYCZNA, STOPIONA)	8	C4	II	8+N1+F	N	3	1	2		95	0.95	2	yes	T2	II A [7)]	tak	PP, EP, EX, A	0	7; 17
2430	ALKILOFENOLE STAŁE, I.N.O. (NONYFENOL, MIESZANINA IZOMERYCZNA, STOPIONA)	8	C4	II	8+N1+F	N	3	2	4		95	0.95	2	yes			nie	PP, EP	0	7; 17; 20: +125 °C
2432	N,N-DIETYLOANILINA	6.1	T1	III	6.1+N2	C	2	2		25	95	0.93	2	no			nie	PP, EP, TOX, A	0	
2448	SIARKA STOPIONA	4.1	F3	III	4.1+S	N	4	1	4		95	2-07-2015	3	yes			nie	PP, EP, TOX*, A	0	* Toximeter for H2S; 7; 20: +150°C; 28; 32
2458	HEKSADIENY	3	F1	II	3+N3	N	2	2		10	97	0.72	3	yes	T4 [3)]	II B[4)]	tak	PP, EX, A	1	
2477	IZOTIOCYJANIAN METYLU	6.1	TF1	I	6.1+3+N1	C	2	2	2	35	95	1,07[11)]	1	no	T4 [3)]	II B[4)]	tak	PP, EP, EX, TOX, A	2	7; 17
2485	IZOCYJANIAN n-BUTYLU	6.1	TF1	I	6.1+3	C	2	2		35	95	0.89	1	no	T2	II B[4)]	tak	PP, EP, EX, TOX, A	2	
2486	IZOCYJANIAN IZOBUTYLU	6.1	TF1	I	6.1+3	C	2	2		40	95		1	no	T4 [3)]	II B[4)]	tak	PP, EP, EX, TOX, A	2	
2487	IZOCYJANIAN FENYLU	6.1	TF1	I	6.1+3	C	2	2		25	95	1-01-2015	1	no	T1	II A	tak	PP, EP, EX, TOX, A	2	
2490	ETER DICHLOROIZOPROPYLOWY	6.1	T1	II	6-01-2015	C	2	2		25	95	1-11-2015	2	no			nie	PP, EP, TOX, A	2	
2491	ETANOLOAMINA lub ETANOLOAMINA, ROZTWÓR	8	C7	III	8+N3	N	3	2			97	1-02-2015	3	yes	T2	II B[4)]	tak	PP, EP, EX, A	0	6: 14°C; 17; 34
2493	HEKSAMETYLENOIMINA	3	FC	II	3+8+N3	N	3	2			97	0.88	3	yes	T3 [2)]	II A	tak	PP, EP, EX, A	1	34
2496	BEZWODNIK PROPIONOWY	8	C3	III	8+N3	N	4	3			97	1-02-2015	3	yes			nie	PP, EP	0	34
2518	1,5,9-CYKLODODEKATRIEN	6.1	T1	III	6.1+F	C	2	2		25	95	0.9	2	no			nie	PP, EP, TOX, A	0	
2527	AKRYLAN IZOBUTYLU STABILIZOWANY	3	F1	III	3+niest.	C	2	2		30	95	0.89	1	yes	T2	II B[9)]	tak	PP, EX, A	0	3; 5
2528	IZOMAŚLAN IZOBUTYLU	3	F1	III	3+N3	N	3	2			97	0.86	3	yes	T2	II A	tak	PP, EX, A	0	
2531	KWAS METAKRYLOWY STABILIZOWANY	8	C3	II	8+niest.+N3	C	2	2	4	25	95	1-02-2015	1	yes	T2	II B[4)]	tak	PP, EP, EX, A	0	3; 4; 5; 7; 17
2564	KWAS TRICHLOROOCTOWY, ROZTWÓR	8	C3	II	8+N1	C	2	2	2	25	95	1,62[11)]	2	yes	T1	II A[7)]	tak	PP, EP, EX, A	0	7; 17; 22
2564	KWAS TRICHLOROOCTOWY, ROZTWÓR	8	C3	III	8+N1	C	2	2		25	95	1,62[11)]	2	yes			nie	PP, EP	0	22
2574	FOSFORAN TRIKREZYLU, zawierający więcej niż 3% izomeru orto	6.1	T1	II	6.1+N1+S	C	2	2		25	95	1-01-2018	2	no			nie	PP, EP, TOX, A	2	
2579	PIPERAZYNA	8	C8	III	8+N2	N	3	3	2		95	0.9	3	yes			nie	PP, EP	0	7; 17; 34
2582	CHLOREK ŻELAZA(III), ROZTWÓR	8	C1	III	8	N	4	3			97	1-01-1945	3	yes			nie	PP, EP	0	22; 30; 34

Tabela C

2586	KWASY ALKILOSULFONOWE CIEKŁE lub KWASY ARYLOSULFONOWE CIEKŁE, zawierające maksymalnie 5% wolnego kwasu siarkowego	8	C3	III	8	N	4	3			97		3	yes			nie	PP, EP	0	34
2608	NITROPROPANY	3	F1	III	3	N	3	2			97	1	3	yes	T2	II B[7]	tak	PP, EX, A	0	
2615	ETER ETYLOWOPROPYLOWY	3	F1	II	3	N	2	2		10	97	0.73	3	yes	T4 [3]	II A[7]	tak	PP, EX, A	1	
2618	WINYLOTOLUENY STABILIZOWANE	3	F1	III	3+niest.+N2+F	C	2	2		25	95	0.92	1	yes	T1	II B[4]	tak	PP, EX, A	0	3; 5
2651	4,4'-DIAMINODIFENYLOMETAN	6.1	T2	III	6.1+N2+CMR+S	C	2	2	2	25	95	1	2	no			nie	PP, EP, TOX, A	0	7; 17
2672	AMONIAK, ROZTWÓR w wodzie, o gęstości względnej w 15 °C pomiędzy 0,880 a 0,957, zawierający ponad 10%, lecz maksymalnie 35% amoniaku	8	C5	III	8+N1	C	2	2	1	50	95	0,88 [10] – 0,96 [10]	2	yes			nie	PP, EP	0	
2672	AMONIAK, ROZTWÓR w wodzie, o gęstości względnej w 15 °C pomiędzy 0,880 a 0,957, zawierający ponad 10%, lecz maksymalnie 35% amoniaku	8	C5	III	8+N3	N	2	2		10	95	0,88 [10] – 0,96 [10]	2	yes			nie	PP, EP	0	34
2683	SIARCZEK AMONU, ROZTWÓR	8	CFT	II	8+3+6.1	C	2	2		50	95		2	no	T4 [3]	II B[4]	tak	PP, EP, EX, TOX, A	2	15; 16
2693	WODOROSIARCZYNY, ROZTWÓR WODNY, I.N.O.	8	C1	III	8	N	4	3			97		3	yes			nie	PP, EP	0	27; 34
2709	BUTYLOBENZENY	3	F1	III	3+N1+F	N	2	3		35	97	0.87	2	yes	T2	II A[7]	tak	PP, EX, A	0	41
2709	BUTYLOBENZENY (n-BUTYLBENZENY)	3	F1	III	3+N1+F	N	3	3			97	0.87	2	yes	T2	II A	tak	PP, EX, A	0	41
2733	AMINY ZAPALNE ŻRĄCE, I.N.O. (2-AMINOBUTAN)	3	FC	II	3+8+N1	C	2	2	3	50	95	0.72	2	yes	T4 [3]	II A[7]	tak	PP, EP, EX, A	1	23
2735	AMINY ŻRĄCE CIEKŁE, I.N.O. lub POLIAMINY ŻRĄCE CIEKŁE, I.N.O.	8	C7	I	8+(N1, N2, N3, CMR, F or S)	*	*	*	*	*	*		*	yes			nie	*	0	27; 34 *patrz 3.2.3.3
2735	AMINY ŻRĄCE CIEKŁE, I.N.O. lub POLIAMINY ŻRĄCE CIEKŁE, I.N.O.	8	C7	II	8+(N1, N2, N3, CMR, F or S)	*	*	*	*	*	*		*	yes			nie	*	0	27; 34 *patrz 3.2.3.3
2735	AMINY ŻRĄCE CIEKŁE, I.N.O. lub POLIAMINY ŻRĄCE CIEKŁE, I.N.O.	8	C7	III	8+(N1, N2, N3, CMR, F or S)	*	*	*	*	*	*		*	yes			nie	*	0	27; 34 *patrz 3.2.3.3
2754	N-ETYLOTOLUIDYNY (N-ETYL-o-TOLUIDYNA)	6.1	T1	II	6.1+F	C	2	2		25	95	0.94	2	no			nie	PP, EP, TOX, A	2	
2754	N-ETYLOTOLUIDYNY (N-ETYL-m-TOLUIDYNA)	6.1	T1	II	6.1+F	C	2	2		25	95	0.94	2	no			nie	PP, EP, TOX, A	2	
2754	N-ETYLOTOLUIDYNY (N-ETYL-o-TOLUIDYNA I N-ETYLOTOLUIDYNY (N-ETYL-m-TOLUIDYNA, MIESZANINA)	6.1	T1	II	6.1+F	C	2	2		25	95	0.94	2	no			nie	PP, EP, TOX, A	2	
2754	N-ETYLOTOLUIDYNY (N-ETYL-p-TOLUIDYNA)	6.1	T1	II	6.1+F	C	2	2	2	25	95	0.94	2	no			nie	PP, EP, TOX, A	2	7; 17
2785	4-TIAPENTANAL (ALDEHYD 3- METYLOMERKAPTOIMIDAZOL PROPIONOWY)	6.1	T1	III	6-01-2015	C	2	2		25	95	1-04-2015	2	no			nie	PP, EP, TOX, A	0	
2789	KWAS OCTOWY LODOWATY lub KWAS OCTOWY, ROZTWÓR, zawierający ponad 80% masowych kwasu	8	CF1	II	8+3	N	2	3	2	10	95	1,05 with 100% acid	3	yes	T1	II A[7]	tak	PP, EP, EX, A	1	7; 17; 34
2790	KWAS OCTOWY, ROZTWÓR, zawierający co najmniej 50% masowych i maksymalnie 80% masowych kwasu	8	C3	II	8	N	2	3		10	97		3	yes			nie	PP, EP	0	34
2790	KWAS OCTOWY, ROZTWÓR, zawierający co najmniej 50% masowych i maksymalnie 80% masowych kwasu	8	C3	III	8	N	2	3		10	97		3	yes			nie	PP, EP	0	34
2796	CIECZ AKUMULATOROWA KWAŚNA	8	C1	II	8+N3	N	4	3			97	1,00 - 1,84	3	yes			nie	PP, EP	0	8; 22; 30; 34
2796	KWAS SIARKOWY, zawierający maksymalnie 51% kwasu	8	C1	II	8+N3	N	4	3			97	1,00 - 1,41	3	yes			nie	PP, EP	0	8; 22; 30; 34
2797	CIECZ AKUMULATOROWA ZASADOWA	8	C5	II	8+N3	N	4	3			97	1,00 - 2,13	3	yes			nie	PP, EP	0	22; 30; 34
2810	MATERIAŁ TRUJĄCY ORGANICZNY CIEKŁY, I.N.O.	6.1	T1	I	6.1+(N1, N2, N3, CMR, F or S)	C	2	2	*	*	95		1	no			nie	PP, EP, TOX, A	2	27; 29 *patrz 3.2.3.3
2810	MATERIAŁ TRUJĄCY ORGANICZNY CIEKŁY, I.N.O.	6.1	T1	II	6.1+(N1, N2, N3, CMR, F or S)	C	2	2	*	*	95		2	no			nie	PP, EP, TOX, A	2	27; 29 *patrz 3.2.3.3
2810	MATERIAŁ TRUJĄCY ORGANICZNY CIEKŁY, I.N.O.	6.1	T1	III	6.1+(N1, N2, N3, CMR, F or S)	C	2	2	*	*	95		2	no			nie	PP, EP, TOX, A	0	27; 29 *patrz 3.2.3.3
2811	MATERIAŁ TRUJĄCY ORGANICZNY STAŁY, I.N.O. (1,2,3-TRICHLOROBENZEN, STOPIONY)	6.1	T2	III	6.1+S	C	2	2	2	25	95		2	no	T4 [3]	II B[4]	tak	PP, EP, EX, TOX, A	0	7; 17; 22
2811	MATERIAŁ TRUJĄCY ORGANICZNY STAŁY, I.N.O. (1,2,3-TRICHLOROBENZEN, STOPIONY)	6.1	T2	III	6.1+S	C	2	1	4	25	95		2	no			nie	PP, EP, TOX, A	0	7; 17; 20: +92 °C; 22; 26
2811	MATERIAŁ TRUJĄCY ORGANICZNY STAŁY, I.N.O. (1,2,3-TRICHLOROBENZEN, STOPIONY)	6.1	T2	III	6.1+S	C	2	2	2	25	95		2	no	T4 [3]	II B[4]	tak	PP, EP, EX, TOX, A	0	7; 17; 22
2811	MATERIAŁ TRUJĄCY ORGANICZNY STAŁY, I.N.O. (1,2,3-TRICHLOROBENZEN, STOPIONY)	6.1	T2	III	6.1+S	C	2	1	4	25	95		2	no			nie	PP, EP, TOX, A	0	7; 17; 20: +92 °C; 22; 26
2815	N-AMINOETYLOPIPERAZYNA	8	C7	III	8+N2	N	4	3			97	0.98	3	yes			nie	PP, EP	0	34
2820	KWAS MASŁOWY	8	C3	III	8+N3	N	2	3		10	97	0.96	3	yes			nie	PP, EP	0	34
2829	KWAS KAPRONOWY	8	C3	III	8+N3	N	4	3			97	0.92	3	yes			nie	PP, EP	0	34

Tabela C

2831	1,1,1-TRICHLOROETAN	6.1	T1	III	6.1+N2	C	2	2	3	50	95	1-01-1934	2	no			nie	PP, EP, TOX, A	0	23
2850	TETRAPROPYLEN	3	F1	III	3+N1+F	N	4	3			97	0.76	2	yes			nie	PP	0	
2874	ALKOHOL FURFURYLOWY	6.1	T1	III	6.1+N3	C	2	2		25	95	1-01-2013	2	no			nie	PP, EP, TOX, A	0	
2904	CHLOROFENOLANY CIEKŁE lub FENOLANY CIEKŁE	8	C9	III	8	N	4	2			97	1,13-1,18	3	yes			nie	PP, EP	0	34
2920	MATERIAŁ ŻRĄCY ZAPALNY CIEKŁY, I.N.O. (2-PROPANOL I CHLOREK DODECYLODIMETYLOAMONOWY, ROZTWÓR WODNY)	8	CF1	II	8+3+F	N	3	3			97	0.95	3	yes	T3	II A	tak	PP, EP, EX, A	1	34;
2920	MATERIAŁ ŻRĄCY ZAPALNY CIEKŁY, I.N.O. (ROZTWÓR WODNY CHLORKU HEKSADECYLOTRIMETYLOAMONOWEGO (50%) I ETANOLU (35%))	8	CF1	II	8+3+F	N	2	3		10	95	0.9	3	yes	T2	II B	tak	PP, EP, EX, A	1	6: +7 ºC; 17; 34;
2922	MATERIAŁ ŻRĄCY TRUJĄCY CIEKŁY, I.N.O.	8	CT1	I	8+6.1+ (N1, N2, N3, CMR, F or S)	C	2	2	*	*	95		1	no			nie	PP, EP, TOX, A	2	27; 29 *patrz 3.2.3.3
2922	MATERIAŁ ŻRĄCY TRUJĄCY CIEKŁY, I.N.O.	8	CT1	II	8+6.1+ (N1, N2, N3, CMR, F or S)	C	2	2	*	*	95		2	no			nie	PP, EP, TOX, A	2	27; 29 *patrz 3.2.3.3
2922	MATERIAŁ ŻRĄCY TRUJĄCY CIEKŁY, I.N.O.	8	CT1	III	8+6.1+ (N1, N2, N3, CMR, F or S)	C	2	2	*	*	95		2	no			nie	PP, EP, TOX, A	0	27; 29 *patrz 3.2.3.3
2924	MATERIAŁ ZAPALNY ŻRĄCY CIEKŁY, I.N.O.	3	FC	I	3+8+(N1, N2, N3, CMR, F or S)	C	2	2	*	*	95		1	yes	T4 [3]	II B [4]	tak	*	1	27; 29 *patrz 3.2.3.3
2924	MATERIAŁ ZAPALNY ŻRĄCY CIEKŁY, I.N.O.	3	FC	II	3+8+(N1, N2, N3, CMR, F or S)	C	2	2	*	*	95		2	yes	T4 [3]	II B [4]	tak	*	1	27; 29 *patrz 3.2.3.3
2924	MATERIAŁ ZAPALNY ŻRĄCY CIEKŁY, I.N.O.	3	FC	III	3+8+(N1, N2, N3, CMR, F or S)	*	*	*	*	*	*		*	yes	T4 [3]	II B [4]	tak	*	0	27; 34 *patrz 3.2.3.3
2924	MATERIAŁ ZAPALNY ŻRĄCY CIEKŁY, I.N.O. (ROZWÓR WODNY CHLORKU DIALKILO-(C_8 - C_{18})-DIMETYLOAMONU I 2-PROPANOLU)	3	FC	II	3+8+F	C	2	2		50	95	0.88	2	yes	T2	II A	tak	PP, EP, EX, A	1	
2927	MATERIAŁ TRUJĄCY ŻRĄCY ORGANICZNY CIEKŁY, I.N.O.	6.1	TC1	I	6.1+8+ (N1, N2, N3, CMR, F or S)	C	2	2	*	*	95		1	no			nie	PP, EP, TOX, A	2	27; 29 *patrz 3.2.3.3
2927	MATERIAŁ TRUJĄCY ŻRĄCY ORGANICZNY CIEKŁY, I.N.O.	6.1	TC1	II	6.1+8+ (N1, N2, N3, CMR, F or S)	C	2	2	*	*	95		2	no			nie	PP, EP, TOX, A	2	27; 29 *patrz 3.2.3.3
2929	MATERIAŁ TRUJĄCY ZAPALNY ORGANICZNY CIEKŁY, I.N.O.	6.1	TF1	I	6.1+3+ (N1, N2, N3, CMR, F or S)	C	2	2	*	*	95		1	no	T4 [3]	II B [4]	tak	PP, EP, EX, TOX, A	2	27; 29 *patrz 3.2.3.3
2929	MATERIAŁ TRUJĄCY ZAPALNY ORGANICZNY CIEKŁY, I.N.O.	6.1	TF1	II	6.1+3+ (N1, N2, N3, CMR, F or S)	C	2	2	*	*	95		2	no	T4 [3]	II B [4]	tak	PP, EP, EX, TOX, A	2	27; 29 *patrz 3.2.3.3
2935	2-CHLOROPROPIONIAN ETYLU	3	F1	III	3	C	2	2		30	95	1-08-2015	2	yes	T4 [3]	II A	tak	PP, EX, A	0	
2947	CHLOROOCTAN IZOPROPYLU	3	F1	III	3	C	2	2		30	95	1-09-2015	2	yes	T4 [3]	II A	tak	PP, EX, A	0	
2966	TIOGLIKOL	6.1	T1	II	6-01-2015	C	2	2		25	95	1-12-2015	2	no			nie	PP, EP, TOX, A	2	
2983	TLENEK ETYLENU I TLENEK PROPYLENU, MIESZANINA, zawierająca maksymalnie 30% tlenku etylenu	3	FT1	I	3+6.1+niest.	C	1	1	3		95	0.85	1	no	T2	II B	tak	PP, EP, EX, TOX, A	2	2; 3; 12; 31
2984	NADTLENEK WODORU, ROZTWÓR WODNY, zawierający co najmniej 8% lecz mniej niż 20% nadtlenku wodoru (stabilizowany według potrzeb)	5.1	O1	III	5.1+niest.	C	2	2		35	95	1-06-2015	2	yes			nie	PP	0	3; 33
3077	MATERIAŁ ZAGRAŻAJĄCY ŚRODOWISKU STAŁY, I.N.O. STOPIONY (ALKILOAMINA (C_{12} - C_{18}))	9	M7	III	9+F	N	4	3	2		95	0.79	3	yes			nie	PP	0	7; 17
3079	METAKRYLONITRYL STABILIZOWANY	6.1	TF1	I	6.1+3+niest.+ N3	C	2	2		45	95	0.8	1	no	T1	II B [4]	tak	PP, EP, EX, TOX, A	2	3; 5
3082	MATERIAŁ ZAGRAŻAJĄCY ŚRODOWISKU CIEKŁY, I.N.O.	9	M6	III	9+(N1, N2, CMR, F or S)	*	*	*	*	*	*		*	yes			nie	*	0	22; 27 *patrz 3.2.3.3
3082	MATERIAŁ ZAGRAŻAJĄCY ŚRODOWISKU CIEKŁY, I.N.O. (woda zęzowa)	9	M6	III	9+N2+F	N	4	3			97		3	yes			nie	PP	0	

Tabela C

3082	MATERIAŁ ZAGRAŻAJĄCY ŚRODOWISKU CIEKŁY, I.N.O. (olej opałowy ciężki)	9	M6	III	9+CMR (N1, N2, F or S)	N	2	3		10	97		3	yes			nie	PP	0	
3092	1-METOKSY-2-PROPANOL	3	F1	III	3	N	3	2			97	0.92	3	yes	T3	II B	tak	PP, EX, A	0	
3145	ALKILOFENOLE CIEKŁE, I.N.O. (włącznie z homologami C_2-C_{12})	8	C3	II	8+N3	N	4	3			97	0.95	3	yes			nie	PP, EP	0	34
3145	ALKILOFENOLE CIEKŁE, I.N.O. (włącznie z homologami C_2-C_{12})	8	C3	III	8+N3	N	4	3			97	0.95	3	yes			nie	PP, EP	0	34
3175	MATERIAŁY STAŁE ZAWIERAJĄCE MATERIAŁY CIEKŁE ZAPALNE, I.N.O. temperatura zapłonu maksymalnie 60 °C (CHLOREK 2-PROPANOLU I DIALKILO-(C_{12} - C_{18})-DIMETYLOAMONU)	4.1	F1	II	4-01-2015	N	3	3	4		95	0.86	3	yes	T2	II A[7)]	tak	PP, EX, A	1	7; 17
3256	MATERIAŁ CIEKŁY ZAPALNY PODGRZANY, I.N.O., o temperaturze zapłonu powyżej 60 °C, w lub powyżej jego temperatury zapłonu	3	F2	III	3+(N1, N2, N3, CMR, F or S)	*	*	*	*	*	95		*	yes	T4 [3)]	II B[4)]	tak	*	0	7; 27 *patrz 3.2.3.3
3256	MATERIAŁ CIEKŁY ZAPALNY PODGRZANY, I.N.O., o temperaturze zapłonu powyżej 60 °C, w lub powyżej jego temperatury zapłonu (CARBON BLACK REEDSTOCK) (OLEJ PIROLIZOWY)	3	F2	III	3+F	N	3	3	2		95		3	yes	T 1	II B	tak	PP, EX, A	0	7
3256	MATERIAŁ CIEKŁY ZAPALNY PODGRZANY, I.N.O., o temperaturze zapłonu powyżej 60 °C, w lub powyżej jego temperatury zapłonu (OLEJ PIROLIZOWY A)	3	F2	III	3+F	N	3	3	2		95		3	yes	T 1	II B	tak	PP, EX, A	0	7
3256	MATERIAŁ CIEKŁY ZAPALNY PODGRZANY, I.N.O., o temperaturze zapłonu powyżej 60 °C, w lub powyżej jego temperatury zapłonu (OLEJ RESZTKOWY)	3	F2	III	3+F	N	3	3	2		95		3	yes	T 1	II B	tak	PP, EX, A	0	7
3256	MATERIAŁ CIEKŁY ZAPALNY PODGRZANY, I.N.O., o temperaturze zapłonu powyżej 60 °C, w lub powyżej jego temperatury zapłonu (MIESZANINA NAFTALINY SUROWEJ)	3	F2	III	3+F	N	3	3	2		95		3	yes	T 1	II B	tak	PP, EX, A	0	7
3256	MATERIAŁ CIEKŁY ZAPALNY PODGRZANY, I.N.O., o temperaturze zapłonu powyżej 60 °C, w lub powyżej jego temperatury zapłonu (OLEJ KREOZOTOWY)	3	F2	III	3+N1+F	C	2	2	2	10	95		2	yes	T 2	II B	tak	PP, EX, A	0	7
3256	MATERIAŁ CIEKŁY ZAPALNY PODGRZANY, I.N.O., o temperaturze zapłonu powyżej 60 °C, w lub powyżej jego temperatury zapłonu (Low Ql Pitch)	3	F2	III	3+N2+CMR+S	N	3	1	4		95	1,1-1,3	3	yes	T2	II B	tak	PP, EP, EX, TOX, A	0	7
3257	MATERIAŁ PODGRZANY CIEKŁY, I.N.O., podgrzany do lub powyżej 100 °C ale poniżej jego temperatury zapłonu, (włącznie ze stopionym metalem, stopioną solą, itp.)	9	M9	III	9+(N1, N2, N3, CMR, F or S)	*	*	*	*	*	95		*	yes			nie	*	0	7; 20:+115 ºC; 22; 24; 25; 27 *patrz 3.2.3.3
3257	MATERIAŁ PODGRZANY CIEKŁY, I.N.O., podgrzany do lub powyżej 100 °C ale poniżej jego temperatury zapłonu, (włącznie ze stopionym metalem, stopioną solą, itp.)	9	M9	III	9+(N1, N2, N3, CMR, F or S)	*	*	*	*	*	95		*	yes			nie	*	0	7; 20:+225 ºC; 22; 24; 27 *patrz 3.2.3.3
3259	AMINY ŻRĄCE STAŁE, I.N.O. (OCTAN MONOALKILOW-(C_{12} - C_{18})-AMONOWY, STOPIONY)	8	C8	III	8	N	4	3	2		95	0.87	3	yes			nie	PP, EP	0	7; 17; 34
3264	MATERIAŁ ŻRĄCY KWAŚNY NIEORGANICZNY CIEKŁY, I.N.O.	8	C1	I	8+(N1, N2, N3, CMR, F or S)	*	*	*	*	*	*		*	yes			nie	*	0	27; 34 *patrz 3.2.3.3
3264	MATERIAŁ ŻRĄCY KWAŚNY NIEORGANICZNY CIEKŁY, I.N.O.	8	C1	II	8+(N1, N2, N3, CMR, F or S)	*	*	*	*	*	*		*	yes			nie	*	0	27; 34 *patrz 3.2.3.3
3264	MATERIAŁ ŻRĄCY KWAŚNY NIEORGANICZNY CIEKŁY, I.N.O.	8	C1	III	8+(N1, N2, N3, CMR, F or S)	*	*	*	*	*	*		*	yes			nie	*	0	27; 34 *patrz 3.2.3.3
3264	MATERIAŁ ŻRĄCY KWAŚNY NIEORGANICZNY CIEKŁY, I.N.O. (KWAS FOSFOROWY I KWAS CYTRYNOWY, ROZTWÓR WODNY)	8	C1	I	8	N	2	3		10	97		3	yes			nie	PP, EP	0	34
3264	MATERIAŁ ŻRĄCY KWAŚNY NIEORGANICZNY CIEKŁY, I.N.O. (KWAS FOSFOROWY I KWAS CYTRYNOWY, ROZTWÓR WODNY)	8	C1	II	8	N	4	3			97		3	yes			nie	PP, EP	0	34
3264	MATERIAŁ ŻRĄCY KWAŚNY NIEORGANICZNY CIEKŁY, I.N.O. (KWAS FOSFOROWY I KWAS CYTRYNOWY, ROZTWÓR WODNY)	8	C1	III	8	N	4	3			97		3	yes			nie	PP, EP	0	34
3265	MATERIAŁ ŻRĄCY KWAŚNY ORGANICZNY CIEKŁY, I.N.O.	8	C3	I	8+(N1, N2, N3, CMR, F or S)	*	*	*	*	*	*		*	yes			nie	*	0	27; 34 *patrz 3.2.3.3
3265	MATERIAŁ ŻRĄCY KWAŚNY ORGANICZNY CIEKŁY, I.N.O.	8	C3	II	8+(N1, N2, N3, CMR, F or S)	*	*	*	*	*	*		*	yes			nie	*	0	27; 34 *patrz 3.2.3.3
3265	MATERIAŁ ŻRĄCY KWAŚNY ORGANICZNY CIEKŁY, I.N.O.	8	C3	III	8+(N1, N2, N3, CMR, F or S)	*	*	*	*	*	*		*	yes			nie	*	0	27; 34 *patrz 3.2.3.3

Tabela C

3266	MATERIAŁ ŻRĄCY ZASADOWY NIEORGANICZNY CIEKŁY, I.N.O.	8	C5	I	8+(N1, N2, N3, CMR, F or S)	*	*	*	*	*	*		*	yes			nie	*	0	27; 34 *patrz 3.2.3.3
3266	MATERIAŁ ŻRĄCY ZASADOWY NIEORGANICZNY CIEKŁY, I.N.O.	8	C5	II	8+(N1, N2, N3, CMR, F or S)	*	*	*	*	*	*		*	yes			nie	*	0	27; 34 *patrz 3.2.3.3
3266	MATERIAŁ ŻRĄCY ZASADOWY NIEORGANICZNY CIEKŁY, I.N.O.	8	C5	III	8+(N1, N2, N3, CMR, F or S)	*	*	*	*	*	*		*	yes			nie	*	0	27; 34 *patrz 3.2.3.3
3267	MATERIAŁ ŻRĄCY ZASADOWY ORGANICZNY CIEKŁY, I.N.O.	8	C7	I	8+(N1, N2, N3, CMR, F or S)	*	*	*	*	*	*		*	yes			nie	*	0	27; 34 *patrz 3.2.3.3
3267	MATERIAŁ ŻRĄCY ZASADOWY ORGANICZNY CIEKŁY, I.N.O.	8	C7	II	8+(N1, N2, N3, CMR, F or S)	*	*	*	*	*	*		*	yes			nie	*	0	27; 34 *patrz 3.2.3.3
3267	MATERIAŁ ŻRĄCY ZASADOWY ORGANICZNY CIEKŁY, I.N.O.	8	C7	III	8+(N1, N2, N3, CMR, F or S)	*	*	*	*	*	*		*	yes			nie	*	0	27; 34 *patrz 3.2.3.3
3271	ETER, I.N.O.	3	F1	II	3+(N1, N2, N3, CMR, F or S)	*	*	*	*	*	*		*	yes	T4 [3)]	II B [4)]	tak	*	1	14, 27; 29 *patrz 3.2.3.3
3271	ETER, I.N.O. (tert-AMYLOMETYLOETER)	3	F1	II	3+N1	C	2	2	3	50	95	0.77	2	yes	T2	II B [4)]	tak	PP, EX, A	1	
3271	ETER, I.N.O.	3	F1	III	3+(N1, N2, N3, CMR, F or S)	*	*	*	*	*	*		*	yes	T4 [3)]	II B [4)]	tak	*	0	14, 27 *patrz 3.2.3.3
3272	ESTER, I.N.O.	3	F1	II	3+(N1, N2, N3, CMR, F or S)	*	*	*	*	*	*		*	yes	T2	II B [4)]	tak	*	1	14, 27; 29 *patrz 3.2.3.3
3272	ESTER, I.N.O.	3	F1	III	3+(N1, N2, N3, CMR, F or S)	*	*	*	*	*	*		*	yes	T4 [3)]	II B [4)]	tak	*	0	14, 27 *patrz 3.2.3.3
3276	NITRYLE TRUJĄCE CIEKŁE, I.N.O. (2-METYLOGLUTARONITRYL)	6.1	T1	II	6-01-2015	C	2	2		10	95	0.95	2	no			nie	PP, EP, TOX, A	2	
3286	MATERIAŁ CIEKŁY ZAPALNY TRUJĄCY ŻRĄCY, I.N.O.	3	FTC	I	3+6.1+8+ (N1, N2, N3, CMR, F or S)	C	2	2	*	*	95		1	no	T4 [3)]	II B [4)]	tak	PP, EP, EX, TOX, A	2	27; 29 *patrz 3.2.3.3
3286	MATERIAŁ CIEKŁY ZAPALNY TRUJĄCY ŻRĄCY, I.N.O.	3	FTC	II	3+6.1+8+ (N1, N2, N3, CMR, F or S)	C	2	2	*	*	95		2	no	T4 [3)]	II B [4)]	tak	PP, EP, EX, TOX, A	2	27; 29 *patrz 3.2.3.3
3287	MATERIAŁ TRUJĄCY NIEORGANICZNY CIEKŁY, I.N.O.	6.1	T4	I	6.1+(N1, N2, N3, CMR, F or S)	C	2	2	*	*	95		1	no			nie	PP, EP, TOX, A	2	27; 29 *patrz 3.2.3.3
3287	MATERIAŁ TRUJĄCY NIEORGANICZNY CIEKŁY, I.N.O.	6.1	T4	II	6.1+(N1, N2, N3, CMR, F or S)	C	2	2	*	*	95		2	no			nie	PP, EP, TOX, A	2	27; 29 *patrz 3.2.3.3
3287	MATERIAŁ TRUJĄCY NIEORGANICZNY CIEKŁY, I.N.O.	6.1	T4	III	6.1+(N1, N2, N3, CMR, F or S)	C	2	2	*	*	95		2	no			nie	PP, EP, TOX, A	0	27; 29 *patrz 3.2.3.3
3287	MATERIAŁ TRUJĄCY NIEORGANICZNY CIEKŁY, I.N.O. (DICHROMIAN SODU, ROZTWÓR)	6.1	T4	III	6.1+CMR	C	2	2		30	95	1-01-1968	2	no			nie	PP, EP, TOX, A	0	
3289	MATERIAŁ TRUJĄCY ŻRĄCY NIEORGANICZNY CIEKŁY, I.N.O., TEMPERATURA WRZENIA >115 °C	6.1	TC3	I	6.1+8+ (N1, N2, N3, CMR, F or S)	C	2	2	*	*	95		1	no			nie	PP, EP, TOX, A	2	27; 29 *patrz 3.2.3.3
3289	MATERIAŁ TRUJĄCY ŻRĄCY NIEORGANICZNY CIEKŁY, I.N.O., TEMPERATURA WRZENIA >115 °C	6.1	TC3	II	6.1+8+ (N1, N2, N3, CMR, F or S)	C	2	2	*	*	95		2	no			nie	PP, EP, TOX, A	2	27; 29 *patrz 3.2.3.3
3295	WĘGLOWODORY CIEKŁE, I.N.O. ZAWIERA IZOPREN I PENTADIEN (prężność pary w temperaturze 50 °C > 110 kPa), STABILIZOWANY	3	F1	I	3+niest.+N2+ CMR	C	2	2	3	50	95	0,678	1	yes	T4[3)]	II B [4)]	tak	PP, EP, EX, TOX, A	1	3, 27, 29
3295	WĘGLOWODORY CIEKŁE, I.N.O.	3	F1	I	3+(N1, N2, N3, CMR, F or S)	*	*	*	*	*	*		*	yes	T4 [3)]	II B [4)]	tak	*	1	14, 27; 29 *patrz 3.2.3.3
3295	WĘGLOWODORY CIEKŁE, I.N.O.	3	F1	II	3+(N1, N2, N3, CMR, F or S)	*	*	*	*	*	*		*	yes	T4 [3)]	II B [4)]	tak	*	1	14, 27; 29 *patrz 3.2.3.3
3295	WĘGLOWODORY CIEKŁE, I.N.O.	3	F1	III	3+(N1, N2, N3, CMR, F or S)	*	*	*	*	*	*		*	yes	T4 [3)]	II B [4)]	tak	*	0	14, 27 *patrz 3.2.3.3
3295	WĘGLOWODORY CIEKŁE, I.N.O. (1-OKTEN)	3	F1	II	3+N2+F	N	2	3		10	97	0.71	3	yes	T3	II B [4)]	tak	PP, EX, A	1	14
3295	WĘGLOWODORY CIEKŁE, I.N.O. (WĘGLOWODORY POLICYKLICZNE AROMATYCZNE, MIESZANINA)	3	F1	III	3+CMR+F	N	2	3	3	10	97	1-08-2015	3	yes	T1	II A	tak	PP, EP, EX, TOX, A	0	14
3295	WĘGLOWODORY CIEKŁE, I.N.O. Z ZAWARTOŚCIĄ BENZENU PONAD 10% prężność pary w temperaturze 50 °C > 175 kPa,	3	F1	I	3+CMR	C	1	1			95		1	yes	T4 [3)]	II B [4)]	tak	PP, EP, EX, TOX, A	1	27; 29

Tabela C

3295	WĘGLOWODORY CIEKŁE, I.N.O. Z ZAWARTOŚCIĄ BENZENU PONAD 10% 110 kPa < prężność pary w temperaturze 50 °C ≤ 175 kPa,	3	F1	I	3+CMR	C	1	1			95		1	yes	T4 [3)]	II B[4)]	tak	PP, EP, EX, TOX, A	1	27; 29
3295	WĘGLOWODORY CIEKŁE, I.N.O. Z ZAWARTOŚCIĄ BENZENU PONAD 10% prężność pary w temperaturze 50 °C ≤ 110 kPa, TEMPERATURA WRZENIA ≤ 60 °C	3	F1	I	3+CMR	C	1	1			95		1	yes	T4 [3)]	II B[4)]	tak	PP, EP, EX, TOX, A	1	27; 29
3295	WĘGLOWODORY CIEKŁE, I.N.O. Z ZAWARTOŚCIĄ BENZENU PONAD 10% prężność pary w temperaturze 50 °C ≤ 110 kPa, TEMPERATURA WRZENIA ≤ 60 °C	3	F1	I	3+CMR	C	2	2	3	50	95		2	yes	T4 [3)]	II B[4)]	tak	PP, EP, EX, TOX, A	1	23; 27; 29
3295	WĘGLOWODORY CIEKŁE, I.N.O. Z ZAWARTOŚCIĄ BENZENU PONAD 10% 110 kPa < prężność pary w temperaturze 50 °C ≤ 175 kPa,	3	F1	II	3+CMR	C	1	1			95		1	yes	T4 [3)]	II B[4)]	tak	PP, EP, EX, TOX, A	1	27; 29
3295	WĘGLOWODORY CIEKŁE, I.N.O. Z ZAWARTOŚCIĄ BENZENU PONAD 10% prężność pary w temperaturze 50 °C ≤ 110 kPa, TEMPERATURA WRZENIA ≤ 60 °C	3	F1	II	3+CMR	C	1	1			95		1	yes	T4 [3)]	II B[4)]	tak	PP, EP, EX, TOX, A	1	27; 29
3295	WĘGLOWODORY CIEKŁE, I.N.O. Z ZAWARTOŚCIĄ BENZENU PONAD 10% prężność pary w temperaturze 50 °C ≤ 110 kPa, TEMPERATURA WRZENIA ≤ 60 °C	3	F1	II	3+CMR	C	2	2	3	50	95		2	yes	T4 [3)]	II B[4)]	tak	PP, EP, EX, TOX, A	1	23: 27; 29: 38
3295	WĘGLOWODORY CIEKŁE, I.N.O. Z ZAWARTOŚCIĄ BENZENU PONAD 10% prężność pary w temperaturze 50 °C ≤ 110 kPa, 60 °C < TEMPERATURA WRZENIA ≤ 85 °C	3	F1	II	3+CMR	C	2	2	3	50	95		2	yes	T4 [3)]	II B[4)]	tak	PP, EP, EX, TOX, A	1	23; 27; 29
3295	WĘGLOWODORY CIEKŁE, I.N.O. Z ZAWARTOŚCIĄ BENZENU PONAD 10% prężność pary w temperaturze 50 °C ≤ 110 kPa, 85 °C < TEMPERATURA WRZENIA ≤ 115 °C	3	F1	II	3+CMR	C	2	2		50	95		2	yes	T4 [3)]	II B[4)]	tak	PP, EP, EX, TOX, A	1	27; 29
3295	WĘGLOWODORY CIEKŁE, I.N.O. Z ZAWARTOŚCIĄ BENZENU PONAD 10% prężność pary w temperaturze 50 °C ≤ 110 kPa, TEMPERATURA WRZENIA > 115 °C	3	F1	II	3+CMR	C	2	2		35	95		2	yes	T4 [3)]	II B[4)]	tak	PP, EP, EX, TOX, A	1	27; 29
3295	WĘGLOWODORY CIEKŁE, I.N.O. Z ZAWARTOŚCIĄ BENZENU PONAD 10% prężność pary w temperaturze 50 °C ≤ 110 kPa, 60 °C < TEMPERATURA WRZENIA ≤ 85 °C	3	F1	III	3+CMR	C	2	2	3	50	95		2	yes	T4 [3)]	II B[4)]	tak	PP, EP, EX, TOX, A	0	23; 27; 29
3295	WĘGLOWODORY CIEKŁE, I.N.O. Z ZAWARTOŚCIĄ BENZENU PONAD 10% prężność pary w temperaturze 50 °C ≤ 110 kPa, 85 °C < TEMPERATURA WRZENIA ≤ 115 °C	3	F1	III	3+CMR	C	2	2		50	95		2	yes	T4 [3)]	II B[4)]	tak	PP, EP, EX, TOX, A	0	27; 29
3295	WĘGLOWODORY CIEKŁE, I.N.O. Z ZAWARTOŚCIĄ BENZENU PONAD 10% prężność pary w temperaturze 50 °C ≤ 110 kPa, TEMPERATURA WRZENIA > 115 °C	3	F1	III	3+CMR	C	2	2		35	95		2	yes	T4 [3)]	II B[4)]	tak	PP, EP, EX, TOX, A	0	27; 29
3412	KWAS MRÓWKOWY, zawierający co najmniej 5% masowych, lecz mniej niż 10% masowych kwasu	8	C3	II	8+N3	N	2	3		10	97	1-01-2022	3	yes	T1	II A	tak	PP, EP, EX, A	0	6: +12 °C; 17; 34
3412	KWAS MRÓWKOWY, zawierający co najmniej 5% masowych, lecz mniej niż 10% masowych kwasu	8	C3	III	8	N	2	3		10	97	1-01-2022	3	yes	T1	II A	tak	PP, EP, EX, A	0	6: +12 °C; 17; 34
3426	AKRYLAMID, ROZTWÓR	6.1	T1	III	6-01-2015	C	2	2		30	95	1-03-2015	2	no			nie	PP, EP, TOX, A	0	3; 5; 16
3429	CHLOROTOLUIDYNY CIEKŁE	6.1	T1	III	6.1+S	C	2	2		25	95	1-01-2015	2	no	T1	II A[7)]	tak	PP, EP, EX, TOX, A	0	6: +6 ºC; 17;
3446	NITROTOLUENY STAŁE, STOPIONE (p-NITROTOLUEN)	6.1	T2	II	6.1+N2+S	C	2	2	2	25	95	1-01-2016	2	no	T2	II B[4)]	tak	PP, EP, EX, TOX, A	2	7; 17
3446	NITROTOLUENY STAŁE, STOPIONE (p-NITROTOLUEN)	6.1	T2	II	6.1+N2+S	C	2	1	4	25	95	1-01-2016	2	no			nie	PP, EP, TOX, A	2	7; 17; 20: +88 ºC; 26
3451	TOLUIDYNY STAŁE, STOPIONE (p-TOLUIDYNA)	6.1	T2	II	6.1+N1	C	2	2	2	25	95	1-05-2015	2	no	T1	II A[8)]	tak	PP, EP, EX, TOX, A	2	7; 17
3451	TOLUIDYNY STAŁE, STOPIONE (p-TOLUIDYNA)	6.1	T2	II	6.1+N1	C	2	2	4	25	95	1-05-2015	2	no			nie	PP, EP, TOX, A	2	7; 17; 20: +60 ºC
3455	KREZOLE STAŁE STOPIONE	6.1	TC2	II	6.1+8+N3	C	2	2	2	25	95	1,03 - 1,05	2	no	T1	II A[8)]	tak	PP, EP, EX, TOX, A	2	7; 17
3455	KREZOLE STAŁE STOPIONE	6.1	TC2	II	6.1+8+N3	C	2	2	4	25	95	1,03 - 1,05	2	no			nie	PP, EP, TOX, A	2	7; 17; 20: +66 ºC
3463	KWAS PROPIONOWY, zawierający co najmniej 90% masowych kwasu	8	CF1	II	8+3+N3	N	3	3			97	0.99	3	yes	T1	II A[7)]	tak	PP, EP, EX, A	1	34
3475	ETANOL I GAZOLINA, MIESZANINA lub ETANOL I BENZYNA, MIESZANINA lub ETANOL I PALIWO GAŹNIKOWE, MIESZANINA, zawierająca więcej niż 90% etanolu	3	F1	II	3+N2+CMR+F	N	2	3	3	10	97	0.69 – 0.78 [10)]	3	yes	T3	II A	tak	PP, EP, EX, TOX, A	1	
3475	ETANOL I GAZOLINA, MIESZANINA lub ETANOL I BENZYNA, MIESZANINA lub ETANOL I PALIWO GAŹNIKOWE, MIESZANINA, zawierająca więcej niż 90% etanolu	3	F1	II	3+N2+CMR+F	N	2	3	3	10	97	0.78 – 0.79 [10)]	3	yes	T2	II B	tak	PP, EP, EX, TOX, A	1	
3494	ROPA NAFTOWA SUROWA ZASIARCZONA ZAPALNA TRUJĄCA	3	TF1	I	3+6.1+(N1, N2, N3, CMR, F)	C	*	*	*	*	95		1	no	T4[3)]	II B[4)]	tak	PP, EP, EX, TOX, A	2	14; 27; *patrz 3.2.3.3
3494	ROPA NAFTOWA SUROWA ZASIARCZONA ZAPALNA TRUJĄCA	3	TF1	II	3+6.1+(N1, N2, N3, CMR, F)	C	*	*	*	*	95		2	no	T4[3)]	II B[4)]	tak	PP, EP, EX, TOX, A	2	14; 27; *patrz 3.2.3.3
3494	ROPA NAFTOWA SUROWA ZASIARCZONA ZAPALNA TRUJĄCA	3	TF1	III	3+6.1+(N1, N2, N3, CMR, F)	C	*	*	*	*	95		2	no	T4[3)]	II B[4)]	tak	PP, EP, EX, TOX, A	0	14; 27; *patrz 3.2.3.3
9000	AMONIAK BEZWODNY NISKO SCHŁODZONY	2	3TC		2.1+2.3+8+N1	G	1	1	1; 3		95		1	no	T1	II A	tak	PP, EP, EX, TOX, A	2	1; 2; 31

Tabela C

9001	MATERIAŁY O TEMPERATURZE ZAPŁONU POWYŻEJ 60 °C, przekazywane do przewozu w TEMPERATURZE W ZAKRESIE 15 K PONIŻEJ ICH TEMPERATURY ZAPŁONU LUB MATERIAŁY O TEMPERATURZE ZAPŁONU > 60 °C PODGRZANE DO MNIEJ NIŻ 15 K OD TEMPERATURY ZAPŁONU.	3	F4		3+(N1, N2, N3, CMR, F or S)	*	*	*	*	*	*		*	yes	T4 [3)]	II B[4)]	tak	*	0	27 *patrz 3.2.3.3
9002	MATERIAŁY O TEMPERATURZE SAMOZAPŁONU ≤ 200°C, I.N.O.	3	F5		3+(N1, N2, N3, CMR, F or S)	C	1	1	*	*	95		1	yes	T4	II B[4)]	tak	*	0	*patrz 3.2.3.3
9003	MATERIAŁY O TEMPERATURZE ZAPŁONU POWYŻEJ 60 °C I NIE WYŻSZEJN NIŻ 100 °C, lub MATERIAŁY o temperaturze samozapłonu powyżej 60 °C i nie wyższej niż 100 °C, które nie należą do innej klasy	9			9+(N1, N2, N3, CMR, F or S)	*	*	*	*	*	*		*	yes			nie	*	0	27 *patrz 3.2.3.3
9003	MATERIAŁY O TEMPERATURZE ZAPŁONU POWYŻEJ 60 °C I NIE WYŻSZEJN NIŻ 100 °C, lub MATERIAŁY o temperaturze samozapłonu powyżej 60 °C i nie wyższej niż 100 °C, które nie należą do innej klasy (ETER MONOBUTYLOWY GLIKOLU ETYLENOWEGO)	9			9+N3+F	N	4	3			97	0.9	3	yes			nie	PP	0	
9003	MATERIAŁY O TEMPERATURZE ZAPŁONU POWYŻEJ 60 °C I NIE WYŻSZEJN NIŻ 100 °C, lub MATERIAŁY o temperaturze samozapłonu powyżej 60 °C i nie wyższej niż 100 °C, które nie należą do innej klasy (AKRYLAN 2-ETYLOHEKSYLU)	9			9+N3+F	N	4	3			97	0.89	3	yes			nie	PP	0	3; 5; 16;
9004	DIFENYLOMETAN-4,4'-DIIZOCYJANIAN	9			S	N	2	3	4	10	95	1,21[1)]	3	yes			nie	PP	0	7; 8; 17; 19
9005	MATERIAŁ ZAGRAŻAJĄCY ŚRODOWISKU, STAŁY, I.N.O., STOPIONY	9			9+(N2, N3, CMR, F or S)	*	*	*	*	*	95		*	yes			nie	*	0	*patrz 3.2.3.3
9006	MATERIAŁ ZAGRAŻAJĄCY ŚRODOWISKU, CIEKŁY, I.N.O.	9			9+(N2, N3, CMR, F or S)	*	*	*	*	*	97		*	yes			nie	*	0	*patrz 3.2.3.3

3.2.4 Warunki zastosowania rozdziału 1.5.2 dotyczącego zezwoleń specjalnych dla przewozu w zbiornikowcach

3.2.4.1 Wzór zezwolenia specjalnego, na podstawie rozdziału 1.5.2

Specjalne zezwolenie w związku z rozdziałem 1.5.2 ADN

Zgodnie z rozdziałem 1.5.2 ADN, przewóz w zbiornikowcu materiałów określonych w załączniku do tego zezwolenia specjalnego jest dozwolony na warunkach w nim określonych.

Przed przewozem materiału przewoźnik powinien wymagać, aby ten materiał był umieszczony przez towarzystwo klasyfikacyjne w wykazie, o którym mowa w 1.16.1.2.5 ADN.

To zezwolenie specjalne jest ważne .....
(miejsca i/lub drogi ważności)

To zezwolenie będzie ważne przez 2 lata od daty podpisania, o ile nie została wyznaczona wcześniejsza data.

Państwo wydające: .....

Władza właściwa: .....

Data: .....

Podpis: .....

3.2.4.2 Wzór wniosku o specjalne zezwolenie zgodnie z 1.5.2

We wniosku o specjalne zezwolenie proszę odpowiedzieć na poniższe pytania i punkty.* Dane są wykorzystywane wyłącznie do celów administracyjnych i są traktowane jako poufne.

Wnioskodawca

.....
(Nazwa) (Przedsiębiorstwo)

.....

( ) .....

.....
(Adres)

Streszczenie wniosku

Upoważnienie do przewozu w zbiornikowcu ..... materiałów klasy .....

Załączniki
(z krótkim opisem)

Wniosek przygotował:

W: .....

Data: .....

Podpis: .....
(osoby odpowiedzialnej za dane)

1. Ogólne dane materiału niebezpiecznego

1.1 Czy jest to materiał czysty □, mieszanina □, roztwór □ ?

1.2 Nazwa techniczna (jeżeli jest to możliwe, to nazewnictwo ADN lub kod IBC).

1.3 Synonim.

1.4 Nazwa handlowa.

1.5 Wzór struktury i, dla mieszanin, skład i/lub koncentracja.

1.6 Klasa zagrożenia z podaniem odpowiedniego kodu klasyfikacyjnego, grupy pakowania.

1.7 Nr UN lub numer identyfikacyjny substancji (jeżeli jest znany).

2. Własności fizyko-chemiczne

2.1 Stan podczas transportu (np. gazowy, ciekły, stopiony, ...).

2.2 Gęstość względna cieczy przy 20 °C lub przy temperaturze przewozu, jeżeli materiał jest podgrzewany lub chłodzony podczas przewozu.

2.3 Temperatura przewozu (dla materiału podgrzewanego lub chłodzonego podczas przewozu).

2.4 Temperatura topnienia lub zakres ..... °C.

2.5 Temperatura wrzenia lub zakres ..... °C.

2.6 Prężność par przy 15 ° C ....., 20 °C ....., 30 °C ....., 37.8 °C ....., 50 °C ....., (dla gazów skroplonych prężność par przy 70 °C .....), (dla gazów trwałych ciśnienie napełniania przy 15 C .....).

2.7 Współczynnik rozszerzalności objętościowej ..... K^{-1}

2.8 Rozpuszczalność w wodzie przy 20 °C

Nasycenie koncentratu ..... mg/l

---

* Dla pytań niemających zastosowania do tematu wniosku, wpisać "nie obowiązuje".

lub

Mieszalność z wodą przy 15 ° C

☐ całkowita ☐ częściowa ☐ żadna

(Jeżeli jest to możliwe, to w przypadku roztworów i mieszanin, podać stężenie)

2.9 Barwa.

2.10 Zapach.

2.11 Lepkość ..... mm^2/s.

2.12 Czas przepływu (ISO 2431-1996) .....s.

2.13 Test separacji rozpuszczalnika ..... .

2.14 pH substancji lub roztworu wodnego (podać stężenie).

2.15 Pozostałe informacje.

3. Techniczne charakterystyki bezpieczeństwa

3.1 Temperatura samozapłonu zgodnie z IEC 60079-20-1:2010, EN 14522:2005, DIN 51 794:2003 w ° C; o ile dotyczy, należy wskazać klasę temperaturową zgodnie z IEC 60079-20-1:2010.

3.2 Temperatura zapłonu

Dla temperatury zapłonu do 175 °C

Test metodą tygla zamkniętego – procedura nierównowagi

Metoda Abla: EN ISO 13736:2008

Metoda Abla-Pensky'ego: DIN 51755–1:1974 lub NF M T60-103:1968

Metoda Pensky'ego-Martensa: EN ISO 2719:2012

Aparat Luchaire: francuska norma NF T60-103:1968

Metoda TAG: ASTM D56-05(2010)

Test metodą tygla zamkniętego – procedura równowagi

Procedura szybkiej równowagi: EN ISO 3679:2004; ASTM D3278-96(2011)

Procedura równowagi tygla zamkniętego: EN ISO 1523:2002+AC1:2006; ASTM D3941-90 (2007)

Dla temperatury zapłonu powyżej 175 °C

Oprócz wyżej wymienionych metod, stosować można również poniższą metodę tygla otwartego:
- Metoda Clevelanda: EN ISO 2592:2002; ASTM D92-12.

3.3 Granice wybuchowości:

Ustalenie górnych i dolnych granic eksplozji zgodnie z normą EN 1839:2012.

3.4 Maksymalne bezpieczne szczeliny zgodnie z IEC 60079-20-1:2010 w [mm]

3.5 Czy materiał jest stabilizowany podczas przewozu? Jeżeli tak, to należy dostarczyć danych o stabilizatorze:

.....

3.6 Produkty rozkładu w przypadku spalania w kontakcie z powietrzem lub pod wpływem ognia zewnętrznego:

3.7 Czy materiały nasilają ogień?

3.8 Abrazja (korozja) ..... mm/rok.

3.9 Czy materiały reagują z wodą lub wilgotnym powietrzem uwalniając palny lub trujący gaz? Tak/nie. Uwalniane gazy: .....

3.10 Czy materiały reagują niebezpiecznie w inny sposób ?

3.11 Czy materiały reagują niebezpiecznie podczas ponownego podgrzania? Tak/nie

4. Zagrożenia fizjologiczne

4.1 Wartości LD_{50} i/lub LC_{50}. Wartość śmiertelna (gdzie ma zastosowanie, inne kryteria toksyczności zgodnie z 2.2.61.1 ADN).

Własności CMR zgodne z kategorią 1A i 1B z rozdziałów 3.5, 3.6 i 3.7 GHS

4.2 Czy rozkład lub produkty reakcji materiału stanowią zagrożenie fizjologiczne? (Wskazać jakie materiały i czy znane)

4.3 Własności środowiskowe (patrz 2.4.2.1 ADN)

Toksyczność ostra:

LC_{50} 96 h dla ryb ..... mg/l

CE_{50} 48 h dla skorupiaka ..... mg/l

CEr_{50} 72 h dla glonów ..... mg/l

Toksyczność chroniczna:

NOEC ..... mg/l

BCF ..... mg/l lub log K_{ow} .....

Łatwo ulegający biodegradacji..... tak/nie

5. Dane dotyczące potencjalnego zagrożenia

5.1 Jakich konkretnych szkód można spodziewać się, wskutek wystąpienia właściwości niebezpiecznych?

- ☐ Spalanie
- ☐ Uraz
- ☐ Korozja
- ☐ Zatrucia w przypadku wchłaniania przez skórę
- ☐ Zatrucia w przypadku wchłaniania przez wdychanie
- ☐ Uszkodzenia mechaniczne
- ☐ Zniszczenie
- ☐ Ogień
- ☐ Abrazja (korozja metali)
- ☐ Zanieczyszczenie środowiska

6. Dane dotyczące wyposażenia do przewozu

6.1 Czy są przewidywalne/konieczne szczególne wymagania załadunku (jakie one są)?

7. Przewóz materiałów niebezpiecznych w zbiornikach

7.1 Z jakimi materiałami materiały przewożone są zgodne?

8. Techniczne wymagania bezpieczeństwa

8.1 Biorąc pod uwagę obecny stan nauki i techniki, jakie środki bezpieczeństwa są konieczne w świetle zagrożeń stwarzanych przez materiał lub mogących powstać w trakcie procesu przewozu jako całości?

8.2 Dodatkowe środki bezpieczeństwa

Używać stacjonarnych lub ruchomych technik do pomiaru gazów palnych i par cieczy palnych

Używać stacjonarnych lub ruchomych technik (toksymetrów) do pomiaru stężeń materiałów trujących.

3.2.4.3 Kryteria klasyfikacji materiałów

A. kolumny (6), (7) i (8): Określenie typu zbiornikowca

1. Gazy (kryteria zgodnie z 2.2.2 ADN)

–	Bez chłodzenia:	typ G	ciśnienie
–	Z chłodzeniem:	typ G	chłodzenie

2. Chlorowcowane węglowodory

Materiały, które mogą być przewożone tylko w stanie stabilizowanym

Materiały trujące (patrz 2.2.61.1 ADN)

Materiały łatwopalne (temperatura zapłonu < 23 °C) lub żrące (patrz 2.2.8 ADN)

Materiały z temperaturą samozapłonu ≤ 200 °C

Materiały z temperaturą zapłonu < 23 °C i zakresem wybuchowości > 15 % przy 20 °C

Benzen i mieszaniny nietrujące i niekorozyjne zawierające więcej niż 10% benzenu

Materiały niebezpieczne dla środowiska , ostre lub chroniczne kategoria 1 (grupa N1 zgodnie z 2.2.9.1.10.2)

– Ciśnienie wewnętrzne zbiorników ładunkowych > 50 kPa przy następujących temperaturach: cieczy 30 °C, fazy gazowej 37,8 °C
  - Bez chłodzenia: typ C ciśnienie (400 kPa)
  - Z chłodzeniem: typ C chłodzenie

– Ciśnienie wewnętrzne zbiorników ładunkowych ≤ 50 kPa przy następujących temperaturach: cieczy 30 °C, fazy gazowej 37,8 °C, ale przy ciśnieniu wewnętrznym zbiorników ładunkowych > 50 kPa przy 50 °C
  - Bez zraszania wodnego: typ C ciśnienie (400 kPa)
  - Ze zraszaniem wodnym: typ C ciśnienie otwarcia zaworu wentylacyjnego szybkowylotowego 50 kPa

– Ciśnienie wewnętrzne zbiorników ładunkowych ≤ 50 kPa przy następujących temperaturach: cieczy 30 °C, fazy gazowej 37,8 °C, z ciśnieniem otwarcia wewnętrznych zbiorników ładunkowych ≤ 50 kPa przy 50°C

  typ C obliczeniowe ciśnienie otwarcia zaworu wentylacyjnego szybkowylotowego 50 kPa, ale nie mniej niż 10 kPa

2.1 Mieszaniny dla których wymagany jest typ C zgodnie z kryteriami w punkcie 2 powyżej, ale dla których brakuje niektórych danych

W przypadku, gdy utrzymanie wewnętrznego ciśnienia zbiornika nie może być obliczone ze względu na brak danych, można wykorzystać następujące kryteria

–	Początkowa temperatura wrzenia ≤ 60 °C	typ C	(400 kPa)
–	60 °C < początkowa temperatura wrzenia ≤ 85 °C	typ C	ciśnienie otwarcia zaworu wentylacyjnego szybkowylotowego 50 kPa i ze zraszaniem wodnym
–	85 °C < początkowa temperatura wrzenia ≤ 115 °C	typ C	ciśnienie otwarcia zaworu wentylacyjnego szybkowylotowego 50 kPa
–	115 °C < początkowa temperatura wrzenia	typ C	ciśnienie otwarcia zaworu wentylacyjnego szybkowylotowego 35 kPa

3.	**Materiały, które są tylko łatwopalne** (patrz 2.2.3 ADN)		
	– Temperatura zapłonu < 23 °C przy 175 kPa ≤ Pv 50 < 300 kPa		
	• Bez chłodzenia:	zamknięty typ N	ciśnienie (400 kPa)
	• Z chłodzeniem:	zamknięty typ N	chłodzenie z ciśnieniem otwarcia zaworu wentylacyjnego szybkowylotowego 50 kPa
	– Temperatura zapłonu < 23 °C przy 150 kPa ≤ Pv 50 < 175 kPa:	zamknięty typ N	ciśnienie otwarcia 50 kPa
	– Temperatura zapłonu < 23 °C przy 110 kPa ≤ Pv 50 < 150 kPa		
	• Bez zraszania wodnego:	zamknięty typ N	ciśnienie otwarcia zaworu wentylacyjnego szybkowylotowego 50 kPa
	• Bez zraszania wodnego:	zamknięty typ N	ciśnienie otwarcia zaworu wentylacyjnego szybkowylotowego10 kPa
	– Temperatura zapłonu < 23 °C przy Pv 50 < 110 kPa:	zamknięty typ N	ciśnienie otwarcia zaworu wentylacyjnego szybkowylotowego 10 kPa
	– Temperatura zapłonu ≥ 23 °C ale ≤ 60 °C:	otwarty typ N	z przerywaczem płomienia
	– Materiały o temperaturze zapłonu > 60 °C podgrzewane do mniej niż 15 K od temperatury zapłonu, I.N.O. (...):	otwarty typ N	z przerywaczem płomienia
	– Materiały o temperaturze zapłonu > 60 °C podgrzewane do mniej niż temperatury zapłonu, I.N.O. (...):	otwarty typ N	z przerywaczem płomienia
4.	**Materiały żrące (patrz 2.2.8.1 ADN)**		
	– **Materiały żrące wytwarzające pary żrące**		
	• Materiały przyporządkowane do grupy pakowania I lub II w wykazie materiałów i mające prężność par[4] wyższe niż 12,5 kPa zawór (125 mbar) przy 50 °C lub	zamknięty typ N	ściany zbiornika ładunkowego powinny być oddzielone od kadłuba jednostki pływającej; ciśnienie otwarcia zaworu wentylacyjnego/ zaworu bezpieczeństwa szybkowylotowego 10 kPa
	• Materiały mogące reagować niebezpiecznie z wodą (np. chlorki kwasowe)		
	• Materiały zawierające gazy w roztworze		
	– **Kwasy żrące:**		
	• Materiały przyporządkowane do grupy pakowania I lub II w wykazie materiałów i mające	otwarty typ N	ściany zbiornika ładunkowego powinny być oddzielone od kadłuba jednostki pływającej

[4] Jeżeli dane są dostępne, to suma ciśnień cząstkowych substancji niebezpiecznych może być użyta w miejsce prężności par.

prężność pary* 12,5 kPa (125 mbar) lub mniej przy 50 °C lub		
• Materiały przyporządkowane do grupy pakowania III w wykazie materiałów mające prężność pary* 6,0 kPa (60 mbar) lub więcej przy 50 °C lub	otwarty typ N	ściany zbiornika ładunkowego powinny być oddzielone od kadłuba jednostki pływającej
• Materiały przyporządkowane do grupy pakowania III w liście substancji z powodu ich stopnia korozyjności na stal albo aluminium lub	otwarty typ N	ściany zbiornika ładunkowego powinny być oddzielone od kadłuba jednostki pływającej
• Materiały o temperaturze topnienia wyższej niż 0 °C i przewożone w podwyższonych temperaturach	otwarty typ N	ściany zbiornika ładunkowego powinny być oddzielone od kadłuba jednostki pływającej
• Materiały łatwopalne	otwarty typ N	z przerywaczem płomienia
• Materiały o podwyższonej temperaturze	otwarty typ N	z przerywaczem płomienia
• Materiały niepalne	otwarty typ N	bez przerywacza płomienia
– **Wszystkie inne materiały żrące:**		
• Materiały łatwopalne	otwarty typ N	z przerywaczem płomienia
• Materiały niepalne	otwarty typ N	bez przerywacza płomienia

5. **Materiały zagrażające środowisku (patrz 2.2.9.1 ADN)**

- Chroniczne 2 i (grupa N2 zgodnie z 2.2.9.1.10.2) — otwarty typ N — ściany zbiornika ładunkowego powinny być oddzielone od kadłuba jednostki pływającej
- Ostra 2 i 3 (grupa N3 zgodnie z 2.2.9.1.10.2) — otwarty typ N — _____

6. **Materiały klasy 9, UN 3257** otwarty typ N niezależny zbiornik ładunkowy

7. **Materiały klasy 9, Nr identyfikacyjny 9003** otwarty typ N _____

Temperatura zapłonu > 60 °C i ≤ 100 °C: otwarty typ N _____

8. **Materiały, które powinny być przewożone w stanie podgrzanym**

Dla materiałów, które powinny być przewożone w stanie podgrzanym, rodzaj ładunku zbiornika określa się na podstawie temperatury przewozu, korzystając z poniższej tabeli:

Maksymalna temperatura przewozu T w °C	Typ N	Typ C
T ≤ 80	2	2
80 < T ≤ 115	1 + uwaga 25	1 + uwaga 26
T > 115	1	1

1 = typ zbiornika ładunkowego: zbiornik niezależny

2 = typ zbiornika ładunkowego: zbiornik integralny

Uwaga 25 = uwaga Nr 25 w kolumnie (20) w wykazie materiałów zawartym w dziale 3.2, Tabela C.

Uwaga 26 = uwaga Nr 26 w kolumnie (20) w wykazie materiałów zawartym w dziale 3.2, Tabela C.

9. **Materiały o długotrwałym wpływie na zdrowie - materiały CMR (Kategorie 1A i 1B zgodnie z kryteriami z działów 3.5, 3.6 i 3.7 of GHS[5]), pod warunkiem że są one już przyporządkowane do klas od 2 do 9 na mocy innych kryteriów**

C rakotwórcze

M mutagenne

R toksyczne dla rozrodczości

zamknięte typ N — ściany zbiornika ładunkowego powinny być oddzielone od kadłuba jednostki pływającej; ciśnienie otwarcia zaworu wentylacyjnego szybkowylotowego przynajmniej 10 kPa, z systemem zraszania wodnego, jeżeli utrzymane wewnętrzne ciśnienie w zbiorniku jest większe niż 10 kPa (obliczeniowa prężność pary zgodnie z wzorem z kolumny 10, za wyjątkiem Va = 0,03)

10. **Materiały pływające na powierzchni wody lub tonące pod (kryteria zgodne z 2.2.9.1.10.5) pod warunkiem, że są już przyporządkowane do klas 3 do 9 i na tej podstawie wymagany jest typ N**

zamknięte typ N — ściany zbiornika ładunkowego powinny być oddzielone od kadłuba jednostki pływającej

B. **Kolumna (9): Określenie stanu zbiorników ładunkowych**

(1) System chłodzenia

Ustalony zgodnie z A.

(2) Możliwość podgrzewania ładunku

[5] Od czasu jak materiały CMR kategorii 1A i 1B nie są oficjalnym wykazem międzynarodowym, wykaz ten oczekuje na możliwe rozstrzygnięcie, materiały wykazu CMR kategorii 1 i 2 z Dyrektywy 67/548/EEC i 88/379/EEC Rady Unii Europejskiej, jako znowelizowane do stosowania.

Możliwość podgrzania ładunku wymaga się:

- Gdy temperatura topnienia przewożonego materiału jest + 15 °C lub wyższa, lub
- Gdy temperatura topnienia przewożonego materiału jest wyższa niż 0 °C ale niższa niż + 15 °C a temperatura zewnętrzna jest nie wyższa niż 4 K powyżej temperatury topnienia. W kolumnie (20), należy odnieść się do uwagi 6 z temperaturą uzyskaną w następujący sposób : temperatura topnienia + 4 K.

(3) System zraszania wodnego

Ustalony zgodnie z A.

(4) System podgrzewania ładunku na pokładzie

- Dla materiałów, których nie można dopuścić do zakrzepnięcia ze względu na możliwość niebezpiecznych reakcji na ponowne ogrzanie, i
- Dla materiałów, które powinny być utrzymane w temperaturze gwarantowanej nie mniej niż 15 K poniżej ich temperatury zapłonu

C. Kolumna (10): Określenie ciśnienia otwarcia zaworu wentylacyjnego szybkowylotowego w kPa

Dla jednostek pływających typu C, ciśnienie otwarcia zaworu wentylacyjnego szybkowylotowego jest ustalane w oparciu o ciśnienie wewnętrzne zbiornika, zaokrąglone w górę do najbliższych 5 kPa

Aby obliczyć ciśnienie wewnętrzne należy użyć następującego wzoru:

$$P_{max} = P_{Ob\,max} + \frac{k\ V_a\ (P_0 - P_{Da})}{v_a - \alpha\ \delta_t + \alpha\ \delta_t\ v_a} - P_0$$

$$k = \frac{T_{D\,max}}{T_a}$$

W tym wzorze:

P_{max} : Maksymalne ciśnienie wewnętrzne w kPa

P_{Obmax} : Maksymalna bezwzględna prężność par przy temperaturze powierzchniowej cieczy w kPa

P_{Da} : Bezwzględna prężność par przy temperaturze napełniania w kPa

P_0 : Ciśnienie atmosferyczne w kPa

v_a : Stosunek objętość bezwzględnie wolnej przy temperaturze napełniania do objętości zbiornika ładunkowego

α : Współczynnik rozszerzalności objętościowej w K^{-1}

δ_t : Średnia temperatura cieczy wzrastająca podczas reakcji w K

T_{Dmax} : Maksymalna temperatury fazy gazowej w K

T_a : Temperatura napełniania w K

k : Współczynnik korekcji temperatury

t_{Ob} : Maksymalna temperatura powierzchniowa cieczy w °C

We wzorze użyto następujących danych:

P_{Obmax} : Przy 50 °C i 30 °C

P_{Da} : Przy 15 °C

P_0 : 101,3 kPa

v_a : 5% = 0.05

δ_t : 5 K

T_{Dmax} : 323 K i 310,8 K

T_a : 288 K

t_{Ob} : 50 °C i 30 °C

D. Kolumna (11): Oznaczanie maksymalnego stopnia napełnienia zbiorników ładunkowych

Jeżeli, zgodnie z przepisami pod A:

- Wymagany jest typ G: 91% jednak w przypadku materiałów schłodzonych: 95%
- Wymagany jest typ C: 95%
- Wymagany jest typ N: 97% jednak w przypadku gdy materiały są w stanie stopionym i są cieczą łatwopalną z 175 kPa $\leq P_{v50} <$ 300 kPa: 95%

E. Kolumna (13): Określenie typu urządzenia probierczego

1 = *zamknięte*:
- Materiały przewożone w ciśnieniowych zbiornikach ładunkowych
- Materiały z T w kolumnie (3b) i przypisane do grupy pakowania I
- Materiały stabilizowane przewożone w gazie obojętnym.

2 = *częściowo zamknięte*:
- Wszystkie pozostałe materiały dla których wymagany jest typ C

3 = *otwarte:*
- Wszystkie pozostałe materiały

(F) Kolumna (14): Określenie czy dopuszczona jest pompownia pod pokładem

Nie - Wszystkie materiały z T w kodzie klasyfikacyjnym wskazanym w kolumnie (3b) z wyjątkiem substancji klasy 2

Tak - Wszystkie pozostałe materiały

(G) Kolumna (15): Określenie klasy temperatury

Materiały łatwopalne powinny być dostosowane do klasy temperaturowej na podstawie ich temperatury samozapłonu:

Klasa temperatury	Temperatura samozapłonu T cieczy łatwopalnych i gazów w °C
T1	T > 450
T2	300 < T ≤ 450
T3	200 < T ≤ 300
T4	135 < T ≤ 200
T5	100 < T ≤ 135
T6	85 < T ≤ 100

Kiedy wymagane jest zabezpieczenie przeciwwybuchowe i nie jest znana temperatura samozapłonu, odniesieniem powinna być temperatura T4, uznana za bezpieczną.

(H) Kolumna (16): Określenie grupy wybuchowości

Materiały łatwopalne powinny być dostosowane do grupy wybuchowości na podstawie ich maksymalnych doświadczalnych szczelin bezpieczeństwa. Maksymalne doświadczalne szczeliny bezpieczeństwa powinny być dobrane zgodnie z standardami zawartymi w Publikacji IEC 60079-20-1

Różne grupy wybuchowości są następujące:

Grupa wybuchowości	Maksymalna doświadczalna szczelina bezpieczeństwa w mm
II A	> 0.9
II B	≥ 0.5 to ≤ 0.9
II C	< 0.5

Kiedy wymagane jest zabezpieczenie przeciwwybuchowe i nie są dostarczone odpowiednie dane, odniesieniem powinna być grupa wybuchowości II B, uznana za bezpieczną.

(I) **Kolumna (17): Określenie czy dopuszczone jest zabezpieczenie przeciwwybuchowe wymagane dla wyposażenia elektrycznego i systemów**

Tak
- Materiały z temperaturą zapłonu ≤ 60 °C
- Materiały które powinny być przewożone w stanie podgrzanym do temperatury niższej niż 15 K od ich temperatury zapłonu
- Gazy łatwopalne

Nie
- Wszystkie pozostałe materiały

(J) **Kolumna (18): Określenie czy jest wymagane wyposażenie ochrony indywidualnej, urządzenia ratunkowe, przenośne detektory gazu łatwopalnego, przenośne toksymetry, lub maski przeciwgazowe**

- PP: Dla wszystkich materiałów klas 1 do 9;
- EP: Dla wszystkich materiałów:
  - klasy 2 z literą T lub literą C w kodzie klasyfikacyjnym wskazanym w kolumnie (3b),
  - klasa 3 z literą T lub literą C w kodzie klasyfikacyjnym wskazanym w kolumnie (3b),
  - klasa 4.1,
  - klasa 6.1, i
  - klasa 8,
  - materiały CMR kategorii 1A lub 1B zgodnie z GHS;
- EX: Dla wszystkich materiałów, dla których wymagane jest zabezpieczenie przeciwwybuchowe;
- TOX: Dla wszystkich materiałów klasy 6.1,

  Dla wszystkich materiałów z pozostałych klas z T w kolumnie (3b),

  Dla materiałów CMR kategorii 1A lub1B zgodnie z 3.5, 3.6 i 3.7 GHS;
- A: Dla wszystkich materiałów dla których wymagane jest EX lub TOX.

Kolumna (19): Określenie ilość stożków lub niebieskich świateł

Dla wszystkich materiałów klasy 2 z literą F w kodzie klasyfikacyjnym wskazanym w kolumnie (3b):	1 stożek/światło
Dla wszystkich materiałów klas 3 do 9 z literą F w kodzie klasyfikacyjnym wskazanym w kolumnie (3b) i przyporządkowane do grupy pakowania I lub II:	1 stożek/światło
Dla wszystkich materiałów klasy 2 z literą T w kodzie klasyfikacyjnym wskazanym w kolumnie (3b):	2 stożki/światła
Dla wszystkich materiałów klas 3 do 9 z literą T w kodzie klasyfikacyjnym wskazanym w kolumnie (3b) i przyporządkowane do grupy pakowania I lub II:	2 stożki/światła

Kolumna (20): Określenie dodatkowych wymagań i uwag

Uwaga 1: Odniesienie 1 powinno być w kolumnie (20) dla przewozu UN 1005 AMONIAK, BEZWODNY.

Uwaga 2: Odniesienie 2 powinno być w kolumnie (20) dla materiałów stabilizowanych, które reagują z tlenem, oraz dla gazów, w odniesieniu do których w kolumnie (5) wskazano oznaczenie zagrożenia 2.1

Uwaga 3: Odniesienie 3 powinno być w kolumnie (20) dla materiałów, które powinny być stabilizowane.

Uwaga 4: Odniesienie 4 powinno być w kolumnie (20) dla materiałów, których nie można dopuścić do zakrzepnięcia ze względu na możliwość niebezpiecznych reakcji na ponowne ogrzanie.

Uwaga 5: Odniesienie 5 powinno być w kolumnie (20) dla materiałów ulegających polimeryzacji.

Uwaga 6: Odniesienie 6 powinno być w kolumnie (20) dla materiałów ulegających krystalizacji i dla materiałów, dla których wymagany jest system ogrzewania lub możliwość ogrzewania i których prężność par przy 20 °C jest wyższa niż 0,1 kPa.

Uwaga 7: Odniesienie 7 powinno być w kolumnie (20) dla materiałów z temperaturą zapłonu + 15 °C lub wyższą.

Uwaga 8: Odniesienie 8 powinno być w kolumnie (20) dla materiałów które reagują niebezpiecznie z wodą.

Uwaga 9: Odniesienie 9 powinno być w kolumnie (20) dla przewozu UN 1131 DISIARCZEK WĘGLA.

Uwaga 10: Dalej nie używane.

Uwaga 11: Odniesienie 11 powinno być w kolumnie (20) dla przewozu UN 1040 TLENEK ETYLENU Z AZOTEM.

Uwaga 12: Odniesienie 12 powinno być w kolumnie (20) dla przewozu UN 1280 TLENEK PROPYLENU i UN 2983 TLENEK ETYLENU I TLENEK PROPYLENU W MIESZANINIE.

Uwaga 13: Odniesienie 13 powinno być w kolumnie (20) dla przewozu UN 1086 CHLOREK WINYLU STABILIZOWANY.

Uwaga 14: Odniesienie 14 powinno być w kolumnie (20) dla mieszanin lub I.N.O., które nie są czysto zdefiniowane i dla których typ N jest zastrzeżony w kryteriach klasyfikacyjnych.

Uwaga 15: Odniesienie 15 powinno być w kolumnie (20) dla materiałów, które niebezpiecznie reagują z alkaliami lub kwasami, takimi jak wodorotlenek sodowy lub kwas siarkowy.

Uwaga 16: Odniesienie 16 powinno być w kolumnie (20) dla materiałów, które mogą reagować niebezpiecznie na miejscowe przegrzanie.

Uwaga 17: Odniesienie 17 powinno być w kolumnie (20) kiedy wykonane jest odniesienie do uwagi 6 lub 7.

Uwaga 18: Dalej nie używane.

Uwaga 19: Odniesienie 19 powinno być w kolumnie (20) dla materiałów, które nie powinny w żadnym przypadku być dopuszczone do kontaktu z wodą.

Uwaga 20: Odniesienie 20 powinno być w kolumnie (20) dla materiałów dla których temperatura przewozu nie może przekroczyć maksymalnej temperatury w połączeniu z materiałem zbiornika ładunkowego. Odniesieniem powinna być dopuszczalna maksymalna temperatura bezpośrednio po numerze 20.

Uwaga 21: Dalej nie używane.

Uwaga 22: Odniesienie 22 powinno być w kolumnie (20) dla materiałów których zakres wartości lub wartość gęstości nie jest wskazana w kolumnie (11).

Uwaga 23: Odniesienie 23 powinno być w kolumnie (20) dla materiałów, których ciśnienie wewnętrzne przy 30 °C jest nie wyższe niż 50 kPa i które są przewożone ze zraszaniem wodnym.

Uwaga 24: Odniesienie 24 powinno być w kolumnie (20) dla przewozu UN 3257 MATERIAŁ O PODWYŻSZONEJ TEMPERATURZE CIEKŁY, I.N.O.

Uwaga 25: Odniesienie 25 powinno być w kolumnie (20) dla materiałów, które powinny być przewożone podgrzane w zbiornikach ładunkowych typu 3.

Uwaga 26: Odniesienie 26 powinno być w kolumnie (20) dla materiałów które powinny być przewożone podgrzane w zbiornikach ładunkowych typu 2.

Uwaga 27: Odniesienie 27 powinno być w kolumnie (20) dla materiałów, dla których odniesieniem jest I.N.O. lub pozycja ogólna zawarta w kolumnie (2).

Uwaga 28: Odniesienie 28 powinno być w kolumnie (20) dla przewozu UN 2448 SIARKA STOPIONA.

Uwaga 29: Odniesienie 29 powinno być w kolumnie (20) dla materiałów, dla których prężność pary lub temperatura wrzenia jest wskazana w kolumnie (2).

Uwaga 30: Odniesienie 30 powinno być w kolumnie (20) dla przewozu UN 1719, 1794, 1814, 1819, 1824, 1829, 1830, 1832, 1833, 1906, 2240, 2308, 2583, 2584, 2677, 2679, 2681, 2796, 2797, 2837 i 3320, w pozycjach, dla których wymagany jest otwarty typ N.

Uwaga 31: Odniesienie 31 powinno być w kolumnie (20) dla przewozu materiału klasy 2 i UN 1280 TLENEK PROPYLENU oraz klasy 3 UN 2983 TLENEK ETYLENU I TLENEK PROPYLENU W MIESZANINIE.

Uwaga 32: Odniesienie 32 powinno być w kolumnie (20) dla przewozu UN 2448 SIARKA STOPIONA, klasa 4.1.

Uwaga 33: Odniesienie 33 powinno być w kolumnie (20) dla przewozu UN 2014 i 2984 NADTLENEK WODORU, ROZTWÓR WODNY, klasa 5.1.

Uwaga 34: Odniesienie 34 powinno być w kolumnie (20) dla przewozu materiałów, dla których nalepka ostrzegawcza nr 8 jest podana w kolumnie (5) i typie N w kolumnie (6).

Uwaga 35: Odniesienie 35 powinno być w kolumnie (20) dla materiałów, dla których nie jest dopuszczony bezpośredni system chłodzenia.

Uwaga 36: Odniesienie 36 powinno być w kolumnie (20) dla materiałów, dla których dopuszczony jest tylko pośredni system chłodzenia.

Uwaga 37: Odniesienie 37 powinno być w kolumnie (20) dla materiałów, dla których system przechowywania ładunku powinien być zdolny do przeciwdziałania pełnej prężności pary ładunku w górnych granicach temperatury obliczeniowej otoczenia, niezależnie od systemu wybranego do obróbki odparowanego gazu.

Uwaga 38: Odniesienie 38 powinno być w kolumnie (20) dla mieszanin z początkową temperaturą wrzenia ponad 60 °C zgodnie z ASTMD 86-01.

Uwaga 39: Odniesienie 39 powinno być w kolumnie 20 dla przewozu UN 2187 DITLENEK WĘGLA SKROPLONY SCHŁODZONY klasy 2.

Uwaga 40: Dalej nie używane

Uwaga 41: Odniesienie 41 powinno być w kolumnie (20) dla przewozu UN 2709 BUTYLOBENZENY (n-BUTYLOBENZEN).

Uwaga 42: Odniesienie 42 powinno być w kolumnie (20) dla przewozu UN 1038 ETYLEN SKROPLONY SCHŁODZONY oraz dla przewozu UN 1972 METAN SKROPLONY SCHŁODZONY lub GAZ ZIEMNY SKROPLONY SCHŁODZONY o wysokiej zawartości metanu.

Dział 3.3

Przepisy specjalne dotyczące określonych przedmiotów lub materiałów

3.3.1 Jeżeli kolumna 6 w dziale 3.2 tabela A wskazuje, że przepis specjalny dotyczy materiału lub przedmiotu, to znaczenie i wymagania wynikające z tego przepisu specjalnego podane są poniżej:

16 Próbki nowych lub istniejących materiałów lub przedmiotów wybuchowych transportowane dla celów obejmujących próby, klasyfikację, badanie, rozwój, kontrolę jakości lub jako próbki handlowe, powinny być przewożone w sposób wskazany przez władzę właściwą (patrz 2.2.1.1.3). Masa próbek materiałów wybuchowych niezwilżonych lub nieodczulonych powinna być ograniczona do 10 kg w małych sztukach przesyłki, zgodnie ze wskazaniami władzy właściwej. Masa próbek materiałów wybuchowych zwilżonych lub odczulonych powinna być ograniczona do 25 kg.

23 Materiał ten wykazuje zagrożenie pożarowe, lecz występuje ono tylko w ekstremalnych warunkach ogniowych w przestrzeni zamkniętej.

32 W innej postaci materiał ten nie podlega ADN.

37 Materiał ten nie podlega ADN, jeżeli jest powlekany.

38 Materiał ten nie podlega ADN, jeżeli zawiera nie więcej niż 0,1% węglika wapnia.

39 Materiał ten nie podlega ADN, jeżeli zawiera mniej niż 30% lub co najmniej 90% masowych krzemu.

43 Jeżeli materiały te nadawane są do przewozu jako pestycydy, to powinny być przewożone pod odpowiednią pozycją pestycydu i zgodnie z odpowiednimi przepisami (patrz 2.2.61.1.10 do 2.2.61.1.11.2).

45 Siarczki i tlenki antymonu zawierające maksymalnie 0,5% arsenu w przeliczeniu na masę całkowitą, nie podlegają ADN.

47 Żelazicyjanki i żelazocyjanki nie podlegają ADN.

48 Materiał ten nie jest dopuszczony do przewozu, jeżeli zawiera więcej niż 20% cyjanowodoru.

59 Materiał te nie podlega ADN, jeżeli zawiera maksymalnie 50% magnezu.

60 Materiał ten nie jest dopuszczony do przewozu, jeżeli jego stężenie jest większe niż 72%.

61 Nazwa techniczna, która powinna uzupełniać oficjalną nazwę przewozową, powinna być nazwą zwyczajową ustalaną przez ISO (patrz również norma ISO 1750:1981 „Pestycydy i inne agrochemikalia – nazwy zwyczajowe"), albo nazwą wymienioną w „The WHO Recommended Clasification of Pesticides by Hazard and Guidelines to Clasification", z uwzględnieniem zmian, lub nazwą składnika aktywnego (patrz także 3.1.2.8.1 i 3.1.2.8.1.1).

62 Materiał ten nie podlega ADN, jeżeli zawiera maksymalnie 4% wodorotlenku sodu.

65 Nadtlenek wodoru w roztworze wodnym zawierającym mniej niż 8% nadtlenku wodoru, nie podlega ADN.

66 Cynober nie podlega wymaganiom ADN.

103 Przewóz azotynu amonu i mieszanin azotynów nieorganicznych z solą amonową nie jest dopuszczony.

105 Nitroceluloza odpowiadająca opisom dla UN 2556 lub 2557, może być klasyfikowana w klasie 4.1.

113 Przewóz mieszanin chemicznie niestabilnych nie jest dopuszczony.

119 Urządzenia chłodnicze obejmujące maszyny i inne urządzenia, specjalnie zaprojektowane do utrzymywania żywności lub innych produktów w minimalnej temperaturze, jak klimatyzatory, chłodziarki i części chłodziarek, które zawierają mniej niż 12 kg gazu klasy 2, grupy A lub O zgodnie z 2.2.2.1.3 lub mniej niż 12 litrów roztworu amoniaku (UN 2672), nie podlegają ADN.

122 Zagrożenie dodatkowe oraz numer UN (pozycja ogólna) dla każdego bieżąco klasyfikowanego preparatu nadtlenku organicznego podano w 2.2.52.4 instrukcji pakowania IBC520 w 4.1.4.2 oraz instrukcji cystern przenośnych T23 w 4.2.5.2.6 ADR

123 (zarezerwowany)

127 Mogą być użyte inne materiały lub mieszaniny obojętne, pod warunkiem, że mają one identyczne właściwości flegmatyzujące.

131 Materiał flegmatyzujący powinien być znacząco mniej wrażliwy niż PENT.

135 Dwuwodna sól sodowa kwasu dichloroizocyjanurowego nie spełnia kryteriów klasyfikacyjnych klasy 5.1 i nie podlega przepisom ADN, chyba że spełnia kryteria klasyfikacyjne innych klas.

138 Cyjanek p-bromobenzylu nie podlega ADN.

141 Produkty, które przeszły dostateczną obróbkę cieplną i nie stwarzają żadnego zagrożenia podczas przewozu, nie podlegają ADN.

142 Mąka z ziaren soi ekstrahowanych rozpuszczalnikiem, zawierająca maksymalnie 1,5% oleju i 11% wilgoci, która praktycznie pozbawiona jest zapalnego rozpuszczalnika, nie podlega ADN.

144 Roztwór wodny zawierający maksymalnie 24% objętościowych alkoholu nie podlega ADN.

145 Napoje alkoholowe grupy pakowania III przewożone w naczyniach o pojemności do 250 litrów, nie podlegają ADN.

152 Klasyfikacja tego materiału zależy od wielkości cząstek i opakowania, ale wartości graniczne nie muszą być określone doświadczalnie. Właściwa klasyfikacja powinna być dokonana zgodnie z 2.2.1.

153 Pozycję tę stosuje się tylko wówczas, jeżeli udowodniono na podstawie badań, że materiał w reakcji z wodą nie jest ani zapalny, ani nie wykazuje tendencji do samozapalenia oraz, że mieszanina wydzielonych gazów nie jest zapalna.

163 Materiał wymieniony z nazwy w dziale 3.2 tabela A nie powinien być przewożony pod tą pozycją. Materiały przewożone pod tą pozycją mogą zawierać maksymalnie 20% nitrocelulozy, pod warunkiem, że nitroceluloza zawiera maksymalnie 12,6% masowych azotu (w suchej masie).

168 Azbest, który jest zanurzony lub unieruchomiony w lepiszczu naturalnym lub sztucznym (takim jak cement, tworzywo sztuczne, asfalt, żywice lub minerały) w taki sposób, że niemożliwe jest uwolnienie podczas przewozu niebezpiecznych ilości włókien azbestu podatnych na wchłanianie, nie podlega ADN. Gotowe wyroby zawierające azbest i niespełniające niniejszego przepisu nie podlegają ADN, jeżeli są zapakowane w taki sposób, że nie może nastąpić uwolnienie podczas przewozu niebezpiecznych ilości włókien azbestu podatnych na wchłanianie.

169 Bezwodnik ftalowy w stanie stałym oraz bezwodnik kwasu tetrawodoroftalowego, zawierające maksymalnie 0,05% bezwodnika maleinowego, nie podlegają ADN. Bezwodnik ftalowy zawierający maksymalnie 0,05% bezwodnika maleinowego, który nadawany jest do przewozu lub jest przewożony w stanie stopionym podgrzanym powyżej jego temperatury zapłonu, powinien być klasyfikowany do UN 3256.

172 W przypadku gdy materiał promieniotwórczy stwarza dodatkowe zagrożenie:

(a) substancja zaliczona jest do grupy pakowania I, II, lub III, w danym wypadku, zgodnie z kryteriami dla grup pakowania zawartymi w części 2 i zgodnie z rodzajem dominującego zagrożenia dodatkowego;

(b) sztuki przesyłki oznacza się nalepkami ostrzegawczymi wskazującymi zagrożenie dodatkowe odpowiadającymi każdemu zagrożeniu dodatkowemu stwarzanemu przez ten materiał; odpowiednie nalepki powinny być umieszczone na pojeździe lub kontenerze, zgodnie z przepisami podanymi pod 5.3.1;

(c) do celów dokumentacji i oznaczania sztuk przesyłek prawidłową nazwę przewozową należy uzupełnić o nazwy składników, które mają największy wpływ na zagrożenia, oraz umieścić je w nawiasie;

(d) w dokumencie przewozowym dla towarów niebezpiecznych numery wzorów nalepek odpowiadające każdemu zagrożeniu dodatkowemu w nawiasie podaje się za numerem klasy „7", oraz jeżeli grupę pakowania zgodnie z wymaganiem podanym pod 5.4.1.1.1

(d).

Dla opakowań patrz także 4.1.9.1.5 ADR

177 Siarczan baru nie podlega ADN.

178 To określenie powinno być użyte tylko na podstawie dopuszczenia władzy właściwej państwa pochodzenia (patrz 2.2.1.1.3) i tylko wtedy, gdy nie występują inne odpowiednie określenia w dziale 3.2 tabela A.

181 Sztuki przesyłki zawierające materiał tego rodzaju powinny być zaopatrzone w nalepkę ostrzegawczą zgodną ze wzorem nr 1 (patrz 5.2.2.2.2), chyba że władza właściwa państwa pochodzenia zezwoli na nienanoszenie jej na zbadany typ opakowania, ponieważ wyniki badań wykazały, że materiał w tym opakowaniu nie wykazuje właściwości wybuchowych (patrz 5.2.2.1.9).

182 Grupa metali alkalicznych obejmuje pierwiastki: lit, sód, potas, rubid i cez.

183 Grupa metali ziem alkalicznych obejmuje pierwiastki: magnez, wapń, stront i bar.

186 Dotyczy wszystkich jonów azotanowych w oznaczanej zawartości azotanu amonu, dla których równoważnik cząsteczkowy jonów azotanowych w mieszaninie powinien być wyliczany jako azotan amonu.

188 Ogniwa i akumulatory nadawane do przewozu nie podlegają pozostałym przepisom ADN, jeżeli spełniają następujące przepisy:

a) ogniwo z litu metalicznego lub ze stopu litu zawiera maksymalnie 1 g litu i ogniwo z jonami litu ma energię nominalną w watogodzinach maksymalnie 20 Wh;

b) akumulator z litu metalicznego lub stopu litu zawiera maksymalnie całkowitą ilość 2 g litu i akumulator z jonami litu ma energię nominalną w watogodzinach co najwyżej 100 Wh. Akumulatory z jonami litu podlegające temu przepisowi, z wyjątkiem wyprodukowanych przed 1 stycznia 2009 r., powinny być oznakowane na obudowie zewnętrznej wartością energii nominalnej w watogodzinach;

c) każde ogniwo lub akumulator spełnia wymagania 2.2.9.1.7 a) i e);

d) ogniwa i akumulatory, o ile nie są zawarte w wyposażeniu, powinny być zapakowane w opakowania wewnętrzne całkowicie otaczające ogniwo lub akumulator. Ogniwa lub akumulatory powinny być tak chronione, aby zapobiec zwarciu. To oznacza też ochronę przed zetknięciem z łatwo przewodzącym materiałem wewnątrz tego samego opakowania, mogącym prowadzić do zwarcia. Opakowanie wewnętrzne powinno być zapakowane do mocnego opakowania zewnętrznego odpowiadającego przepisom 4.1.1.1, 4.1.1.2 i 4.1.1.5 ADR;

e) ogniwa i akumulatory zawarte w wyposażeniu powinny być chronione przed uszkodzeniem i zwarciem; wyposażenie powinno zawierać skuteczne środki dla zapobieżenia niezamierzonemu zadziałaniu. Jeżeli akumulatory są zawarte w wyposażeniu, to wyposażenie powinno być zapakowane w mocne opakowanie zewnętrzne wykonane z odpowiedniego materiału, wystarczająco mocne i pojemne z uwagi na przestrzeń użytkową opakowania i przewidziane zastosowanie, chyba że akumulator jest wystarczająco chroniony przez wyposażenie, w którym jest zawarty. To wymaganie nie obowiązuje do urządzeń celowo używanych w trakcie przewozu (przekaźniki RFID, nadajniki radiowe do identyfikacji elektromagnetycznej) identyfikatory, zegary, sensory, itd.) i niezdolnych do wytworzenia niebezpiecznej ilości ciepła;

f) każda sztuka przesyłki, za wyjątkiem sztuk przesyłek zawierających wbudowane do wyposażenia (włącznie z płytami zegarowymi) akumulatory pastylkowe lub wbudowane do wyposażenia maksimum 4 ogniwa lub maksimum 2 akumulatory, powinna być oznakowana w następujący sposób:

(i) wskazówką, że sztuka przesyłki zawiera ogniwa lub akumulatory odpowiednio „Z LITEM METALICZNYM" lub „LITOWO-JONOWE";

(ii) wskazówką, że sztuka przesyłki musi być przemieszczana ostrożne i, że przy uszkodzeniu sztuki przesyłki istnieje niebezpieczeństwo zapalenia się;

(iii) wskazówką, że przy uszkodzeniu sztuki przesyłki powinny być zastosowane szczególne sposoby postępowania, obejmujące kontrolę i w razie konieczności ponowne zapakowanie, i

(iv) numerem telefonu dla dodatkowych informacji;

g) każda przesyłka z wieloma sztukami przesyłki, oznakowana zgodnie z f), powinna być wyposażona w dokument zawierający następujące wskazówki:

(i) wskazówką, że sztuka przesyłki zawiera, odpowiednio, ogniwa lub akumulatory „Z LITEM METALICZNYM" lub „LITOWO-JONOWE";

(ii) wskazówkę, że sztuka przesyłki musi być przemieszczana ostrożne i, że przy uszkodzeniu sztuki przesyłki istnieje niebezpieczeństwo zapalenia się;

(iii) wskazówkę, że przy uszkodzeniu sztuki przesyłki powinny być zastosowane szczególne sposoby postępowania, obejmujące kontrolę i w razie konieczności ponowne zapakowanie, i

(iv) numer telefonu dla dodatkowych informacji;

h) każda sztuka przesyłki z akumulatorami nie zawartymi w wyposażeniu powinna być w stanie wytrzymać badanie na spadek z wysokości 1,2 m, niezależnie od jej ustawienia, bez uszkodzenia znajdujących się w niej ogniw lub akumulatorów, bez przesunięcia zawartości mogącego prowadzić do kontaktu akumulatora z akumulatorem (lub ogniwa z ogniwem), oraz bez uwolnienia zawartości;

i) masa brutto sztuki przesyłki nie może przekraczać 30 kg, chyba że akumulatory są zawarte w wyposażeniu lub zapakowane z wyposażeniem.

Określenie „zawartość litu" użyte powyżej i w całym ADN oznacza masę litu w anodzie ogniwa z litu metalicznego lub ze stopu litu.

Istnieje wiele pozycji dla akumulatorów z litem metalicznym lub akumulatorów litowo-jonowych, aby ułatwić przewoźnikom przewóz akumulatorów i umożliwić stosowane różnorodnych środków w razie awarii.

190 Pojemniki aerozolowe powinny być wyposażone w urządzenia chroniące przed przypadkowym opróżnieniem. Pojemniki aerozolowe o pojemności maksymalnej 50 ml zawierające tylko składniki nietrujące, nie podlegają ADN.

191 Naczynia małe zawierające gaz (naboje gazowe) o pojemności maksymalnie 50 ml, zawierające tylko składniki nietrujące, nie podlegają ADN.

193 BRAK

194 Numer UN (pozycja ogólna) dla każdego bieżąco klasyfikowanego materiału samoreaktywnego podany jest w 2.2.41.4.

196 Pod tą pozycją przewożone mogą być preparaty, które podczas doświadczeń laboratoryjnych w stanie kawitacji ani nie detonują, ani nie deflagrują, i które przy ogrzewaniu pod zamknięciem nie wykazują siły eksplozji. Preparaty powinny być też termicznie stabilne [tj. temperatura samoprzyspieszającego się rozkładu (TSR) dla sztuki przesyłki o masie 50 kg wynosi co najmniej 60 °C]. Preparaty, które nie odpowiadają tym kryteriom przewożone są zgodnie z postanowieniami dla klasy 5.2 (patrz 2.2.52.4).

198 Roztwory nitrocelulozy zawierające maksymalnie 20% nitrocelulozy mogą być przewożone jako farby, farby drukarskie lub wyroby perfumeryjne (patrz UN 1210, 1263, 1266, 3066, 3469 i 3470).

199 Związki ołowiu, które zmieszane w stosunku 1:1000 z 0,07-molowym kwasem solnym i mieszane przez 1 godzinę w 23 °C ± 2 °C wykazują rozpuszczalność maksymalnie 5%, uważane są za nierozpuszczalne i nie podlegają ADN, chyba że odpowiadają kryteriom klasyfikacji do innej klasy. Patrz norma ISO 3711:1990 „Pigmenty chromianu ołowiu i pigmenty chromianu/molibdenianu ołowiu - wymagania i badania".

201 Zapalniczki i wkłady do zapalniczek powinny odpowiadać przepisom państwa, w którym są napełniane. Powinny być wyposażone w zabezpieczenie przed przypadkowym opróżnieniem. Faza

ciekła gazu nie powinna przekraczać 85% pojemności naczynia w 15 °C. Naczynia, włącznie z urządzeniem zamykającym, powinny wytrzymać ciśnienie wewnętrzne odpowiadające podwójnemu ciśnieniu skroplonych węglowodorów w 55 °C. Mechanizm zaworu i urządzenie zapalające powinny być szczelnie zamknięte, oklejone taśmą albo zabezpieczone innym materiałem lub tak zaprojektowane, że zadziałanie lub wyciek zawartości podczas przewozu będzie zminimalizowane. Zapalniczki nie powinny zawierać więcej niż 10 g skroplonych węglowodorów. Wkłady do zapalniczek powinny zawierać nie więcej niż 65 g skroplonych węglowodorów.

Uwaga. Dla odpadów zapalniczek zbieranych osobno, patrz dział 3.3 przepis specjalny 654.

203 Pozycja ta nie powinna być stosowana dla UN 2315 BIFENYLE POLICHLOROWANE CIEKŁE i UN 3432 BIFENYLE POLICHLOROWANE STAŁE.

205 Pozycja ta nie powinna być stosowana dla UN 3155 PENTACHLOROFENOL.

207 Kulki polimeryczne i mieszaniny tworzyw sztucznych do wytłaczania mogą być wykonane z polistyrenu, polimetylometakrylanu lub innych polimerów.

208 Handlowa postać nawozu azotanu wapnia, składająca się głównie z podwójnej soli (azotan wapnia i azotan amonu), zawierająca maksymalnie 10% azotanu amonu i co najmniej 12% wody krystalizacyjnej, nie podlega ADN.

210 Toksyny z roślin, zwierząt lub bakterii, zawierające materiały zakaźne lub toksyny zawarte w materiałach zakaźnych, są materiałami klasy 6.2.

215 Pozycję tę stosuje się tylko do materiałów technicznie czystych lub do preparatów zawierających te materiały, które mają TSR powyżej 75 °C, ale nie stosuje się do preparatów będących materiałem samoreaktywnym (materiały samoreaktywne, patrz 2.2.41.4).

Mieszaniny jednorodne zawierające maksymalnie 35% masowych azodikarboamidu i co najmniej 65% materiałów obojętnych, nie podlegają ADN, o ile nie spełniają kryteriów innych klas.

216 Mieszaniny materiałów stałych, które nie podlegają ADN, z materiałami ciekłymi zapalnymi, mogą być przewożone pod tą pozycją (numerem UN) bez uprzedniego zastosowania kryteriów klasyfikacyjnych klasy 4.1, pod warunkiem, że w chwili załadunku materiału lub zamykania opakowania, wagonu albo kontenera nie będzie widoczna swobodna ciecz. Szczelnie zamknięte pakiety i przedmioty, zawierające mniej niż 10 ml materiału ciekłego zapalnego grupy pakowania II lub III zaabsorbowanego w materiale stałym, nie podlegają ADN, pod warunkiem, że pakiety i przedmioty nie zawierają swobodnej cieczy.

217 Mieszaniny materiałów stałych, które nie podlegają ADN, mogą być przewożone pod tą pozycją z materiałami ciekłymi trującymi, bez uprzedniego zastosowania kryteriów klasyfikacyjnych klasy 6.1, pod warunkiem, że w chwili załadunku materiału lub zamykania opakowania, wagonu albo kontenera nie będzie widoczna swobodna ciecz. Pozycja ta nie może być zastosowana dla materiałów stałych zawierających materiały ciekłe grupy pakowania I.

218 Mieszaniny materiałów stałych, które nie podlegają ADN, z materiałami ciekłymi żrącymi, mogą być przewożone pod tą pozycją bez uprzedniego zastosowania kryteriów klasyfikacyjnych klasy 8, pod warunkiem, że w chwili załadunku materiału lub zamykania opakowania, wagonu albo kontenera nie będzie widoczna swobodna ciecz.

219 Mikroorganizmy i organizmy zmodyfikowane genetycznie (GMMO i GMO), zapakowane i oznakowane zgodnie instrukcją pakowania P904 z 4.1.4.1 ADR, nie podlegają pozostałym przepisom ADN.

Jeżeli GMMO lub GMO odpowiadają kryteriom zaklasyfikowania do klasy 6.1 lub 6.2 (patrz 2.2.61.1 i 2.2.62.1, to obowiązują przepisy ADN dla przewozu materiałów trujących lub zakaźnych.

220 W nawiasie, bezpośrednio po oficjalnej nazwie przewozowej, umieszczona jest tylko nazwa techniczna ciekłego zapalnego składnika tego roztworu lub tej mieszaniny.

221 Materiały objęte tą pozycją nie powinny należeć do grupy pakowania I.

224 Materiał powinien pozostawać ciekły w normalnych warunkach przewozu, chyba że badania wykażą, że wrażliwość w stanie zamrożonym nie jest większa niż w stanie ciekłym. Nie może on zamarzać w temperaturze powyżej minus 15 °C.

225 Gaśnice podlegające pod tą pozycję mogą być wyposażone w naboje zapewniające ich funkcjonowanie (naboje do napędu mechanicznego, kod klasyfikacyjny 1.4C lub 1.4S), bez zmiany klasyfikacji do klasy 2 grupa A lub O, zgodnie z 2.2.2.1.3, pod warunkiem, że całkowita ilość materiału wybuchowego deflagrującego (materiałów miotających) nie przekracza 3,2 g na gaśnicę. Gaśnice produkuje się, testuje, zatwierdza do użytku i oznacza nalepkami według przepisów stosowanych w państwie producenta.

Uwaga. »Przepisy stosowane w państwie producenta« oznaczają przepisy mające zastosowanie w państwie producenta lub przepisy mające zastosowanie w państwie użytkowania.

Gaśnice w ramach niniejszego punktu obejmują:

(a) ręczne gaśnice przenośne;

(b) gaśnice do instalowania w statkach powietrznych;

(c) ręczne gaśnice montowane na kołach;

(d) sprzęt gaśniczy i instalacje gaśnicze montowane na kołach lub platform kołowych lub przewożonych jednostkach zbliżonych do (małych) przyczep; oraz

(e) gaśnice składające się z bębnów ciśnieniowych i urządzeń, które nie mogą być toczone, przenoszone przy pomocy wózka widłowego lub dźwigu podczas załadunku i rozładunku.

Uwaga. Naczynia ciśnieniowe zawierające gazy przeznaczone do użytku w wymienionych powyżej gaśnicach lub do użytku w stacjonarnych instalacjach gaśniczych muszą spełniać wymagania określone w dziale 6.2 ADR oraz wszelkie wymagania mające zastosowanie do poszczególnych gazów, w przypadku gdy naczynia ciśnieniowe są przewożone oddzielnie.

226 Preparaty tego materiału zawierające co najmniej 30% nielotnego niepalnego flegmatyzatora, nie podlegają ADN.

227 Zawartość azotanu mocznika nie może przekroczyć 75% masowych, jeżeli jest flegmatyzowany za pomocą wody i nieorganicznego materiału obojętnego. Mieszanina nie powinna być podatna na detonację podczas badania według Podręcznika badań i kryteriów, część I, seria 1, typ a).

228 Mieszaniny niespełniające kryteriów dla gazów zapalnych (patrz 2.2.2.1.5) powinny być przewożone pod UN 3163.

230 Ogniwa i akumulatory litowe mogą być przewożone pod tą pozycją, jeżeli spełniają przepisy 2.2.9.1.7.

235 Pozycję tę stosuje się dla przedmiotów, które zawierają materiały wybuchowe klasy 1 i które mogą zawierać też materiały niebezpieczne innych klas. Przedmioty te są używane w celu zwiększenia bezpieczeństwa w pojazdach, statkach i statkach powietrznych – generatory gazu poduszek powietrznych, moduły poduszek powietrznych, napinacze pasów bezpieczeństwa oraz urządzenia piromechaniczne.

236 Zestawy żywicy poliestrowej zawierającej dwa składniki: produkt podstawowy (klasa 3, grupa pakowania II lub III) i aktywator (nadtlenek organiczny). Nadtlenek organiczny powinien być typu D, E lub F, niewymagający kontroli temperatury. Dla produktu podstawowego, zgodnie z kryteriami klasy 3, powinna być zastosowana grupa pakowania II lub III. Ograniczenie ilościowe zawarte w dziale 3.2 tabela A kolumna 7a stosuje się do produktu podstawowego.

237 Filtry membranowe, obejmujące separatory papierowe, materiały powłokowe i wzmacniające itp., które są przekazywane do przewozu, nie powinny być skłonne do przenoszenia detonacji podczas jednego z badań opisanego w Podręczniku badań i kryteriów, część I, seria 1 a).

Władza właściwa może określić dodatkowo, na podstawie wyników odpowiedniego badania szybkości palenia zgodnego ze znormalizowanym badaniem według Podręcznika badań i kryteriów, część III, rozdział 33.2.1, że nitrocelulozowe filtry membranowe w postaci, w której są przewożone, nie podlegają wymaganiom stosowanym do materiałów stałych zapalnych klasy 4.1.

238 a) Akumulatory uważane są za szczelne, jeżeli, bez wycieku elektrolitu, przeszły z wynikiem pozytywnym badanie wibracyjne i ciśnieniowe, wskazane poniżej.

Badanie wibracyjne: akumulator mocuje się sztywno do płyty wibratora, który uruchamia się do prostego ruchu sinusoidalnego o amplitudzie 0,8 mm (1,6 mm wychylenia całkowitego). Częstotliwość zmienia się z szybkością 1 Hz/min w granicach 10-55 Hz. Cykl zamyka się w 95 ± 5 minut dla każdej pozycji mocowania akumulatora (kierunku drgań). Akumulator bada się w trzech prostopadłych do siebie położeniach (włączając w to badanie z otworami napełniania i odpowietrzenia w położeniu odwrotnym) w tym samym czasie.

Badanie ciśnieniowe: po badaniach wibracyjnych, akumulator w 24 °C ± 4 °C poddaje się przez 6 godzin działaniu różnicy ciśnień co najmniej 88 kPa. Akumulator bada się w trzech prostopadłych do siebie położeniach (włączając w to badania z otworami napełnienia i odpowietrzenia w położeniu odwrotnym), przez co najmniej 6 godzin w każdym położeniu.

b) Akumulatory bezobsługowe nie podlegają ADN, jeżeli w 55 °C elektrolit nie wypływa z pękniętej lub złamanej obudowy oraz jeżeli akumulatory opakowane do przewozu mają końcówki zabezpieczone przed zwarciem.

239 Akumulatory lub ogniwa nie mogą zawierać, z wyjątkiem sodu, siarki lub związków sodu (np. polisiarczków sodu i tetrachloroglinianu sodu), żadnych materiałów niebezpiecznych. Akumulatory lub ogniwa mogą być nadawane do przewozu w takiej temperaturze, w której następuje upłynnienie sodu, tylko za zgodą i na warunkach określonych przez władzę właściwą państwa pochodzenia. Jeżeli państwo pochodzenia nie jest Państwem-Stroną ADN, to pierwszego Państwa-Strony ADN, do którego dotrze ładunek.

Ogniwa powinny składać się ze szczelnie zamkniętych metalowych obudów całkowicie obejmujących materiały niebezpieczne, zbudowanych i zamkniętych tak, aby zapobiec uwolnieniu materiałów niebezpiecznych w normalnych warunkach przewozu.

Akumulatory powinny składać się z ogniw, które są całkowicie zamknięte w metalowych obudowach tak zbudowanych i zamkniętych, aby zapobiec uwolnieniu materiałów niebezpiecznych w normalnych warunkach przewozu.

240 Patrz ostatnia uwaga w 2.2.9.1.7.

241 Preparat powinien być przygotowany w taki sposób, aby pozostawał jednorodny i nie rozdzielał się podczas przewozu. Preparaty o niskiej zawartości nitrocelulozy i niewykazujące właściwości niebezpiecznych podczas badania ich podatności na detonację, deflagrację lub wybuch, gdy są ogrzewane pod zamknięciem w badaniach serii odpowiednio 1 a), 2 b) i 2 c) według części I Podręcznika badań i kryteriów i nie są materiałami stałymi zapalnymi, gdy są badane zgodnie z rozdziałem 33.2.1.4 test nr 1 części III Podręcznika badań i kryteriów (wiórki, jeżeli to konieczne, powinny być rozdrobnione i przesiane do cząstek o wymiarach maksymalnie 1,25 mm), nie podlegają ADN.

242 Siarka nie podlega ADN, gdy jest uformowana w odpowiedni kształt, (np. tabletki, pastylki, granule, kulki lub łuski).

243 Benzyna lub paliwo gaźnikowe stosowane w silnikach typu OTTO (np. w pojazdach mechanicznych, silnikach stacjonarnych i innych silnikach), pomimo wahań lotności, zaklasyfikowane są do tej pozycji.

244 Pozycja ta obejmuje np. popioły aluminiowe, żużel aluminiowy, używane katody, używane wykładziny zbiorników oraz żużel soli aluminiowych.

247 Napoje alkoholowe zawierające ponad 24% objętościowych alkoholu, lecz maksymalnie 70% objętościowych, przewożone jako element procesu wytwarzania, mogą być przewożone w beczkach drewnianych o pojemności większej niż 250 litrów i maksymalnie 500 litrów, które odpowiadają przepisom ogólnym rozdziału 4.1.1 ADR, o ile dadzą się zastosować, pod następującymi warunkami:

a) beczki drewniane powinny być sprawdzone na szczelność przed napełnieniem;

b) z powodu rozszerzalności cieczy powinna być pozostawiona wolna przestrzeń (minimum 3%);

c) beczki drewniane powinny być przewożone ze szpuntami skierowanymi do góry;

d) beczki drewniane powinny przewożone w kontenerach spełniających przepisy Międzynarodowej konwencji o bezpieczeństwie kontenerów (CSC). Każda beczka drewniana powinna być zamocowana na specjalnych saniach i tak zaklinowana za pomocą stosownych środków, aby wykluczyć jej przemieszczanie się podczas przewozu.

249 Żelazocer stabilizowany przed korozją, zawierający co najmniej 10% żelaza, nie podlega ADN.

250 Pozycja ta może być stosowana tylko do próbek substancji chemicznych pobranych do analizy w związku z wdrażaniem Konwencji o zakazie rozwijania, produkcji, gromadzenia i stosowania broni chemicznej i ich zniszczeniu. Transport materiałów pod tą pozycją powinien być zgodny z łańcuchem procedur nadzoru i bezpieczeństwa określonych przez Organizację ds. Zakazu Broni Chemicznej.

Próbka chemiczna może być przewożona tylko pod warunkiem udzielenia uprzedniego zezwolenia wydanego przez władzę właściwą lub Dyrektora Generalnego Organizacji ds. Zakazu Broni Chemicznej oraz pod warunkiem, że próbka spełnia następujące przepisy:

a) powinna być zapakowana zgodnie z instrukcją pakowania 623 Instrukcji Technicznych ICAO
(patrz S-3-8 Suplementu); oraz

b) podczas przewozu do listu przewozowego powinna być dołączona kopia dokumentu zezwalającego na jego realizację, określającego ograniczenia ilościowe oraz warunki pakowania.

251 Pozycja ZESTAW CHEMICZNY TESTOWY lub ZESTAW PIERWSZEJ POMOCY jest przewidziana do stosowania w odniesieniu do skrzynek, obudów itp., zawierających małe ilości różnych materiałów niebezpiecznych, które są używane np. do celów medycznych, analitycznych, badania lub naprawy. Zestawy takie nie mogą zawierać materiałów niebezpiecznych, dla których w dziale 3.2 tabela A kolumna 7a zamieszczono ilość „0".

Składniki nie mogą reagować niebezpiecznie (patrz „reakcje niebezpieczne" w 1.2.1). Ilość całkowita materiałów niebezpiecznych w każdym z zestawów nie powinna przekraczać albo 1 litr albo 1 kg. Grupa pakowania przypisana do zestawu nie powinna być ostrzejsza, niż grupy pakowania poszczególnych materiałów w zestawie.

Jeżeli zestaw zawiera wyłącznie towary niebezpieczne, których nie zaklasyfikowano do żadnej grupy pakowania, w dokumencie przewozowym dla towarów niebezpiecznych nie trzeba podawać grupy pakowania.

Zestawy, które przewożone są w pojazdach w celu wykorzystania dla pierwszej pomocy lub do celów operacyjnych, nie podlegają ADN.

Zestawy chemiczne testowe i zestawy pierwszej pomocy zawierające towary niebezpieczne w opakowaniu wewnętrznym w ilościach, których graniczna ilość dla ilości ograniczonych jest podana dla każdego materiału w dziale 3.2 tabela A kolumna 7a i nie przekracza ilości granicznych dla ilości ograniczonych, mogą być przewożone według postanowień działu 3.4.

252 Roztwory wodne azotanu amonu w stężeniu maksymalnie 80%, zawierające maksymalnie 0,2% materiału palnego, nie podlegają ADN pod warunkiem, że azotan amonu pozostaje w roztworze przez cały okres przewozu.

266 Materiał ten, jeżeli zawiera mniej alkoholu, wody lub flegmatyzatora niż wskazano, to nie może być przewożony bez specjalnego zezwolenia władzy właściwej (patrz 2.2.1.1).

267 Materiały wybuchowe kruszące typu C zawierające chlorany, powinny być oddzielane od materiałów wybuchowych zawierających azotan amonu lub inne sole amonowe.

270 Roztwory wodne stałych azotanów nieorganicznych klasy 5.1 uważane są za niespełniające kryteria klasy 5.1, jeżeli stężenie materiału w roztworze, w najniższej temperaturze występującej podczas przewozu, jest nie większe niż 80% stężenia nasycenia.

271 Laktoza lub glukoza albo podobne materiały, mogą być używane jako flegmatyzatory pod warunkiem, że materiał zawiera co najmniej 90% masowych flegmatyzatora. Władza właściwa może zaklasyfikować te mieszaniny do klasy 4.1 na podstawie badań według Podręcznika badań i kryteriów, część I, rozdział 16, seria 6c) przeprowadzonych na co najmniej trzech sztukach przesyłki przygotowanych jak do przewozu. Mieszaniny zawierające co najmniej 98% masowych flegmatyzatora nie podlegają ADN. Sztuki przesyłki zawierające mieszaniny z co najmniej 90% masowych flegmatyzatora nie wymagają zaopatrywania w nalepkę ostrzegawczą według wzoru nr 6.1.

272 Materiał ten nie może być przewożony na warunkach klasy 4.1, jeżeli nie jest to potwierdzone przez władzę właściwą (patrz UN 0143 lub UN 0150, odpowiednio).

273 Maneb i preparaty manebu stabilizowane przeciw samonagrzewaniu nie powinny być klasyfikowane do klasy 4.2, jeżeli wykazano za pomocą badania, że materiał o objętości 1 m^3 nie ulega samozapaleniu, a temperatura w środku próbki nie przekroczyła 200 °C, jeżeli była ona utrzymywana w temperaturze co najmniej 75 °C ± 2 °C w ciągu 24 godzin.

274 Obowiązują przepisy 3.1.2.8.

278 Materiały te mogą być sklasyfikowane i przewożone na podstawie zezwolenia władzy właściwej wydanego na podstawie wyników badań sztuki przesyłki przygotowanych jak do przewozu, według Podręcznika badań i kryteriów, część I, seria 2 oraz seria 6c) (patrz 2.2.1.1). Władza właściwa powinna określić grupę pakowania na podstawie kryteriów zawartych w 2.2.3 oraz typu opakowania użytego do badań serii 6c).

279 Materiał ten jest sklasyfikowany lub zaliczony do grupy pakowania w większym stopniu na podstawie doświadczeń ludzi niż w oparciu o ścisłe kryteria klasyfikacyjne podane w ADN.

280 Pozycję tę stosuje się do urządzeń bezpieczeństwa używanych w pojazdach, statkach i statkach powietrznych: np. nadmuchiwacze poduszek powietrznych, modułów poduszek powietrznych, napinaczy pasów bezpieczeństwa i urządzeń piromechanicznych, które zawierają towary niebezpieczne klasy 1 lub innych klas, o ile przewożone będą jako elementy składowe i o ile przedmioty te w stanie gotowym do wysyłki zostały zbadane zgodnie z *Podręcznikiem Badań i Kryteriów*, część I, seria badań 6c), w czasie których nie stwierdzono wybuchu urządzenia, zniszczenia obudowy urządzenia lub naczynia ciśnieniowego, działania odłamkowego ani reakcji termicznej, które mogłyby utrudniać zwalczanie pożaru lub prowadzenie innych działań ratowniczych w bezpośrednim otoczeniu. Pozycja ta nie ma zastosowania do środków ratowniczych opisanych w przepisie specjalnym 296 (nr UN 2990 and 3072).

283 Przedmioty zawierające gaz i służące jako amortyzatory, włącznie z urządzeniami absorbującymi energię uderzenia lub resorami pneumatycznymi, nie podlegają ADN po warunkiem, że:

a) każdy przedmiot ma przestrzeń gazową o pojemności maksymalnie 1,6 litra i ciśnienie ładunku maksymalnie 280 bar, przy czym iloczyn objętość (litry) i ciśnienia ładunku (bar) nie przekracza 80 (t.j. 0,5 litra przestrzeni gazowej i 160 bar ciśnienie ładunku, 1 litr przestrzeni gazowej i 80 bar ciśnienia ładunku, 1,6 litra przestrzeni gazowej i 50 bar ciśnienia ładunku, 0,28 litra przestrzeni gazowej i 280 bar ciśnienia ładunku);

b) każdy przedmiot ma minimalne ciśnienie rozerwania 4-krotnie większe niż ciśnienie ładunku w 20 °C dla produktów o przestrzeni gazowej nie większej niż 0,5 litra i 5-krotnie większe od ciśnienia ładunku dla produktów o przestrzeni gazowej większej niż 0,5 litra;

c) każdy przedmiot jest wykonany z materiału, który nie ulega fragmentacji w przypadku rozerwania;

d) każdy przedmiot jest wykonany zgodnie z normą zachowania jakości i zatwierdzony przez władzę właściwą; oraz

e) prototyp poddany był badaniu na działanie ognia, podczas którego w przedmiocie następowało obniżenie ciśnienia wskutek zniszczenia uszczelnienia przez ogień lub zadziałanie urządzenia zmniejszającego ciśnienie w taki sposób, że przedmiot nie ulega fragmentacji, ani nie zachowuje się jak rakieta.

Patrz również 1.1.3.2 (d) ADR dla wyposażenia używanego przy eksploatacji pojazdu.

284 Generator tlenu chemiczny zawierający materiały utleniające, powinien spełniać następujące warunki:

a) generator, który zawiera wybuchowe urządzenia uruchamiające może być przewożony pod tą pozycją tylko wtedy, jeżeli został wyłączony z klasy 1 zgodnie z przepisami uwagi pod 2.2.1.1.1 (b);

b) generator, bez opakowania, powinien wykazywać odporność na uderzenie podczas badania na swobodny spadek z wysokości 1,8 m na sztywną niesprężystą płaską i poziomą powierzchnię, w pozycji najbardziej podatnej na uszkodzenie, bez utraty zawartości i bez jego uruchomienia;

c) jeżeli generator wyposażony jest w urządzenie uruchamiające, to powinien posiadać co najmniej dwa skuteczne zabezpieczenia zapobiegające przypadkowemu uruchomieniu.

286 Filtry membranowe z nitrocelulozy objęte tą pozycją, każdy o masie maksymalnie 0,5 g, nie podlegają ADN, jeżeli umieszczone są pojedynczo w przedmiotach lub w uszczelnionych pakietach.

288 Materiały te mogą być sklasyfikowane i przewożone tylko na podstawie zezwolenia władzy właściwej wydanego na podstawie wyników badań serii 2 i serii 6c) Podręcznika badań i kryteriów część I, sztuk przesyłek przygotowanych jak do przewozu (patrz 2.2.1.1).

289 Urządzenia bezpieczeństwa, elektrycznie sterowane oraz pirotechniczne środki bezpieczeństwa montowane w pojazdach, wagonach, statkach lub statkach powietrznych bądź w ich gotowych podzespołach, takich jak: kolumny kierownicy, panele drzwiowe, fotele itp., nie podlegają przepisom ADN.

290 Jeżeli ten materiał promieniotwórczy odpowiada definicjom i kryteriom innych klas określonych w części 2, to powinien być sklasyfikowany następująco:

a) Jeżeli materiał odpowiada kryteriom określonym w dziale 3.5 dla towarów niebezpiecznych w ilościach wyłączonych, to opakowania powinny odpowiadać wymaganiom w 3.5.2 i spełniać przepisy badania w 3.5.3. Wszystkie pozostałe stosowane przepisy dla materiału promieniotwórczego, sztuka przesyłki wyłączona, wymienione w 1.7.1.5 obowiązują bez odniesienia do innych klas.

b) Jeżeli ilość przekracza wartości graniczne podane w 3.5.1.2, to materiał powinien być klasyfikowany zgodnie z dominującym zagrożeniem dodatkowym. Dokument przewozowy powinien określać materiał poprzez numer UN i oficjalną nazwę przewozową, obowiązujące dla innej klasy, i powinien być uzupełniony przez nazwę obowiązującą dla materiału promieniotwórczego, sztuka przesyłki wyłączona, zgodnie z działem 3.2 tabela A kolumna 2. Materiał powinien być przewożony zgodnie z przepisami stosowanymi dla tego numeru UN. Niżej podano przykład dla danych do dokumentu przewozowego:

„UN 1993 MATERIAŁ CIEKŁY ZAPALNY, I.N.O. (mieszanina etanolu z toluenem), materiał promieniotwórczy, sztuka przesyłki wyłączona – ilość ograniczona, 3, GP II"

Ponadto obowiązują przepisy 2.2.7.2.4.1.

c) Przepisy działu 3.4 dla przewozu materiałów niebezpiecznych zapakowanych w ilościach ograniczonych nie obowiązują dla materiałów sklasyfikowanych zgodnie z punktem b).

d) Jeżeli materiał odpowiada przepisowi specjalnemu wyłączającemu ten materiał spod wszystkich przepisów dla towarów niebezpiecznych pozostałych klas, to powinien on być sklasyfikowany zgodnie z mającym zastosowanie numerem UN klasy 7 i obowiązują wszystkie przepisy określone w 1.7.1.5.

291 Gazy skroplone zapalne powinny znajdować się w elementach urządzeń chłodniczych. Elementy te powinny być wykonane i zbadane na co najmniej 3-krotne ciśnienie robocze urządzenia chłodniczego. Urządzenia chłodnicze powinny być tak zaprojektowane i zbudowane, że w normalnych warunkach przewozu utrzymają skroplony gaz i będzie wykluczone niebezpieczeństwo pęknięcia lub powstania rys w częściach będących pod ciśnieniem. Urządzenia chłodnicze i części konstrukcyjne do urządzeń chłodniczych nie podlegają ADN, jeżeli zawierają mniej niż 12 kg gazu.

292 (skreślony)

293 Do zapałek stosuje się następujące definicje:

a) zapałki sztormowe są to zapałki o główkach przygotowanych z wrażliwej na tarcie kompozycji zapalnej oraz kompozycji pirotechnicznej, które palą się małym płomieniem lub bez płomienia, ale z intensywnym wydzielaniem się ciepła;

b) zapałki bezpieczne są to zapałki w pudełkach, książeczkach lub są przymocowane do nich w taki sposób, że mogą zapalić się tylko przez potarcie o odpowiednio przygotowaną powierzchnię;

c) zapałki zawsze zapalne, są to zapałki, które można zapalać przez potarcie o twardą powierzchnię;

d) zapałki woskowane „Vesta" są to zapałki, które można zapalać przez potarcie o odpowiednio przygotowaną powierzchnię lub o twardą powierzchnię.

295 Nie jest wymagane, aby każdy akumulator był oznakowany odpowiednim napisem i odpowiednią nalepką ostrzegawczą, jeżeli takie oznakowanie umieszczane jest na ładunku paletyzowanym.

296 Pozycje te zawierają środki ratownicze, jak: okrągłe tratwy ratunkowe lub tratwy ratunkowe, poduszki pneumatyczne i samonapełniające się pochylnie. Pozycja UN 2990 używana jest dla

samonapełniających się środków ratowniczych, Pozycja UN 3072 dla niesamonapełniających się środków ratowniczych.

Środki ratownicze mogą zawierać:

a) urządzenia sygnałowe (klasa 1), które powinny zawierać naboje dymne i sygnałowe, umieszczone w opakowaniu, które zabezpieczy je przed przypadkowym uwolnieniem;

b) tylko UN 2990 może zawierać naboje o działaniu napędzającym z podklasy 1.4 i litery grupy zgodności S – dla mechanizmów samonapełniających się, pod warunkiem, że ilość materiału wybuchowego w środku ratowniczym nie jest większa niż 3,2 g;

c) gazy sprężone lub skroplone klasy 2 zaliczone do grup A lub O, zgodnie z 2.2.2.1.3;

d) baterie (akumulatory) (klasa 8) i baterie (akumulatory) litowe (klasa 9);

e) środki pierwszej pomocy lub zestawy naprawcze, które zawierają nieznaczne ilości materiałów niebezpiecznych (np. materiały klasy 3, 4.1, 5.2, 8 lub 9);

f) zapałki zawsze zapalne umieszczone w opakowaniu, które zabezpieczy je przed przypadkowym zadziałaniem.

Środki ratownicze, zapakowane w sztywnych odpornych opakowaniach zewnętrznych o całkowitej masie brutto do 40 kg i niezawierające innych towarów niebezpiecznych niż sprężone lub skroplone gazy klasy 2 grupy A lub O w naczyniach o pojemności maksimum 120 ml, wbudowanych wyłącznie w celu aktywowania środka ratowniczego, nie podlegają ADN.

300 Mączki rybnej, odpadków rybnych i mączki krylowej nie wolno ładować, jeżeli temperatura w chwili ładowania jest większa niż 35 °C lub wynosi 5 °C więcej niż temperatura otoczenia, w zależności, która wartość jest większa.

302 Fumigowane ładunkowe jednostki transportowe niezawierające innych towarów niebezpiecznych, podlegają tylko przepisom 5.5.2.

303 Naczynia powinny mieć przyporządkowany kod klasyfikacyjny zawartego w nim gazu lub mieszaniny gazów, zgodnie z przepisami rozdziału 2.2.2.

304 Ta pozycja powinna być stosowana tylko do przewozu nieuruchomionych akumulatorów zawierających suchy wodorotlenek potasu, przygotowanych do uruchomienia przed użyciem przez dodanie określonej ilości wody do każdego ogniwa.

305 Materiały te o maksymalnym stężeniu 50 mg/kg nie podlegają ADN.

306 Pozycja ta może być zastosowana tylko w odniesieniu do substancji, które są zbyt wrażliwe, aby zostały zaklasyfikowane do klasy 1 podczas badania zgodnie z badaniami Serii 2 (patrz »*Podręcznik Badań i Kryteriów*«, Część I).

307 Pozycja ta może być zastosowana tylko dla jednorodnych mieszanin, w których azotan amonu, jako składnik główny, zawiera się w następujących wartościach granicznych:

a) co najmniej 90% azotanu amonu i maksymalnie 0,2% całkowitej ilości materiałów palnych/organicznych, wyrażonych jako równoważnik węgla oraz ewentualnie dodanych materiałów nieorganicznych, które są obojętne w stosunku do azotanu amonu; lub

b) więcej niż 70%, lecz mniej niż 90% azotanu amonu z innymi materiałami nieorganicznymi lub więcej niż 80%, lecz mniej niż 90% azotanu amonu w mieszaninach z węglanem wapnia i/lub z dolomitem i/lub z mineralnym siarczanem wapnia, jak również z maksymalnie 0,4% całkowitej ilości materiałów palnych / organicznych, wyrażonych jako równoważnik węgla; lub

c) nawozy na bazie azotanu amonu typu azotowego, mieszaniny azotanu amonu i siarczanu amonu, zawierające więcej niż 45%, lecz mniej niż 70% azotanu amonu i maksymalnie 0,4% całkowitej ilości materiałów palnych/organicznych, wyrażonych jako równoważnik węgla, tak, aby suma procentowego składu azotanu amonu i siarczanu amonu przekroczyła 70%.

309 Pozycja ta dotyczy nieodczulonych emulsji, zawiesin i żeli, które składają się głównie z mieszaniny azotanu amonu i materiału palnego, i które przeznaczone są do produkcji materiału wybuchowego kruszącego typu E, wyłącznie po obróbce dodatkowej przed użyciem.

Mieszanina emulsji ma następujący typowy skład: 60-85% azotan amonu, 5-30% woda, 2-8% materiał palny, 0,5-4% emulgator, 0-10% rozpuszczalnego inhibitora płomieni, jak również

znaczniki. Azotan amonu może być częściowo zastąpiony przez inne nieorganiczne sole azotanowe.

Mieszanina zawiesin i żeli ma następujący typowy skład: 60-85% azotan amonu, 0-5% chloran sodu lub potasu, 0-17% azotan heksylu lub azotan metyloaminy, 5-30% woda, 2-15% materiał palny, 0,5 – 4% zagęszczacz, 0-10% rozpuszczalnego inhibitora płomieni, jak również znaczniki. Azotan amonu może być częściowo zastąpiony przez inne nieorganiczne sole azotanowe.

Materiały powinny pozytywnie spełnić wymagania serii badań 8 (a), (b) i (c) według »*Podręcznika Badań i Kryteriów*«, Część I, rozdział 18 i być dopuszczone przez władzę właściwą

310 Przepisy badań Podręcznika badań i kryteriów, rozdział 38.3 nie dotyczą serii produkcyjnych maksymalnie 100 ogniw i akumulatorów lub prototypów przedprodukcyjnych ogniw i akumulatorów, o ile prototypy te przewożone są do badań, jeżeli:

a) ogniwa i akumulatory przewożone będą w bębnach metalowych, z tworzywa sztucznego lub sklejki, lub w skrzyni metalowej, z tworzywa sztucznego lub drewna, jako opakowanie zewnętrzne, które odpowiada kryteriom grupy pakowania I;

b) każde ogniwo lub każdy pojedynczy akumulator zapakowane będą w opakowaniu wewnętrznym wewnątrz opakowania zewnętrznego i otoczone niepalnym i nieprzewodzącym materiałem wyścielającym.

311 Materiały powinny być przewożone pod tą pozycją tylko za zezwoleniem władzy właściwej, wydanym na podstawie wyników odpowiednich badań, zgodnie z Podręcznikiem badań i kryteriów, część I. Opakowanie powinno być tak zabezpieczone, aby udział procentowy rozpuszczalnika w żadnym momencie podczas przewozu nie spadł poniżej wartości oznaczonej w zezwoleniu władzy właściwej.

312 (zarezerwowany)

313 (skreślony)

314 a) Materiały te w podwyższonej temperaturze są skłonne do egzotermicznego rozkładu. Rozkład może zostać wywołany ciepłem lub zanieczyszczeniem [tj. sproszkowanymi metalami (żelazo, mangan, kobalt, magnez) i ich związkami].

b) Podczas przewozu materiały te nie mogą być wystawione na bezpośrednie działanie promieniowania słonecznego i źródła ciepła i powinny być odstawiane w miejscach wystarczająco wentylowanych.

315 Pozycja ta nie może mieć zastosowania dla materiałów klasy 6.1, które odpowiadają kryteriom dla toksyczności inhalacyjnej dla grupy pakowania I, określonym pod 2.2.61.1.8.

316 Pozycja ta odnosi się tylko do podchlorynu wapnia suchego przewożonego w niepokruszonych tabletkach.

317 Określenia „rozszczepialne, wyłączone" odnoszą się tylko do sztuki przesyłki odpowiadającej 6.4.11.2 ADR.

318 Dla potrzeb dokumentacji, oficjalna nazwa przewozowa uzupełniana jest nazwą techniczną (patrz 3.1.2.8). Jeżeli przewożone materiały zakaźne nie są znane, jednak istnieje podejrzenie, że odpowiadają kryteriom warunków kategorii A i są zaklasyfikowane do UN 2814 lub 2900, to w liście przewozowym, po oficjalnej nazwie przewozowej, należy wpisać w nawiasach „Podejrzenie materiału zakaźnego kategorii A".

319 Materiały, względnie sztuki przesyłki, które są zapakowane lub oznakowane zgodnie z instrukcją pakowania P650 ADR, nie podlegają żadnym dalszym przepisom ADN.

321 Te systemy magazynowania powinny być zawsze uważane za zawierające wodór.

322 Towary te, jeżeli są przewożone w postaci niepokruszonych tabletek, to są przyporządkowane do grupy pakowania III.

323 (zarezerwowany)

324 Materiał ten o stężeniu maksymalnie 99% powinien być stabilizowany.

325 W przypadku heksafluorku uranu, nierozszczepialnego lub rozszczepialnego, wyłączonego, materiał należy przyporządkować do UN 2978.

326 W przypadku heksafluorku uranu rozszczepialnego, materiał należy przyporządkować do UN 2977.

327 Odpady pojemników aerozolowych przewożone pod tą pozycją (numerem UN) do przerobu lub utylizacji powinny być wysyłane zgodnie z 5.4.1.1.3. Nie muszą być chronione przed przypadkowym opróżnieniem, pod warunkiem, że podjęto przedsięwzięcia dla uniemożliwienia niebezpiecznego wzrostu ciśnienia i tworzenia niebezpiecznej atmosfery. Odpady pojemników aerozolowych, z wyjątkiem nieszczelnych lub mocno zdeformowanych, powinny być pakowane zgodnie z instrukcją pakowania P207 ADR i przepisem specjalnym pakowania PP87 ADR lub instrukcją pakowania LP02 ADR i przepisem specjalnym pakowania L2 ADR. Nieszczelne i mocno zdeformowane odpady pojemników aerozolowych powinny być przewożone w opakowaniach awaryjnych, pod warunkiem, że podjęto przedsięwzięcia dla uniemożliwienia niebezpiecznego wzrostu ciśnienia.

Uwaga. W przewozach morskich odpady pojemników aerozolowych powinny być przewożone w kontenerach otwartych.

328 Pozycję tą stosuje się dla nabojów do ogniw paliwowych, włącznie z nabojami do ogniw paliwowych zawartych w wyposażeniu lub zapakowanych z wyposażeniem. Naboje do ogniw paliwowych wbudowane do systemu ogniw paliwowych lub będących częścią takiego systemu, uważa się jako naboje do ogniw paliwowych zawarte w wyposażeniu. Nabój do ogniw paliwowych jest to przedmiot, w którym zmagazynowane jest paliwo podawane przez zawór (zawory) do ogniwa paliwowego, sterujący (sterujące) przepływem paliwa do ogniwa paliwowego. Naboje do ogniw paliwowych, włącznie z tymi, które zawarte są w wyposażeniu, powinny być tak zaprojektowane i wykonane, aby podczas normalnych warunków przewozu uniemożliwione było uwolnienie paliwa.

Typy nabojów do ogniw paliwowych, w których stosuje się materiał ciekły jako paliwo, powinny być poddane badaniu na ciśnienie wewnętrzne przy ciśnieniu 100 kPa (nadciśnienie), bez wycieku.

Za wyjątkiem nabojów do ogniw paliwowych zawierających wodór w wodorkach metali i odpowiadających przepisowi specjalnemu 339, powinno być dowiedzione dla każdego typu ogniwa paliwowego, że wytrzymuje on badanie na uderzenie przy swobodnym spadku z wysokości 1,2 m na niesprężystą powierzchnię w ustawieniu prowadzącym do najbardziej prawdopodobnej awarii systemu opakowania, bez utraty zawartości.

Jeżeli akumulatory litowo-metaliczne lub litowo-jonowe są zawarte w systemie ogniw paliwowych, to przesyłka powinna być nadawana pod tą pozycją i pod odpowiednią pozycją UN 3091 AKUMULATORY Z LITEM METALICZNYM ZAWARTE W WYPOSAŻENIU lub UN 3481 AKUMULATORY LITOWO-JONOWE ZAWARTE W WYPOSAŻENIU.

329 (zarezerwowany)

331 (zarezerwowany)

332 Heksahydrat azotanu magnezu nie podlega ADN.

333 Mieszaniny etanolu i benzyny lub paliwa do silników Otto (np. pojazdów, silników stacjonarnych lub innych silników) klasyfikowane są do tej pozycji niezależnie od wahań lotności.

334 Nabój do ogniw paliwowych może zawierać aktywator, pod warunkiem, że jest on wyposażony w dwa niezależne urządzenia eliminujące niezamierzone zmieszanie z paliwem w normalnych warunkach przewozu.

335 Mieszaniny materiałów stałych niepodlegające ADN i materiały ciekłe lub stałe zagrażające środowisku są klasyfikowane do numeru UN 3077 i mogą być przewożone pod tą pozycją pod warunkiem, że w chwili załadunku materiału lub zamykania opakowania, wagonu lub kontenera nie jest widoczna faza ciekła. Każdy wagon lub każdy kontener przy zastosowaniu do przewozu luzem powinien być szczelny na ciecz. Jeżeli w chwili załadunku mieszaniny lub zamykania opakowania, wagonu lub kontenera jest widoczna faza ciekła, to należy mieszaninę przyporządkować do numeru UN 3082. Szczelnie zamknięte opakowania i przedmioty, zawierające mniej niż 10 ml materiału ciekłego zagrażającego środowisku zaabsorbowanego w materiale stałym, przy czym pakunek lub przedmiot nie może zawierać fazy ciekłej, lub które zawierają mniej niż 10 g materiału stałego zagrażającego środowisku, nie podlegają ADN.

336 Pojedyncza sztuka przesyłki z niepalnym materiałem stałym LSA-II lub LSA-III nie może podczas przewozu lotniczego wykazywać aktywności wyższej 3000 A_2.

337 Sztuka przesyłki typu B(U) lub typu B(M) nie może podczas przewozu lotniczego wykazywać aktywności większych niż:

a) dla mało rozpraszalnych materiałów promieniotwórczych: jak określono w zatwierdzeniu dla wzoru sztuki przesyłki;

b) dla materiałów promieniotwórczych w postaci szczególnej: 3000 A_1 lub 10000 A_2 w zależności która wartość jest niższa, lub

c) dla wszystkich materiałów promieniotwórczych: 3000 A_2.

338 Każdy nabój do ogniw paliwowych, który będzie przewożony pod tą pozycją i jest zaprojektowany do napełnienia gazem skroplonym zapalnym, powinien spełniać następujące przepisy:

a) powinien być w stanie wytrzymać ciśnienie wynoszące co najmniej 2-krotność równoważnego ciśnienia zawartości w 55 °C, bez rozszczelnienia lub zniszczenia.

b) nie może zawierać więcej niż 200 ml gazu skroplonego zapalnego, którego ciśnienie pary nie przekracza 1000 kPa w 55 °C, i

c) powinien przejść pomyślnie badanie w kąpieli wodnej opisane w 6.2.6.3.1 ADR.

339 Naboje do ogniw paliwowych zawierające wodór w wodorkach metali i które będą przewożone pod tą pozycją, powinny mieć pojemność wodną co najwyżej 120 ml.

Ciśnienie w naboju do ogniwa paliwowego nie może przekraczać 5 MPa w 55 °C. Wzór konstrukcyjny powinien wytrzymać ciśnienie odpowiadające 2-krotnemu ciśnieniu konstrukcyjnemu naboju w 55 °C lub ciśnieniu konstrukcyjnemu naboju w 55 °C powiększonemu o 200 kPa, w zależności od tego, które ciśnienie jest wyższe, bez wystąpienia nieszczelności lub zniszczenia. Ciśnienie, przy którym przeprowadzane jest to badanie, w badaniach odporności na uderzenie przy swobodnym spadku i w badaniach na cykliczne napełnianie i opróżnianie wodoru określane jest jako „minimalne ciśnienie rozrywające obudowy".

Naboje do ogniw paliwowych powinny być napełnione według sposobu określonego przez producenta. Producent powinien dla każdego naboju do ogniw paliwowych udostępnić następujące informacje:

a) badania przeprowadzane przed pierwszym i ponownym napełnieniem naboju do ogniwa paliwowego;

b) zalecane środki ostrożności i możliwe zagrożenia;

c) metody dla określenia, kiedy osiągnięto napełnienie nominalne;

d) minimalny i maksymalny zakres ciśnień;

e) minimalny i maksymalny zakres temperatur, i

f) przepisy szczególne, które należy spełnić przed pierwszym i ponownym napełnieniem, włącznie z rodzajem wyposażenia stosowanym dla pierwszego i ponownego napełnienia.

Naboje do ogniw paliwowych powinny być tak zaprojektowane i zbudowane, aby uniemożliwić wyciek paliwa w normalnych warunkach przewozu. Każdy wzór konstrukcyjny naboju, włącznie z nabojami będącymi częściami składowymi ogniwa paliwowego, powinien być poddany z wynikiem pozytywnym następującym badaniom:

Badanie odporności na uderzenie przy swobodnym spadku

Badanie odporności na uderzenie przy swobodnym spadku z wysokości 1,8 m na niesprężystą powierzchnię w 4 różnych ustawieniach:

a) pionowo na koniec zawierający zawór odcinający;

b) pionowo na koniec przeciwny do zaworu odcinającego

c) poziomo na skierowany ku górze przebijak o średnicy 38 mm, i

d) pod kątem 45° na koniec zawierający zawór odcinający.

Nie powinna być stwierdzona nieszczelność, przy użyciu roztworów zmydlających lub innych równoważnych środków, w każdym miejscu możliwej nieszczelności, jeżeli nabój jest napełniony do swojego nominalnego ciśnienia napełnienia. Nabój do ogniw paliwowych powinien poddany być ostatecznie zniszczeniu pod ciśnieniem hydrostatycznym. Uzyskane ciśnienie rozerwania powinno przekroczyć 85% minimalnego ciśnienia rozrywającego obudowy.

Badanie odporności na działanie ognia

Nabój do ogniw paliwowych napełniony wodorem do pojemności nominalnej powinien być poddany badaniu odporności na działanie ognia. Na tej podstawie stwierdza się, że wzór konstrukcyjny naboju, mogący zawierać urządzenie odpowietrzające, wytrzymuje badanie odporności na działanie ognia, jeżeli:

a) ciśnienie wewnętrzne naboju spadnie do 0 bar nadciśnienia, bez zniszczenia naboju, lub
b) nabój wytrzyma działanie ognia przez co najmniej 20 minut, bez zniszczenia.

Badanie odporności na cykliczne napełnianie i opróżnianie wodoru

Przez to badanie powinno być udowodnione, że konstrukcyjna wartość graniczna obciążeń naboju do ogniw paliwowych nie będzie przekroczona podczas używania.

Nabój do ogniw paliwowych powinien być cyklicznie napełniany od co najwyżej 5% do co najmniej 95% nominalnej pojemności wodoru i opróżniany do co najwyżej 5% nominalnej pojemności wodoru. Podczas napełniania powinno być osiągane nominalne ciśnienie napełnienia, a temperatura powinna zawierać się w zakresie temperatur roboczych. Cykliczne napełnianie i opróżnianie powinno być powtórzone co najmniej 100 razy.

Po cyklicznym badaniu nabój do ogniw paliwowych powinien być napełniony i powinna być zmierzona pojemność wodna wyparta przez nabój. Na tej podstawie stwierdza się, że wzór konstrukcyjny naboju spełnił badanie cyklicznego napełniania i opróżniania, jeżeli pojemność wodna wyparta przez nabój cyklicznie napełniany i opróżniany nie przekracza pojemności wodnej wypartej przez nabój niepoddany cyklicznemu napełnianiu i opróżnianiu, napełniony do 95% pojemności nominalnej i pod ciśnieniem 75% minimalnego ciśnienia rozrywającego obudowy.

Badanie szczelności podczas wytwarzania

Każdy nabój do ogniw paliwowych powinien być sprawdzony na szczelność w 15 °C ± 5 °C, w trakcie obciążenia go ciśnieniem do jego ciśnienia nominalnego. Nie powinno być nieszczelności, stwierdzonej przez zastosowanie roztworu zmydlającego lub innego równoważnego środka w każdym miejscu możliwej nieszczelności.

Każdy nabój do ogniw paliwowych powinien być trwale oznakowany następującymi informacjami:

a) nominalnym ciśnieniem napełnienia, w MPa;
b) numerem seryjnym naboju do ogniw paliwowych nadanym przez producenta lub jednorazowo nadawanym numerem identyfikacyjnym; i
c) datą upływu ważności bazującą na maksymalnym okresie trwałości (rok w postaci 4 cyfr i miesiąc w postaci 2 cyfr).

340 Zestawy chemiczne testowe, zestawy pierwszej pomocy i żywice poliestrowe w zestawie, zawierające w opakowaniu wewnętrznym towary niebezpieczne w ilościach nieprzekraczających ilości granicznych dla ilości wyłączonych stosowanych dla pojedynczych materiałów, podanych w dziale 3.2 tabela A kolumna 7b, mogą być przewożone zgodnie z przepisami działu 3.5. Pomimo, że materiały klasy 5.2 w dziale 3.2 tabela A kolumna 7b nie są dopuszczone jako ilości wyłączone, to są one dopuszczone w takich zestawach i przyporządkowane są do kodu E2 (patrz 3.5.1.2).

341 (zarezerwowany)

342 Naczynia wewnętrzne ze szkła (jak ampułki lub kapsułki) przewidziane tylko do użycia w urządzeniach sterylizujących, jeżeli zawierają mniej niż 30 ml tlenku etylenu na opakowanie wewnętrzne i maksimum 300 ml na opakowanie zewnętrzne, powinny być przewożone według przepisów działu 3.5 niezależnie od kodu E0 w dziale 3.2 tabela A kolumna 7b, pod warunkiem, że:

a) po napełnieniu zostanie potwierdzona szczelność każdego naczynia wewnętrznego ze szkła, przez zanurzenie naczynia ze szkła w gorącej kąpieli wodnej o takiej temperaturze i na taki czas, aby zapewnić, że będzie osiągnięte ciśnienie wewnętrzne odpowiadające ciśnieniu pary tlenku etylenu w temperaturze 55 °C. Naczynia wewnętrzne ze szkła wykazujące przy tym badaniu nieszczelność, zdeformowanie lub inne usterki, nie powinny być przewożone według tego przepisu specjalnego.
b) dodatkowo do opakowania wymaganego w 3.5.2, każde naczynie wewnętrzne ze szkła wkłada się do szczelnego worka z tworzywa sztucznego zgodnego z tlenkiem etylenu i będącego w

stanie pomieścić zawartość naczynia wewnętrznego ze szkła w przypadku jego rozbicia lub nieszczelności, i

c) każde naczynie wewnętrzne ze szkła chroni się za pomocą środka (np. tulejki ochronne, materiał wyściełający) zapobiegającego przebiciu worka z tworzywa sztucznego w przypadku uszkodzenia opakowania (np. przez zgniecenie).

343 Ta pozycja obowiązuje dla ropy naftowej surowej zawierającej siarkowodór w stężeniu wystarczającym, aby gazy ulatniające się z ropy naftowej surowej stworzyły zagrożenie przy wdychaniu. Przyporządkowana grupa pakowania powinna być określona w zależności od zagrożenia zapalnością i zagrożenia przy wdychaniu, zgodnie ze stopniem zagrożenia.

344 Powinny być spełnione przepisy 6.2.6 ADR.

345 Ten gaz zawarty w otwartym naczyniu kriogenicznym o pojemności maksimum 1 litr i podwójnych ściankach, które posiada próżnię pomiędzy wewnętrzną i zewnętrzną ścianką (izolacja próżniowa), nie podlega przepisom ADN, pod warunkiem, że każde naczynie będzie przewożone w opakowaniu zewnętrznym z wystarczającym materiałem wyściełającym lub materiałem pochłaniającym, aby ochronić je przed uszkodzeniem przez uderzenie.

346 Naczynia kriogeniczne otwarte, odpowiadające przepisom instrukcji pakowania P203 z 4.1.4.1 ADR i niezawierające innych towarów niebezpiecznych za wyjątkiem UN 1977 AZOT SKROPLONY SCHŁODZONY całkowicie wchłonięty przez materiał porowaty, nie podlegają innym przepisom ADN.

347 Ta pozycja powinna być używana tylko wtedy, jeżeli wyniki badań serii 6 d) Podręcznika badań i kryteriów wskazują, że wszystkie zagrożenia wynikające z działania będą ograniczone do wnętrza sztuki przesyłki.

348 Akumulatory wyprodukowane po 31 grudnia 2011 r. powinny być oznakowane na obudowie zewnętrznej wartością energii nominalnej w watogodzinach (Wh).

349 Mieszaniny podchlorynów z solą amonową nie są dopuszczone do przewozu. UN 1791 PODCHLORYN, ROZTWÓR jest materiałem klasy 8.

350 Bromian amonu i jego roztwory wodne oraz mieszaniny bromianu z solą amonu nie są dopuszczone do przewozu.

351 Chloran amonu i jego roztwory wodne oraz mieszaniny chloranu z solą amonu nie są dopuszczone do przewozu.

352 Chloryn amonu i jego roztwory wodne oraz mieszaniny chlorynu z solą amonu nie są dopuszczone do przewozu.

353 Nadmanganian amonu i jego roztwory wodne oraz mieszaniny nadmanganianu z solą amonu są nie dopuszczone do przewozu.

354 Ten materiał jest trujący przy wdychaniu.

355 Butle z tlenem dla celów ratunkowych przewożone pod tą pozycją powinny zawierać wbudowane naboje wyzwalające (naboje z urządzeniem uruchamiającym podklasy 1.4 grupa zgodności C lub S), bez zmieniania przez to zaklasyfikowania do klasy 2, pod warunkiem, że ilość całkowita deflagrującego materiału wybuchowego na butlę z tlenem nie przekracza 3,2 g. Butle gotowe do przewozu z wbudowanymi nabojami powinny być zaopatrzone w skuteczne urządzenia dla ochrony przed niezamierzonym zadziałaniem.

356 Systemy magazynowania w wodorkach metali wbudowane do wagonów, pojazdów, statków, samolotów lub w gotowe podzespoły, lub przeznaczone do wbudowania w wagony, pojazdy, statki lub samoloty, przed przyjęciem do przewozu powinny być zatwierdzone przez władzę właściwą państwa producenta[6)]. Dokument przewozowy powinien zawierać informację, że sztuka przesyłki została uznana przez władzę właściwą państwa producenta[4)], lub razem z każdą przesyłką powinna być przewożona kopia zatwierdzenia przez władzę właściwą państwa producenta[4)].

357 Ropa naftowa surowa zawierająca siarkowodór w stężeniu wystarczającym, aby gazy ulatniające się z ropy naftowej surowej stworzyły zagrożenie przy wdychaniu, powinna być nadawana pod pozycją UN 3494 ROPA NAFTOWA ZASIARCZONA ZAPALNA TRUJĄCA.

---

6) Jeżeli państwo producenta nie jest Umawiającą się Stroną ADN, to zatwierdzenie powinno być uznane przez władzę właściwą Umawiającej się Strony ADN.

358 Roztwór nitrogliceryny w alkoholu zawierający więcej niż 1%, ale nie więcej niż 5% nitrogliceryny, może być zaklasyfikowany do klasy 3 do UN 3064, pod warunkiem że spełnione są wszystkie wymagania instrukcji pakowania P300 z 4.1.4.1 ADR.

359 Roztwór nitrogliceryny w alkoholu zawierający więcej niż 1%, ale nie więcej niż 5% nitrogliceryny, powinien być zaklasyfikowany do klasy 1 do UN 0144, jeżeli nie są spełnione wszystkie wymagania instrukcji pakowania P300 z 4.1.4.1 ADR.

360 Pojazdy zasilane tylko bateriami litowo-metalicznymi lub bateriami jonowo-litowymi powinny być zaklasyfikowane do UN 3171 pojazd akumulatorowy.

361 Ta pozycja odnosi się do kondensatorów dwuwarstwowych o zdolności do magazynowania energii większej niż 0,3 Wh. Kondensatory o zdolności magazynowania energii 0,3 Wh lub mniejszej nie podlegają przepisom ADN. Jako zdolność do magazynowania energii rozumie się energię zgromadzoną przez kondensator, obliczoną przy nominalnym napięciu i nominalnej pojemności. Wszystkie kondensatory, do których stosuje się tą pozycję, włącznie z kondensatorami zawierającymi elektrolit niespełniający kryteriów jakiejkolwiek klasy dla towarów niebezpiecznych, powinny spełniać następujące wymagania:

a) Kondensatory niewbudowane do urządzeń, powinny być przewożone w stanie nienaładowanym. Kondensatory wbudowane do urządzeń powinny być przewożone albo w stanie nienaładowanym albo powinny być chronione przed zwarciem;

b) Każdy kondensator powinien być chroniony podczas przewozu przed potencjalnym zagrożeniem wskutek zwarcia w następujący sposób:

   (i) jeżeli zdolność do magazynowania energii kondensatora wynosi maksimum 10 Wh lub jeżeli zdolność do magazynowania energii każdego kondensatora w module wynosi maksimum 10 Wh, to kondensator lub moduł powinien być chroniony przed zwarciem, lub powinien być wyposażony w metalowy łącznik biegunów; i

   (ii) jeżeli zdolność do magazynowania energii kondensatora wynosi więcej niż 10 Wh lub jeżeli zdolność do magazynowania energii każdego kondensatora w module wynosi więcej niż 10 Wh, to kondensator lub moduł powinien wyposażony w metalowy łącznik biegunów.

c) Kondensatory zawierające towary niebezpieczne powinny być tak zaprojektowane, aby wytrzymywały różnicę ciśnień 95 kPa;

d) Kondensatory powinny być tak zaprojektowane i zbudowane, aby ciśnienie powstające w trakcie używania, było bezpiecznie zmniejszone przez zawór lub ustalone miejsce przelewu w obudowie. Każdy wyciek powstały przez zawór powinien być utrzymany w opakowaniu lub w wyposażeniu w którym kondensator jest wbudowany; i

e) Kondensatory powinny być oznakowane wartością zdolności do magazynowania energii w Wh.

Kondensatory zawierające elektrolit niespełniający kryteriów klasyfikacyjnych do jakiejkolwiek klasy towarów niebezpiecznych, włącznie z wbudowanymi w wyposażeniu, nie podlegają innym przepisom ADN.

Kondensatory zawierające elektrolit spełniający kryteria klasyfikacyjne do jakiejkolwiek klasy towarów niebezpiecznych, o zdolności do magazynowania energii maksymalnie 10 Wh, nie podlegają innym przepisom ADN, jeżeli niezapakowane wytrzymają test na spadek z wysokości 1,2 m na sztywną powierzchnię, bez utraty zawartości.

Kondensatory zawierające elektrolit spełniający kryteria klasyfikacyjne do jakiejkolwiek klasy towarów niebezpiecznych, które nie są wbudowane do wyposażenia i o zdolności do magazynowania energii większej niż 10 Wh, podlegają przepisom ADN

Kondensatory wbudowane w wyposażenie i zawierające elektrolit spełniający kryteria klasyfikacyjne do jakiejkolwiek klasy towarów niebezpiecznych, nie podlegają innym przepisom ADN pod warunkiem, że wyposażenie mające odpowiednią wytrzymałość i budowę do jego przewidzianego użytkowania jest zapakowane w mocne opakowanie zewnętrzne wykonane z odpowiedniego materiału; opakowanie zewnętrzne powinno być tak zbudowane, aby zminimalizować niezamierzone zadziałanie kondensatorów w trakcie przewozu. Duże odporne wyposażenie zawierające kondensatory może być nadawane do przewozu niezapakowane lub na

paletach, jeżeli kondensatory są chronione przez to wyposażenie w taki sposób, jakby były zapakowane.

Uwaga. Kondensatory posiadające napięcie szczątkowe wynikające z ich konstrukcji (np. kondensatory asymetryczne), nie podlegają pod tą pozycję.

362 (zarezerwowany)

363 Ta pozycja dotyczy także paliw ciekłych, z wyjątkiem takich, które są wyłączone zgodnie z 1.1.3.3, ale są w ilościach większych niż podane w dziale 3.2 tabela A kolumna 7a, w zbiornikach będących częścią urządzenia lub maszyny (np. generatory, kompresory, podgrzewacze, itd.) jako ich oryginalna część. Nie podlegają pozostałym przepisom ADN, jeżeli spełnione są następujące przepisy:

a) zbiorniki spełniają przepisy budowy władzy właściwej państwa producenta[7)];
b) wszystkie zawory lub otwory (np. urządzenia wentylacyjne) w zbiorniku zawierającym towary niebezpieczne, są zamknięte podczas przewozu;
c) maszyna lub urządzenie jest ustawione w sposób zapobiegający niezamierzonemu uwolnieniu towaru niebezpiecznego, i jest zamocowane w sposób minimalizujący przemieszczenia w czasie przewozu, mogące spowodować zmianę położenia lub uszkodzenie;
d) jeżeli zbiornik ma pojemność większą niż 60 litrów, ale nie większą niż 450 litrów, to maszynę lub urządzenie oznakowuje się nalepkami ostrzegawczymi na zewnętrznej powierzchni zgodnie z 5.2.2, a jeżeli ma pojemność większą niż 450 litrów, ale nie większą niż 1500 litrów, to maszynę lub urządzenie oznakowuje się nalepkami ostrzegawczymi na wszystkich 4 zewnętrznych stronach zgodnie z 5.2.2, i
e) jeżeli zbiornik ma pojemność większą niż 1500 litrów, to maszynę lub urządzenie oznakowuje się dużymi nalepkami ostrzegawczymi na wszystkich 4 zewnętrznych stronach zgodnie z 5.3.1.1.1, stosuje się wymagania z 5.4.1 i dokument przewozowy zawiera informację:

„Przewóz zgodny z przepisem specjalnym 363".

364 Ten przedmiot może być przewożony zgodnie z działem 3.4 tylko wtedy, gdy sztuka przesyłki przygotowana jak do przewozu jest w stanie spełnić wymagania Podręcznika badań i kryteriów części I badania serii 6d) zgodnie z wymaganiami władzy właściwej.

365 Dla wyprodukowanych instrumentów i przedmiotów zawierających rtęć, patrz UN 3506.

366 Wyprodukowane instrumenty i przedmioty zawierające maksimum 1 kg rtęci nie podlegają ADN.

367 Dla potrzeb dokumentacji:

- oficjalna nazwa przewozowa »dodatki do farb« może być używana w przypadku sztuk przesyłek zawierających w jednej przesyłce »farbę« oraz »dodatki do farb«;

- oficjalna nazwa przewozowa »dodatki do farb żrące, zapalne« może być używana w przypadku sztuk przesyłek zawierających w jednej przesyłce »farbę żrącą, zapalną« oraz »dodatki do farb żrące, zapalne«;

-oficjalna nazwa przewozowa »dodatki do farb zapalne, żrące« może być używana w przypadku sztuk przesyłek zawierających w jednej przesyłce »farbę zapalną, żrącą« oraz »dodatki do farb zapalne, żrące«; oraz

Prawidłowa nazwa przewozowa »dodatki do farb drukarskich« może być używana w przypadku sztuk przesyłek zawierających w jednej przesyłce »farbę drukarską« oraz »dodatki do farb drukarskich«

368 W przypadku heksafluorku uranu, nierozszczepialnego lub rozszczepialnego-wyłączonego, materiał należy przyporządkować do UN 3507 lub UN 2978.

369 Zgodnie z 2.1.3.5.3 (a) materiał promieniotwórczy w wyłączonej sztuce przesyłki o właściwościach żrących zalicza się do klasy 8 związanej z dodatkowym zagrożeniem materiału

---

7) Na przykład zgodnie z odpowiednimi przepisami Dyrektywy 2006/42/WE Parlamentu Europejskiego i Rady z 17 maja 2006 w sprawie maszyn i zmieniających dyrektywę 95/16/WE (Dz.U. L 157 z 9.06.2006, strony 24 do 86).

promieniotwórczego.Heksafluorek uranu można sklasyfikować w ramach tej pozycji, wyłącznie jeżeli spełniono warunki podane pod 2.2.7.2.4.1.2, 2.2.7.2.4.1.5, 2.2.7.2.4.5.2 oraz, w przypadku materiału rozszczepialnego-wyłączonego, 2.2.7.2.3.6.

Oprócz przepisów mających zastosowanie do przewozu substancji klasy 8, stosuje się przepisy określone pod 5.1.3.2, 5.1.5.2.2, 5.1.5.4.1 (b), 7.1.4.14.7.3.1, 7.1.4.14.7.5.1 do 7.1.4.14.7.5.4 i 7.1.4.14.7.7.

Nie wymaga się umieszczania oznakowania klasy 7.4

370 Pozycję tę stosuje się do:

- azotanu amonu zawierającego więcej niż 0,2% materiałów palnych, włącznie z materiałami organicznymi przeliczonymi na węgiel, z wyłączeniem innych dodanych materiałów; oraz
- azotanu amonu zawierającego nie więcej niż 0,2% materiałów palnych, włącznie z materiałami organicznymi przeliczonymi na węgiel, z wyłączeniem innych dodanych materiałów, który nie jest zbyt wrażliwy, aby został zaklasyfikowany do klasy 1, podczas badania zgodnie z badaniami Serii 2 (patrz »Podręcznik Badań i Kryteriów«, Część I). Patrz również UN 1942.

371 (1) Pozycję tę stosuje się również do przedmiotów zawierających niewielkie naczynie ciśnieniowe z urządzeniem rozłączającym. Takie przedmioty muszą spełniać następujące wymagania:

(a) pojemność wodna naczynia ciśnieniowego nie może być większa niż 0,5 litra, a ciśnienie robocze w temperaturze 15 °C nie może być wyższe niż 25 barów;

(b) minimalne ciśnienie rozrywające naczynia ciśnieniowego musi stanowić co najmniej czterokrotność ciśnienia gazu w temperaturze 15 °C;

(c) każdy przedmiot musi być produkowany w taki sposób, aby niezamierzone zapalenie lub uwolnienie było niemożliwe w normalnych warunkach manipulowania, pakowania, przewozu i użytkowania. Warunek ten można spełnić dzięki dodatkowemu urządzeniu zamykającemu połączonemu z aktywatorem;

(d) każdy przedmiot musi być produkowany w taki sposób, aby zapobiec niebezpiecznym rozrzutom naczynia ciśnieniowego lub jego części;

(e) każde naczynie ciśnieniowe musi być wykonane z materiału, który nie ulega fragmentacji w przypadku rozerwania;

(f) prototyp przedmiotu poddaje się badaniu na działanie ognia. W odniesieniu do takiego badania stosuje się przepisy określone pod 16.6.1.2, poza lit. g), 16.6.1.3.1–16.6.1.3.6, 16.6.1.3.7 b) oraz 16.6.1.3.8 *Podręcznika badań i kryteriów*. Powinno się wykazać, że za pośrednictwem ulegającego rozkładowi w ogniu uszczelnienia lub innego urządzenia obniżającego ciśnienie następuje spadek ciśnienia w tym przedmiocie w taki sposób, że naczynie ciśnieniowe nie ulegnie fragmentacji oraz że przedmiot ten lub jego części nie ulegną wyrzutowi na więcej niż 10 metrów;

(g) Prototyp przedmiotu powinno poddać się następującemu badaniu. Należy użyć mechanizmu stymulującego w celu zainicjowania działania jednego przedmiotu w trakcie pakowania. Poza sztuką paczki nie powinno nastąpić żadne niebezpieczne oddziaływanie, takie jak rozerwanie sztuki paczki lub metalowych fragmentów bądź przebicie opakowania przez naczynie.

(2) Producent powinien sporządzić dokumentację techniczną dotyczącą prototypu przedmiotu, sposobu wykonania oraz badań i ich wyników. Producent powinien zastosować procedury zapewniające, aby przedmioty produkowane w seriach charakteryzowała wysoka jakość, aby były zgodne z prototypem oraz spełniały wymagania określone w pkt 1. Producent przekazuje takie informacje na wniosek właściwej władzy

372 Pozycję tę stosuje się do kondensatorów asymetrycznych o zdolności do magazynowania energii powyżej 0,3 Wh. Kondensatory o zdolności do magazynowania energii równej 0,3 Wh lub mniejszej nie podlegają przepisom ADN.

Jako zdolność do magazynowania energii rozumie się energię zgromadzoną przez kondensator, którą oblicza się na podstawie poniższego wzoru:

$$Wh = 1/2CN(UR^2 - UL^2) \times (1/3600),$$

stosując nominalną pojemność (CN), napięcie znamionowe (UR) oraz dolną granicę napięcia znamionowego (UL).

Wszystkie kondensatory asymetryczne, do których zastosowanie ma ta pozycja, powinny spełniać następujące warunki:

(a) kondensatory lub moduły powinny być zabezpieczone przed zwarciem;

(b) kondensatory powinny być tak zaprojektowane i zbudowane, aby ciśnienie powstające w trakcie używania, było bezpiecznie zmniejszone przez zawór lub ustalone miejsce przelewu w obudowie. Każdy wyciek powstały przez zawór powinien być utrzymany w opakowaniu lub w wyposażeniu w którym kondensator jest wbudowany;

(c) kondensatory powinny być oznakowane wartością zdolności do magazynowania energii w Wh; oraz

(d) kondensatory zawierające elektrolit spełniający kryteria klasyfikacyjne do jakiejkolwiek klasy towarów niebezpiecznych powinny być tak zaprojektowane, aby wytrzymywały różnicę ciśnień 95 kPa.

Kondensatory zawierające elektrolit niespełniający kryteriów klasyfikacyjnych do jakiejkolwiek klasy towarów niebezpiecznych, w tym kondensatory w module lub zamontowane w urządzeniu, nie podlegają innym przepisom ADN.

Kondensatory zawierające elektrolit spełniający kryteria klasyfikacyjne do jakiejkolwiek klasy towarów niebezpiecznych, o zdolności do magazynowania energii równej 20 Wh lub mniejszej, w tym kondensatory w module, nie podlegają innym przepisom ADN, jeżeli niezapakowane wytrzymają test na spadek z wysokości 1,2 m na sztywną powierzchnię, bez utraty zawartości.

Kondensatory zawierające elektrolit spełniający kryteria klasyfikacyjne do jakiejkolwiek klasy towarów niebezpiecznych, które nie są wbudowane do wyposażenia i o zdolności do magazynowania energii większej niż 20 Wh podlegają przepisom ADN.

Kondensatory wbudowane w wyposażenie i zawierające elektrolit spełniający kryteria klasyfikacyjne do jakiejkolwiek klasy towarów niebezpiecznych, nie podlegają innym przepisom ADN pod warunkiem, że wyposażenie mające odpowiednią wytrzymałość i budowę do jego przewidzianego użytkowania jest zapakowane w mocne opakowanie zewnętrzne wykonane z odpowiedniego materiału; opakowanie zewnętrzne powinno być tak zbudowane, aby zminimalizować niezamierzone zadziałanie kondensatorów w trakcie przewozu. Duże odporne wyposażenie zawierające kondensatory może być nadawane do przewozu niezapakowane lub na paletach, jeżeli kondensatory są chronione przez to wyposażenie w taki sposób, jakby były zapakowane.

Uwaga. Niezależnie od postanowień tego przepisu specjalnego kondensatory asymetryczne niklowo-węglowe zawierające elektrolity zasadowe klasy 8 powinny być przewożone jako UN 2795 BATERIE (AKUMULATORY) MOKRE NAPEŁNIONE ZASADĄ, ogniwo elektrycznie.".

373 Detektory promieniowania neutronowego zawierające bezciśnieniowy trifluorek boru mogą być przewożone w ramach tej pozycji, pod warunkiem, że spełnione są następujące warunki:

(a) każdy detektor promieniowania powinien spełniać poniższe warunki:

(i) ciśnienie absolutne w każdym detektorze nie powinno być wyższe niż 105 kPa w temperaturze 20°C;

(ii) ilość gazu nie powinna przekraczać 13 g na detektor;

(iii) każdy detektor powinien być produkowany zgodnie z zarejestrowanym programem zapewnienia jakości;

Uwaga. Do tego celu można zastosować normę ISO 9001:2008.

(iv) każdy detektor promieniowania neutronowego powinien posiadać spawaną konstrukcję metalową z przylutowanym metalem do podajnika ceramicznego poprzez zespoły identycznych elementów. Detektory te powinny posiadać minimalne ciśnienie rozerwania wynoszące 1 800 kPa, jak wskazano w badaniach kwalifikacyjnych prototypu; oraz

(v) przed napełnieniem każdy detektor powinien zostać poddany badaniu w odniesieniu do standardu szczelności 1 x 10-10 cm3/s;

(b) detektory promieniowania przewożone jako pojedyncze komponenty powinny być przewożone w następujący sposób:

(i) detektory powinny być pakowane w uszczelnione wewnętrzne wykładziny z tworzywa sztucznego z wystarczającą ilością materiału absorpcyjnego pozwalającego wchłonąć całkowitą zawartość gazu;

(ii) powinny być pakowane w mocne opakowanie zewnętrzne. Gotowa sztuka przesyłki powinna być na tyle mocna, aby przejść z wynikiem pozytywnym badanie na swobodny spadek z wysokości 1,8 m bez wycieku zawartości gazu z detektorów;

(iii) całkowita ilość gazu we wszystkich detektorach nie powinna przekraczać 52 g na opakowanie zewnętrzne;

(c) gotowe systemy detekcji promieniowania neutronowego zawierające detektory spełniające warunki określone pod (a) należy przewozić w następujący sposób:

(i) detektory powinno się umieszczać w mocnej uszczelnionej obudowie;

(ii) obudowa powinna zawierać wystarczającą ilość materiału absorbującego, aby wchłonąć całkowitą zawartość gazu;

(iii) gotowe systemy powinno się pakować w mocne opakowanie zewnętrzne, które jest w stanie przejść z wynikiem pozytywnym badanie na swobodny spadek z wysokości 1,8 m bez wycieku zawartości gazu z detektorów, chyba że zewnętrzna obudowa systemu zapewnia równoważną ochronę.

Instrukcja pakowania P200 określona w pkt 4.1.4.1 ADR nie ma zastosowania.

W dokumencie przewozowym powinno się umieścić następującą informację: »Przewóz zgodny z przepisem specjalnym 373«.

Detektory promieniowania neutronowego zawierające nie więcej niż 1 g trifluorku boru, w tym detektory z połączeniami ze szkła pośredniego, nie podlegają przepisom ADN, o ile spełniają one wymagania określone pod (a) i są pakowane zgodnie z (b). Systemy detekcji promieniowania zawierające takie detektory nie podlegają przepisom ADN, o ile są pakowane zgodnie z (c).".

374 *(Zarezerwowany)".*

375 Substancje przewożone w opakowaniach pojedynczych lub kombinowanych zawierających ilość netto na pojedyncze lub wewnętrzne opakowanie równą 5 lub mniej w przypadku cieczy lub o masie netto na pojedyncze lub wewnętrzne opakowanie równej 5 kg lub mniej w przypadku materiałów stałych nie podlegają żadnym innym przepisom ADN, pod warunkiem, że opakowania spełniają wymagania podane pod 4.1.1.1, 4.1.1.2 oraz 4.1.1.4–4.1.1.8 ADR.".

376 Ogniwa lub akumulatory litowo-jonowe oraz ogniwa lub akumulatory z litem metalicznym zidentyfikowane jako uszkodzone lub wadliwe w taki sposób, że nie są zgodne z typem badanym, zgodnie z mającymi zastosowanie przepisami »Podręcznika Badań i Kryteriów« powinny być zgodne z wymaganiami tego przepisu specjalnego.

Do celów tego przepisy specjalnego mogą one obejmować między innymi:

- ogniwa lub akumulatory, które ze względów bezpieczeństwa uznano za wadliwe;
- ogniwa lub akumulatory z wyciekami lub z objawami gazowania;
- ogniwa lub akumulatory z wadami, których nie można stwierdzić przed przewozem; lub
- ogniwa lub akumulatory z uszkodzeniami fizycznymi lub mechanicznymi.

Uwaga. Przy badaniu, czy akumulator jest uszkodzony lub wadliwy należy uwzględnić rodzaj akumulatora oraz jego poprawne i niepoprawne użytkowanie.

Ogniwa i akumulatory powinny być przewożone zgodnie z przepisami mającymi zastosowanie do nr UN 3090, nr UN 3091, nr UN 3480 i nr 3481, poza przepisem specjalnym 230, o ile nie wskazano inaczej w tym przepisie specjalnym.

W stosownych przypadkach na sztukach przesyłki umieszcza się oznaczenie »USZKODZONE/WADLIWE AKUMULATORY Z JONAMI LITU« lub »USZKODZONE/WADLIWE AKUMULATORY Z LITU METALICZNEGO«.

W stosownych przypadkach ogniwa i akumulatory powinny być pakowane zgodnie z instrukcjami pakowania P908 lub LP904 określonymi odpowiednio w pkt 4.1.4.1 i 4.1.4.3 w ADR.

Ogniwa i akumulatory, które mogą ulec szybkiemu rozkładowi na części, są skłonne do niebezpiecznej reakcji, mogą być źródłem płomienia lub są w stanie wygenerować niebezpieczną zmianę ciepła bądź spowodować niebezpieczną emisję trujących, żrących lub zapalnych gazów lub oparów w normalnych warunkach przewozu, nie powinny być przewożone, chyba że na warunkach określonych przez właściwą władzę..

377 Ogniwa i akumulatory z jonami litu oraz ogniwa i akumulatory z litu metalicznego, a także urządzenia zawierające takie ogniwa i akumulatory przewożone w celu utylizacji lub recyklingu, pakowane razem z akumulatorami niezawierającymi litu lub bez takich akumulatorów, mogą być pakowane zgodnie z instrukcją pakowania P909 określoną w pkt 4.1.4.1 w ADR.

Takie ogniwa i akumulatory nie podlegają wymaganiom podanym pod 2.2.9.1.7 a)–e).

Sztuki przesyłki oznacza się odpowiednio »AKUMULATORY LITOWE PRZEZNACZONE DO UTYLIZACJI« lub »AKUMULATORY LITOWE PRZEZNACZONE DO RECYKLINGU«.

Ogniwa i akumulatory zidentyfikowane jako uszkodzone lub wadliwe powinny być przewożone zgodnie z przepisem specjalnym 376 i pakowane w stosownych przypadkach zgodnie z instrukcją pakowania P908 podaną pod 4.1.4.1 lub z instrukcją pakowania LP904 podaną pod 4.1.4.3. w ADR

378–499 (*Zarezerwowany*)

500 (skreślony)

501 Naftalen stopiony - patrz UN 2304.

502 UN 2002 CELULOID, ODPAD oraz UN 2006 TWORZYWA SZTUCZNE NA BAZIE NITROCELULOZY SAMONAGRZEWAJĄCE SIĘ, I.N.O., są materiałami klasy 4.2.

503 Fosfor biały stopiony - patrz UN 2447.

504 UN 1847 SIARCZEK POTASU HYDRATYZOWANY zawierający co najmniej 30% wody krystalizacyjnej, UN 1849 SIARCZEK SODU HYDRATYZOWANY, zawierający co najmniej 30% wody krystalizacyjnej i UN 2949 WODOROSIARCZEK SODU, zawierający co najmniej 25% wody krystalizacyjnej, są materiałami klasy 8.

505 UN 2004 AMIDEK MAGNEZU jest materiałem klasy 4.2.

506 Metale ziem alkalicznych i stopy metali ziem alkalicznych w postaci piroforycznej są materiałami klasy 4.2.

UN 1869 MAGNEZ LUB STOPY MAGNEZU, zawierające więcej niż 50% magnezu w granulkach, wiórach, taśmach, są materiałami klasy 4.1.

507 UN 3048 FOSFOREK GLINU - PESTYCYD z dodatkami hamującymi wydzielanie gazów zapalnych trujących, jest materiałem klasy 6.1.

508 UN 1871 WODOREK TYTANU i UN 1437 WODOREK CYRKONU są materiałami klasy 4.1. UN 2870 BOROWODOREK GLINU jest materiałem klasy 4.2.

509 UN 1908 CHLORYN, ROZTWÓR jest materiałem klasy 8.

510 UN 1755 KWAS CHROMOWY, roztwór jest materiałem klasy 8.

511 UN 1625 AZOTAN RTĘCI (II), UN 1627 AZOTAN RTĘCI (I) i UN 2727 AZOTAN TALU są materiałami klasy 6.1. Azotan toru stały, azotan uranylu heksahydrat, roztwór i azotan uranylu stały, są materiałami klasy 7.

512 UN 1730 PENTACHLOREK ANTYMONU CIEKŁY, UN 1731 PENTACHLOREK ANTYMONU, ROZTWÓR, UN 1732 PENTAFLUOREK ANTYMONU i UN 1733 TRICHLOREK ANTYMONU są materiałami klasy 8.

513 UN 0224 AZYDEK BARU SUCHY LUB ZWILŻONY, zawierający mniej niż 50% masowych wody nie jest dopuszczony do przewozu koleją. UN 1571 AZYDEK BARU ZWILŻONY, zawierający co najmniej 50% masowych wody jest materiałem klasy 4.1, UN 1854 STOPY BARU PIROFORYCZNE są materiałami klasy 4.2, UN 1445 CHLORAN BARU, UN 1446 AZOTAN BARU, UN 1447 NADCHLORAN BARU STAŁY, UN 1448 NADMANGANIAN BARU, UN 1449 NADTLENEK BARU, UN 2719 BROMIAN BARU, UN 2741 PODCHLORYN BARU, zawierający więcej niż 22% aktywnego chloru, UN 3405 CHLORAN BARU, ROZTWÓR i UN 3406 NADCHLORAN BARU, ROZTWÓR są materiałami klasy 5.1, UN 1565 CYJANEK BARU i UN 1884 TLENEK BARU są materiałami klasy 6.1.

514 UN 2464 AZOTAN BERYLU jest materiałem klasy 5.1.

515 UN 1581 CHLOROPIKRYNA I BROMEK METYLU, MIESZANINA i UN 1582 CHLOROPIKRYNA I CHLOREK METYLU, MIESZANINA, są materiałami klasy 2.

516 UN 1912 CHLOREK METYLU I DICHLOROMETAN, MIESZANINA, są materiałami klasy 2.

517 UN 1690 FLUOREK SODU STAŁY, UN 1812 FLUOREK POTASU STAŁY, UN 2505 FLUOREK AMONU, UN 2674 FLUOROKRZEMIAN SODU, UN 2856 FLUOROKRZEMIANY, I.N.O., UN 3415 FLUOREK SODU, ROZTWÓR i UN 3422 FLUOREK POTASU, ROZTWÓR są materiałami klasy 6.1.

518 UN 1463 TRITLENEK CHROMU BEZWODNY jest materiałem klasy 5.1.

519 UN 1048 BROMOWODÓR BEZWODNY jest materiałem klasy 2.

520 UN 1050 CHLOROWODÓR BEZWODNY jest materiałem klasy 2.

521 Chloryny i podchloryny stałe są materiałami klasy 5.1.

522 UN 1873 kwas nadchlorowy, roztwór wodny, zawierający więcej niż 50% lecz maksymalnie 72% masowych kwasu jest materiałem klasy 5.1. Roztwory kwasu nadchlorowego zawierające ponad 72% masowych kwasu albo mieszaniny kwasu nadchlorowego z cieczami innymi niż woda, nie są dopuszczone do przewozu.

523 UN 1382 SIARCZEK POTASU BEZWODNY i UN 1385 SIARCZEK SODU BEZWODNY oraz ich hydraty zawierające mniej niż 30% wody krystalizacyjnej, a także UN 2318 wodorosiarczek sodu, zawierający mniej niż 25% wody krystalizacyjnej, są materiałami klasy 4.2.

524 UN 2858 CYRKON SUCHY o grubości co najmniej 18 μm jest materiałem klasy 4.1.

525 Roztwory cyjanków nieorganicznych o całkowitej zawartości jonów cyjankowych powyżej 30%, powinny być klasyfikowane do grupy pakowania I, roztwory o całkowitej zawartości jonów cyjankowych powyżej 3% i maksymalnie 30%, do grupy pakowania II, a roztwory o całkowitej zawartości jonów cyjankowych powyżej 0,3% i maksymalnie 3%, do grupy pakowania II.

526 UN 2000 CELULOID jest przedmiotem klasy 4.1.

527 (zarezerwowany)

528 UN 1353 WŁÓKNA LUB TKANINY IMPREGNOWANE SŁABO ZNITROWANĄ CELULOZĄ, nieulegające samonagrzewaniu, są przedmiotami klasy 4.1.

529 UN 0135 PIORUNIAN RTĘCI ZWILŻONY nie jest dopuszczony do przewozu koleją. Chlorek rtęci (I) (kalomel) jest materiałem klasy 9 (UN 3077).

530 UN 3293 HYDRAZYNA, ROZTWÓR WODNY, zawierający maksymalnie 37% masowych hydrazyny, jest materiałem klasy 6.1.

531 Mieszaniny o temperaturze zapłonu poniżej 23 °C i zawierające więcej niż 55% nitrocelulozy, o dowolnej zawartości azotu lub zawierające maksymalnie 55% nitrocelulozy o zawartości azotu 12,6% masowych w suchej masie, są materiałami klasy 1 (patrz UN 0340 lub 0342) lub klasy 4.1.

532 UN 2672 AMONIAK, ROZTWÓR zawierający co najmniej 10% lecz maksymalnie 35% amoniaku jest materiałem klasy 8.

533 UN 1198 FORMALDEHYD, ROZTWÓR ZAPALNY jest materiałami klasy 3. Formaldehyd, roztwór niepalny, zawierający mniej niż 25% formaldehydu, nie podlega ADN.

534 Pomimo, że benzyna może w niektórych warunkach klimatycznych mieć prężność pary w 50 °C powyżej 110 kPa (1,10 bar) do maksymalnie 150 kPa (1,50 bar), to nadal powinna być zaklasyfikowana do materiałów mających prężność pary w 50 °C maksymalnie 110 kPa (1,1 bar).

535 UN 1469 AZOTAN OŁOWIU, UN 1470 NADCHLORAN OŁOWIU STAŁY i UN 3408 NADCHLORAN OŁOWIU, ROZTWÓR są materiałami klasy 5.1.

536 Naftalen, stały - patrz UN 1334.

537 UN 2869 TRICHLOREK TYTANU, MIESZANINA niepiroforyczna jest materiałem klasy 8.

538 Siarka (w stanie stałym) - patrz UN 1350.

539 Roztwory izocyjanianów o temperaturze zapłonu 23 °C lub powyżej są materiałem klasy 6.1.

540 UN 1326 HAFN, PROSZEK ZWILŻONY, UN 1352 TYTAN, PROSZEK ZWILŻONY lub UN 1358 CYRKON, PROSZEK ZWILŻONY, zawierające więcej niż 25% wody, są materiałami klasy 4.1.

541 Mieszaniny nitrocelulozy o zawartości wody, alkoholu lub plastyfikatora niższej niż ustalona wartość, są materiałami klasy 1.

542 Talk zawierający tremolit i/lub aktynolit jest objęty tą pozycją.

543 UN 1005 AMONIAK BEZWODNY, UN 3318 AMONIAK, ROZTWÓR W WODZIE, zawierający więcej niż 50% amoniaku i UN 2073 amoniak roztwór w wodzie, zawierający więcej niż 35% lecz maksymalnie 50% amoniaku, są materiałami klasy 2. Roztwór amoniaku zawierający maksymalnie 10% amoniaku nie podlega ADN.

544 UN 1032 DIMETYLOAMINA, UN 1036 ETYLOAMINA, UN 1061 METYLOAMINA BEZWODNA i UN 1083 TRIMETYLAMINA BEZWODNA są materiałami klasy 2.

545 UN 0401 SIARCZEK DIPIKRYLU ZWILŻONY, zawierający mniej niż 10% masowych wody jest materiałem klasy 1.

546 UN 2009 CYRKON SUCHY, w postaci blach, taśm lub spiral, cieńszych niż 18μm, jest materiałem klasy 4.2. Cyrkon suchy, blachy, taśmy lub spirale o grubsze niż 254 μm, nie podlega ADN.

547 UN 2210 MANEB lub UN 2210 MANEB, PREPARATY, w postaci podatnej na samonagrzewanie są materiałami klasy 4.2.

548 Chlorosilany, które w zetknięciu z wodą wydzielają gazy zapalne, są materiałami klasy 4.3.

549 Chlorosilany o temperaturze zapłonu poniżej 23 °C i które w zetknięciu z wodą nie wydzielają gazów zapalnych, są materiałami klasy 3. Chlorosilany o temperaturze zapłonu ponad 23 °C i które w zetknięciu z wodą nie wydzielają gazów zapalnych, są materiałami klasy 8.

550 UN 1333 CER w płytach, sztabach lub prętach, jest materiałem klasy 4.1.

551 Roztwory tych izocyjanianów mające temperaturę zapłonu poniżej 23 °C są materiałami klasy 3.

552 Metale i stopy metali sproszkowane lub w innej postaci zapalnej, podatne na samozapalenie, są materiałami klasy 4.2. Metale i stopy metali sproszkowane lub w innej postaci, które w zetknięciu z wodą wydzielają gazy zapalne, są materiałami klasy 4.3.

553 Ta mieszanina nadtlenku wodoru i kwasu nadoctowego, stabilizowana, nie może podczas badania laboratoryjnego (patrz Podręcznik badań i kryteriów, część II, rozdział 20), ani detonować, ani ulegać deflagracji, ani wykazywać efektów podczas ogrzewania pod zamknięciem, ani wykazywać energii wybuchu. Preparat powinien być termicznie stabilny (temperatura samoprzyspieszającego się rozkładu 60 °C lub wyższa dla sztuki przesyłki 50 kg), a dla cieczy zgodnych z kwasem

nadoctowym powinno być zastosowane odczulanie. Preparaty niespełniające tych kryteriów są uważane za materiały klasy 5.2 [patrz Podręcznik badań i kryteriów, część II rozdział 20.4.3 g)].

554 Wodorki metali, które w zetknięciu z wodą wydzielają gazy zapalne, są materiałami klasy 4.3, UN 2870 BOROWODOREK GLINU lub UN 2870 BOROWODOREK GLINU W URZĄDZENIACH, są materiałami klasy 4.2.

555 Pyły i proszki metali, nietrujące, w postaci niepodatnej na samozapalenie, które jednakże w zetknięciu z wodą wydzielają gazy zapalne, są materiałami klasy 4.3.

556 Związki metaloorganiczne i ich roztwory, które są samozapalne, są materiałami klasy 4.2. Roztwory zapalne związków metaloorganicznych w takich stężeniach, że w zetknięciu z wodą nie wydzielają się gazy zapalne w niebezpiecznych ilościach, ani nie ulegają samozapaleniu, są materiałami klasy 3.

557 Pyły i proszki metali w postaci piroforycznej są materiałami klasy 4.2.

558 Metale i stopy metali w postaci piroforycznej są materiałami klasy 4.2. Metale i stopy metali, które w zetknięciu z wodą nie wydzielają gazów zapalnych i nie są piroforyczne lub samozapalne, ale które ulegają łatwo zapaleniu, są materiałami klasy 4.1.

559 (skreślony)

560 Materiał podgrzany ciekły, i.n.o. (włącznie ze stopionym metalem i stopioną solą) o temperaturze równej lub powyżej 100 °C i w przypadku materiałów mających temperaturę zapłonu, o temperaturze poniżej tej temperatury zapłonu, jest materiałem klasy 9 (UN 3257).

561 Chloromrówczany o dominujących właściwościach żrących są materiałami klasy 8.

562 Związki metaloorganiczne samozapalne są materiałami klasy 4.2. Związki metaloorganiczne reagujące z wodą, zapalne, są materiałami klasy 4.3.

563 UN 1905 KWAS SELENOWY jest materiałem klasy 8.

564 UN 2443 TLENOTRICHLOREK WANADU, UN 2444 TETRACHLOREK WANADU i UN 2475 TRICHLOREK WANADU, są materiałami klasy 8.

565 Odpady bliżej nieokreślone pochodzące z leczenia medycznego/weterynaryjnego ludzi/zwierząt lub z badań biologicznych, które zawierają materiały klasy 6.2, powinny być zaklasyfikowane do tej pozycji. Odkażone odpady szpitalne lub odpady powstałe w wyniku badań biologicznych, które zawierają materiały zakaźne, nie podlegają przepisom klasy 6.2.

566 UN 2030 HYDRAZYNA, ROZTWÓR WODNY, zawierający więcej niż 37% masowych hydrazyny jest materiałem klasy 8.

567 (skreślony)

568 UN 0224 AZYDEK BARU o zawartości wody niżej niż ustalona granica jest materiałem klasy 1 i nie jest dopuszczony do przewozu koleją.

569-579 (zarezerwowane)

580 (skreślony)

581 Pozycja ta obejmuje mieszaniny metyloacetylenu i propadienu z węglowodorami, które jako:

- mieszanina P1 zawierają maksymalnie 63% objętościowych metyloacetylenu i propadienu oraz maksymalnie 24% objętościowych propanu i propenu, przy czym zawartość procentowa węglowodorów nasyconych C_4 musi wynosić co najmniej 14% objętościowych;
- mieszanina P2 zawierają maksymalnie 48% objętościowych metyloacetylenu i propadienu oraz maksymalnie 50% objętościowych propanu i propenu, przy czym zawartość procentowa węglowodorów nasyconych C_4 powinna wynosić co najmniej 5% objętościowych;

oraz mieszaniny propadienu z 1% do 4% metyloacetylenu.

Dla zgodności z przepisami dotyczącymi zapisu w liście przewozowym (5.4.1.1), zamiast technicznego określenia można w danym wypadku zastosować określenie „mieszanina P1" lub „mieszanina P2".

582 Pozycja ta obejmuje m. in. mieszaniny gazów oznaczone R ..., o następujących właściwościach:

Mieszanina	*Maksymalna prężność pary w temperaturze 70°C*	*Minimalna gęstość w temperaturze 50°C (kg/l)*	*Dozwolone nazwy techniczne do celów pkt 5.4.1.1*
F1	1,3	1,30	»Mieszanina F1«
F2	1,9	1,21	»Mieszanina F2«
F3	3,0	1,09	»Mieszanina F3«

Uwaga 1. Trichlorofluorometan (gaz chłodniczy R11), 1,1,2-trichloro-1,2,2-trifluoroetan (gaz chłodniczy R113), 1,1,1-trichloro-2,2,2-trifluoroetan (gaz chłodniczy R113a), 1-chloro-1,2,2-trifluoroetan (gaz chłodniczy R133) i 1-chloro- 1,1,2-trifluoroetan (gaz chłodniczy R133b) nie są materiałami klasy 2. Mogą być jednak wprowadzane do składu mieszanin F1 do F3.

Uwaga 2. Gęstości odniesienia odpowiadają gęstościom dichlorofluorometanu (1,30 kg/l), dichlorodifluorometanu (1,21 kg/l) oraz chlorodifluorometanu (1,09 kg/l).

583 Pozycja ta obejmuje, między innymi, mieszaniny gazów o następujących właściwościach:

Mieszanina	*Maksymalna prężność par w temperaturze 70°C*	*Minimalna gęstość w temperaturze 50°C (kg/l)*	Dozwolona nazwa techniczna(a) do celów pkt 5.4.1.1
A	1,1	0,525	»Mieszanina A« lub »butan«
A01	1,6	0,516	»Mieszanina A01« lub
A02	1,6	0,505	»Mieszanina A02« lub
A0	1,6	0,495	»Mieszanina A0« lub »Butan«
A1	2,1	0,485	»Mieszanina A1«
B1	2,6	0,474	»Mieszanina B1«
B2	2,6	0,463	»Mieszanina B2«
B	2,6	0,450	»Mieszanina B«
C	3,1	0,440	»Mieszanina A0« lub

Przy przewozie w zbiornikach nazwy handlowe »butan« i »propan« mogą być zastosowane tylko dodatkowo

584 Gaz ten nie podlega ADN, jeżeli:
- w stanie gazowym zawiera maksymalnie 0,5% powietrza,
- zawarty jest w metalowych kapsułkach (nabojach – ang. sodor, sparklet), które są wolne od defektów mogących zmniejszyć ich wytrzymałość,
- zapewniona jest szczelność zamknięcia kapsułki,
- kapsułka zawiera maksymalnie 25 g tego gazu,
- kapsułka zawiera maksymalnie 0,75 g tego gazu na cm^3 pojemności.

585 (skreślony)

586 Hafn, tytan i cyrkon, proszek powinny zawierać widoczny nadmiar wody. Hafn, tytan i cyrkon, proszek, zwilżone, wytwarzane mechanicznie o rozmiarach cząstek co najmniej 53 µm, wytwarzane chemicznie o rozmiarach cząstek co najmniej 840 µm, nie podlegają ADN.

587 Stearynian baru i tytanian baru nie podlegają ADN.

588 Bromek glinu i chlorek glinu w stałej uwodnionej formie nie podlegają ADN.

589 (skreślony)

590 Chlorek żelaza (III) heksahydrat nie podlega ADN.

591 Siarczek ołowiu zawierający maksymalnie 3% wolnego kwasu nie podlega ADN.

592 Nieoczyszczone próżne opakowania, włącznie z próżnymi DPPL i opakowaniami dużymi, próżne wagony-cysterny, próżne cysterny odejmowalne, próżne cysterny przenośne, próżne kontenery-cysterny, próżne kontenery małe, które zawierały ten materiał, nie podlegają ADN.

593 Gaz ten, przeznaczony do chłodzenia np. próbek medycznych lub biologicznych, jeżeli znajduje się w naczyniach o podwójnych ścianach, spełniających przepisy instrukcji pakowania P203 Przepisy dla otwartych naczyń kriogenicznych - punkt (6) z 4.1.4.1 ADR, nie podlega ADN, za wyjątkiem podanym w 5.5.3.

594 Następujące przedmioty, wyprodukowane i napełnione zgodnie z przepisami stosowanymi w państwie producenta nie podlegają przepisom ADN:

(a) UN 1044 GAŚNICE, jeżeli zabezpieczone są przed przypadkowym rozładowaniem, w przypadku gdy:

– są zapakowane w mocne opakowanie zewnętrzne; lub

– są dużymi gaśnicami spełniającymi wymagania przepisu spacjalnego pakowania PP91 instrukcji pakowania P003 określonej w 4.1.4.1 ADR;

(b) UN 3164 PRZEDMIOTY POD CIŚNIENIEM PNEUMATYCZNYM LUB HYDRAULICZNYM zaprojektowane z nadmiarem przeciw obciążeniu przez ciśnienie wewnętrzne gazu, realizowane przez przeniesienie siły, jego sztywność kształtu lub normy wykonawcze, w przypadku gdy są zapakowane w mocne opakowanie zewnętrzne.

Uwaga. »Przepisy stosowane w państwie producenta« oznaczają przepisy mające zastosowanie w państwie producenta lub przepisy mające zastosowanie w państwie użytkowania.

596 Pigmenty kadmowe, takie jak: siarczki kadmu, sulfoselenki kadmu i sole kadmu wyższych kwasów tłuszczowych (np. stearynian kadmu), nie podlegają ADN.

597 Kwas octowy, roztwór zawierający maksymalnie 10% masowych kwasu, nie podlega ADN.

598 Następujące przedmioty nie podlegają ADN:

a) akumulatory nowe, jeżeli:
- są zabezpieczone przed zsunięciem, upadkiem lub uszkodzeniem;
- są wyposażone w urządzenia nośne, jeżeli nie mogą być spiętrzane na np. paletach;
- nie mają na zewnątrz niebezpiecznych alkalicznych lub kwaśnych pozostałości;
- są zabezpieczone przed zwarciem.

b) akumulatory używane, jeżeli:
- ich obudowy nie są uszkodzone;
- są zabezpieczone przed wyciekiem, zsunięciem, upadkiem lub uszkodzeniem, np. przez spiętrzenie na paletach;
- nie mają na zewnątrz niebezpiecznych alkalicznych lub kwaśnych pozostałości;
- są zabezpieczone przed zwarciem.

Określenie „akumulatory używane" oznacza akumulatory przewożone do odzysku materiałów po zakończeniu ich normalnego użytkowania.

599 (skreślony).

600 Pentatlenek wanadu stopiony i zestalony nie podlega ADN.

601 Gotowe produkty farmaceutyczne (leki), które są wyprodukowane i zapakowane w opakowania przeznaczone do sprzedaży detalicznej lub do dystrybucji na użytek osobisty lub domowy, nie podlegają ADN.

602 Siarczki fosforu, które zawierają wolny żółty lub biały fosfor, nie są dopuszczone do przewozu.

603 Cyjanowodór bezwodny nieodpowiadający opisowi dla UN 1051 lub UN 1614 nie jest dopuszczony do przewozu. Cyjanowodór (kwas pruski) zawierający mniej niż 3% wody jest stabilny, jeżeli wartość pH wynosi 2,5 ± 0,5, a ciecz jest klarowna i bezbarwna.

604 (skreślony)

605 (skreślony)

606 (skreślony)

607 Mieszaniny azotanu potasu i azotynu sodu z solą amonową nie są dopuszczone do przewozu.

608 (skreślony)

609 Tetranitrometan mający palne zanieczyszczenia nie jest dopuszczony do przewozu.

610 Materiał ten, jeżeli zawiera więcej niż 45% cyjanowodoru, to nie jest dopuszczony do przewozu.

611 Azotan amonu zawierający więcej niż 0,2% materiałów palnych (włącznie z materiałami organicznymi w przeliczeniu na węgiel) nie jest dopuszczony do przewozu, chyba że jest składnikiem materiału lub przedmiotu klasy 1.

612 (zarezerwowany)

613 Roztwór kwasu chlorowego, zawierający więcej niż 10% kwasu lub mieszaniny kwasu chlorowego z cieczą inną niż woda, nie jest dopuszczony do przewozu.

614 2,3,7,8-tetrachlorodibenzo-p-dioksyna (TCDD) w stężeniach uważanych za silnie trujące, zgodnie z kryteriami pod.2.2.61.1, nie jest dopuszczona do przewozu.

615 (zarezerwowany)

616 Materiały zawierające więcej niż 40% ciekłych estrów azotanowych powinny pozytywnie przechodzić badanie na wypacanie wymienione w 2.3.1.

617 Dodatkowy rodzaj materiału wybuchowego oraz jego nazwa handlowa powinny być naniesione na sztukę przesyłki.

618 W naczyniach zawierających buta-1,2-dien, stężenie tlenu w fazie gazowej nie powinno przekraczać 50 ml/m^3.

619-622 (zarezerwowane)

623 UN 1829 TRITLENEK SIARKI powinien być stabilizowany inhibitorem. Tritlenek siarki o czystości co najmniej 99,95%, niestabilizowany (bez inhibitora) nie jest dopuszczony do przewozu w transporcie kolejowym. Tritlenek siarki o czystości co najmniej 99,95%, może być przewożony w zbiornikach w transporcie drogowym bez inhibitora, pod warunkiem, że jego temperatura będzie utrzymywana na poziomie 32,5 °C lub wyższym. W dokumencie przewozowym powinna być wpisana informacja „PRZEWÓZ W TEMPERATURZE MATERIAŁU MINIMUM 32,5 °C".

625 Sztuki przesyłki zawierające te przedmioty powinny być oznakowane w następujący sposób: „UN 1950 POJEMNIKI AEROZOLOWE".

626-631 (zarezerwowany)

632 Materiał ten uważany jest za samozapalny (piroforyczny).

633 Sztuki przesyłki i kontenery małe z tym materiałem powinny być zaopatrzone w następujący napis: „TRZYMAĆ Z DALEKA OD ŹRÓDEŁ ZAPŁONU". Napis ten powinien być podany w języku państwa nadania, a ponadto, jeżeli język ten nie jest językiem angielskim, francuskim, niemieckim, to również w języku angielskim, francuskim, niemieckim, o ile umowy zawarte między państwami uczestniczącymi w przewozie nie stanowią inaczej.

635 Sztuki przesyłki zawierające te przedmioty zaopatruje się tylko wtedy w nalepkę ostrzegawczą nr 9, jeżeli przedmiot jest całkowicie zamknięty w opakowaniu, skrzyni lub w innym środku opakowaniowym w sposób uniemożliwiający szybką identyfikację przedmiotu.

636 a) Ogniwa znajdujące się w wyposażeniu nie mogą podczas przewozu tak rozładować się, że napięcie w obwodzie otwartym spadnie poniżej 2 wolt lub 2/3 napięcia nierozładowanego ogniwa – zależnie od tego, które napięcie jest niższe.

b) Zużyte ogniwa i akumulatory litowe o masie brutto nie większej niż 500 g każde lub ogniwa na bazie jonów litu, których moc w watogodzinach nie jest większa niż 20 Wh, akumulatory na bazie jonów litu, których moc w watogodzinach nie jest większa niż 100 Wh, ogniwa z litem metalicznym o zawartości litu nie większej niż 1 g oraz akumulatory z litem metalicznym o całkowitej zawartości litu nie większej niż 2 g; luzem lub zawarte w wyposażeniu, gromadzone i przekazywane do przewozu do pośredniego miejsca przerobu w celu utylizacji, razem z innymi zużytymi ogniwami i akumulatorami niezawierającymi litu, nie podlegają innym przepisom ADN, w tym przepisowi specjalnemu 376 oraz pkt 2.2.9.1.7, o ile spełnione są następujące warunki:

(ii) Przepisy instrukcji pakowania P909 określonej pod 4.1.4.1 mają zastosowanie, oprócz wymagań dodatkowych 1 i 2;

(iii) system zapewnienia jakości jest w stanie zapewnić, aby łączna masa ogniw lub akumulatorów na wagon lub kontener wielki nie przekroczyła 333 kg;

Uwaga. Całkowitą liczbę ogniw i akumulatorów litowych można ocenić za pośrednictwem metody statystycznej zawartej w systemie zapewnienia jakości. Na wniosek właściwej władzy należy udostępnić kopię dokumentacji dotyczącej zapewnienia jakości.

(iv) Sztuki przesyłki oznacza się odpowiednio »AKUMULATORY LITOWE PRZEZNACZONE DO UTYLIZACJI« lub »OGNIWA LITOWE PRZEZNACZONE DO RECYKLINGU«.

637 Mikroorganizmy zmodyfikowane genetycznie i organizmy zmodyfikowane genetycznie są to takie organizmy, które nie są niebezpieczne dla ludzi i zwierząt, ale które mogą zmieniać zwierzęta, rośliny, materiały mikrobiologiczne i ekosystemy w sposób nie występujący w naturze. Mikroorganizmy zmodyfikowane genetycznie i organizmy zmodyfikowane genetycznie nie podlegają przepisom ADN, jeżeli zostały dopuszczone do użytku przez władze właściwe państwa pochodzenia, tranzytowego lub przeznaczenia[8)].

Żywe zwierzęta kręgowe i bezkręgowe nie powinny być używane do przewożenia materiałów zaklasyfikowanych do tego numeru UN, chyba że materiał nie może być przewożony w inny sposób.

Dla przewozu pod tym numerem UN materiałów łatwo psujących się należy podać odpowiednią informację, np.: „OCHŁODZONE DO +2 °C/ +4 °C" lub „UTRZYMYWAĆ W STANIE ZAMROŻONYM" lub „NIE ZAMRAŻAĆ".

638 Materiał ten jest materiałem pokrewnym materiałom samoreaktywnym (patrz 2.2.41.1.19).

639 Patrz 2.2.2.3 kod klasyfikacyjny 2F numer UN 1965 Uwaga 2.

640 Podane w dziale 3.2 tabela A kolumna 2, fizyczne i techniczne właściwości, prowadzą do przyporządkowania różnych kodów cystern dla jednej i tej samej grupy pakowania dla przewozu w cysternach zgodnych z 6.8 RID lub ADR.

Dla identyfikacji tych właściwości fizycznych i technicznych przewożonego produktu, tylko przy przewozie w cysternach zgodnych z 6.8 RID lub ADR, do obowiązujących informacji w liście przewozowym dodaje się następującą informację:

„przepis specjalny 640X", gdzie „X" jest odpowiednią wielką literą, która jest wskazana w dziale 3.2 tabela A kolumna 6, po powołaniu się na przepis 640.

Informację tę można pominąć w przypadku przewozu w typie cysterny, który odpowiada najbardziej rygorystycznym wymaganiom dla określonej grupy pakowania określonego numeru UN.

643 Asfalt lany nie podlega przepisom klasy 9.

644 Dla przewozu tych materiałów powinny być spełnione następujące warunki:

1. 10% roztwór wodny przewożonego materiału powinien posiadać wartość pH pomiędzy 5 i 7,
2. roztwór niezawierający materiałów palnych w ilości większej niż 0,2% lub związków chloru, w których ilość chloru przekracza 0,02% zawartości.

645 Podany w dziale 3.2 tabela A kolumna 3b kod klasyfikacyjny może być zastosowany tylko wtedy, jeżeli władza właściwa Państwa-Strony ADN zatwierdzi go przed przewozem. Zatwierdzenie powinno być w formie pisemnego świadectwa zatwierdzenia klasyfikacji (patrz 5.4.1.2.1 (g)) i powinno posiadać indywidualny numer. Jeżeli przyporządkowania do podklasy dokonano według procedury podanej pod 2.2.1.1.7.2, to władza właściwa może wymagać, aby domyślna klasyfikacja została ponownie sprawdzona na podstawie danych z badań serii 6 według Podręcznika badań i kryteriów część I rozdział 16.

646 Węgiel aktywowany parą wodną nie podlega ADN.

---

8) Patrz w szczególności Część C Dyrektywy Parlamentu Europejskiego i Rady 2001/18/WE w sprawie zamierzonego uwalniania do środowiska organizmów zmodyfikowanych genetycznie i uchylająca Dyrektywę Rady 90/220/EWG (Dz.U. L 106 z 17.04.2001, str. 8-14), gdzie zawarte są procedury dla Państw Członkowskich UE

647 Przewóz octu spirytusowego i kwasu octowego spożywczego, zawierającego maksymalnie 25% masowych czystego kwasu, podlega wyłącznie następującym przepisom:

a) opakowania, włącznie z DPPL i opakowaniami dużymi, jak również zbiorniki, powinny być ze stali nierdzewnej lub z tworzywa sztucznego odpornego na korozję spowodowaną octem spirytusowym i kwasem octowym spożywczym;

b) opakowania, włącznie z DPPL i opakowaniami dużymi, jak również zbiorniki, powinny być co najmniej raz w roku poddawane kontrolom wizualnym przez właściciela. Wyniki tych kontroli powinny być zarejestrowane i przechowywane co najmniej przez rok. Uszkodzone opakowania, włącznie z DPPL i dużymi opakowaniami, jak również zbiorniki, nie mogą być napełniane;

c) opakowania, włącznie z DPPL i dużymi opakowaniami, jak również zbiorniki, powinny być tak napełniane, aby zawartość nie rozlewała się i nie pozostawała na ich zewnętrznej powierzchni;

d) uszczelnienia i zamknięcia powinny być odporne na działanie octu spirytusowego lub kwasu octowego spożywczego. Opakowania, włącznie z DPPL i dużymi opakowaniami, jak również zbiorniki, powinny być tak szczelnie zamknięte przez pakującego i/lub napełniającego, aby podczas normalnych warunków przewozu ciecz nie wylewała się;

e) opakowania złożone z opakowaniem wewnętrznym ze szkła lub tworzywa sztucznego (patrz 4.1.4.1 ADR, instrukcja pakowania P001), które napełnia się według przepisów ogólnych dla opakowań podanych pod 4.1.1.1, 4.1.1.2, 4.1.1.4, 4.1.1.5, 4.1.1.6, 4.1.1.7 i 4.1.1.8 ADR, mogą być stosowane.

Pozostałych przepisów ADN nie stosuje się.

648 Przedmioty impregnowane tym pestycydem, takie jak: płyty pilśniowe, papierowe paski, kulki z bawełny, płyty z tworzyw sztucznych, w hermetycznie zamkniętych opakowaniach, nie podlegają ADN.

649 (skreślony)

650 Odpady, składające się z pozostałości opakowań, zestalonych i ciekłych pozostałości farb, mogą być przewożone zgodnie z przepisami dla grupy pakowania II. Dodatkowo do przepisów dla UN 1263 grupy pakowania II, mogą być pakowane i przewożone w następujący sposób:

a) odpady mogą być zapakowane zgodnie z instrukcją pakowania P002 podaną pod 4.1.4.1 ADR lub instrukcją pakowania DPPL06 ADR podaną pod 4.1.4.2;

b) odpady mogą być pakowane do DPPL elastycznych typu 13H3, 13H4 i 13H5 w pełnościennych opakowaniach zbiorczych.

c) badania opakowań i DPPL wymienionych pod a) i b) mogą być przeprowadzane według przepisów działu 6.1 względnie 6.5 ADR dla materiałów stałych z wymaganiami badawczymi dla grupy pakowania II.
badania przeprowadza się na opakowaniach i DPPL, napełnionych reprezentatywną próbką odpadów w sposób gotowy do wysłania.

d) przewóz luzem jest dopuszczony w pełnościennych wagonach z oponą wagonową, pełnościennych wagonach z otwieranym dachem, pełnościennych kontenerach zamkniętych lub kontenerach wielkich przykrytych. Wagony lub kontenery powinny być szczelne lub odpowiednio i wystarczająco uszczelnione, np. odpowiednio mocną wykładziną wewnętrzną.

e) jeżeli odpady przewożone są według tego przepisu specjalnego, to zgodnie z 5.4.1.1.3 w liście przewozowym należy zapisać:
„UN 1263 ODPAD FARBA, 3, II" lub „UN 1263 ODPAD FARBA, 3, GP II"

651- Przepis specjalny V2 (1) ADR stosuje się tylko do masy wybuchowej netto nie większej niż 3000 kg (4000 kg z nośnikiem).

652 (zarezerwowany)

653 Przewóz tych gazów w butlach mających iloczyn ciśnienia próbnego i pojemności maksymalnie 15,2 MPa x litr (152 bar x litr) nie podlega pozostałym przepisom ADN, pod warunkiem, że:

- dla butli przestrzegane są obowiązujące przepisy budowy i badań;

- butle zapakowane są do opakowań zewnętrznych, które odpowiadają minimalnym przepisom części 4 dla opakowań kombinowanych. Należy przestrzegać przepisów ogólnych pod 4.1.1.1, 4.1.1.2, 4.1.1.5 do 4.1.1.7 ADR;
- butle nie powinny być pakowane z innymi towarami niebezpiecznymi;
- masa brutto sztuki przesyłki nie może być większa niż 30 kg; i
- każda sztuka przesyłki jest wyraźnie i trwale oznakowana napisem „UN 1006" dla argonu, „UN 1013" dla ditlenku węgla, „UN 1046" dla helu sprężonego lub „UN 1066" dla azotu sprężonego; oznakowanie to powinno być otoczone linią mającą kształt rombu o długości boku co najmniej 100 mm.

654 Odpady zapalniczek gazowych gromadzone oddzielnie i wysyłanie zgodnie z 5.4.1.1.3, mogą być przewożone pod tą pozycją w celu utylizacji. Nie muszą być zabezpieczone przed niezamierzonym opróżnieniem, zakładając, że będą podjęte środki dla uniknięcia niebezpiecznego wzrostu ciśnienia i utworzenia niebezpiecznej atmosfery.

Odpady zapalniczek, za wyjątkiem nieszczelnych lub mocno zdeformowanych, powinny być zapakowane zgodnie z instrukcją pakowania P003 ADR. Ponadto stosuje się następujące przepisy:
- mogą być użyte tylko sztywne opakowania o pojemności maksimum 60 litrów;
- opakowania powinny być napełnione wodą lub innym odpowiednim materiałem ochronnym, aby uniknąć niebezpieczeństwa zapłonu;
- w normalnych warunkach przewozu wszystkie urządzenia zapłonowe zapalniczek powinny być przykryte przez materiał ochronny;
- opakowanie powinno być odpowiednio wentylowane, aby uniknąć tworzenia atmosfery zapalnej i wzrostu ciśnienia;
- sztuki przesyłki mogą być przewożone tylko w wentylowanym lub otwartym wagonie lub kontenerze.

Nieszczelne lub mocno zdeformowane zapalniczki powinny być przewożone w opakowaniach awaryjnych, zakładając, że będą podjęte odpowiednie środki dla uniknięcia niebezpiecznego wzrostu ciśnienia.

Uwaga. Przepis specjalny 201 i przepisy specjalne pakowania PP84 i RR5 instrukcji pakowania P002 w 4.1.4.1 ADR nie są stosowane do odpadów zapalniczek.

655 Butle i ich zamknięcia, zaprojektowane, zbudowane, dopuszczone i oznakowane zgodnie z Dyrektywą 97/23/WE[9)] do użytku w aparatach oddechowych, mogą być przewożone bez zgodności z działem 6.2 ADR, pod warunkiem, że będą poddane badaniom według 6.2.1.6.1 ADR i nie będzie przekroczony termin badania okresowego określony w instrukcji pakowania P200 w 4.1.4.1 ADR. Ciśnienie używane do ciśnieniowej próby wodnej jest ciśnieniem podanym na butli zgodnie z Dyrektywą 97/23/WE.

656 (skreślony)

657 Ta pozycja powinna być używana tylko do materiałów czystych technicznie, dla mieszanin LPG patrz UN 1965 lub UN 1075 z uwzględnieniem uwagi 2 w 2.2.2.3.

658 UN 1057 ZAPALNICZKI zgodne z normą EN ISO 9994:2006 +A1:2008 „Zapalniczki – wymagania bezpieczeństwa" i UN 1057 WKŁADY DO ZAPALNICZEK, podlegają tylko wymaganiom 3.4.1 a) do g), 3.4.2 (za wyjątkiem całkowitej masy brutto 30 kg), 3.4.3 (za wyjątkiem całkowitej masy brutto 20 kg), 3.4.11 i 3.4.12 pierwsze zdanie, jeżeli spełnione są warunki :

a) całkowita masa brutto każdej sztuki przesyłki wynosi maksimum 10 kg,
b) masa brutto sztuk przesyłek przewożonych w jednym wagonie wynosi maksimum 100 kg, i
c) każde opakowanie zewnętrzne jest wyraźnie i trwale oznakowane napisem „UN 1057 ZAPALNICZKI" lub „UN 1057 WKŁADY DO ZAPALNICZEK".

659 Materiały, którym przyporządkowano PP86 w kolumnie 9a) lub TP7 w kolumnie 11 w dziale 3.2 Tabela A, ADR i dla których wymagane jest usunięcie powietrza z przestrzeni gazowej, nie

9) Dyrektywa 97/23/WE Parlamentu Europejskiego i Rady z 29 maja 1997 r. w sprawie zbliżenia ustawodawstw Państw Członkowskich dotyczących urządzeń ciśnieniowych (Dz.U. WE L 181 z 09. 07.1997, str. 1-55).

powinny być przewożone pod tą pozycją UN, ale powinny być przewożone pod poszczególnymi pozycjami UN podanymi w tabeli A.

Uwaga. Patrz także 2.2.2.1.7.

660 Podczas przewozu systemów magazynowania gazu paliwowego zaprojektowanych do wbudowania w pojazdach i zawierających ten gaz, nie muszą być stosowane przepisy 4.1.4.1 ADR oraz 5.2, 5.4 i 6.2 ADR, pod warunkiem że będą spełnione następujące przepisy:

a) System magazynowania gazu paliwowego spełnia wymagania Regulaminu EKG nr 67, zmiana 2[10], EKG nr 110 zmiana 1[11] lub EKG 115[12] lub rozporządzenia WE 79/2009[13] w powiązaniu z rozporządzeniem WE 406/2010[14].

b) System magazynowania gazu jest szczelny i nie wykazuje oznak uszkodzenia zewnętrznego mogącego wpłynąć na jego bezpieczeństwo.

Uwagi. 1. Mogą być stosowane kryteria z norm ISO 11623:2002 Butle do gazów – okresowa kontrola i badanie butli do gazów wykonanych z kompozytów (lub ISO DIS 19078 Butle gazowe – badania instalacji butlowych i badania powtórne butli wysokociśnieniowych dla dostarczania paliwa w pojazdach napędzanych gazem ziemnym).

2. Jeżeli systemy magazynowania gazu paliwowego nie są szczelne lub są przepełnione lub wykazują uszkodzenia mogące wpłynąć na ich bezpieczeństwo, to powinny być przewożone tylko w naczyniach ciśnieniowych awaryjnych ADN.

c) Jeżeli system magazynowania gazu paliwowego jest wyposażony w dwa lub więcej zaworów umieszczonych szeregowo, to dwa zawory powinny być tak zamknięte, aby były gazoszczelne w normalnych warunkach przewozu. Jeżeli jest przewidziany lub czynny tylko jeden zawór, to wszystkie otwory za wyjątkiem otworu urządzenia obniżającego ciśnienie, powinny być tak zamknięte, aby były gazoszczelne w normalnych warunkach przewozu.

d) Systemy magazynowania gazu paliwowego powinny być przewożone w sposób uniemożliwiający w normalnych warunkach przewozu uszkodzenie urządzenia obniżającego ciśnienie lub uszkodzenie zaworów i pozostałych części systemu magazynowania gazu będących pod ciśnieniem, oraz niezamierzone uwolnienie gazu. System magazynowania gazu paliwowego powinien być tak zabezpieczony, aby zapobiec przewróceniu, przetoczeniu lub ruchom pionowym

e) Systemy magazynowania gazu paliwowego powinny odpowiadać przepisom 4.1.6.8 (a), (b), (c), (d) lub (e) ADR.

f) Powinny być przestrzegane przepisy znakowania działu 5.2, chyba że systemy magazynowania gazu paliwowego będą przewożone w urządzeniu manipulacyjnym. W taki przypadku oznakowanie powinno być naniesione na tym urządzeniu manipulacyjnym.

g) Dokumentacja
Każda przesyłka przewożona na podstawie tych przepisów powinna mieć dołączony dokument przewozowy zawierający co najmniej następujące informacje:
(i) numer UN gazu zawartego w systemie magazynowania gazu paliwowego i poprzedzające go litery „UN";
(ii) oficjalną nazwę przewozową gazu;
(iii) numer nalepki ostrzegawczej;

---

10) Regulamin EKG 67 (Warunki jednolite dla: I. dopuszczenia wyposażenia specjalnego pojazdów silnikowych używających gazu skroplonego w systemie napędu; II. dopuszczenia pojazdu silnikowego wyposażonego w wyposażenie specjalne dla używania gazu skroplonego w systemie napędu w odniesieniu do wbudowania takiego wyposażenia).

11) Regulamin EKG 110 (Jednolite przepisy dotyczące homologacji: I. specjalnych elementów składowych pojazdów samochodowych wykorzystujących sprężony gaz naturalny (CNG) lub skroplony gaz ziemny (LNG) w swoim układzie napędowym;II. specjalnych systemów CNG instalowanych w pojazdach samochodowych znajdujących się w eksploatacji, wykorzystujących w układzie napędowym sprężony gaz naturalny (CNG) lub skroplony gaz ziemny (LNG))

12) Regulamin EKG 115 (Jednolite przepisy homologacji: I. Specjalnych dodatkowych układów zasilania LPG (skroplonego gazu ropopochodnego), które mają być zainstalowane w pojazdach samochodowych dla wykorzystywania LPG do ich napędu; II. Specjalnych dodatkowych układów zasilania CNG (sprężonego gazu naturalnego), które mają być zainstalowane w pojazdach samochodowych dla wykorzystywania CNG do ich napędu.

13) Rozporządzenie Parlamentu Europejskiego i Rady (WE) 79/2009 z 14 stycznia 2009 w sprawie homologacji typu pojazdów silnikowych napędzanych wodorem i uwagi Dyrektywy 2007/46/WE.

14) Rozporządzenie Komisji WE 406/2010 z 26 kwietnia 2010 w sprawie wykonania Rozporządzenia Parlamentu Europejskiego i Rady (WE) 79/2009 w sprawie homologacji typu pojazdów silnikowych napędzanych wodorem.

(iv) ilość sztuk systemów magazynowania gazu paliwowego;
(v) w przypadku gazów skroplonych masę netto gazu w kg w każdym systemie magazynowania gazu paliwowego, a w przypadku gazów sprężonych wodną pojemność w litrach każdego z systemów magazynowania gazu paliwowego uzupełnioną nominalnym ciśnieniem roboczym, i
(vi) nazwę nadawcy i odbiorcy.

Elementy informacji (i) do (v) powinny być umieszczone w następującej kolejności:
Przykłady 1: „UN 1971 GAZ ZIEMNY SPRĘŻONY, 2.1, 1 system magazynowania gazu paliwowego razem 50 l, 200 bar".
2: „UN 1965 WĘGLOWODORY GAZOWE, MIESZANINA SKROPLONA, I.N.O., 2.1, 3 systemy magazynowania gazu paliwowego każdy o masie netto 15 kg gazu".

Uwaga. Pozostałe przepisy ADN powinny być stosowane.

661 (*Skreślony*).

662 Butle niezgodne z przepisami działu 6.2 użytkowane wyłącznie na pokładzie statku lub statku powietrznego mogą być przewożone do celów napełniania lub inspekcji oraz następnie powrotu, pod warunkiem, że butle są zaprojektowane i skonstruowane zgodnie z normą uznaną przez właściwą władzę kraju zatwierdzenia oraz wszelkimi innymi stosownymi wymaganiami ADN i innymi warunkami, w tym:

(a) butle muszą być przewożone z ochroną zaworów zgodnie z pkt 4.1.6.8;

(b) butle muszą być oznakowane napisami i nalepkami zgodnie z pkt 5.2.1 i 5.2.2; oraz

(c) muszą być spełnione wszelkie stosowne wymagania dotyczące napełniania określone w instrukcji pakowania P200 w pkt 4.1.4.1 w ADR.

Dokument przewozowy powinien zawierać następującą informację: »Przewóz zgodny z przepisem specjalnym 662«.".

663 Pozycję tę można stosować wyłącznie w odniesieniu do opakowań, dużych opakowań lub DPPL lub ich części, które zawierały niebezpieczne towary, przewożonych w celu utylizacji, recyklingu lub odzyskania ich materiału, w inny sposób niż poprzez renowację, naprawę, rutynową obsługę, modernizację lub ponowne użycie, a także które zostały opróżnione tak, aby w momencie przekazania ich do przewozu zawierały jedynie pozostałości niebezpiecznych towarów przylegające do części opakowania.

Zakres:

W opakowaniach odpadowych, próżnych, nieoczyszczonych mogą znajdować się wyłącznie pozostałości niebezpiecznych towarów należących do klas 3, 4.1, 5.1, 6.1, 8 lub 9. Ponadto pozostałościami nie powinny być:

- materiały zaliczane do grupy pakowania I lub materiały, którym w kolumnie 7a w tabeli A w dziale 3.2 przypisano „0"; ani
- materiały zaklasyfikowane jako materiały stałe wybuchowe odczulone należące do klasy 3 lub klasy 4.1; ani
- materiały zaklasyfikowane jako materiały samoreaktywne należące do klasy 4.1; ani
- materiały promieniotwórcze; ani
- azbest (nr UN 2212 i 2590), polichlorowane bifenyle (nr UN 2315 and 3432) i polichlorowcowane bifenyle lub terfenyle polichlorowcowane (nr UN 3151 i 3152).

Przepisy ogólne:

Opakowania odpadowe, próżne, nieoczyszczone, zawierające pozostałości wykazujące zagrożenie lub zagrożenie dodatkowe klasy 5.1, nie powinny być pakowane razem z innymi opakowaniami odpadowymi, próżnymi, nieoczyszczonymi ani ładowane razem z innymi opakowaniami odpadowymi, próżnymi, nieoczyszczonymi do tego samego kontenera, wagonu, pojazdu lub kontenera do przewozu luzem.

Aby zapewnić zgodność z przepisami mającymi zastosowanie do tej pozycji powinno się wdrożyć procedury sortowania podlegające dokumentowaniu.

Uwaga. Zastosowanie mają wszystkie inne przepisy ADN.

800 Nasiona oleiste, rozgniecione nasiona i makuchy zawierające olej roślinny, potraktowane rozpuszczalnikami, nie podlegające samozapłonowi, przyporządkowano do UN 3175. Te materiały nie podlegają ADN, jeżeli zostały wytworzone lub oczyszczone w celu zagwarantowania, że nie mogą wydzielać niebezpiecznych gazów w ilościach niebezpiecznych (nie ma ryzyka wybuchu) podczas przewozu, i gdy jest to wymienione w dokumencie przewozowym.

801 Żelazokrzem z zawartością masową krzemu pomiędzy 25 i 30% lub więcej niż 90% jest materiałem niebezpiecznym klasy 4.3 dla przewozu luzem lub bez opakowania w żegludze śródlądowej.

802 Patrz 7.1.4.10.

803 W przypadku przewozu luzem, węgiel kamienny, koks i antracyt nie podlegają przepisom ADN, jeżeli:

(a) temperatura ładunku nie przekracza 60°C przed, w trakcie lub bezpośrednio po załadowaniu ładowni;

(b) szacowany czas trwania przewozu jest dłuższy niż 20 dni;

(c) jeżeli rzeczywisty czas trwania przewozu jest dłuższy niż 20 dni, od dwudziestego pierwszego dnia przeprowadza się nadzór temperatury; oraz

(d) jeżeli kapitan, podczas załadunku i w sposób dający się potwierdzić, otrzymał instrukcje dotyczące postępowania w przypadku znacznego podgrzania ładunku

Dział 3.4

Towary niebezpieczne zapakowane w ilościach ograniczonych

3.4.1 Ten rozdział zawiera przepisy stosowane do przewozu towarów niebezpiecznych określonych klas zapakowanych w ilościach ograniczonych. Ilości graniczne stosowane dla opakowań wewnętrznych lub przedmiotów są określone w dziale 3.2 tabela A kolumna 7a. Ponadto w tej kolumnie podano ilość „0" dla każdej pozycji, która nie jest dopuszczona do przewozu na podstawie tego działu.

Towary niebezpieczne zapakowane w ilościach ograniczonych podanych w kolumnie 7a, odpowiadających przepisom tego działu, nie podlegają innym przepisom ADN za wyjątkiem następujących przepisów:

a) Część 1 – dział 1.1, 1.2, 1.3, 1.4, 1.5, 1.6, 1.8 i 1.9,

b) Część 2,

c) Część 3 – dział 3.1, 3.2 i 3.3 (za wyjątkiem przepisu specjalnego 61, 178, 181, 220, 274, 313, 625, 633 i 650 e),

d) Część 4 – 4.1.1.1, 4.1.1.2 i 4.1.1.4 do 4.1.1.8 ADR,

e) Część 5 – 5.1.2.1 a) (i) i b), 5.1.2.2, 5.1.2.3 i 5.2.1.9 oraz 5.4.2,

f) Część 6 – przepisy budowy pod 6.1.4 oraz 6.2.5.1 i 6.2.6.1 do 6.2.6.3 ADR,

3.4.2 Towary niebezpieczne powinny być zapakowane tylko w opakowania wewnętrzne umieszczone w odpowiednich opakowaniach zewnętrznych. Opakowania pośrednie mogą być używane. Dodatkowo dla przedmiotów podklasy 1.4 grupa zgodności S powinny być całkowicie spełnione przepisy 4.1.5 ADR. Dla przewozu przedmiotów takich jak pojemniki aerozolowe lub naboje gazowe używanie opakowań wewnętrznych jednak nie jest wymagane. Całkowita masa brutto sztuki przesyłki nie może przekraczać 30 kg.

3.4.3 Za wyjątkiem przedmiotów podklasy 1.4 grupa zgodności S, tace obciągnięte folią rozciągliwą lub termokurczliwą odpowiadające przepisom 4.1.1.1, 4.1.1.2 i 4.1.1.4 do 4.1.1.8 ADR są dopuszczone jako opakowania zewnętrzne dla przedmiotów lub opakowań wewnętrznych z towarami niebezpiecznymi, które będą przewożone według przepisów tego działu. Opakowania wewnętrzne, które są kruche lub łatwe do przebicia, takie jak naczynia ze szkła, porcelany, kamionki lub niektórych tworzyw sztucznych, powinny być umieszczone w odpowiednich opakowaniach pośrednich odpowiadających przepisom 4.1.1.1, 4.1.1.2 i 4.1.1.4 do 4.1.1.8 ADR i tak zaprojektowanych, aby odpowiadały przepisom budowy pod 6.1.4 ADR. Całkowita masa brutto sztuki przesyłki nie może przekraczać 20 kg.

3.4.4 Materiały ciekłe klasy 8 grupy pakowania II w opakowaniach wewnętrznych ze szkła, porcelany lub kamionki powinny być zamknięte w zgodnych i mocnych opakowaniach pośrednich.

3.4.5 (zarezerwowany)

3.4.6 (zarezerwowany)

3.4.7 Znak na sztukach przesyłki zawierających towary w ilościach ograniczonych

3.4.7.1 Z wyjątkiem transportu lotniczego, sztuki przesyłki zawierające towary niebezpieczne w ilościach ograniczonych powinny posiadać oznakowanie wskazane na rys. 3.4.7.1:

Rys. 3.4.7.1

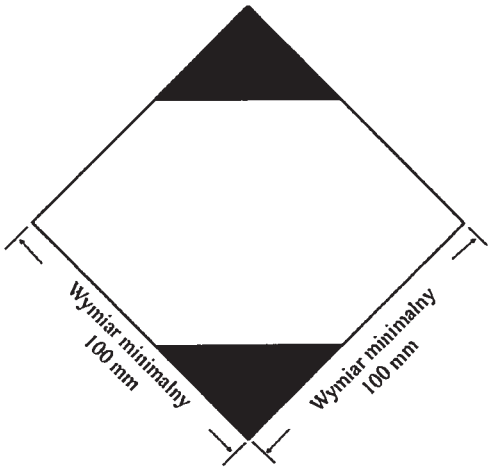

Znak dla sztuk przesyłki zawierających towary w ilościach ograniczonych

Oznakowanie powinno być dobrze widoczne, czytelne i odporne na działanie czynników atmosferycznych bez istotnej utraty tych cech.

Oznakowanie powinno mieć kształt kwadratu ustawionego pod kątem 45° (kształt rombu). Górna i dolna część oraz linia obrzeża powinny być czarne. Powierzchnia środkowa powinna być biała lub odpowiednio kontrastująca. Minimalne wymiary powinny wynosić 100 mm × 100 mm, a minimalna szerokość linii obrzeża tworzącej kontur rombu wynosi 2 mm. Jeżeli nie podano wymiarów, wszystkie wspomniane właściwości powinny być zbliżone do właściwości określonych powyżej.

3.4.7.2 Ze względu na wielkość sztuki przesyłki minimalne wymiary zewnętrzne oznakowania wskazane na rys. 3.4.7.1 mogą zostać zmniejszone, ale powinny wynosić nie mniej niż do 50 mm × 50 mm, pod warunkiem, że pozostanie ono dobrze widoczne. Minimalna szerokość linii obrzeża tworzącej kontur rombu może zostać zmniejszona do 1 mm.

3.4.8 Znak dla sztuk przesyłki z towarami w ilościach ograniczonych zgodne z przepisami części 3, działu 4 Instrukcji Technicznych ICAO

3.4.8.1 Sztuki przesyłki zawierające towary niebezpieczne pakowane zgodnie z przepisami części 3, działu 4 Instrukcji Technicznych ICAO mogą posiadać oznakowanie wskazane na rys. 3.4.8.1 w celu potwierdzenia zgodności z tymi przepisami.

Rys. 3.4.8.1

Znak dla sztuk przesyłki zawierających towary w ilościach ograniczonych zgodne z przepisami części 3, działu 4 Instrukcji Technicznych ICAO

Oznakowanie powinno być dobrze widoczne, czytelne i odporne na działanie czynników atmosferycznych bez istotnej utraty tych cech.

Oznakowanie powinno mieć kształt kwadratu ustawionego pod kątem 45° (kształt rombu). Górna i dolna część oraz linia obrzeża powinny być czarne. Powierzchnia środkowa powinna być biała lub odpowiednio kontrastująca. Minimalne wymiary powinny wynosić 100 mm × 100 mm, a minimalna szerokość linii obrzeża tworzącej kontur rombu wynosi 2 mm. Symbol „Y" umieszcza się w środku oznakowania i powinien być dobrze widoczny. Jeżeli nie podano wymiarów, wszystkie wspomniane właściwości powinny być zbliżone do właściwości określonych powyżej.

3.4.8.2 Ze względu na wielkość sztuki przesyłki minimalne wymiary zewnętrzne oznakowania wskazane na rys. 3.4.8.1 mogą zostać zmniejszone, ale nie mniej niż do 50 mm × 50 mm, pod warunkiem, że pozostanie ono dobrze widoczne. Minimalna szerokość linii obrzeża tworzącej kontur rombu może zostać zmniejszona do 1 mm. Wielkość symbolu „Y" powinna być zbliżona do wielkości wskazanej na rys. 3.4.8.1.

3.4.9 Sztuki przesyłki zawierające towary niebezpieczne, oznakowane w sposób określony w pkt 3.4.8 posiadające lub nieposiadającej dodatkowych nalepek w przypadku transportu lotniczego powinny spełniać przepisy podane pod 3.4.1 i 3.4.2–3.4.4 oraz nie muszą posiadać oznakowania wskazanego pod 3.4.7.

3.4.10 Sztuki przesyłki zawierające towary niebezpieczne w ilościach ograniczonych oznakowane w sposób określony w pkt 3.4.7 oraz zgodne z przepisami Instrukcji Technicznych ICAO, w tym wszelkie konieczne oznakowania i nalepki wyszczególnione w części 5 i 6, powinny spełniać przepisy podane odpowiednio pod 3.4.1 i 3.4.2–3.4.4.

3.4.11 Jeżeli sztuki przesyłki z towarami niebezpiecznymi zapakowanymi w ilościach ograniczonych będą umieszczone w opakowaniu zbiorczym, to obowiązują przepisy 5.1.2. Ponadto, opakowanie zbiorcze powinno być oznakowane znakiem określonym w tym dziale, chyba że widoczne są znaki dla wszystkich towarów niebezpiecznych zawartych w opakowaniu zbiorczym. Przepisy 5.1.2.1 a) (ii) i 5.2.1.4 obowiązują tylko wtedy, jeżeli w opakowaniu zbiorczym znajdują się inne towary niebezpieczne nie zapakowane w ilościach ograniczonych i tylko w odniesieniu do tych innych towarów niebezpiecznych.

3.4.12 Nadawcy towarów niebezpiecznych zapakowanych w ilościach ograniczonych powinni przed przewozem poinformować przewoźnika w odpowiedniej formie o masie brutto tak nadawanych towarów.

3.4.13 (a) Jednostki transportowe o masie przekraczającej 12 ton przewożące towary niebezpieczne pakowane w ilościach ograniczonych powinny być oznakowane zgodnie z 3.4.15 na ścianie czołowej i tylnej, za wyjątkiem przypadku, gdy jednostka transportowa zawiera inne towary niebezpieczne, dla których wymagane jest oznakowanie dużymi nalepkami ostrzegawczymi zgodnie z 5.3.1. W tym ostatnim przypadku jednostka transportowa może być oznakowana tylko wymaganymi dużymi nalepkami ostrzegawczymi, lub jednocześnie dużymi nalepkami ostrzegawczymi zgodnie z 5.3.1 i znakiem zgodnie z 3.4.15.

(b) Wagony przewożące towary niebezpieczne zapakowane w ilościach ograniczonych powinny być oznakowane na obu ścianach bocznych zgodnie z 3.4.15, za wyjątkiem, gdy wagon zawiera inne towary niebezpieczne, dla których wymagane jest oznakowanie dużymi nalepkami ostrzegawczymi zgodnie z 5.3.1. W tym ostatnim przypadku wagon może być oznakowany tylko wymaganymi dużymi nalepkami ostrzegawczymi, lub jednocześnie dużymi nalepkami ostrzegawczymi zgodnie z 5.3.1 i znakiem zgodnie z 3.4.15.

(c) Kontenery wielkie przewożące towary niebezpieczne zapakowane w ilościach ograniczonych powinny być oznakowane na wszystkich 4 ścianach zgodnie z 3.4.15, za wyjątkiem, gdy kontener wielki zawiera inne towary niebezpieczne, dla których wymagane jest oznakowanie dużymi nalepkami ostrzegawczymi zgodnie z 5.3.1. W tym ostatnim przypadku kontener wielki może być oznakowany tylko wymaganymi dużymi nalepkami ostrzegawczymi, lub jednocześnie dużymi nalepkami ostrzegawczymi zgodnie z 5.3.1 i znakiem zgodnie z 3.4.15.

Jeżeli kontenery będą ładowane na jednostkę transportową lub wagon, to jednostka transportowa lub wagon nie muszą być oznakowane, chyba, że oznakowanie naniesione na kontenery wielkie będzie niewidoczne z zewnątrz tej jednostki transportowej lub wagonu. W tym ostatnim

przypadku, takie same oznakowanie powinno być naniesione na ścianę czołową i tylną jednostki transportowej, lub na obie ściany boczne wagonu.

3.4.14 Oznakowanie określone w 3.4.13 może być pominięte, jeżeli całkowita masa brutto przewożonych sztuk przesyłek z towarami niebezpiecznymi zapakowanymi w ilościach ograniczonych nie przekracza 8 ton na jednostkę transportową lub wagon.

3.4.15 Oznakowanie powinno odpowiadać oznakowaniu określonemu w 3.4.7 za wyjątkiem minimalnych wymiarów, które powinny wynosić 250 mm x 250 mm.

Dział 3.5

Towary niebezpieczne zapakowane w ilościach wyłączonych

3.5.1 Ilości wyłączone

3.5.1.1 Ilości wyłączone towarów niebezpiecznych określonych klas, za wyjątkiem przedmiotów, które spełniają przepisy tego działu, nie podlegają innym przepisom ADN, za wyjątkiem:

a) przepisów szkolenia działu 1.3;

b) procedur klasyfikacyjnych i kryteriów dla grup pakowania w części 2;

c) przepisów pakowania 4.1.1.1, 4.1.1.2, 4.1.1.4 i 4.1.1.6 ADR.

Uwaga. Dla materiałów promieniotwórczych mają zastosowanie przepisy pod 1.7.1.5 dla materiałów promieniotwórczych w wyłączonych sztukach przesyłki.

3.5.1.2 Towary niebezpieczne, które mogą być przewożone w ilościach wyłączonych zgodnie z przepisami tego działu, są określone w dziale 3.2 tabela A kolumna 7b przez następujące kody literowo-cyfrowe:

Kod	Największa ilość netto na opakowanie wewnętrzne (dla materiałów stałych w gramach i dla materiałów ciekłych i gazów w ml)	Największa ilość netto na opakowanie zewnętrzne (dla materiałów stałych w gramach i dla materiałów ciekłych i gazów w ml lub w opakowaniu zbiorczym suma gramów i ml)
E0	ilości wyłączone są niedozwolone	
E1	30	1000
E2	30	500
E3	30	300
E4	1	300
E5	1	300

Dla gazów, objętość podana dla opakowania wewnętrznego dotyczy pojemności wodnej naczynia wewnętrznego, a dla opakowań zewnętrznych dotyczy łącznej pojemności wodnej wszystkich opakowań wewnętrznych wewnątrz pojedynczego opakowania zewnętrznego.

3.5.1.3 Jeżeli towary niebezpieczne w ilościach wyłączonych, którym przyporządkowane są różne kody, są zapakowane razem, to ilość całkowita na opakowanie zewnętrzne jest ograniczona do wartości odpowiadającej kodowi najbardziej restrykcyjnemu.

3.5.1.4 Towary niebezpieczne w ilościach wyłączonych z kodami E1, E2, E4 i E5, dla których ilość towaru niebezpiecznego netto na opakowanie wewnętrzne jest ograniczona do 1 ml dla cieczy i 1 g dla materiałów stałych, oraz ilość towaru niebezpiecznego netto na opakowanie zewnętrzne nie przekracza 100 ml dla cieczy lub gazów i 100 g dla materiałów stałych, podlegają tylko:

a) Przepisom 3.5.2, przy czym nie jest wymagane opakowanie pośrednie, jeżeli opakowanie wewnętrzne jest bezpiecznie zapakowane w opakowanie zewnętrzne z materiałem amortyzującym w taki sposób, aby w normalnych warunkach przewozu nie nastąpiło rozbicie, przebicie lub uwolnienie zawartości; a dla cieczy, opakowanie zewnętrzne zawiera wystarczającą ilość materiału absorbującego dla wchłonięcia uwolnionej zawartości opakowania wewnętrznego; i

b) przepisom 3.5.3.

3.5.2 Opakowania

Opakowania, które będą używane do przewozu towarów niebezpiecznych w ilościach wyłączonych, powinny spełniać następujące wymagania:

a) powinny zawierać opakowanie wewnętrzne wykonane z tworzywa sztucznego (o grubości min. 0,2 mm dla materiałów ciekłych) albo ze szkła, porcelany, kamionki, gliny lub metalu (patrz 4.1.1.2 ADR) i którego zamknięcie powinno być unieruchamiane za pomocą drutu, taśmy klejącej lub innego równie skutecznego środka; naczynia mające szyjkę z odlewanym gwintem powinny mieć zakrętkę szczelną na ciecze. Zamknięcie powinno być odporne na zawartość;

b) każde opakowanie wewnętrzne powinno być zapakowane bezpiecznie przy użyciu materiału wyściełającego w opakowanie pośrednie, tak aby w normalnych warunkach przewozu nie mogło dojść do rozbicia, przebicia lub uwolnienia zawartości. Opakowanie zewnętrzne

powinno, w przypadku pęknięcia lub nieszczelności, całkowicie pochłonąć zawartość niezależnie od ustawienia sztuki przesyłki. Dla materiałów ciekłych opakowanie pośrednie powinno zawierać materiał o wystarczającej chłonności, aby wchłonąć całkowitą zawartość opakowań wewnętrznych. Towary niebezpieczne nie mogą reagować niebezpiecznie ani z materiałem wyściełającym, materiałem pochłaniającym i materiałem opakowania, ani zmniejszać funkcjonalności materiałów;

c) opakowanie pośrednie powinno być zapakowane bezpiecznie w mocne, sztywne opakowanie zewnętrzne (z drewna, z kartonu lub z innego równie mocnego materiału);

d) każdy wzór sztuki przesyłki powinien odpowiadać przepisom 3.5.3.

e) każda sztuka przesyłki powinna mieć taką wielkość, aby miała wystarczające miejsce dla użycia wszystkich niezbędnych oznakowań.

f) opakowania zbiorcze mogą być używane i mogą zawierać zarówno sztuki przesyłki z towarami niebezpiecznymi, jak i towary nie podlegające ADN.

3.5.3 Badania sztuk przesyłek

3.5.3.1 Gotowa do przewozu sztuka przesyłki z opakowaniami wewnętrznymi, które są napełnione w przypadku materiałów stałych do 95% objętości naczynia, a w przypadku materiałów ciekłych do 98% objętości naczynia, powinna być w stanie wytrzymać odpowiednio udokumentowane badania, bez uszkodzenia lub nieszczelności opakowania wewnętrznego lub bez znacznego zmniejszenia efektywności:

a) badanie odporności na uderzenie przy swobodnym spadku na sztywną, niesprężystą, jednolitą i poziomą płaszczyznę, z wysokości 1,8 m:

(i) jeżeli wzór do badań ma kształt skrzyni, to powinien być zrzucany w każdym następującym kierunku:
- płasko na dno;
- płasko na wieko;
- płasko na dłuższy bok;
- płasko na krótszy bok;
- na róg.

(ii) jeżeli wzór do badań ma formę bębna, to powinien być zrzucany w każdym następującym kierunku:
- pionowo na krawędź wieka, ze środkiem ciężkości bezpośrednio powyżej punktu uderzenia;
- pionowo na krawędź dna;
- płasko na bok.

Uwaga. Każdy z wyżej wymienionych zrzutów badawczych może być przeprowadzony na różnych, jednakże identycznych sztukach przesyłki.

b) siłę działającą na górną powierzchnię przez 24 godziny, odpowiadającą łącznej masie identycznych sztuk przesyłek spiętrzonych do wysokości 3 m (włącznie z próbkami).

3.5.3.2 Dla celów badania, materiały przewidziane do przewozu w opakowaniu mogą być zamienione przez inne materiały, o ile wyniki badania nie będą przez to zafałszowane. Jeżeli materiały stałe będą zamienione przez inne materiały, to powinny one posiadać takie same własności fizyczne (masa, ziarnistość, itd.), jak materiał przewidziany do przewozu. Jeżeli w badaniach odporności na uderzenie przy swobodnym spadku dla materiałów ciekłych będzie użyty inny materiał, to powinien mieć równoważną gęstość względną (w odniesieniu do masy) i lepkość, jak materiał przewidziany do przewozu.

3.5.4 Znakowanie sztuk przesyłek

3.5.4.1 Sztuki przesyłki przygotowane zgodnie z tym działem, zawierające towary niebezpieczne w ilościach wyłączonych, powinny być oznakowane trwale i czytelnie znakiem przedstawionym w 3.5.4.2. Na znaku powinien być podany pierwszy lub pojedynczy numer nalepki ostrzegawczej, podany w dziale 3.2 Tabela A kolumna 5, każdego towaru niebezpiecznego zawartego w sztuce przesyłki. Jeżeli nazwa nadawcy lub odbiorcy nie jest podana w innym miejscu sztuki przesyłki, to ta informacja powinna być podana na znaku.

3.5.4.2

3.5.4.2 ***Znak dla ilości wyłączonych***

Rys. 3.5.4.2

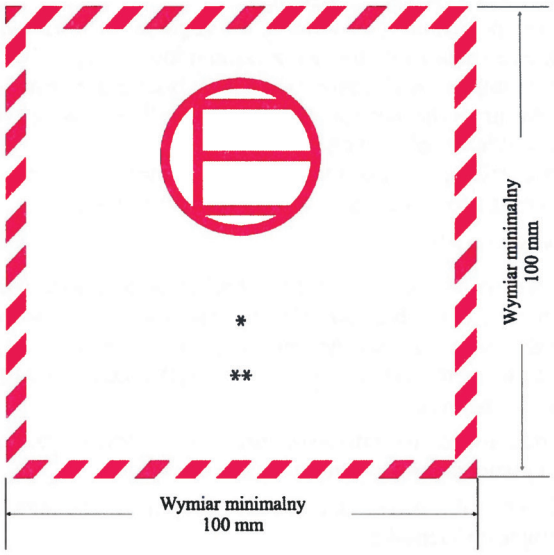

Znak dla ilości wyłączonych

* W tym miejscu zamieszcza się numer pierwszej lub pojedynczej nalepki wskazany w kolumnie (5) Tabeli A w dziale 3.2.

** W tym miejscu zamieszcza się nazwę nadawcy lub odbiorcy, jeżeli nie jest ona umieszczona w innych miejscach sztuki przesyłki.

Oznakowanie powinno mieć kształt kwadratu. Obrys i symbol powinny być tego samego koloru, czarne lub czerwone, na białym lub odpowiednio kontrastującym tle. Minimalne wymiary powinny wynosić 100 mm × 100 mm. Jeżeli nie podano wymiarów, wszystkie wspomniane właściwości powinny być zbliżone do właściwości określonych powyżej.

3.5.4.3 Opakowanie zbiorcze zawierające towary niebezpieczne w ilościach wyłączonych, powinno być zaopatrzone w oznakowanie podane w 3.5.4.1, chyba że te oznakowania na sztukach przesyłek wewnątrz opakowania zbiorczego są wyraźnie widoczne.

3.5.5 Ilość maksymalna sztuk przesyłek na wagon lub kontener

Liczba sztuk przesyłek na wagon lub kontener nie może przekraczać 1000.

3.5.6 Dokumentacja

Jeżeli towary niebezpieczne w ilościach wyłączonych mają jeden lub więcej dokumentów (np. konosament, list lotniczy lub list przewozowy CIM/CMR), to w co najmniej jednym dokumencie powinna być podana wzmianka „TOWARY NIEBEZPIECZNE W ILOŚCIACH WYŁĄCZONYCH" i liczba sztuk przesyłek.